Portable DVD Player

Gebruikershandleiding
Manuale dell'utente
Användarbok
Brugervejledning

PHILIPS

Meet Philips at the Internet
http://www.philips.com

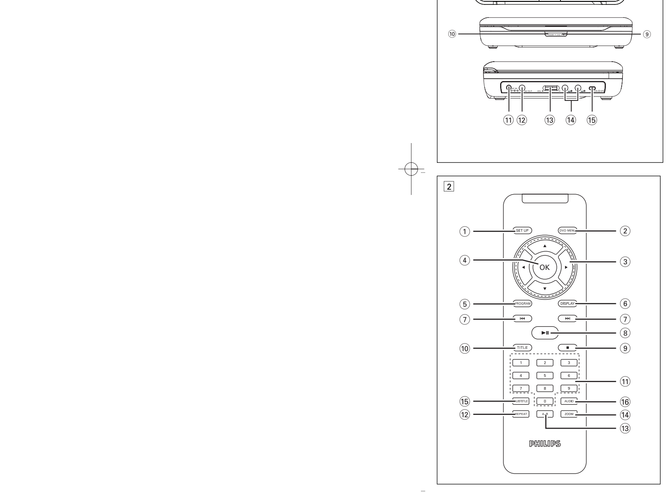

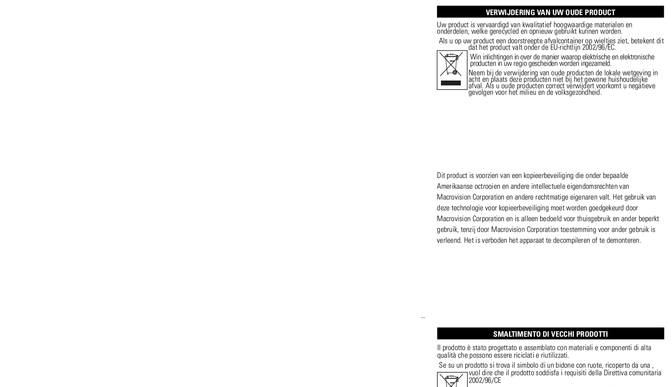

Printed in China

W#731

PET714
PET718

Nederlands — OVERZICHT VAN DE FUNCTIES

Bediening op het apparaat (zie afbeelding 1)

- ⏏ **OPEN** ..... Openen of sluiten van een disc in de platenlade
- 🔒 **OK** ..... Bevestigt de selectie.
- ▲, ▼, ◀, ▶ ..... Hiermee kunt u in een menu navigeren.
  - ◀ / ▶ Hiermee kunt u met verschillende snelheden vooruit- en terugspoelen op een disc.
- **SETUP** ..... Hiermee kunt u het systeemmenu openen of sluiten.
- **MENU** ..... Hiermee kunt u het inhoudsmenu van de disc openen of sluiten.
  - Ga naar het vorige of volgende hoofdstuk of de vorige of volgende track of titel.
- ▶II ..... Hiermee kunt u het afspelen starten of onderbreken.
  - Bevestigt de selectie.
- ■ ..... Hiermee kunt u het afspelen beëindigen of een programma wissen.
- IR ..... Infraroodsensor voor de afstandsbediening.
- **POWER and CHG** Indicator voor voeding en opladen

Linkerkant van de speler (zie afbeelding 1)

- 🔊 **VOLUME** ..... Aanskulling verhoeding.
- **AV OUT** ..... Audio /video-uitgang

OVERZICHT VAN DE FUNCTIES

- 🔊 **VOLUME** ..... Volumeregeling.
- ⏻ / ◐ / ◑ ..... Aanskulling hoofdfunctie
- **ON/OFF** ..... Aan /uitschakelaar.

Afstandsbediening (zie afbeelding 2)

- **SETUP** ..... Hiermee kunt u het systeemmenu openen of sluiten.
- **DVD MENU** ..... Hiermee kunt u het inhoudsmenu van de disc openen of sluiten.
  - Hiermee kunt u in een menu navigeren.
  - ◀ / ▶ Hiermee kunt u met verschillende snelheden vooruit- en terugspoelen op een disc.
- 🔒 **OK** ..... Bevestigt de selectie.
- **PROGRAM** ..... Hiermee kunt u het programmeermenu openen.
- **DISPLAY** ..... Hiermee kunt u tijdens het afspelen informatie op het TFT-scherm weergeven.
- **PREV/NEXT** ⏮ / ⏭ ..... a naar het vorige of volgende hoofdstuk of de vorige of volgende track of titel.
- **PLAY/PAUSE** ▶II. Hiermee kunt u het afspelen starten of onderbreken.

OVERZICHT VAN DE FUNCTIES

- **STOP** ■ ..... Hiermee kunt u het afspelen beëindigen of een programma wissen.
- **TITLE** ..... WisternMe diactrisl weergeven
- **Numeric Keypad 0-9:** Hiermee kunt u cijfdsten invoeren.
- **REPEAT** ..... Hiermee kunt u een hoofdstuk/track/titel herhalen.
- **A-B** ..... Hiermee kunt u een bepaald gedeelte van een disc herhaald afspelen.
- **ZOOM** ..... Hiermee kunt u een (beweegend beeld op het TFT-scherm vergroten of verkleinen.
- **SUBTITLE** ..... Hiermee kunt u de taal van de ondertiteling selecteren.
- **AUDIO** ..... Hiermee kunt u tijdens het afspelen van een DVD-disc een audiotaal selecteren of tijdens het afspelen van een VCD/CD disc een audiomoduS (Stereo, Mono Left,Mono links) of Mono-Right (Mono rechts) selecteren.

LET OP!
Het gebruik van de toetsen en regelingen of het toepassen van de aanwijzingen anders dan hier beschreven, kan leiden tot blootstelling aan gevaarlijke straling of tot onveilige werking.

INLEIDING

Video CD
Deze speler kan het materiaal op de disc lezen (geeftitles, videoclips, een drameanm enz.) kunnen deze disc een of meer tracks bevatten. Er wordt op hun een of meer indexen bevatten. Dit wordt op hun aangeduid als titels en tracks. Elke titel heeft een titel nummer, elke nieuwe track krijgt. Aan a zowel een track maar ook als een index naar index geen.

Audio CD / WMA/ MP3 CD
Audio CD/WMA/MP3 bevatten alleen muziektracks. U kunt de CD's gewoon afspelen op een stereosysteem met behulp van de knoppen op de afstandsbediening of op de speler zelf, of via de TV met behulp van de weergave op het scherm (On Screen Display, OSD).

CLASS 1
LASER PRODUCT

PET714
PET718

VOORBEREIDINGEN

- Vervolgde de batterijen als u het apparaat langere tijd niet zult gebruiken.

Aansluitingen

Aansluiten van de hoofdtelefoon
Sluit de hoofdtelefoon aan op ⏚ (zie ⏚2)

Bijkomende apparatuur aansluiten
- Schakel de TV uit voordat u bijkomende apparatuur installeert.
- U kunt de speler aansluiten op een TV of op een versterker om DVD's te kijken of een karaokeuitrusting te geven.

AV OUT
Sluit het gewenste apparaat direct op deze aansluiting aan.

Aansluiting	Video	Audio (Links)	Audio (Rechts)
AV Out	Geel	Wit	Rood

ALGEMENE INFORMATIE

Voedingsbronnen
De apparaat werkt op een voedselvrije AC-adapter, autoadapter of de ingebouwde NI-MH-batterij.
- Zorg dat de ingebouwde oplader uitsluitend overeenkomt met de plaatselijke netspanning. Anders kunnen de netspanningsadapter en het apparaat beschadigd raken.
- Raak de netspanningsadapter nooit aan met natte handen aan, zelfde u niet het netsnoer van elektrische schok te krijgen.
- Trek de netspanningsadapter uit de wandcontactdoos of de netspanningsvoeding van de adapter geldig is, als de aansluitpanning van de auto.
- Haal de AC-adapter uit het stopcontact als u het apparaat gedurende langere tijd niet gebruikt.
- Trek de netspanningsadapter altijd aan de stekker uit het stopcontact. Trek niet aan het snoer.

Veiligheid en onderhoud
- Haal het apparaat niet uit elkaar. Laserstralen vormen een gevaar voor de ogen.
- Voorkom dat vocht of vuil in de opening van de speler kunnen komen. Anders kunnen de ontvangerlens of de laser kapot gaan.
- Haal de netspanningsadapter direct uit het stopcontact als er vloeistof of een voorwerp in de behuizing terechtkomt.
- Laat het apparaat niet vallen en pas op voor hoge stoten, die kan storingen veroorzaken.
- Gebruik alleen een zachte doek om de speler te reinigen. Als u de speler moeilijk kunt reinigen, kan u een zachte doek met een beetje water gebruiken. Gebruik geen oplosmiddelen zoals verdunner, benzine of de normale sterke reinigingsmiddelen, zeeds voorgeschreven door de regelgevende instanties. Als de originele hoofdtelefoon aan vervanging toe is, dient u de hoofdtelefoon van Philips te gebruiken of die van Philips te laten vervangen.
- Verkeersveiligheid gebruik het apparaat niet terwijl u autorijdt of fietst om ongevallen tij voorkomen.
- Gebruik de speler niet in omgeven aan hoge temperaturen of direct zonlicht.
- De speler is niet waterbestendig. Zorg dat het apparaat niet in water terechtkomt. Als er water in de speler komt, kan dit aanmiddelen schade veroorzaken.
- Als u de speler gedurende enkele uren aan de kou, warmte, vochtigheid of stofomstandigheden bewaart, verdient voordat u hem gaat gebruiken hem eerst een uur lang te laten staan. Anders kan er schade ontstaan.
- Raak de lens niet aan!
  Nota: Wanneer de speler begint te gebruik is, wordt de buitenkant warm. Dit is normaal.

ALGEMENE TOELICHTING

Informatie over deze handleiding
In deze handleiding vindt u algemene instructies voor de bediening van deze DVD-speler. Sommige DVD's zijn echter zo geproduceerd dat deze alleen bepaalt kunnen worden afgespeeld of uitsluitend op een bepaalde manier. In dergelijke gevallen kan de speler niet alle DVD's die u ermee speelt, aan.
De bedieningsaanwijzingen hierbij zijn bij voorbeeldgeen in de documentatie bij de DVD als dit het geval mocht zijn. Wanneer u een "○" ziet op het scherm, kan de disc niet worden afgespeeld.

De afstandsbediening
- Tenzij anders vermeld, kunt u alle functies met de afstandsbediening bedienen. Richt de afstandsbediening altijd zoal de speler en zorg ervoor dat de infraroodstraal niet wordt belemmerd.
- U kunt ook de aanwezenlommende knoppen op het apparaat gebruiken.

Menuoverzicht
- De speler beschikt over een gemakkelijk te begrijpen systeem voor menuweergave om u daarin de diverse instellingen en functies te kiezen.
- Met de functiemenu kunt u relevante bedieningsfuncties activeren of uitschakelen.
- Met ▲, ▼ ◀ ▶ kunt u door de menu's bladeren.
- Druk op **OK** om uw keuze te bevestigen.

ALGEMENE FUNCTIES

Naar een andere titel, track of een ander hoofdstuk gaan
Wanneer een film meer dan een titel, track of track bevat, kunt u als volgt naar een andere titel, track of een ander hoofdstuk gaan
- Druk tijdens de afspelen kort op ⏮ om de huidige titel, de huidige track of het volgende hoofdstuk te selecteren.
- Druk tijdens het afspelen kort op ⏭ om naar de vorige titel, track of het vorige hoofdstuk te gaan.
- Als u rechtstreeks naar een titel, track of hoofdstuk wilt gaan, kunt u met de nummertasten (0-9) het betreffende nummer opnemen.

Search (Zoeken)
Druk herhaaldelijk op ▶ om de volgende opties voor vooruit zoeken te kiezen:
Druk herhaaldelijk op ◀ om de volgende opties voor achterwaarts zoeken te kiezen:

2 X achteruit	2 X vooruit
4 X achteruit	4 X vooruit
8 X achteruit	8 X vooruit
16 X achteruit	16 X vooruit
32 X achteruit	32 X vooruit
normale snelheid	normale snelheid

Druk op **OK** of ▶II om weer normaal af te spelen.

ALGEMENE FUNCTIES

De audio-uitgang wijzigen (VCD/CD)
Druk herhaaldelijk op **AUDIO** om de volgende audio-opties te kiezen.

x 1 Mono links	x 2 Mono rechts
x 3 Stereo	

ZOOM
Met de zoomfunctie kunt u videobeelden vergroten en door het vergrote beeld schuiven. Druk herhaaldelijk op **ZOOM** om de volgende zoomopties te kiezen.

Zoom x 1	Zoom x 2	2X
Zoom x 3	Zoom x 4	4X
Zoom x 5	Zoom x 6	6X
Zoom x 7	Zoom x 8	8X
Zoom x 9	Zoom x 10	10
Zoom x 11	Zoom x 12	12
Zoom x 13	Normal beeld	

Tip
Tijdens de weergave van JPEG-bestanden is de reeks 100%, 125%, 150%, 200%, 50%, 75% en normaal.

REPEAT
Druk herhaaldelijk op **REPEAT** om de volgende herhalingstes te kiezen:

DVD-video	MP3-video	CD-video	JPEG-video
x 1 herhaal hoofdstuk	herhaal een track	herhaal track	herhaal een track
x 2 herhaal titel	herhaal de map	herhaal alles	herhaal verzoek
x 3 herhaal alles	herhaal alle bestanden	herhaal herhaling	herhaal herhaling
x 4 herhaal herhaling	herhaal herhaling		

ALGEMENE FUNCTIES

Tip
Tijdens het afspelen hoort u een normaal mechanisch geluid.

ALGEMENE FUNCTIES

DISPLAY
Druk herhaaldelijk op **DISPLAY** op de afstandsbediening voor de volgende displayopties.

DVD	CD/VCD
x 1 Verstreken titel	Verstreken tijd track
x 2 Resttijd title	Resttijd track
x 3 Verstreken hoofdstuk	Verstreken totaal
x 4 Resttijd hoofdstuk	totale resttijd
x5 Display uit	Display uit

Tip
Als u tijdens de weergave van JPEG-bestanden op diase knop drukt, kunt u kiezen tussen 17 mod voor het afspelen van diapresentaties.

PROGRAM (PROGRAMMA)
1 Druk tijdens de weergave op **PROGRAM** op de afstandsbediening om een programmeermenu te openen.
2 Gebruik de numerieke toetsen (0-9) om de tracks of hoofdstukken direct in te voeren tanieke tracknummers met het getal "0" ervoor, bijvoorbeeld "09.").
3 Verplaats de cursor door op **OK** te drukken om START te selecteren en druk vervolgens op OK om de weergave van de programmering te starten.

SPECIALE DVD-FUNCTIES

De inhoud van DVD-videodisc controleren: **DVD MENU**
Op een disc kunnen voor titels eenhoofdstukken selectiemenu's zijn opgenomen. Met de menufunctie van de DVD kunt u in deze menu's selecteo maken. Druk op de toepasselijke nummertasten of markeer uw selectie met de tasten ▲, ▼, ◀ ▶ en druk vervolgens op **OK**.

Discmenu
Druk op **DVD MENU**. Het menu kan bijvoorbeeld bestaan uit-ondertitelen-als camerahoeken, opties voor geluiden taal en ondertiteling en hoofdstukken voor de titel.

De taal wijzigen
Druk op **AUDIO**. Als de huidige disc verschillende talsnjtes bevat, zet u dit op op het scherm.
Druk herhaaldelijk op **AUDIO** totdat u de gewenste taalsjnte hebt bereikt.

Ondertiteling
Druk op **SUBTITLE**. Als de huidige disc verschillende opties voor ondertiteling biedt, zet u dit op op het scherm.
Druk herhaaldelijk op **SUBTITLE** totdat u de gewenste optie voor ondertiteling hebt bereikt.

Tip
De hiervoor beschreven functies zijn afhankelijk van het feit of de disc taal- of ondertitelingsopties bevat.

ALGEMENE FUNCTIES

Een tweede volume aan/uit
- Als u het volume van de hoofdtelefoon te hard zet, kan dit uw gehoor beschadigen. Dit product kan geluiden produceren met een decibelniveau dat gehoor kan beschadigen, zelfs als u minder dan een minuut aan het gebruik wordt blootgesteld. Het hogere decibelniveau is bedoeld voor mensen die al slechter horen.
- De ingebouwde speler is voorzien van een hoofdtaken van zoen gewend aan hogere volumes. Als u dus gedurende langere tijd luistert, kan geluid dat u normaal in de oren klinkt, eigenlijk te luid en schadelijk voor uw gehoor zijn. Om u hiertegen te beschermen, dient u het volume op een veilig niveau te zetten voordat uw oren aan het geluid gewend raken en het vervolgens niet hoger te zetten.

Een veilig geluidsniveau instellen:
- Zet de volumeregeling op een laag niveau.
- Verhoog langzaam het volume totdat het aangenaam en duidelijk klinkt, zonder vervorming.

Langdurig luisteren zal gehoor schaden:
- Langdurige blootstelling aan geluid, zelfs op normaals, 'veilige' niveaus, kan gehoorbeschadiging veroorzaken.
- Gebruik uw apparatuur niet zo lang en neem een pauze zo zijn tijd.

Volg de volgende richtlijnen bij het gebruik van uw hoofdtelefoon:
- Luister op redelijke volumes gedurende redelijke perioden.
- Let erop dat u niet het volume aanpast wanneer uw oren aan het geluid gewend raken.
- Zet het volume niet zo hoog dat u uw omgeving niet meer hoort.
- Wees voorzichtig of gedurende de hoofdtelefoon niet in mogelijk gevaarlijke situaties gebruikt.
- Gebruik geen hoofdtelefoon tijdens het besturen van een motorvoertuig, fiets, skateboard enz. Dit kient mogelijk gevaren op in het verkeer en in te snel gebieden niet toegestaan.

BASISFUNCTIES

Een taal instellen voor OSD
Engels is de standaardtaal die op het scherm van de speler wordt weergegeven. U kunt voor de schermtaal van uw speler kiezen uit Engels, Frans, Duits.

Regio	Taalmogelijkheden voor OSD
Europa/Azië	Engels, Frans, Duits

1 Zet de schakelaar **POWER** op **ON** om de speler in te schakelen.
2 Druk op **SETUP** om het instellingsmenu te openen.
3 Selecteer **General Setup Page** en druk op **OK**.
4 Blader naar **OSD Language** en druk op **OK** om de opties te openen en druk op ▶ om een taal te kiezen voor OSD.
5 Selecteer de gewenste taal en druk op **OK**.

Een disc plaatsen en inschakelen:
1 Druk op **OPEN** om de lade te openen.
2 Plaats de gewenste disc met het etiket naar boven in de lade (dit geldt ook voor dubbelzijdige DVD's). Druk dat de disc op de juiste wijze in de ontspanning valt.
3 Doe de klep van de lade voorzichtig dicht.
4 Zet de schakelaar **POWER** op **ON** om de speler in te schakelen.

TIP
Tijdens het afspelen hoort u een normaal mechanisch geluid.

BASISFUNCTIES

Een DVD afspelen
Nadat u de speler hebt ingeschakeld, de disc hebt geplaatst en de klep van de lade hebt gesloten, start het afspelen automatisch. Op het scherm wordt het type van de geplaatste disc aangegeven. Mogelijk wordt u gevraagd een oudertitelniveau in te voeren. Als u de ▲, ▼, ◀, ▶ toetsen kunt u een keuze maken. Druk vervolgens op **OK**.

Note: Het is gebruikelijk dat DVD films op verschillende plaatsen be wereld op een ander tijdstip worden uitgebracht. Alle spelers hebben daarom een regionale, terwijl ook discs een regionale kunnen hebben. Als u een disc met een regionale code probeert te afspelen, zal u een melding van de regionale op het scherm. Die disc kan niet worden afgespeeld en dient te worden verwijderd.

Een audio- of video-CD afspelen
- Nadat u de speler hebt ingeschakeld, de disc hebt geplaatst en de lade hebt gesloten, zal u op het scherm het type van de disc, eventuele informatie over de inhoud.
- Als u een VCD afspeelt met MTV/Karaoke, dient u op de toetsen(0-9) om het nummer te selecteren en druk u op **OK** om het nummer af te spelen.

BASISFUNCTIES

MP3-disc afspelen
Voor MP3-CD's kunt u de volgende afspeelfuncties gebruiken. Raadpleeg voor meer informatie de bijbehorende wisaren door functies worden beschreven.

Volumeregeling, tracks overslaan, zoeken, herhalen, willekeurige volgorde enz.
Mischien dat sommige MP3-CD's, fare rifleemers alle situsjon afl.ttenend dat disco.
Quando sulla schermo viene visualizzato il simbolo "○" l'operazione non è consentita dal lettore del disco.

Functionement del telecomando
- Da non diversamente specificato, è possibile utilizzare il telecomando per effettuare tutte le operazioni. Orientare sempre il telecomando direttamente verso il lettore verificando che non siano presenti ostacoli sul percorso del raggio a infrarosso.
- Se presenti, è anche possibile utilizzare le chiavi corrispondenti sull'unità principale.

Navigazione dei menu
- Questo lettore è dotato di un sistema di navigazione dei menu utili per l'uso delle impostazioni e la scelta delle operazioni.
- Utilizzare i tasti di funzione per attivare o disattivare le operazioni corrispondenti.

PREPARAZIONE

- Extrare la batterie se si pensa di non utilizzare l'apparecchio per lungo tempo.

Connessioni

Collegamento delle cuffie
Collegare la cuffie al jack ⏚ (zie ⏚2 dell'unità)

Collegamento di apparecchiature aggiuntive
- Spegnere l'unità prima di collegarla ad apparecchiature aggiuntive.
- È possibile collegare il lettore alla TV o a un amplificatore per guardare DVD o esibirsi in un karaoke.

AV OUT
Connettere il dispositivo desiderato direttamente a questo terminale.

Collegamento	Video	Audio (sinistra)	Audio (destra)
Colore	Giallo	Bianco	Rosso

SPECIALE DVD FUNCTIES

De inhoud van DVD-videodisc controleren: **DVD MENU**
Op een disc kunnen voor titels eenhoofdtaken selectiemenu's zijn opgenomen. Met de menufunctie van de DVD kunt u in deze menu's selecteo maken. Druk op de toepasselijke nummertasten of markeer uw selectie met de tasten ▲, ▼, ◀, ▶ en druk vervolgens op **OK**.

Discmenu
Druk op **DVD MENU**. Het menu kan bijvoorbeeld bestaan uit-ondertitelen-als camerahoeken, opties voor geluiden taal en ondertiteling en hoofdtaken voor de titel.

De taal wijzigen
Druk op **AUDIO**. Als de huidige disc verschillende taalsjnte bevat, zet u dit op op het scherm.
Druk herhaaldelijk op **AUDIO** totdat u de gewenste taalsjnte hebt bereikt.

Ondertiteling
Druk op **SUBTITLE**. Als de huidige disc verschillende opties voor ondertiteling biedt, zet u dit op op het scherm.
Druk herhaaldelijk op **SUBTITLE** totdat u de gewenste optie voor ondertiteling hebt bereikt.

Tip
De hiervoor beschreven functies zijn afhankelijk van het feit of de disc taal- of ondertitelingsopties bevat.

FUNZIONI GENERALI

Spostamento su un altro titolo / brano / capitolo
Premere ripetutamente **AUDIO** per le seguenti opzioni audiono audio suivantes :

x1 Mono canale sinistro	x 2 Mono canale destro
x 3 Stereo	

ZOOM
La funzione Zoom consente di ingrandire l'immagine video e di visualizzare una panoramica dell'immagine ingrandita. Premere ripetutamente **ZOOM** per selezionare le seguenti opzioni di zoom.

Zoom x 1 - 2X	Zoom x 2 - 3X	
Zoom x 3 - 4X	Zoom x 4 - 6X	
Zoom x 5 - 8X	Zoom x 6 - 10	
Zoom x 7 - 12	Zoom x 8 - 15	
Zoom x 9 - visualizzazione normale		

Suggerimento
Durante la riproduzione di file JPEG, la sequenza è 100%, 125%, 150%, 200%, 50%, 75% e Normale.

REPEAT
Premere ripetutamente **REPEAT** per le seguenti opzioni di ripetizione:

Azione del DVD	Azione del MP3	Azione del CD	Azione del JPEG
x 1 ripeta il capitolo	ripeta una	ripeta il brano	ripeta una
x 2 ripeta titolo	ripeta cartella	ripeta tutto	ripeta tutto
x 3 ripeta tutto	annulla la ripetizione	annulla la ripetizione	annulla la ripetizione
x 4 annulla la ripetizione			

FUNZIONI SPECIALI DEL DVD

Riproduzione di un titolo
1 Premere **DVD MENU** per immettere il menu del titolo del disco.
2 Utilizzare ▲, ▼, ◀, ▶ o i tasti numerici (0-9) per selezionare un'opzione di riproduzione.
3 Premere **OK** per confermare l'operazione.

INTRODUZIONE

Informazioni sulla batteria incorporata ricaricabile

Precauzioni relative alla ricarica della batteria
1 Quando la batteria è completamente scarica (l'indicatore di alimentazione inizia a lampeggiare), ricaricarla immediatamente (indipendentemente dall'intenzione di utilizzarla o meno) per ottimizzare la durata.
2 Per ricaricare la batteria, collegare direttamente quanto lettore DVD alle prese AC. l'indicatore di carica si accenderà.

Uso e manutenzione della batterie ricaricabili
1 Per ricaricare le batterie, accertarsi di utilizzare solo l'adattatore AC incluso con il lettore.
2 Se la temperatura ambiente scende al di sotto dei 10xC o supera i 35xC, non viene garantita la massima efficienza di ricarica.
3 La durata di una batteria completamente carica quando al lettore DVD sono collegate delle cuffie è di circa 2,5 ore.

Formati dischi riproducibili
Oltre ai dischi DVD, è possibile riprodurre qualsiasi formato di CD video o CD audio (inclusi CDR, CDRW, DVDuR e DVDuRW).

Video DVD
In base al contenuto del CD (filmati, videoclip, spettacoli, ecc.), è possibile che ogni disco sia identificato da uno o più titoli e che ciascun titolo contenga più capitoli. Per semplificare e facilitare l'accesso ai contenuti del disco, il lettore conserva di ciascuna titolo o titolo e capitolo.

CD con file JPEG
Questo lettore consente di visualizzare foto in fermo immagine JPEG.

ALLGEMENE FUNCTIES

Naar een andere titel, track of een ander hoofdstuk gaan
Wanneer een film meer dan een titel of track bevat, kunt u als volgt naar een andere titel, track of een ander hoofdstuk gaan
- Druk tijdens de afspelen kort op ⏮ om de huidige titel, de huidige track of het volgende hoofdstuk te selecteren.
- Druk tijdens het afspelen kort op ⏭ om naar de vorige titel, track of het vorige hoofdstuk te gaan.
- Als u rechtstreeks naar een titel, track of hoofdstuk wilt gaan, kunt u met de nummertasten (0-9) het betreffende nummer opnemen.

Search (Zoeken)
Druk herhaaldelijk op ▶ om de volgende opties voor vooruit zoeken te kiezen:
Druk herhaaldelijk op ◀ om de volgende opties voor achterwaarts zoeken te kiezen:

2 X achteruit	2 X vooruit
4 X achteruit	4 X vooruit
8 X achteruit	8 X vooruit
16 X achteruit	16 X vooruit
32 X achteruit	32 X vooruit
normale snelheid	normale snelheid

Druk op **OK** of ▶II om weer normaal af te spelen.

ALLGEMENE FUNCTIES

De audio-uitgang wijzigen (VCD/CD)
Druk herhaaldelijk op **AUDIO** om de volgende audio-opties te kiezen.

x 1 Mono links	x 2 Mono rechts
x 3 Stereo	

ZOOM
Met de zoomfunctie kunt u videobeelden vergroten en door het vergrote beeld schuiven. Druk herhaaldelijk op **ZOOM** om de volgende zoomopties te kiezen.

Zoom x 1	Zoom x 2	2X
Zoom x 3	Zoom x 4	4X
Zoom x 5	Zoom x 6	6X
Zoom x 7	Zoom x 8	8X
Zoom x 9	Zoom x 10	10
Zoom x 11	Zoom x 12	12
Zoom x 13	Normal beeld	

Tip
Tijdens de weergave van JPEG-bestanden op diase knop drukt, kunt u kiezen tussen 17 mod voor het afspelen van diapresentaties.

PROGRAM (PROGRAMMA)
1 Druk tijdens de weergave op **PROGRAM** op de afstandsbediening om een programmeermenu te openen.
2 Gebruik de numerieke toetsen (0-9) om de tracks of hoofdtaken direct in te voeren tanieke tracknummers met het getal "0" ervoor, bijvoorbeeld "09.").
3 Verplaats de cursor door op **OK** te drukken om START te selecteren en druk vervolgens op OK om de weergave van de programmering te starten.

SPECIALE DVD FUNCTIES

Een titel afspelen
1 Druk op **DVD MENU** om het titelmenu van de disc te openen.
2 Gebruik ▲, ▼, ◀, ▶ of de numerieke toetsen (0-9) om uw keuze te selecteren.
3 Druk op **OK** om te bevestigen.

SETUP (INSTELLINGEN)

Om nog meer plezier te hebben van de speler kunt u in het menu **SETUP** (INSTELLINGEN) de instellingen naaaknang op uw wenses aanbrengen. Markeer uw selectie met de tasten ▲,▼,◀,▶ en druk vervolgens op **OK**.

1 Druk op **SETUP** 12 met een kort tijd te kiezen.
2 Markeer de gewenste selectie met de tasten ▲, ▼.

Wanneer de cursor deze instellingen markeert, drukt u op **OK** om:

ALGEMENE INSTELLINGEN	weergave- en andere opties te selecteren
Instelang. Video	video opties selecteren
Instelang. Wachtwoord	wachtwoordopties te selecteren
Voorkeuzepag	afspeelvoorkeuren te selecteren

3 Druk op ▶ om de huidige instelling af te breken of terug te keren naar het vorige menuniveau.
4 Druk op **SETUP** om het menu te verlaten.

ALGEMENE INSTELLINGEN
Wanneer de cursor deze instellingen markeert, drukt u op **OK** om:

Angla Mark (Hoekmarkering)	weergaveopties voor hoekmarkering selecteren
OSD LANG (TAAL OSD)	de weergavetaal op het scherm te selecteren
SCREEN SAVER	opties voor schermbeveiliging te selecteren
Last Memory (Laatste geheugen)	laatste afspeelgegevensopties selecteren

Druk op ◀ om de huidige instelling af te breken of terug te keren naar het vorige menuniveau.

Opmerkingen: Controleer vooraltijd u die tantzen ▲,▼ gebruikt om de gewenste hoekmarkering te selecteren of die disc is opgenomen met een hoekmarkering en of u de optie voor hoekmarkering in het systeemmenu hebt ingeschakeld.

SETUP (INSTELLINGEN)

Video Setup Page (Instelpag. Video)
Wanneer de cursor deze instellingen markeert, drukt u op **OK** om:

TV Type (TV-type)	De videostandard van eisene TV te selecteren
TV Display (TV scherm)	De weergaveverhouding te selecteren
Sharpness (Scherpte)	De scherpte te selecteren
Brightness (Helderheid)	De helderheid te selecteren
Contrast	Het contrast te selecteren
Gamma	Het gamma-niveau te selecteren

Password Setup Page (Instelpag. Wachtwoord)
Wanneer de cursor deze instellingen markeert, drukt u op **OK** om:

Password	het bestaande wachtwoord te wijzigen (standaardinstelling: 3308)

Druk op ◀ om de huidige instelling af te breken of terug te keren naar het vorige menuniveau.

Note: Parental options are only selectable when password mode is deactivated.

Preference Page (Voorkeurpagina)
Wanneer de cursor deze instellingen markeert, drukt u op **OK** om:

Audio	opties voor de gesproken taal te selecteren
Subtitle	opties voor de taal van de ondertiteling selecteren
Disc Menu	opties voor kinderslot selecteren
Parental	opties voor kinderslot selecteren
Default	fabrieksinstellingen te herstellen

Druk op ◀ om de huidige instelling af te breken of terug te keren naar het vorige menuniveau.

PROBLEMEN OPLOSSEN

Als de DVD-videospeler niet naar behoren werkt, raadpleeg dan eerst de volgende checklist. Mischien helpt u iets over het hoofd gezien.

WAARSCHUWING
Probeer in geen geval iets zelf te repareren, anders vervalt de garantie van de speler. Open de speler niet, omdat u er de ondersteunde Gat aangegeven punten voorzie u het toestel ter reparatie geeft.Als u het problem niet met behulp van deze aanwijzingen kunt oplossen, neem dan contact op met uw leverancier of service-organisatie.

Verschijnsel	Oplossing
Geen stroom	- Controleer of beide stekkers van het hoofdtoestel goed zijn aangesloten - Controleer of er spanning op het stopcontact is door een ander apparaat eerst aan te sluiten - Controleer of de ingebouwde batterij leeg is. - Controleer of de adaptatiepe op de juiste wijze is angesloten.
Vervormd beeld	- Kijk of er vingerafdrukken op de disc staan en wrijf de disc van binnen naar buiten schoon met een zachte doek. - Het beeld is soms lichtelijk vervormd. Dit is geen defect.
Geheel vervormd beeld / geen kleur op de TV-scherm	- De PAL-instelling kan verkeerd zijn. Zorg ervoor dat de instelling van de TV overeenstemt met de instelling van de speler.
Geen geluid	- Controleer de audioaansluitingen. Als u een hifi-versterker gebruikt, probeer dan een anders geluisdoron.

PROBLEMEN OPLOSSEN

Verschijnsel	Oplossing
Disc kan niet worden afgespeld	- Controleer of de disc met het etiket naar boven is geplaatst. - Reinig de disc. - Probeer een andere disc om te controleren of de hoofdpe disc is beschadigd.
De speler reagoert niet op de afstandsbediening	- Richt de afstandsbediening rechtstreeks op sensor aan de voorkant van de speler. Zorg ervoor dat het signaalpad niet wordt belemmert door obstakels. Controleer of ernyang de batterijen.
Vervormd of zwart-wit beeld bij DVD	- Gebruik alleen discs die zijn gefarmatteerd in overeenstemming met de gebruikte TV-pad (PAL/NTSC).
De speler reagoert tijdens het afspelen op geen enkele opdracht	- De disc staat geen bediening toe. - Raadpleeg de instructies voor bediening tijdens het afspelen in de documentatie van de disc.
De speler voelt warm	- Wanneer de speler gedurende langere tijd in aan gebruik is, wordt de buitenkant warm. Dit is normaal.
Het scherm wordt donkerder- als de adapter uit het stopcontact wordt gehaald.	- Het apparaat beschaart hierdoor energie zodat de batterij langer meegaat. Dit is normaal. Pas de helderheid aan met de draaiknop voor de helderheid.

Dit apparaat voldoet aan de radio-ontstoringseisen van de Europese Unie.

NOTES

NOTES

NOTES

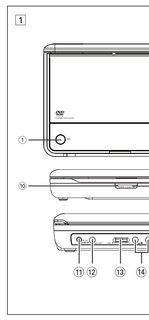

Svenska FUNKTIONSÖVERSIKT

Knappar på huvudenheten (Se figur 1)

1 **OPEN** .....Öppnar skivfacket så att du kan sätta i eller ta ur en skiva.
2 **OK** .....Bekräftar val.
3 **▲, ▼, ◄, ►** .....Blädra i en meny.
I läge ► Gör bakåt/framåt på en skiva i olika hastigheter.
4 **SETUP** .....Öppna eller stäng systemmenyn.
5 **MENU** .....Öppna eller stäng skivans innehållsmeny.
6 **⏮ / ⏭** .....Hoppa till föregående/nästa kapitel, spår eller titel.
7 **►II** .....Starta eller avbryt uppspelning.
8 **■** .....Stoppa uppspelningen eller ta bort ett program.
9 **IR** .....IR-sensor för fjärrkontroll.
10 **POWER and CHG**. Strömmen och laddningslampan.
11 **AV OUT** .....Ljud-/Video-utgång.

Spelarens vänstra sida (Se figur 1)

12 **STANDBY** .....Strömstyrka.
13 **AV OUT** .....Ljud-/Video-utgång.

FUNKTIONSÖVERSIKT

14 **VOLUME** .....Volymkontroll...
15 **◄1 / ►1** .....Hörlursuttag.
16 **ON/OFF** .....Sätter på/stänger av spelaren.

Fjärrkontroll (Se figur 2)

17 **SETUP** .....Öppna eller stäng systemmenyn.
18 **DVD MENU** .....Öppna eller stäng skivans innehållsmeny.
19 **▲, ▼, ◄, ►** .....Blädra i en meny.
I läge ► Gör bakåt/framåt på en skiva i olika hastigheter.
20 **OK** .....Bekräftar val.
21 **PROGRAM** .....Öppna programmen.
22 **DISPLAY** .....Visa information på TFT-skärmen vid uppspelning.
23 **PREV/NEXT ⏮ / ⏭** .....Hoppa till föregående/nästa kapitel, spår eller titel.
24 **PLAY/PAUSE ►II**. Starta eller avbryt uppspelning.

FJÄRRKONTROL

25 **STOP ■** .....Stoppa uppspelning för att ta bort ett program.
26 **TITLE** .....Display the disc title
27 **Numeric Keypad (0-9)**. Siffertangent.
28 **REPEAT** .....Upprepa kapitel/spår/titel
29 **A-B** .....Upprepa uppspelning av ett visst avsnitt på en skiva.
30 **ZOOM** .....Förstora eller förminska ett foto eller en aktiv bild på TFT-skärmen.
31 **SUBTITLE** .....Välj ett språk för undertexten.
32 **AUDIO** .....Välj språk för ljudet vid uppspelning av en DVD-skiva eller ett ljudspår (stereo, mono-vänster eller mono-höger) vid uppspelning av en VCD/CD-skiva.

VARNING!
Att använda kontroller eller inställningar eller att utföra funktioner på ett annat sätt än det nämns kan förorsaka, att man utsätts för farlig strålning eller annan farlig påverkan.

INLEDNING

Bättre DVD-spelare
Den bärbara DVD-spelaren spelar upp digitala videoskivor som uppfyller den universella DVD-videostandarden. Du kan njuta av fullängdsfilmer med verklig bildskärpa och stereo- eller flerkanalsljud (ljud-återgivande på skivan och uppspelningsinställningar).
Alla unika funktioner för DVD-video, som vid av-spärk för ljudspår och undertext, och av olika kameravinklar (återgen beroende på skivan), ingår. Dessutom kan du med hjälp av föräldrakontrollen bestämma vilka skivor barnen kan titta på. Du kommer att njuta av högupplösbarhetande enkel att, använda med skärmsvep och tackvärdsnivåt tillsammans med fjärrkontrollen.

Packa upp
Först kontrollerar och identifierar du innehållet i förpackningen enligt listan nedan:
• Bärbar DVD-spelare • Fjärrkontroll
• Bilsäkerhet (12V) • Nätadapter
• Audio / Video cable • Användarhandbok
• Garanti • Snabb Start Guide
• AC power adaptor, DSA-9W-05F (DVD) or AF4132 (PHLIPS)

Placering
• Placera spelaren på en stadig, plan yta.
• Håll den bärbara DVD-spelaren borta från direkt solljus.
• Om du för problem med att spela upp CD-/DVD-skivor på spelaren kan du försöka använda en engångsfuge-CD-/DVD-skiva som finns i handeln till att rengöra linsen innan du lämnar in spelaren för reparation. Andra rengöringsmedel kan förstöra linsen.
• Håll alltid skivskublen stängd så att inte linsen blir dammig.
• Linsen kan bli immig om spelaren plötsligt flyttas från en kall till en varm miljö. Det går då inte att spela upp CD-/DVD-skivor. Lät spelaren stå på ett varmt ställe tills fukten avdunstar.

VARNING!
Att använda kontroller eller inställningar eller att utföra funktioner på ett annat sätt är det nämns kan förorsaka, att man utsätts för farlig strålning eller annan farlig påverkan.

INLEDNING

Om det inbyggda uppladdningsbara batteriet

Säkerhetsåtgärder vid batteriladdning
1 När batteriet är helt uttömt (strömindikatorn blinkar som varning) ska batteriet omedelbart laddas (eavset om du tänker använda batteriet eller inte) för att maximera batteriets livslängd.
2 Ladda batteriet genom att anslutna DVD-spelaren direkt till ett vägutbrottsuttag så att laddningsindikatorn aktiveras.

Använda och bevara upladdningsbara batterier
1 Se till att du alltid använder den rekommenderade sonen levereras med spelaren när batterierna ska laddas.
2 Effektiviteten hos upladdningsbara batterier sjunker när den omgivande temperaturen sjunker under 15 oC eller överstiger 35 oC.
3 Ett fullladdat batteri håller ungefär 2,5 timmar när förhållare är anslutna till DVD-spelaren.

Spellbara skivformat
Förutom DVD-videoskivor kan du även spela upp alla sorters video-CD- och ljud-CD-skivor (inklusive CDR, CDRW, DVD±R och DVD±RW).

DVD-Video
Beroende på materialet på skivan (en film, videoklipp, en dramaserie osv.) kan skivorna ha en eller flera lyttar och vaps tilsammans med det bokade. Med den här spelaren kan du enkelt och bekvämt flytta mellan titlar och även mellan kapitel.

CD-skiva med JPEG-filer
Du kan även visa JPEG-exifbilder på spelaren.

INLEDNING

On det inbyggpuda uppladdningsbara batteriet

Säkerhetsåtgärder vid batteriladdning
1 När batteriet är helt uttömt (strömindikatorn blinkar som varning) ska batteriet omedelbart laddas (eavset om du tänker använda batteriet eller inte) för att maximera batteriets livslängd.
2 Ladda batteriet genom att anslutna DVD-spelaren direkt till ett vägutbrottsuttag så att laddningsindikatorn aktiveras.

Använda och bevara upladdningsbara batterier
1 Se till att du alltid använder den rekommenderade sonen levereras med spelaren när batterierna ska laddas.
2 Effektiviteten hos upladdningsbara batterier sjunker när den omgivande temperaturen sjunker under 15 oC eller överstiger 35 oC.
3 Ett fullladdat batteri håller ungefär 2,5 timmar när förhållare är anslutna till DVD-spelaren.

Spellbara skivformat
Förutom DVD-videoskivor kan du även spela upp alla sorters video-CD- och ljud-CD-skivor (inklusive CDR, CDRW, DVD±R och DVD±RW).

DVD-Video
Beroende på materialet på skivan (en film, videoklipp, en dramaserie osv.) kan skivorna ha en eller flera lyttar och vaps tilsammans med det bokade. Med den här spelaren kan du enkelt och bekvämt flytta mellan titlar och även mellan kapitel.

CD-skiva med JPEG-filer
Du kan även visa JPEG-exifbilder på spelaren.

INTRODUKTION

Om det indbyggede, genopladelige litium-batteri

Forholdsregler ifm. genopladning af batteriet
1 Når batteriet er helt afladet (indikatoren blinker som forvarsel), skal du straks genoplade det (uanset om du har i sinde at bruge det eller ej) for at maksimere batteriets levetid.
2 Batteriet oplades ved at tilslutte denne DVD-afspiller direkte til stikkontakten, så længe opladningslampen.

Anvendelse og vedligeholdelse af dine genopladelige batterier
1 Sørg for, at du altid kun benytter den medfølgende AC-adapter til at genoplade dine batterier.
2 Effekten af genopladningen nedsættes ved omgivende temperaturer på under 15o C og over 35o C.
3 Et fuldt opladet batteri holder ca. 2,5 time, når der er tilsluttet forholdsvise til DVD-afspilleren.

Diskformater, der kan afspilles
Udover dvd-videodisk kan du også afspille alle video-cd'er og audio-cd'er (inklusive CDR, CDRW, DVD±R og DVD±RW).

Dvd-video
Afhængigt af materialet på disken (film, videoklip, drama osv.) kan der findes flere lyd- og undertekstsprog og vinkler. Med denne afspiller kan du nemt og hurtigt skifte mellem titler og kapitler.

Cd med JPEG-filer
Du kan også vise JPEG-exif-billeder på denne afspiller.

INTRODUKTION

Om barbare dvd-afspiller
Den bærbare dvd-afspiller afspiller digitale videodisks, der overholder den gældende dvd-video-standard. Nu kan du se film i fuld længde i vaske biografkvalitet og stereo eller flerkanalslyd (afhængigt af disken og dine indstillinger for afspilning).
Dvd-videos enestående funktioner, som f.eks. valg af lydspor og sprog for underskifter, samt forskellige kameravinkler (endnu en gang afhængigt af disken) falger med.
Dersidener kan du med barnesikring sikre dig, hvilke disks dine børn ser. Med On-Screen Display og afspilleroplysninger i kombination med fjernbetjeningen er afspilleren utrolig nem at betjene.

Udpakning
Kontroller og identificer først indholdet af pakken, således:
• Bærbar dvd-afspiller • Fjernbetjening
• Bilsæbejle (12V) • Audio / videokabel
• Brugervejledning • Garanti
• Hurtig Start Guide, du hurtigt i Gang
• Dokumentationsæbejle, DSA-9W-05 F (DVD) OR AF4132 (PHILIPS)

Placering
• Placer afspilleren på en stabil og flad overflade.
• Holdt den vaks fra vammepåvirkninger og direkte solhys.
• Hvis afspilleren ikke kan læse cd'er/dvd'er korrekt, kan du prøve at benytte en rense-cd / dvd til at rense linsen, før du afleverer afspilleren til reparation. Andre rensemedier kan ødelægge linsen.
• Holdt altid lågen til disken lukket for at holde støv væk fra linsen.
• Linsen kan dugge til, hvis afspilleren pludseligt flyttes fra kolde til varme omgivelser. Dg så kan du ikke afspille en cd / dvd. Lad afspilleren stå i varme omgivelser, indtil fugtigheden fordamper.

ADVARSEL!
Brug af betjeningsenheder eller justeringer eller gennemførelse af procedurer andre end dem, der er beskrevet i denne vejledning kan resultere i at man udsættes for farlige stråler eller andre farlige former for vaks.

FORBEREDELSER

Strømforsyning

Sådan anvender AC/DC-adapteren
Tilslut den medfølgende adapter til enhedens og strømforsyningen (som vist).

Tips
Fjernet omgivelser af beskadige afspillerens skal du slukke den, inden du tilslutter eller frakobler AC-adapteren.

Sådan kruger du biladapteren
Tilslut biladapteren til enhedens og bilens cigarettændertrekk.

Tips
For at undgå skade på afspilleren, skal du slukke for den, før du kobler eller afbryder din bilsæbejle.

• Hvis du tilslutter den med adapteren til bilens stren (cigarettænder), skal du sikre dig, at adapterens enhedens kræver 10 bilens spænding.
• Sørg for, at temperaturen er under 35o C, når DVD afspillerne er tilsluttet DC 10,8 V i en bil.

Sådan får du strøm på fjernbetjeningen
1 Åbn batterirummet. Fjern den beskyttende plastik inden brug.
2 Isæt 1 x litium 2Ø batteri i type CR2032, og luk batterirummet.

ADVARSEL!
- *Batterier indeholder kemiske stoffer, og de skal derfor bortskaffes på forsvarlig vis.*
- *Der kan opstå eksplosionsfare, hvis batteriet sætte forkert. I tilfælde kun at erstatte det med tilsvarende type.*
- *Fjernet batteri af batteriet kan frøbage elektrisk/elektronisk udstyr og vi anbe at tage det af batterierne til at genbruge.*

FORBEREDELSER

- Fjern batterierne, hvis apparatet ikke skal anvendes i længere tid.

Tilslutninger

Sådan tilslutnes hovedtelefoner
Tilslut hovedtelefonerne til stikket ◄1 eller ►1.

Tilslutning af yderligere udstyr
• Sluk for apparatet, inden du tilslutter andet udstyr.
• Du kan tilslutte afspilleren til et tv eller en forstærker for at se dvd'er eller tonge karaoke.

AV OUT
Tilslut den ønskede enhed direkte til denne enhed.

Tilslutning	Video	Audio (Venstre)	Audio (Højre)
Farve	Gul	Hvid	Rød

GENERELL INFORMASJON

Hvor skal du plassere høyttalerne?
Bruk av surround-lydeffekter med lydsystem kan skape harsiske. Dette er grunn som kan forbedre lyd med bedre deutsbevelser, at det kan forårsaage hørescader for en normalt hørende person, også selv om det kun foregår i mindre grad av normal. Du bør derfoskuddsvarer er for at maskinene de personer, der allerede lider af nedsat hørelse.
Lyd er svagt. Øk lydstyrken ved at vine ørene og vent et par sekunder, inntil hørsel og tilpasse eig en mere kraftig lydstyrke. Ta dvd, der eller længere tids lytning forskriver normalt, som faktisk varer meget høj og skadelig for hørelsen. Hvis du vil undgå det, kan du indstille lydstyrken til en fornuftig niveau, før den forøvrige vermer og til lydstyrken, og så lade vaere med at øke op.

Sådan indstiller lydstyrken til et fornuftigt niveau:
1 Sørg for, at du ikke er for tæt på højtalerne.
• Og jongeren lydstyrken, til den når et behageligt niveau, hvor du kan høre tøjen tilstrækkelig.

Undlad at lytte i for lange perioder ad gangen:
• For lang tids udsættelse for høje lydniveauer, selv ved et fornuftigt niveau, kan også forårsage hørescadsertelse.
• Lad ikke ørerne blive udsat for en fornuftig måde, og holt pasende pause.

Overhold følgende retningslinjer, når du anvender dine hovedtelefoner:
• Lyd ved en fornuftig lydstyrke i kortere tidsrum.
• Vær omhyggelig med ikke at justere på lydstyrken underway, da din hørelse kan tilpasse sig til det.
• Undlad at økse så høj lyd for lyden, at du ikke kan høre, hvad der foregår omkring dig.
• Du bør vaere ekstra forsigtig eller skalle midlertidigt i potentielt farlige situationer.
• Undlad at bruge hovedtelefonerne, mens du fører et motorisseret køretøj, cykler, eller ikke gør skateboard eller rulleskøjter i trafikken. Desuden er det ulovligt i mange områder.

GENERELL INFORMASJON

Håndtering af disken
• Du må ikke sætte papir eller tape direkte på disken.
• Hold disken ved kanten eller sofra og vaskes.
• Fingerpudsmærke i en kassette, når de ikke er i en hanger.
• Disken kan rengøres, ved at du tørrer den af med en blød, fugtig en ikke lluk.

Om håndtering af LCD-skærmen
LCD-skærmen er fremstillet vha. avanceret teknologi. Du kan muligvis se små sorte punkter og/eller lysstyrkestreg, der fremvises som lysende farver op på LCD-skærmen. Dette er en almindelig resultat af fremstillingsprocessenog ikke en fejl ved produkten.

Miljømæssig information
Undgå at materialerne af emballagen non necessaire. Il materiale d'imballaggio può essere facilmente separato in tipi: cartone, polistirene, PET e plastica. L'apparecchio contiene materiali che può essere riciclato se smontato da un'azienda specializzata. Si prega di osservare i regolamenti locali riguardanti lo smaltimento di materiali da imballaggio,batterie esaniche e vecchi apparecchi.

Copyright information
Dette produkt indeholder kopibeskyttelsesteknologi, der er beskyttet af visse amerikanske patentrettigheder og andre ophavsrettigheder. Det er ikke lovligt at bruge denne kopibeskyttelsesteknologi uden tilladelse fra Macrovision Corporation. Det er ikke lovligt at bruge den med andre ophavsrettigheder. Det er ikke lovligt at bruge den med andre ophavsrettigheder. Det er ikke lovligt at bruge den med andre ophavsrettigheder