Portable DVD Player PET705

Gebruikershandleiding
Manuale per l'utente
Manual do usuário
Uživatelské příručky

PHILIPS

Nederlands — OVERZICHT VAN DE FUNCTIES

Bediening op het apparaat (zie afbeelding 1)

1. ▲, ▼, ◀, ▶ ...... Cursor omhoog/omlaag/links/rechts
   OK ...... Bevestigt de selectie
   SETUP ...... Systeem installeren
   MENU ...... Geeft de pagina MENU weer
   MONITOR ...... Selecteert de displaymodus
   OSD ...... OSD aan/uit
2. **II** ...... Onderbreekt het afspelen
   ▶ ...... Start/hervat het afspelen
   ■ ...... Druk tweemaal om het afspelen stop te zetten
   ⏮ / ⏭ ...... Voor vorige (⏮) of volgende (⏭) hoofdstukken, tracks of titels
3. ⏏ **OPEN** ...... Opent de lade om een disc te plaatsen of te verwijderen

Voorkant van de speler (zie afbeelding 1)

4. **POWER/CHG** ...... Indicator voor voeding en opladen
   IR Sensor ...... Infraroodsensor voor de afstandsbediening

Linkerkant van de speler (zie afbeelding 1)

5. **ON . POWER . OFF** ...... Aan-/uitschakelaar

Rechterkant van de speler (zie afbeelding 1)

6. **VOLUME** ...... Volumeregeling
7. **PHONES 1 & 2** ...... Aansluiting hoofdtelefoon
8. **A/V OUT** ...... Audio / Video uitgangaansluiting naar TV
9. **COAXIAL** ...... Aansluiting digitale audio-uitgang (coaxiaal)
10. **DC IN 9V** ...... Aansluiting netvoeding

AFSTANDSBEDIENING

Afstandsbediening (zie afbeelding 2)

1. ▲, ▼, ◀, ▶ ...... Cursor omhoog/omlaag/links/rechts
   OK ...... Bevestigt de selectie
2. **VOL+ / -** ...... Volumeregeling
3. ⏮ / ⏭ ...... Voor vorige (⏮) of volgende (⏭) hoofdstukken, tracks of titels
   II ...... Onderbreekt het afspelen
   ▶ ...... Start/hervat het afspelen
   ■ ...... Druk tweemaal om het afspelen stop te zetten
   ◀◀ / ▶▶ ...... Achteruit zoeken (◀◀) of vooruit zoeken (▶▶)
4. **OSD** ...... **OSD** aan/uit
   I▶ ...... In slow motion
5. **AUDIO** ...... Selectie gesproken taal
   ZOOM ...... Vergroot het videobeeld
6. **A > B** ...... Een reeks in een titel herhalen of een aantal keren herhalen
   PLAY-MODE ...... Selecteert de afspeelvolgorde-opties
7. **0 - 9** ...... Numeriek toetsenblok

AFSTANDSBEDIENING

Afstandsbediening (zie afbeelding 2)

8. **MUTE** ...... Schakelt het volume van de speler uit
   REPEAT ...... Herhaalt hoofdstuk/titel/disc
9. **RETURN** ...... Voor VCD-menupagina
   ANGLE ...... Selecteert de DVD-camerahoek
10. **SUBTITLE** ...... Selectie taal voor ondertiteling
    LANGUAGE ...... Taalselectie
11. **MENU** ...... Geeft de pagina MENU weer
12. **SETUP** ...... Opent het menu SETUP (INSTELLINGEN)
13. **Infrarode aansluiting**
14. **Batterijhouder**

LET OP!
Het gebruik van de toetsen en regelingen of het toepassen van de aanwijzingen anders dan hier beschreven, kan leiden tot blootstelling aan gevaarlijke straling of tot onveilige werking.

PET705

CLASS 1
LASER PRODUCT

Be responsible
Respect copyrights

Specifications are subject to change without notice.
Trademarks are the property of Koninklijke Philips Electronics N.V. or their respective owners
2005 © Koninklijke Philips Electronics N.V. All rights reserved.
http://www.philips.com

Printed in China

ALGEMENE INFORMATIE

Voedingsbronnen

Dit apparaat werkt via de meegeleverde netspanningsadapter, de autoadapter of via oplaadbare batterijen.

- Zorg dat de ingangspanning van de netspanningsadapter overeenkomt met de plaatselijke netspanning. Anders kunnen de netspanningsadapter en het apparaat beschadigd raken.
- Raak de netspanningsadapter nooit met natte handen aan, zodat u niet het risico loopt een elektrische schok te krijgen.
- Zorg als u de autoadapter aansluit op de sigarettenaansteker dat de ingangsspanning van de adapter gelijk is aan de accuspanning van de auto.
- Haal de netspanningsadapter uit het stopcontact en verwijder het batterijdeel als u de speler gedurende langere tijd niet gebruikt.
- Trek de netspanningsadapter altijd aan de stekker uit het stopcontact. Trek niet aan het snoer.

Veiligheid en onderhoud

- Haal het apparaat niet uit elkaar. Laserstralen vormen een gevaar voor de ogen. Reparatie of onderhoud mag uitsluitend door gekwalificeerd servicepersoneel worden uitgevoerd.
- Haal de netspanningsadapter direct uit het stopcontact als er vloeistof of een voorwerp in het apparaat terechtkomt.
- Laat het apparaat niet vallen en pas op voor hevige schokken; dit kan storingen veroorzaken.
- Gehoorbescherming: Luister met een normaal volume. Het gebruik van een hoofdtelefoon bij een hoog volume kan leiden tot gehoorbeschadiging.
- Belangrijk (voor modellen met meegeleverde hoofdtelefoon): Philips garandeert uitsluitend dat de originele hoofdtelefoon die wordt meegeleverd voldoet aan de normen inzake maximaal geluidsniveau zoals voorgeschreven door de regelgevende instanties. Als de originele hoofdtelefoon aan vervanging toe is, raden we u aan een identiek origineel model te bestellen bij uw dealer.
- Verkeersveiligheid:gebruik het apparaat niet terwijl u autorijdt of fietst,om ongelukken te voorkomen.
- Stel het apparaat niet bloot aan hoge temperaturen of direct zonlicht.
- De speler is niet waterbestendig. Zorg dat het apparaat niet in water terechtkomt. Als er water in de speler komt, kan dit aanzienlijke schade veroorzaken.
- Geen schoonmaakmiddelen gebruiken die alcohol, ammoniak, benzeen of schuurmiddelen bevatten omdat hierdoor het apparaat beschadigd kan worden
- Raak de lens niet aan!

Nota: Wanneer de speler gedurende langere tijd in gebruik is, wordt de buitenkant warm. Dit is normaal.

1

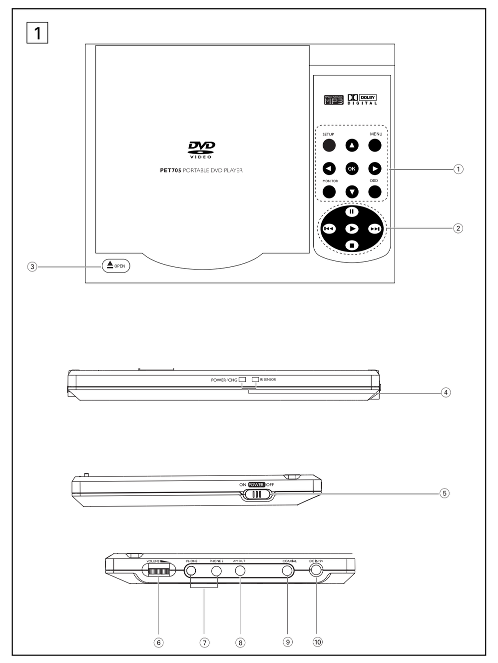

2

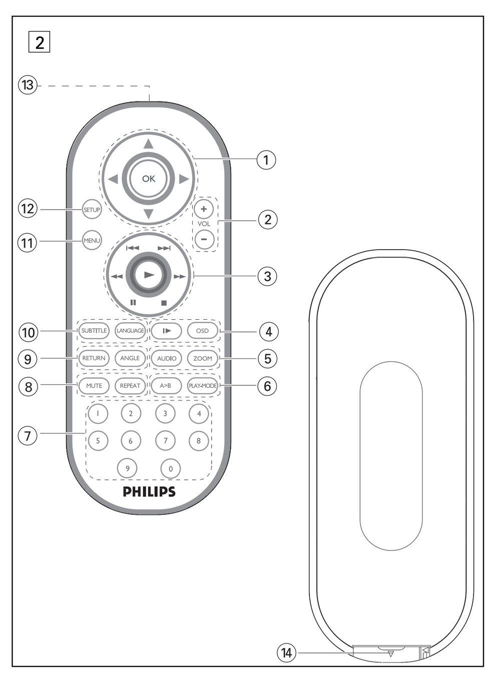

1

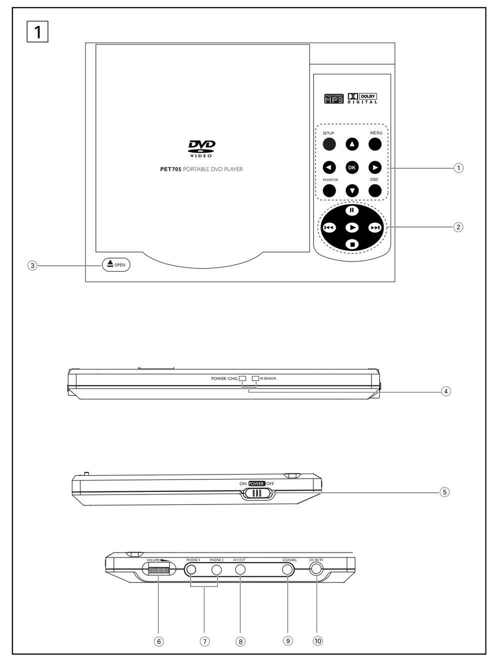

Português — VISÃO GERAL FUNCIONAL

Controles principais da unidade (vide figuras 1)

① ▲, ▼, ◄, ►..........Cursor para cima / para baixo / para a esquerda / para a direita
OK..........Confirma a seleção
SETUP..........Configuração do sistema
MENU..........Exibe a página MENU
MONITOR..........Seleciona o modo de exibição
OSD..........**OSD** (Exibição na tela) ligado / desligado

② **II**..........Pausa a reprodução
►..........Inicia / retoma a reprodução
■..........Pressione duas vezes para parar a reprodução
⏮ / ⏭..........Para capítulos, faixas ou títulos anteriores (⏮) ou próximos (⏭)

③ ⏏ **OPEN**..........Abre a porta do disco para inserção ou remoção de um disco

Frente do aparelho (vide figuras 1)

④ **POWER/CHG**..........Indicador de energia e de carga
IR Sensor..........Sensor remoto

Esquerda do aparelho (vide figuras 1)

⑤ **ON . POWER . OFF**..........Alterna o aparelho entre os modos ligado e desligado

Direita do aparelho (vide figuras 1)

⑥ **VOLUME**.......... Ajustar o volume
⑦ **PHONES 1 & 2**.......... Tomada para auscultadores
⑧ **A/V OUT(SAÍDA DE A/V)**..........Tomada de saída Áudio/Vídeo para a televisão
⑨ **COAXIAL**..........Tomada de saída de áudio digital (coaxial)
⑩ **DC IN 9V**..........Soquete de alimentação

CONTROLE REMOTO

Controle remoto (vide figuras 2)

① ▲, ▼, ◄, ►..........Cursor para cima / para baixo / para a esquerda / para a direita
OK..........Confirma a seleção
② **VOL+ / -**..........Ajustar o volume
③ ⏮ / ⏭..........Para capítulos, faixas ou títulos anteriores (⏮) ou próximos (⏭)
II..........Pausa a reprodução
►..........Inicia / retoma a reprodução
■..........Pressione duas vezes para parar a reprodução
◄◄ / ►►..........Pesquisa de trás para frente (◄◄) ou pesquisa de frente para trás (►►)
④ **OSD**..........**OSD** (Exibição na tela) ligado / desligado
I►..........Câmera lenta
⑤ **AUDIO**..........Seletor de idioma de áudio
ZOOM..........Amplia a imagem no vídeo
⑥ **A > B**..........Para repetir ou reiniciar uma seqüência em um título
PLAY-MODE..........Seleciona opções de ordem de reprodução
⑦ **0 - 9**..........Teclado numérico

CONTROLE REMOTO

Controle remoto (vide figuras 2)

⑧ **MUTE**..........Corta o som do aparelho
REPEAT..........Repete o capítulo / título / disco
⑨ **RETURN**..........Para a página de menus do VCD
ANGLE..........Seleciona o ângulo da câmera do DVD
⑩ **SUBTITLE**..........Seletor de idioma das legendas
LANGUAGE..........Seletor de idioma
⑪ **MENU**..........Exibe a página MENU
⑫ **SETUP**..........Entra no menu SETUP (CONFIGURAÇÃO)
⑬ **Porta de infravermelhos**
⑭ **Compartimento das pilhas**

CUIDADO!
A utilização de comandos ou ajustes ou a execução de procedimentos diferentes dos descritos neste manual, podem provocar uma exposição a radiações perigosas ou outras operações inseguras.

INTRODUÇÃO

Seu DVD Player portátil

Seu DVD Player portátil reproduz discos de vídeos digitais segundo o padrão universal de vídeo em DVD.Com isso, você poderá assistir filmes de longa metragem com qualidade de imagem cinematográfica e som estéreo ou multicanais (dependendo do disco e da configuração da reprodução).

Todos os recursos exclusivos da função DVD-Vídeo, como seleção de faixa, de idiomas para legendas e de diferentes ângulos da câmera (novamente, dependendo do disco) estão incluídos.

E mais, o bloqueio familiar permite que você decida que discos seus filhos poderão ver. Você achará seu aparelho incrivelmente simples de usar com a combinação entre o recurso On-Screen Display (Exibição na tela), o visor e o controle remoto.

Como desembalar

Primeiramente, verifique seu conteúdo, conforme listado abaixo:

- DVD Player portátil
- Adaptador de carro (12V)
- Conjunto de baterias recarregáveis
- Garantia
- Bolsa para transporte
- Controle remoto
- Adaptador de CA
- Manual do usuário
- Cabo de áudio/vídeo
- Auricular

Posicionamento

- Coloque o aparelho sobre uma superfície plana e firme.
- Mantenha-o distante de equipamentos domésticos que emitam calor e da luz solar direta.
- Se o aparelho não ler corretamente CDs/DVDs, experimente usar um limpador de CD/DVD disponível no comércio para limpar a lente antes de levá-lo para ser consertado. Outros métodos de limpeza poderão destruir a lente.
- Mantenha sempre a porta do compartimento de discos fechada, para evitar acúmulo de poeira na lente.
- A lente poderá ficar embaçada quando o aparelho for levado de um local frio para outro quente. Nesse caso, não será possível reproduzir CDs / DVDs. Deixe o aparelho no ambiente quente até a umidade evaporar-se.

INTRODUÇÃO

Formatos de discos reproduzíveis

Além do disco DVD-Vídeo, você também poderá reproduzir todos os CDs de vídeo e áudio (inclusive CDR, CDRW, DVD±R e DVD±RW).

DVD-Vídeo

Dependendo do material gravado no disco (filme, clipes, seriado, etc.), esses discos poderão ter um ou mais Títulos, e cada um deles com um ou mais Capítulos. Para facilitar o acesso, o aparelho permite a movimentação entre títulos e capítulos.

CD de vídeo

Dependendo do material gravado no disco (filme, clipes, seriado, etc.), poderá haver uma ou mais faixas contendo um ou mais índices, conforme indicado na caixa do disco. Para facilitar o acesso, o aparelho permite a movimentação entre faixas e índices.

CD de áudio / MP3

Os CDs de áudio/MP3 contêm apenas faixas com músicas. Você pode reproduzi-las do modo convencional, usando um sistema estéreo com as teclas do controle remoto e/ou unidade principal, ou via TV, usando a função OSD (Exibição na tela).

CD com arquivos JPEG

Também é possível exibir fotos estáticas JPEG neste aparelho.

Česky — Přehled funkcí

Hlavní ovládací prvky (viz obrázek 1)

① ▲, ▼, ◄, ►..........Kurzor nahoru / dolů / vlevo / vpravo
OK..........Potvrzení volby
SETUP..........Nastavení systému
MENU..........Zobrazení stránky NABÍDKA
MONITOR..........Volba režimu displeje
OSD..........Na obrazovce displeje zapnuto / vypnuto

② **II**..........Pozastavení přehrávání
►..........Spuštění/pokračování v přehrávání
■..........Stisknutím dvakrát ukončíte přehrávání
⏮ / ⏭..........Pro předchozí (⏮) nebo další (⏭) kapitoly, stopy či tituly

③ ⏏ **OPEN**..........Otevření dvířek mechaniky pro vložení nebo vyjmutí disku

Čelo přehrávače (viz obrázek 1)

④ **POWER/CHG**..........Kontrolka zapnutí a nabíjení
IR Sensor..........Senzor dálkového ovládání

Levá str. přehrávače (viz obrázek 1)

⑤ **ON . POWER . OFF**..........Zapnutí / Vypnutí přehrávače

Pravá str. přehrávače (viz obrázek 1)

⑥ **VOLUME**.......... Změna hlasitosti
⑦ **PHONES 1 & 2**.......... Konektor ke sluchátkům
⑧ **A/V OUT**.......... Výstupní konektor Audio/Video a TV
⑨ **COAXIAL**..........Konektor výstupu digitálního zvuku (koaxiální)
⑩ **DC IN 9V**..........Zásuvka pro napájení

DÁLKOVÉ OVLÁDÁNÍ

Dálkové ovládání (viz obrázek 2)

① ▲, ▼, ◄, ►..........Kurzor nahoru / dolů / vlevo / vpravo
OK..........Potvrzení volby
② **VOL+ / –**..........Změna hlasitosti
③ ⏮ / ⏭..........Pro předchozí (⏮) nebo další (⏭) kapitoly, stopy či tituly
II..........Pozastavení přehrávání
►..........Spuštění / pokračování v přehrávání
■..........Stisknutím dvakrát ukončíte přehrávání
◄◄ / ►►..........Zpětné vyhledávání (◄◄) nebo Vyhledávání vpřed (►►)
④ **OSD**..........Na obrazovce displeje zapnuto / vypnuto
I►..........Pomalý chod
⑤ **AUDIO**..........Výběr jazyka zvuku
ZOOM..........Zvětšení obrazu videa
⑥ **A > B**..........Opakování nebo zacyklení sekvence v názvu
PLAY-MODE..........Volba nastavení pořadí při přehrávání
⑦ **0 - 9**..........Číselná klávesnice

DÁLKOVÉ OVLÁDÁNÍ

Dálkové ovládání (viz obrázek 2)

⑧ **MUTE**..........Potlačení zvuku přehrávače
REPEAT..........Opakování kapitoly / titulu / disku
⑨ **RETURN**..........Na stránku nabídky VCD
ANGLE..........Volba úhlu kamery DVD
⑩ **SUBTITLE**..........Výběr jazyka titulků
LANGUAGE..........Výběr jazyka
⑪ **MENU**..........Zobrazení stránky NABÍDKA
⑫ **SETUP**..........Spuštění nabídky NASTAVENÍ
⑬ **Infračervený port**
⑭ **Přihrádka na baterie**

POZOR!
Budete-li ovládací tlačítka používat jinak než je uvedeno v tomto návodu k použití, provedete-li jiná nastavení nebo aplikujete-li jiné postupy než jaké jsou v návodu uvedené, vystavíte se nebezpečí ozáření škodlivými paprsky nebo může dojít k jiné nepředvídané události.

Představení

Přenosný přehrávač DVD

Přenosný přehrávač DVD přehrává digitální video disky, které vyhovují univerzálním standardům DVD Video. Přehrávač umožňuje sledovat celovečerní filmy s kvalitou jako ve skutečném kině se stereofonním nebo vícekanálovým zvukem (podle disku a nastavení přehrávače). Jedinečné funkce DVD-Videa, jako volba zvukové stopy a jazyka titulků a různé úhly pohledu kamery (opět podle disku) jsou všechny součástí přístroje.
Navíc, rodičovský zámek umožňuje rozhodovat, na které disky se děti smí dívat. Uvidíte, že přehrávač se dá velmi jednoduše ovládat pomocí nabídky na obrazovce a displeje na přehrávači ve spojení s dálkovým ovládáním.

Rozbalení

Nejprve zkontrolujte a ověřte obsah balení podle následujícího seznamu:

- Přenosný přehrávač DVD
- Adaptér do auta (12 V)
- Balíček dobíjecích baterií
- Záruční list
- Cestovní kabela
- Dálkové ovládání
- Napájecí AC adaptér
- Návod k použití
- Kabel Audio / Video
- Sluchátko

Umístění

- Umístěte přehrávač na pevný a rovný podklad.
- Neinstalujte do blízkosti topných těles a na místa vystavená přímému slunečnímu záření.
- Jestliže přehrávač nečte disky CD/DVD správně, zkuste vyčistit čočku běžně dostupným čisticím diskem CD/DVD, než jej dáte do opravny. Jiné čisticí postupy by mohly čočku zničit.
- Ponechávejte dvířka mechaniky zavřená, zabráníte tak zaprášení čočky.
- Čočka se může zamlžit, když se přehrávač náhle přemístí z chladného do teplého prostředí. Přehrávat CD/DVD pak není možné. Ponechte přehrávač v teplém prostředí, dokud se vlhkost nevypaří.

Představení

Dostupné formáty disku

Vedle disku DVD Video je možno přehrávat také všechny disky Video CD a Audio CD (včetně CDR, CDRW, DVD±R a DVD±RW).

DVD-Video

Podle obsahu disku (film, video klipy, hrané seriály atd.) mohou disky obsahovat jeden nebo více titulů a každý titul jednu nebo více kapitol. Pro snadný a pohodlný přístup přehrávač umožňuje výběr titulů i kapitol.

Video CD

Podle obsahu disku (film, video klipy, hrané seriály atd.) mohou disky obsahovat jednu nebo více stop a stopy mohou mít jeden nebo více indexů, jak je vyznačeno na obalu disku. Pro snadný a pohodlný přístup přehrávač umožňuje výběr stop i indexů.

Audio CD / MP3 CD

DIsky Audio CD / MP3 CD obsahují pouze hudební stopy. Můžete je přehrávat obvyklým způsobem prostřednictvím stereo systému a tlačítek na dálkovém ovládání anebo na zařízení nebo přes TV pomocí nabídky na obrazovce (OSD).

CD se soubory JPEG

Na tomto přehrávači lze prohlížet i fotografie JPEG.

2

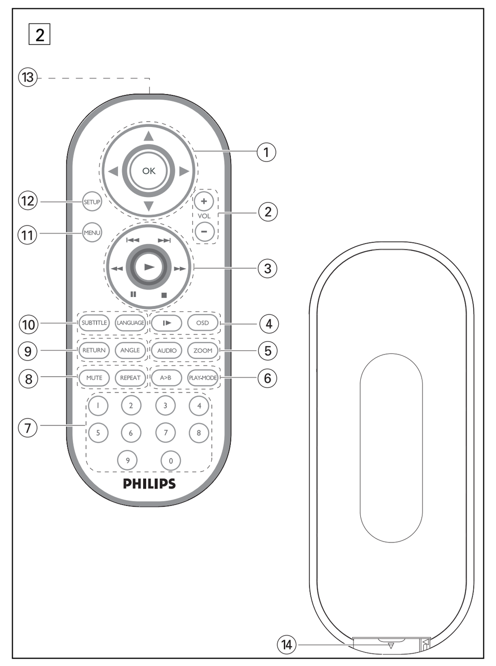

INFORMAÇÕES GERAIS

Fontes de alimentação

Esta unidade funciona com um adaptador de CA fornecido, adaptador de carro ou conjunto de baterias recarregáveis.

- Verifique se a voltagem de entrada do adaptador de CA é igual à voltagem do local. Caso contrário, o adaptador de CA e a unidade poderão ser danificados.
- Não toque no adaptador de CA com as mãos úmidas para evitar choques.
- Ao conectar no adaptador de carro (isqueiro), verifique se a voltagem de entrada do adaptador é idêntica à do carro.
- Desconecte o adaptador de CA da tomada ou remova o conjunto de baterias quando não for utilizar a unidade por longos períodos.
- Segure o plugue para desconectar o adaptador de CA. Não puxe o cabo de alimentação.

Segurança e manutenção

- Não desmonte a unidade; os raios laser são perigosos para os olhos. Qualquer conserto deverá ser feito por técnicos qualificados.
- Em caso de derramamento de líquidos ou queda de objetos no interior da unidade, desconecte o adaptador de CA para cortar a alimentação.
- Tenha cautela para não derrubar a unidade ou submetê-la a impactos fortes que possam causar mau funcionamento.
- Segurança da audição: Escute a um volume moderado. Utilizar os auscultadores num volume muito alto pode debilitar a sua audição.
- Importante (para modelos com fones de ouvido incluídos): A Philips garante potência máxima de som de seus aparelhos de áudio apenas mediante utilização dos fones de ouvido originais fornecidos, conforme determinado pelos órgãos reguladores relevantes. Caso seja necessário substituí-los, recomendamos entrar em contato com o revendedor para solicitar um modelo idêntico ao fornecido originalmente pela Philips.
- Segurança no trânsito: não utilize o aparelho enquanto estiver dirigindo um veículo ou andando de bicicleta, pois você poderá causar um acidente.
- Não exponha a calor excessivo causado por equipamento de aquecimento ou por exposição directa ao sol.
- Este produto não é à prova d'água: Não deixe cair o produto ou permita que caiam objectos no produto.O aparelho pode sofrer sérios danos caso seu interior entre em contato com a água.
- Não utilize nenhuns agentes de limpeza que contenham álcool, amoníaco, benzina, ou abrasivos uma vez que estes podem danificar a unidade.
- Não toque na lente!

Nota: Quando o aparelho estiver em uso por longo tempo, a superfície ficará aquecida. Isso é normal.

INFORMAÇÕES GERAIS

Manipulação dos discos

- Não cole papéis ou fitas adesivas no disco.
- Mantenha-o distante da luz solar direta ou de fontes de calor.
- Guarde o disco em uma caixa adequada após a reprodução.
- Para limpar, esfregue do centro para a borda com um pano macio e sem fiapos.

Cuidados com o LCD

O LCD foi fabricado com tecnologia de alta precisão.Você pode, no entanto, ver minúsculos pontos pretos e ou brilhantes (vermelho, azul, verde) constantemente exibidos no LCD. Este é um resultado normal do processo de fabricação e não é uma falha.

Informação relativa ao ambiente

Foi omitido todo o material de embalagem que não fosse absolutamente necessário.A embalagem pode ser facilmente separada em materiais: cartão, polistireno, PET e plástico. O aparelho consiste em materiais que podem ser reciclados desde que sejam desmontados por uma empresa especializada. Queira,por favor,respeitar as regulamentações locais relativas à eliminação de materiais de embalagem,pilhas gastas e equipamento obsoleto.

Informação sobre os direitos de autor

Todos os nomes comerciais referidos são marca de assistência, marca comercial ou marcas comerciais registadas dos seus respectivos fabricantes.

A duplicação e distribuição não autorizada de gravações através da Internet / CDs / VCDs / DVDs viola a lei sobre os direitos de autor e os acordos internacionais.

PREPARAÇÃO

Alimentação

Uso do adaptador de CA/CC

Conecte o adaptador fornecido ao aparelho e à fonte de alimentação principal (conforme mostrado).

✔ Suggestão

Para evitar danos no leitor, desligue-o antes de ligar ou desligar o adaptador de CA.

Uso do adaptador de carro

Conecte o adaptador de carro fornecido ao aparelho e à saída do isqueiro do carro.

✔ Suggestão

- Para evitar danos no leitor, desligue-o antes de ligar ou desligar o adaptador para automóvel.
- Ao conectar no adaptador de carro (isqueiro), verifique se a voltagem de entrada do adaptador é idêntica à do carro.

Como ligar o controle remoto

1 Abra o compartimento de baterias. Remova a aba de plástico protetora (somente primeira utilização).
2 Insira 1 bateria de lítio de 3V do tipo CR2025 e feche o compartimento.

CUIDADO!
- O uso incorreto das baterias pode causar vazamento do eletrólito e corrosão do compartimento, ou o estouro das baterias.
- Perigo de explosão se a pilha for incorrectamente substituída. Substitua sempre por outra do mesmo tipo ou equivalente.
- A utilização incorrecta das pilhas pode provocar a fuga de electrólito e a corrosã do compartimento ou causar a explosão das pilhas.
- Tire as pilhas se não tenciona utilizar o aparelho senão daqui a muito tempo.

PREPARAÇÃO

Conexão e carregamento do conjunto de baterias*

1 Desligue o aparelho. Coloque o conjunto de baterias conforme mostrado.
2 Conecte o adaptador fornecido ao aparelho e à fonte de alimentação principal (conforme mostrado). Carregue até que o indicador vermelho se desligue (aproximadamente 4,5 a 6,5 horas quando a unidade for carregada desligada).

✔ Suggestão

- É normal o aquecimento do conjunto de baterias durante a carga.
- ▭ é apresentado no ecrã quando a bateria está a ficar com pouca energia.

Como soltar o conjunto de baterias

1 Desligue o aparelho.
2 Desconecte o adaptador de CA.
3 Vire o aparelho para baixo.
4 Pressione a trava do conjunto de baterias ❶.
5 Retire o conjunto de baterias deslizando-o para fora conforme mostrado ❷ ❸.

***As baterias recarregáveis possuem um número limitado de ciclos de carregamento e podem, possivelmente, necessitar de serem substituídas. O tempo de duração da bateria e o número de ciclos de carregamento variam consoante a utilização e as definições.**

PREPARAÇÃO

Conexões

Conexão de fones de ouvido

Conecte os fones de ouvido na tomada **PHONE 1** ou **PHONE 2** do aparelho.

Conexão de equipamentos adicionais

Você pode conectar o aparelho a um televisor ou amplificador para assistir DVDs ou usar a função de karaokê.

- Desligue o aparelho antes de conectá-lo a qualquer equipamento adicional.
- Ligue os conectores de saída do cabo fornecido às tomadas **A/V OUT**.
- Ligue os conectores de entrada (amarelo, branco e vermelho) do cabo fornecido ao equipamento adicional.

Conexão	Vídeo	Audio (esquerda)	Audio (direita)
Cor	Amarelo	Branco	Vermelho

✔ Suggestão

- Você também pode usar a tomada COAXIAL para a saída de áudio digital.
- Consulte os manuais do usuário dos equipamentos adicionais para obter mais informações sobre conexão.
- Os aparelhos suportam televisores NTSC / PAL / AUTO.

Obecné informace

Zdroje napětí

Tento přístroj se používá s dodaným AC adaptérem, adaptérem do auta nebo s dobíjecími bateriemi.

- Ujistěte se, že vstupní napětí AC adaptéru souhlasí s místním napětím místního. Pokud tomu tak není, AC adaptér a přístroj se mohou poškodit.
- Nedotýkejte se AC adaptéru vlhkýma rukama, zabráníte tak úrazu el. proudem.
- Při zapojování adaptéru do vozidla (cigaretový zapalovač) se ujistěte, že vstupní napětí adaptéru je stejné jako napětí ve vozidle.
- Jestliže se přístroj delší dobu nepoužívá., odpojte AC adaptér ze zásuvky nebo vyjměte baterie.
- Při odpojení AC adaptéru uchopte zástrčku. Netahejte za přívodní kabel.

Bezpečnost a údržba

- Přístroj nerozebírejte, laserové paprsky jsou nebezpečné pro oči. Všechny opravy by měli provádět zaměstnanci odborného servisu.
- Jestliže se do přístroje dostanou předměty nebo tekutina, přerušte dodávku el. proudu odpojením AC adaptéru.
- Dbejte na to, abyste přístroj neupustili a nevystavovali silným nárazům, které by mohly způsobit závadu.
- Bezpečný poslech: Nastavte si přiměřenou hlasitost. Poslech se sluchátky při vysoké hlasitosti může poškodit sluch.
- Důležité (pro modely s přibalenými sluchátky): Společnost Philips zaručuje u svých přehrávačů dodržení maximálního zvukového výkonu určeného příslušnými regulačními orgány pouze s původním modelem dodávaných sluchátek.
V případě potřeby jejich výměny doporučujeme kontaktovat prodejce a objednat stejný model, jako byl původně dodán společností Philips.
- Bezpečnost v dopravě: Nepoužívejte zařízení při řízení nebo jízdě na kole, abyste nezpůsobili nehodu.
- Nevystavujte vysokým teplotám u topného zařízení nebo na přímém slunci.
- Tento výrobek není vodotěsný: zabraňte ponoření zařízení přehrávače do vody. Voda, která by pronikla do přehrávače,může způsobit rozsáhlé poškození a korozi.
- Zařízení přehrávače čistěte mírně navlhčeným hadříkem. Nepoužívejte čisticí prostředky s obsahem alkoholu, čpavku, benzénu nebo abrazivní prostředky, protože by mohly poškodit povrchovou úpravu zařízení přehrávače.
- Nikdy se nedotýkejte optiky přístroje, na obrázku označené.

Pozn.: Při používání přehrávače delší dobu se povrch zahřeje. To je normální.

Obecné informace

Manipulace s disky

- Nelepte na disky papír nebo lepicí pásku.
- Chraňte disky před přímým slunečním zářením nebo zdroji tepla.
- Uchovávejte disky po přehrání v obalu.
- Při čištění disk stírejte od středu k okraji čistým jemným hadříkem bez žmolků.

Obsluha displeje LCD

Displej LCD je vyroben s pomocí vysoce přesné technologie. Mohou se však na něm objevit trvale viditelné drobné černé nebo jasné (červené, modré, zelené) body. To je normální důsledek výrobního procesu a není příznakem poruchy.

Ochrana životního prostředí

Přístroj není zabalen do nadbytečných obalů. Udělali jsme všechno proto, aby obal mohl být rozdělen na čtyři stejnorodé materiály: lepenku, polystyrol, PET, a polyetylén.

Přístroj je vyroben z takových materiálů, které je možno znovu zpracovat, jestliže demontáž vykonává speciálně vybavená odborná firma. Obalové materiály, vyčerpané baterie a už nepoužitelný přístroj vložte, prosím, podle místních předpisů a zvyklostí do vhodných nádob na odpadky.

Informace o autorských právech

Všechny ochranné známky a registrované ochranné známky jsou vlastnictvím majitelů těchto známek.
Neautorizovaným kopírováním a distribucí nahrávek z Internetu nebo disku CD / VCD / DVD dochází k porušení autorských práv a mezinárodních dohod.

Příprava

Napájení

Použití AC / DC adaptéru

Připojte dodaný adaptér k zařízení a k hlavnímu zdroji napětí (dle vyobrazení).

✔ TIP

Aby nedošlo k poškození přehrávače, vypněte jej před zapojením nebo odpojením adaptéru AC.

Použití adaptéru do auta

Připojte dodaný adaptér do auta k zařízení a k zásuvce cigaretového zapalovače.

✔ TIP

- Aby nedošlo k poškození přehrávače, vypněte jej před zapojením nebo odpojením adaptéru do auta.
- Při zapojování adaptéru do vozidla (cigaretový zapalovač) se ujistěte, že vstupní napětí adaptéru je stejné jako napětí ve vozidle.

Napájení dálkového ovládání

1 Otevřete přihrádku na baterie. Sejměte ochranný plastický štítek (pouze při prvním použití).
2 Vložte 1 lithiovou baterii (3 V), typ CR2025 a přihrádku zavřete.

POZOR!
- Baterie obsahují chemikálie, proto by se měly likvidovat odpovídajícím způsobem.
- Při nesprávném umístění baterie hrozí riziko výbuchu. Vyměňujte jen za stejný nebo ekvivalentní typ.
- Nesprávné používání baterií může způsobit únik elektrolytu a korozi přihrádky nebo výbuch baterií.
- Nebudete-li přístroj delší dobu používat, vyjměte napájecí články z přístroje.

Příprava

Připojení a nabíjení baterií*

1 Vypněte zařízení. Připojte baterie dle vyobrazení.
2 Připojte dodaný adaptér k zařízení a k hlavnímu zdroji napětí (dle vyobrazení). Nabíjejte, dokud červená kontrolka nezhasne (přibližně 4,5 - 6,5 hodin, pokud se přístroj nabíjí vypnutý).

✔ TIP

- Je obvyklé, že se balíček baterií během nabíjení zahřeje.
- Když dochází náboj v baterii, na obrazovce se objeví ▭ .

Vyjmutí baterií

1 Vypněte zařízení.
2 Odpojte AC adaptér.
3 Otočte přehrávač vzhůru nohama.
4 Stlačte zajišťovací spínač balíčku baterií ❶.
5 Vysuňte balíček baterií dle vyobrazení ❷ ❸.

*** Počet cyklů nabíjení nabíjecích baterií je omezen a po jeho uplynutí bude třeba baterie vyměnit. Životnost baterií a počet nabíjecích cyklů se liší podle používání a nastavení.**

PREPARATIONS

Připojení

Připojení sluchátek

Připojte sluchátka ke konektoru **PHONE 1** nebo **PHONE 2** na zařízení.

Připojení dalších zařízení

Přehrávač lze připojit k televizoru nebo zesilovači pro provoz DVD nebo karaoke.

- Před připojením k dalším zařízením přístroj vypněte.
- Připojte výstupní konektory dodaného kabelu ke konektorům **A/V OUT**.
- Připojte vstupní konektory (žlutý, bílý a červený) dodaného kabelu k dalším zařízením.

Připojení	Video	Audio(levý kanál)	Audio (pravý kanál)
Barva	žlutá	bílá	červená

✔ TIP

- Můžete rovněž použít KOAXIÁLNÍHO konektoru pro výstup digitálního zvuku.
- Další informace o připojení naleznete v návodech na použití k dalším zařízením.
- Přehrávače podporují televizní přístroje NTSC/PAL/AUTO.

INFORMAÇÃO SOBRE OS DIREITOS DE AUTOR

Fazer cópias não autorizadas de material protegido, incluindo programas de computador, ficheiros, transmissões e gravações, pode infringir os direitos de cópia e constituir crime. Este equipamento não deve ser usado para tais finalidades.

ELIMINAÇÃO DO SEU ANTIGO PRODUTO

O seu produto foi concebido e fabricado com materiais e componentes de alta qualidade, que podem ser reciclados e reutilizados.

Quando este símbolo de um caixote de lixo com um círculo e um traço por cima constar de um produto, significa que o produto está abrangido pela Directiva Europeia 2002/96/CE

Informe-se quanto ao sistema local de recolha diferenciada para produtos eléctricos e electrónicos.

Proceda de acordo com as regulamentações locais e não elimine os seus antigos produtos juntamente com o lixo doméstico. A eliminação correcta do seu antigo produto evita potenciais consequências nocivas para o ambiente e para a saúde pública.

Informace o autorských právech

Neoprávnené zhotovení rozmnoženiny díla chráneného autorským zákonem vcetne pocítacových programu, souboru, rozhlasového nebo televizního vysílání nebo zvukového záznamu muže být neoprávneným zásahem do zákonem chránených práv duševního vlastnictví a naplnit skutkovou podstatu trestného cinu. Toto zarízení nesmí být použito k výše uvedenému jednání.

Likvidace starého výrobku

Tento výrobek je navržen a vyroben z materiálů a komponentů nejvyšší kvality, které je možné recyklovat a opětovně použít.

Pokud je výrobek označen tímto symbolem přeškrtnutého kontejneru, znamená to, že výrobek podléhá směrnici EU 2002/96/EC

Informujte se o místním systému sběru tříděného odpadu elektrických a elektronických výrobků.

Postupujte podle místních pravidel a neodkládejte takové staré výrobky do běžného komunálního odpadu. Správná likvidace starého výrobku pomůže předcházet případným nepříznivým účinkům na životní prostředí a lidské zdraví.

EXPLICAÇÃO GERAL

Sobre este manual

Este manual fornece as instruções básicas para a operação do DVD Player. Entretanto, a produção de alguns discos DVD exige operação específica ou permite apenas uma operação limitada durante a reprodução. Nesses casos, o aparelho não responde a todos os comandos de operação. Quando isso ocorrer, consulte as instruções contidas na embalagem do disco. Quando a tela exibe um indicador ⊘ a operação não é permitida pelo aparelho ou pelo disco.

Operação do controle remoto

- A menos que haja instruções em contrário, todas as operações podem ser executadas com o controle remoto. Aponte-o sempre diretamente para o aparelho, verificando se não há obstáculos no trajeto do raio infravermelho.
- Quando houver teclas correspondentes na unidade principal, elas também poderão ser usadas.

Menu de navegação

- Seu aparelho tem um sistema de navegação intuitiva no menu para guiá-lo nas várias configurações e operações.
- Use as teclas de função para ativar/desativar operações relevantes.
- Use ▲, ▼, ◄, ► para navegar nos menus.
- Pressione a tecla OK para confirmar a seleção.

FUNÇÕES BÁSICAS

Como alternar para a configuração do idioma de OSD

Inglês é o idioma padrão do OSD (Exibição na tela) do aparelho. .Você pode escolher Inglês, Francês, Espanhol, Alemão, Chinês simplificado ou Chinês tradicional para o OSD do aparelho.

Países	Opções de idioma de OSD
Europeu	Inglês, Francês, Alemão
Americano	Inglês, Francês, Espanhol
Costa Pacífica da Ásia	Inglês,Chinês (Tradicional), Chinês (Simplificado)

1 Deslize o interruptor **POWER** até a posição **ON** para ligar o aparelho.
2 Pressione **SET UP** para abrir o menu de configuração.
3 Selecione **GENERAL SETUP** (CONFIGURAÇÃO GERAL) e pressione **OK**.
4 Role e selecione **OSD LANG** (IDIOMA TELA); pressione ► para selecionar entre as opções de idioma de OSD.
5 Selecione seu idioma preferido e pressione **OK**.

Como carregar discos e ligar o aparelho

1 Pressione **OPEN** para abrir a porta do compartimento de discos.
2 Insira o disco com o lado da etiqueta voltado para cima (também no caso de um disco DVD com dois lados). Verifique se ele está corretamente assentado no alojamento.
3 Empurre suavemente a porta.
4 Deslize o interruptor **POWER** até a posição **ON** para ligar o aparelho.

✔ Suggestão

Um ruído mecânico normal é ouvido durante a reprodução.

FUNÇÕES BÁSICAS

Reprodução de um disco DVD

Após as operações de ligar, inserir o disco e fechar a porta, a reprodução é iniciada automaticamente.A tela mostra o tipo de disco colocado. Talvez o disco solicite que você selecione um item em um menu. Use as teclas ▲, ▼, ◄, ► para realçar sua seleção e pressione **OK**.

Nota: Como é comum que filmes em DVD sejam lançados em épocas e regiões diferentes, todos os aparelhos têm códigos de região e os discos podem ter um código desse tipo opcional. Se você colocar um disco com código de região diferente daquele do seu aparelho, verá o aviso de código de região na tela. O disco não será reproduzido e deverá ser retirado.

Reprodução de um CD de áudio ou vídeo

- Após as operações de ligar, inserir o disco e fechar a porta, a tela mostra o tipo de disco colocado e informações sobre o conteúdo desse disco. Pressione ► para iniciar a reprodução.

FUNÇÕES BÁSICAS

Reprodução de discos MP3

Os recursos de reprodução a seguir estão disponíveis para CDs de MP3.

Consulte as seções correspondentes para obter mais informações.

Use as teclas ▲, ▼, ◄, ► para realçar a pasta de música selecionada. Pressione **OK** para reproduzi-la.

Reprodução de discos JPEG

Use as teclas ▲, ▼, ◄, ► para realçar a pasta de imagem selecionada. Pressione **OK**. Usando-se toda a tela, será exibido, um a um, o restante dos arquivos JPEG localizados na pasta atual.

- Use ◄, ► para girar a imagem.
- Use ▲ para invertê-la de cima para baixo e vice-versa.
- Use ▼ para invertê-la da esquerda para a direita e vice-versa.

- Durante o show de slides, pressione **MENU** para voltar para a tela de pastas.
- Pressione ■ para ir para a visualização de grupos.
- Use the ▲, ▼, ◄, ► para realçar a imagem visualizada e acessar as funções na tela.

Nota: A menos que haja instruções em contrário, todas as operações descritas aqui baseiam-se na operação do controle remoto.

CUIDADO!
O equipamento não deve ser exposto a respingos de líquidos. Não coloque sobre este equipamento nada que possa vir a danificá-lo (por exemplo, objetos contendo líquidos e velas acesas).

RECURSOS GERAIS

Como mudar de título / faixa / capítulo

Quando um disco tem mais de um título ou faixa, é possível mudar de título/faixa/capítulo da seguinte maneira:

- Pressione ⏭ rapidamente durante a reprodução para selecionar o próximo título/faixa/capítulo.
- Pressione ⏮ rapidamente durante a reprodução para voltar ao título/faixa/capítulo anterior.
- Para ir diretamente para qualquer título, faixa ou capítulo, insira o número correspondente usando as teclas numéricas (0-9).

Imagem estática e passagem de quadros

Pressione **II** repetidamente para as seguintes opções de imagem estática e passagem de quadros um a um:

II x 1	Pausa/Imagem estática
II x 2	A tela mostra o indicador I►

Após o ícone I► aparecer na tela, pressione **II** repetidamente para reproduzir quadro a quadro. Pressione **OK** para retomar a reprodução normal.

Všeobecné informace

O tomto návodu

Tento návod poskytuje základní pokyny pro provoz přehrávače DVD. Některé disky DVD jsou vyrobeny tak, že vyžadují zvláštní provoz a umožňují pouze omezené funkce během přehrávání. V těchto případech přehrávač nemusí reagovat na všechny ovládací povely. Pokud se tak stane, naleznete pokyny v přiloženém letáku k disku. Jestliže se na obrazovce objev í ⊘, přehrávač nebo disk funkci neumožňují.

Obsluha dálkového ovládání

- Pokud není uvedeno jinak, lze všechny operace provádět pomocí dálkového ovládání. Dálkové ovládání namiřte vždy přímo na přehrávač a ujistěte se, že v dráze infračerveného paprsku nestojí žádné překážky.
- Můžete také používat příslušná tlačítka na hlavní jednotce, jestliže je jimi vybavena.

Navigace v nabídce

- Přehrávač je vybaven intuitivním navigačním systémem nabídky, který vás provede různým nastavením a funkcemi.
- Pro aktivaci / deaktivaci příslušných operací použijte funkční tlačítka.
- Tlačítko ▲, ▼, ◄, ► použijte pro procházení nabídkami.
- Potvrzení volby provedete stisknutím tlačítka **OK**.

Základní funkce

Zapnutí nastavení jazyka OSD

Výchozím jazykem nabídky na obrazovce u přehrávače je angličtina. Pro nabídku na obrazovce můžete zvolit angličtinu, francouzštinu, španělštinu, němčinu a zjednodušenou nebo tradiční čínštinu.

Země	Nastavení jazyka OSD
Evropské	Angličtina, Francouzština, Němčina
American	Angličtina, Francouzština, Španělština
Asijskopacifické	Angličtina, Čínština (tradiční), Čínština (zjednodušená)

1 Přehrávač zapněte přesunutím přepínač **POWER** do polohy **ON**.
2 Stiskněte **SET UP** pro nabídku nastavení.
3 Zvolte možnost **GENERAL SETUP** a stiskněte **OK**.
4 Procházejte položky a zvolte **OSD LANG** a stiskněte ► pro volbu nastavení jazyka OSD.
5 Vyberte preferovaný jazyk a stiskněte tlačítko **OK**.

Vložení disků a zapínání

1 Stisknutím tlačítka **OPEN** otevřete dvířka mechaniky.
2 Vložte vybraný disk potiskem nahoru (i v případě vkládání oboustranného disku DVD). Ujistěte se, že sedí přesně ve správném výklenku.
3 Dvířka zavřete jemným tlakem.
4 Přehrávač zapněte přesunutím přepínač **POWER** do polohy **ON**.

✔ TIP :

Během přehrávání se ozývá běžný mechanický šum.

Základní funkce

Přehrávání disku DVD

Po zapnutí, vložení disku a zavření dvířek se přehrávání spustí automaticky. Na obrazovce se zobrazí typ vloženého disku. Disk může nabízet možnost výběru položky z nabídky. Použijte tlačítka ▲, ▼, ◄, ► pro označení volby a stiskněte **OK**.

Pozn.: *Protože je obvyklé, že filmy na DVD vycházejí v různých oblastech světa v různé době, jsou všechny přehrávače vybaveny oblastními kódy a disky mohou mít volitelný oblastní kód. Pokud do přehrávače vložíte disk s jiným oblastním kódem, uvidíte hlášení oblastního kódu na obrazovce. Disk nelze spustit a měl by se vyjmout.*

Přehrávání audio nebo video CD

- Po zapnutí, vložení disku a zavření dvířek se na obrazovce zobrazí typ vloženého disku a informace o obsahu disku. Přehrávání spustíte stisknutím tlačítka ►.

Základní funkce

Přehrávání disků ve formátu MP3

Pro disky MP3 CD jsou k dispozici následující funkce přehrávání. Více informací naleznete v příslušných odstavcích.

Ovládání hlasitosti, přeskakování stop, vyhledávání, opakování, shuffle (zpřeházené pořadí), atd.

Použijte tlačítka ▲, ▼, ◄, ► pro označení vybrané hudební složky. Stiskněte tlačítko **OK** spustit přehrávání.

Přehrávání disků ve formátu JPEG

Použijte tlačítka ▲, ▼, ◄, ► pro označení vybrané složky s obrázky. Stiskněte tlačítko **OK**.

Při zobrazení na celou obrazovku se ukáže jednotlivě zbytek souborů JPEG umístěných ve vybrané aktivní složce.

- Pomocí tlačítka ◄,► lze obraz otáčet.
- Pomocí tlačítka ▲ lze obraz překlopit nahoru a dolů.
- Pomocí tlačítka ▼ lze obraz překlopit vlevo nebo vpravo.
- Během prezentace se stisknutím tlačítka **MENU** můžete vrátit na obrazovku složek.
- Stisknutím tlačítka ■ zobrazíte náhled skupiny.
- Pomocí tlačítka ▲,▼,◄,► lze označit náhled obrázku a využívat funkce na obrazovce.

Pozn.: Pokud není uvedeno jinak, používá se u všech popsaných funkcí dálkové ovládání.

POZOR!
Na přístroj nesmí kapat nebo stříkat tekutina. Na přístroj nepokládejte nebezpečné předměty (např. předměty naplněné tekutinou nebo hořící svíčky).

Obecné vlastnosti

Výběr jiného titulu / stopy / kapitoly

Pokud má disk více než jeden titul nebo stopu, můžete si vybrat jiný titul / stopu / kapitolu následovně:

- Stiskněte krátce tlačítko ⏭ během přehrávání pro volbu dalšího titulu / stopy / kapitoly.
- Stiskněte krátce tlačítko ⏮ během přehrávání pro návrat k předchozímu titulu / stopě / kapitole.
- Pro přímou volbu titulu, stopy nebo kapitoly zadejte příslušné číslo pomocí číselných tlačítek **(0-9)**.

Zastavení obrazu a krokování po snímcích

Stiskněte opakovaně tlačítko **II** pro následující volby zastavení obrazu a krokování po snímcích:

II x 1	Pauza / zastavení obrazu
II x 2	Na obrazovce se zobrazí I►

Poté co se ikona I► zobrazí na obrazovce, stiskněte opakovaně tlačítko **II** pro přehrávání po jednotlivých snímcích.
Stiskněte tlačítko **OK** pro obnovení normálního přehrávání.

NOTES

RECURSOS GERAIS

Pesquisa

Pressione ►► repetidamente para as seguintes opções de pesquisa de frente para trás. Pressione ◄◄ repetidamente para as seguintes opções de pesquisa de trás para frente:

◄◄	►►
2 X de trás para frente	2 X de frente para trás
4 X de trás para frente	4 X de frente para trás
8 X de trás para frente	8 X de frente para trás
16 X de trás para frente	16 X de frente para trás
32 X de trás para frente	32 X de frente para trás
velocidade normal	velocidade normal

Pressione **OK** para retomar a reprodução normal.

Câmera lenta

Pressione I► uma ou mais vezes para as seguintes opções de reprodução em câmera lenta:

x 1	1/2	x 5*	1/2 x retroativa
x 2	1/4	x 6*	1/4 x retroativa
x 3	1/8	x 7*	1/8 x retroativa
x 4	1/16	x 8*	1/16 x retroativa

Pressione **OK** para retomar a reprodução normal.

**para DVDs somente*

RECURSOS GERAIS

Alteração da saída de áudio

Pressione **AUDIO** repetidamente para ir para as opções de áudio a seguir.

x 1	Mono esq	x 2	Mono dir
x 3	Mono misto	x 4	Stereo

ZOOM

A função Zoom permite ampliar a imagem do vídeo e percorrer a imagem ampliada. Pressione **ZOOM** repetidamente para selecionar as opções de zoom a seguir.

Zoom x 1	2X	Zoom x 2	3X
Zoom x 3	4X	Zoom x 4	modo de exibição normal

Mudo

Pressione **MUTE** uma vez para cortar o volume do som no aparelho.
Pressione **MUTE** novamente para desativar esse recurso.

Repetir

Pressione **REPEAT** repetidamente para ver as seguintes opções de repetição:

	Ações de DVD	Ações de VCD
x 1	repete o capítulo	repete a faixa
x 2	repete o título	repete tudo
x 3	repete tudo	cancela a repetição
x 4	cancela a repetição	

RECURSOS GERAIS

Repetir A > B

Para repetir ou reiniciar uma seqüência em um título:

- Pressione **A > B** no ponto de partida escolhido; O indicador ⮌ **A** aparece na tela.
- Pressione **A > B** novamente no ponto final escolhido; O indicador ⮌ **AB** aparece na tela e a seqüência a ser repetida tem início.
- Pressione **A > B** novamente para fechar a seqüência.

Modos de reprodução

Pressione **PLAY-MODE** repetidamente para ver as seguintes opções de ordem de reprodução:

x 1	Reprodução aleatória	x 2	Aleatória
x 3	Programada		

Use **(0-9)** e **OK** para inserir configurações específicas.

Controle do volume

- Pressione +/– para aumentar ou diminuir o volume de uma reprodução no controle remoto ou
- Você também pode usar a chave giratória na lateral direita da unidade.

Monitor (na unidade principal)

Pressione **MONITOR** repetidamente e use ◄ / ► para ajustar o brilho, a cor e o modo de exibição (tela normal ou cheia).

RECURSOS ESPECIAIS DO DVD

Verificação do conteúdo dos discos DVD-vídeo: **Menus**.

Talvez estejam incluídos no disco menus de seleção para títulos e capítulos. O recurso de menu do DVD permite que você faça seleções nesses menus. Pressione a tecla numérica apropriada ou use as teclas ▲, ▼, ◄, ► para realçar sua seleção e pressione **OK**.

Menu do disco

Pressione **MENU**.O menu pode listar, por exemplo, ângulos da câmera, opções de idioma e de legendas e também capítulos contidos no título.

Ângulo da câmera

Se o disco contiver seqüências gravadas em diferentes ângulos da câmera, aparecerá o ícone de ângulo, mostrando o número de ângulos disponíveis e aquele que está sendo exibido. Você poderá escolher o ângulo desejado.
Pressione **ANGLE** repetidamente até chegar ao ângulo de exibição desejado.
Para retomar o ângulo de exibição normal, pressione **ANGLE** repetidamente até que não seja mostrada na tela nenhuma mensagem relacionada ao ângulo.

Como mudar o idioma

Pressione **LANGUAGE**. Se o disco atual tiver diferentes opções de idioma, elas aparecerão na tela.
Pressione **LANGUAGE** repetidamente até chegar ao idioma desejado.

Legendas

Pressione **SUBTITLES**. Se o disco atual tiver diferentes opções de legendas, elas aparecerão na tela.

Pressione **SUBTITLES** repetidamente até chegar à opção desejada para as legendas.

OPERAÇÕES DO OSD

Além de usar as teclas do controle remoto, você também pode mudar as opções de reprodução de um disco no OSD.

1 Pressione **OSD** durante a reprodução de um disco. Uma lista de recursos é mostrada.
2 Use as teclas ▲ ▼.para realçar sua seleção.

Quando o cursor realçar essas configurações, pressione **OK** para:

TITLE	inserir o número do título desejado
CHAPTER	inserir o número do capítulo desejado
AUDIO	selecionar opções de áudio
SUBTITLE	selecionar opções de legenda
ANGLE	selecionar opções de ângulo da câmera
TT TIME	inserir um ponto de partida para o tempo de reprodução de um título
CH TIME	inserir um ponto de partida para o tempo de reprodução de um capítulo
REPEAT	selecionar opções de repetição
TIME DISP.	selecionar opções de tempo de exibição

3 Use **(0-9)** para inserir configurações específicas.
4 Pressione ◄ para cancelar uma configuração atual ou voltar ao nível do menu anterior.
5 Pressione **OSD** para sair.

OBECNÉ VLASTNOSTI

Vyhledávání

Stiskněte opakovaně tlačítko ►► pro nastavení vyhledávání vpřed:
Stiskněte opakovaně tlačítko ◄◄ pro nastavení zpětného vyhledávání:

◄◄	►►
2 X zpět	2 X vpřed
4 X zpět	4 X vpřed
8 X zpět	8 X vpřed
16 X zpět	16 X vpřed
32 X zpět	32 X vpřed
normální rychlost	normální rychlost

Stiskněte tlačítko **OK** pro obnovení normálního přehrávání.

Pomalý chod

Stiskněte tlačítko I► pro nastavení pomalého přehrávání:

x 1	1/2	x 5*	1/2 x zpět
x 2	1/4	x 6*	1/4 x zpět
x 3	1/8	x 7*	1/8 x zpět
x 4	1/16	x 8*	1/16 x zpět

Stiskněte tlačítko **OK** pro obnovení normálního přehrávání.

**Pouze pro disky DVD*

OBECNÉ VLASTNOSTI

Změna výstupu zvuku

Stiskněte opakovaně tlačítko **AUDIO** pro nastavení zvuku.

x 1	Mono levý	x 2	Mono pravý
x 3	Mixované mono	x 4	Stereo

Zvětšení (Zoom)

Funkce Zoom umožňuje zvětšení video obrázku a procházení záběru zvětšeného obrázku. Stiskněte opakovaně tlačítko **ZOOM** pro volbu nastavení zvětšení.

Zoom x 1	2X	Zoom x 2	3X
Zoom x 3	4X	Zoom x 4	normální zobrazení

Potlačení zvuku

Stiskněte jednou tlačítko **MUTE** pro potlačení zvuku přehrávače. Funkci deaktivujte opětovným stisknutím tlačítka **MUTE**.

Opakování

Stiskněte opakovaně tlačítko **REPEAT** pro nastavení opakování:

	Operace DVD	Operace VCD
x 1	Opakování kapitoly	Opakování stopy
x 2	Opakování titulu	Opakování všeho
x 3	Opakování všeho	Ukončení funkce opakování
x 4	Ukončení funkce opakování	

Obecné vlastnosti

Opakování A > B

Opakování nebo zacyklení sekvence titulu:

- Požadovaný začátek označte stisknutím tlačítka A > B; Na obrazovce se objeví symbol " ⮌ A".
- Opětovným stisknutím tlačítka A > B nastavíte konec opakování; Na obrazovce se objeví symbol " ⮌ AB" a sekvence se začne opakovat.
- Opětovným stisknutím tlačítka A > B ukončíte sekvenci.

Režimy přehrávání

Stiskněte opakovaně tlačítko **PLAY-MODE** pro nastavení pořadí při přehrávání:

x 1	Shuffle (zpřeházené pořadí)
x 2	Random (náhodné pořadí)
x 3	Program (naprogramované pořadí)

Použijte číselná tlačítka **(0-9)** a **OK** pro zapsání příslušného nastavení.

Ovládání hlasitosti

- Stiskněte tlačítko +/- pro zvýšení nebo snížení zvuk pomocí dálkového ovládání na
- Můžete také použít otočný přepínač na pravé straně jednotky.

Monitor (na hlavní jednotce)

Stisknůte opakovanû tlaãítko **MONITOR** a pouÏijte tlaãítko ◄ / ► pro nastavení jasu, barvy a reÏimu zobrazení (normální nebo celá obrazovka).

Speciální funkce DVD

Kontrola obsahu disků DVD Video: **Nabídky**.
Disk může obsahovat nabídky možností pro tituly a kapitoly. Funkce nabídky na DVD umožňuje provést volbu z těchto nabídek. Stiskněte příslušné číselné tlačítko nebo použijte tlačítek ▲, ▼, ◄, ► pro označení volby a stiskněte tlačítko **OK**.

Nabídka disku

Stiskněte tlačítko **MENU**. V nabídce mohou být uvedeny např. úhly záběru kamery, jazyk, nastavení titulků a kapitoly titulu.

Úhel záběru kamery

Jestliže disk obsahuje sekvence nahrané z různých úhlů, objeví se ikona úhlů záběru s počtem dostupných úhlů a úhlem, který se právě přehrává. Pokud chcete, můžete úhly záběru kamery měnit.
Stiskněte opakovaně tlačítko **ANGLE** , dokud nenastavíte požadovaný úhel záběru.
Pro obnovení normálního úhlu záběru stiskněte opakovaně tlačítko **ANGLE**, dokud zpráva o úhlu záběru na obrazovce nezmizí.

Změna jazyka

Stiskněte tlačítko **LANGUAGE**. Pokud má aktuální disk možnosti různých jazykových verzí, objeví se na obrazovce zpráva.
Stiskněte opakovaně tlačítko **LANGUAGE**, dokud nenastavíte požadovaný jazyk.

Titulky

Stiskněte tlačítko **SUBTITLES**. Pokud má aktuální disk odlišné nastavení titulků, objeví se na obrazovce zpráva.
Stiskněte opakovaně tlačítko **SUBTITLES**, dokud nenastavíte požadovanou volbu titulků.

Funkce OSD

Kromě používání tlačítek na dálkovém ovládání můžete nastavení přehrávání disku také měnit z nabídky na obrazovce (OSD).

1 Stiskněte tlačítko **OSD** během přehrávání disku. Objeví se seznam funkcí.
2 Použijte tlačítka ▲ ▼ pro označení volby.

Po označení této volby kurzorem stiskněte tlačítko **OK** pro:

TITLE	zapsání požadovaného čísla titulu
CHAPTER	zapsání požadovaného čísla kapitoly
AUDIO	výběr nastavení zvuku
SUBTITLE	výběr nastavení titulků
ANGLE	výběr nastavení úhlů záběru kamery
TT TIME	zadání začátku doby přehrávání titulu
CH TIME	zadání začátku doby přehrávání kapitoly
REPEAT	výběr nastavení opakování
TIME DISP.	výběr nastavení zobrazení času

3 Použijte číselná tlačítka **(0-9)** pro zadání určitých nastavení.
4 Stiskněte tlačítko ◄ pro opuštění aktuálního nastavení nebo pro návrat do předchozí nabídky.
5 Stiskněte tlačítko **OSD** pro ukončení funkce.

NOTES

OPERAÇÕES DE SETUP (CONFIGURAÇÃO)

Para otimizar uma reprodução, use **SETUP** para ajustar suas configurações. Use as teclas ▲,▼,◄, ► para realçar sua seleção e pressione **OK**.

1 Pressione **SETUP**. Uma lista de recursos é mostrada.
2 Use as teclas ▲ ▼ para realçar sua seleção.

Quando o cursor realçar essas configurações, pressione **OK** para:

GENERAL SETUP	selecionar opções de exibição e outras
AUDIO SETUP	selecionar opções de áudio
PREFERENCES	selecionar preferências de reprodução
PASSWORD SETUP	selecionar opções de senha
EXIT SETUP	sair do modo de SETUP (CONFIGURAÇÃO)

3 Pressione ◄ para cancelar uma configuração atual ou voltar ao nível do menu anterior.
4 Pressione **SETUP** para sair.

Configuração geral

Quando o cursor realçar essas configurações, pressione **OK** para:

TV DISPLAY	selecionar formato de tela
TV TYPE	selecionar padrão de vídeo de televisor externo
OSD LANG	selecionar o idioma do OSD (Exibição na tela)
SPDIF	selecionar opções de áudio digital
CAPTIONS	selecionar opções de legenda
SCREEN SAVER	selecionar opções de protetor de tela

Pressione ◄ para cancelar uma configuração atual ou voltar ao nível do menu anterior.

OPERAÇÕES DE SETUP (CONFIGURAÇÃO)

Configuração de áudio

Quando o cursor realçar essas configurações, pressione **OK** para:

SPEAKER SETUP	selecionar opções de alto-falante
DOLBY DIGITAL SETUP	selecionar opções de som dolby
CHANNEL EQUALIZER	selecionar opções de equalizador
3D PROCESSING	selecionar opções de som surround

Pressione ◄ para cancelar uma configuração atual ou voltar ao nível do menu anterior.

Preferências

Quando o cursor realçar essas configurações, pressione **OK** para:

AUDIO	selecionar opções de idioma de áudio
SUBTITLE	selecionar opções de idioma para legendas
DISC MENU	selecionar opções de idioma para menus do disco
PARENTAL	selecionar opções de bloqueio familiar
DEFAULT	Restaurar configurações de fábrica

Pressione ◄ para cancelar uma configuração atual ou voltar ao nível do menu anterior.

Nota : As opções de bloqueio familiar podem ser selecionadas somente quando o modo de senha estiver desativado.

Configuração de senha

Quando o cursor realçar essas configurações, pressione **OK** para:

PW MODE	alternar senha entre ligado/desligado
PASSWORD	alterar a senha existente (padrão: 99999)

Pressione ◄ para cancelar uma configuração atual ou voltar ao nível do menu anterior.

RISOLUZIONE DEI PROBLEMI

Se o DVD-Video Player aparentar algum defeito, consulte primeiro esta lista de verificação.Talvez algum detalhe tenha passado despercebido.

AVISO
Em nenhuma hipótese tente consertar o sistema você mesmo; isso anulará a garantia. Se surgir uma falha, verifique primeiramente os pontos enumerados a seguir, antes de levar o aparelho para reparação. Se não conseguir resolver o problema seguindo estas sugestões, consulte o seu fornecedor ou centro de assistência técnica.

Sintomas	Solução
Sem energia	– Verifique se ambas as tomadas do cabo principal estão conectadas corretamente. – Verifique se há energia na tomada CA conectando ali outro aparelho. – Verifique se o conjunto de baterias está inserido corretamente. – Verifique se o adaptador de carro está conectado corretamente.
Imagem distorcida	– Verifique se há marcas de dedo no disco e limpe-o com um pano macio, esfregando do centro para a borda. – Às vezes, pode ocorrer uma leve distorção de imagem. Isso não é uma falha.
Imagem completamente distorcida/não há cor no ecrã da televisão	– A configuração NTSC/PAL pode estar com o status errado. Faça a correspondência das configurações da TV e do DVD
Não há som	– Verifique as conexões de áudio. Se estiver usando um amplificador HiFi, experimente outra fonte sonora.

RISOLUZIONE DEI PROBLEMI

Sintomas	Solução
O disco não é reproduzido	– Verifique se a etiqueta do disco está voltada reproduzido para cima. – Limpe o disco. – Verifique se o disco tem algum defeito experimentando um outro.
O aparelho não responde ao controle remoto	– Aponte o controle remoto diretamente para o sensor existente na parte frontal do aparelho. Evite qualquer obstáculo que possa interferir no trajeto do sinal. Verifique ou substitua as baterias.
Imagem distorcida ou em preto e branco com disco DVD ou CD de vídeo	– Use somente discos formatados de acordo com o televisor usado (PAL/NTSC).
Não há áudio na saída digital	– Verifique as conexões digitais. – Verifique no menu SETUP (CONFIGURAÇÃO) se a saída digital está definida como ativada.
O aparelho não responde a todos os operação	– As operações não são aceitas pelo disco – Consulte as instruções sobre o período comandos de da reprodução contidas na embalagem do disco.
O aparelho parece aquecido	– Quando o aparelho estiver em uso por longo tempo, a superfície ficará aquecida. Isso é normal.

Este aparelho está de acordo com as normas estabelecidas pela Comunidade Europeia relativamente a interferências de rádio.

DADOS TÉCNICOS

Dimensões	19.3 x 16.1 x 3.0 cm
Peso	0.824 kg / 1.81 lb
Alimentação	CC 9V 2.2A
Consumo de energia	≤ 30W
Faixa de temperatura de operação	0 - 50°C (32 ~ 122°F)
Comprimento de onda do laser	650nm
Sistema de vídeo	NTSC / PAL / AUTO
Resposta em frequência	20Hz ~ 20KHz ± 1dB
Relação sinal-ruído	≥ 85dB
Distorção de áudio + ruído	≤ -80(1KHz)
Separação de canais	≥ 85dB
Faixa dinâmica	≥ 80dB
Saída:	
Saída de áudio (áudio analógico)	Nível de saída: 2V ± 10%
Impedância de carga:	10KΩ
Saída de vídeo:	Nível de saída: 1Vp - p ± 20%
Impedância de carga:	75Ω

A PHILIPS reserva-se o direito de efetuar alterações de design e especificação para aperfeiçoamento do produto sem aviso prévio.

Modificações não autorizadas pelo fabricante poderão anular a autoridade dos usuários para operar este dispositivo.

Todos os direitos reservados.

Funkce SETUP

Abyste získali maximální požitek z přehrávání, použijte tlačítko **SETUP** pro jemné doladění nastavení. Použijte tlačítka ▲,▼,◄, ► pro označení volby a stiskněte **OK**.

1 Stiskněte tlačítko **SETUP**. Objeví se seznam funkcí.
2 Použijte tlačítka ▲ ▼ pro označení volby.

Po označení této volby kurzorem stiskněte tlačítko **OK** pro:

GENERAL SETUP	výběr nastavení zobrazení a ostatních nastavení
AUDIO SETUP	výběr nastavení zvuku
PREFERENCES	výběr předvoleb přehrávání
PASSWORD SETUP	výběr nastavení hesla
EXIT SETUP	ukončení funkce Setup

3 Stiskněte tlačítko ◄ pro opuštění aktuálního nastavení nebo pro návrat do předchozí nabídky.
4 Stiskněte tlačítko **SETUP** pro ukončení funkce..

Obecné nastavení

Po označení tohoto nastavení kurzorem stiskněte tlačítko **OK** pro:

TV DISPLAY	výběr poměru stran zobrazení
TV TYPE	výběr video standardu na externím televizoru
OSD LANG	výběr jazyka nabídky na obrazovce (OSD)
SPDIF	výběr nastavení digitálního zvuku
CAPTIONS	výběr nastavení titulků
SCREEN SAVER	výběr nastavení spořiče obrazovky

Stiskněte tlačítko ◄ pro opuštění aktuálního nastavení nebo pro návrat do předchozí nabídky.

Funkce SETUP

Nastavení zvuku

Po označení tohoto nastavení kurzorem stiskněte tlačítko **OK** pro:

SPEAKER SETUP	výběr nastavení reproduktorů
DOLBY DIGITAL SETUP	výběr nastavení zvuku dolby
CHANNEL EQUALIZER	výběr nastavení ekvalizéru
3D PROCESSING	výběr nastavení zvuku Surround

Stiskněte tlačítko ◄ pro opuštění aktuálního nastavení nebo pro návrat do předchozí nabídky.

Předvolby

Po označení tohoto nastavení kurzorem stiskněte tlačítko **OK** pro:

AUDIO	výběr nastavení jazyka zvuku
SUBTITLE	výběr nastavení jazyka titulků
DISC MENU	výběr nastavení jazyka v nabídce disku
PARENTAL	výběr rodičovského nastavení
DEFAULT	Obnovení nastavení výrobce

Stiskněte tlačítko ◄ pro opuštění aktuálního nastavení nebo pro návrat do předchozí nabídky.

Pozn.: Rodičovské nastavení můžete zvolit pouze v případě, že je deaktivován režim ochrany heslem.

Nastavení hesla

Po označení tohoto nastavení kurzorem stiskněte tlačítko **OK** pro:

PW MODE	zapnutí / vypnutí ochrany heslem
PASSWORD	změnu stávajícího hesla (výchozí: 99999)

Stiskněte tlačítko ◄ pro opuštění aktuálního nastavení nebo pro návrat do předchozí nabídky.

Odstraňování problémů

Pokud zjistíte u přehrávače DVD Video závadu, podívejte se nejdříve do tohoto seznamu. Něco mohlo být opominuto.

UPOZORNĚNÍ:
Za žádných okolností se nepokoušejte opravit zařízení sami, záruční list by pozbyl platnosti.
V případě jakékoliv závady, předtím než odnesete přístroj do opravny, zkontrolujte ho podle níže uvedených bodů. Nepodaří-li se Vám problém podle našich návrhů vyřešit, obraťte se na prodejnu nebo na servis.

Problém	Řešení
Bez napětí	– Zkontrolujte, zda jsou obě zástrčky síťového kabelu správně zapojeny. – Připojením jiného přístroje zkontrolujte, zda je zásuvka pod napětím. – Zkontrolujte, zda je správně vloženy baterie. – Zkontrolujte, zda je adaptér do auta správně připojen.
Zkreslený obraz	– Zkontrolujte, zda nejsou na disku otisky prstů a případně je vyčistěte jemným hadříkem, stírejte od středu k okraji disku. – Někdy může dojít k mírnému zkreslení obrazu. To není závada.
Obraz na televizoru zcela zkreslený / bez barvy	– Nastavení normy NTSC/PAL může být chybně určeno. Slaďte nastavení televizoru s nastavením přehrávače.
Bez zvuku	– Zkontrolujte připojení zvuku. Jestliže používáte zesilovač HiFi, vyzkoušejte jiný zdroj zvuku.

Odstraňování problémů

Problém	Řešení
Disk nelze přehrát	– Ujistěte se, že potisk disku je nahoře. – Vyčistěte disk. – Zkontrolujte, zda disk není vadný vyzkoušením jiného disku.
Přehrávač nereaguje na dálkové ovládání	– Dálkové ovládání namiřte přímo na senzor na čele přehrávače. Odstraňte všechny překážky, které by bránily přenosu signálu. Prohlédněte a příp. vyměňte baterie.
Zkreslený nebo černobílý obraz na disku DVD	– Používejte pouze disky formátované podle používaného televizoru (PAL/NTSC).
Na digitálním výstupu není slyšet zvuk	– Zkontrolujte digitální připojení. – Zkontrolujte v nabídce SETUP nastavení digitálního výstupu na "zapnuto".
Přehrávač nereaguje na všechny ovládací povely	– Disk neumožňuje provádět dané funkce. – Pokyny k přehrávání naleznete v přiloženém letáku k disku.
Přehrávač je teplý na dotyk	– Při používání přehrávače delší dobu se povrch zahřeje. To je normální.

ČESKA REPUBLIKA

Vystraha! Tento přístroj pracuje s laserovým paprskem. Při nesprávné manipulaci s přístrojem (v rozporu s tímto návodem) můże dojít k nebezpečnému ozáření. Proto přístroj za chodu neotevírejte ani nesnímejte jeho kryty. Jakoukoli opravu vždy svěřte specializovanému servisu.

Nebezpečí! Při sejmutí krytů a odjištění bezpečnostních spínačů hrozí nebezpečí neviditelného laserového záření!

Chraňte se před přímým zásahem laserového paprsku.

Upozornění : Pokud byste z jakéhokoli důvodu přístroj demontovali, vždy nejdříve odpojte síťový zdroj.

Přístroj chraňte před jakoukoli vlhkostí i před kapkami vody.

TECHNICKÉ PARAMETRY

Rozměry	19.3 x 16.1 x 3.0 cm
Hmotnost	0.824 kg / 1.81 lb
Napájení	Stejnosměrný proud 9V 2.2A
Spotřeba energie	≤ 30W
Rozsah provozní teploty	0 - 50°C (32 ~ 122°F)
Vlnová délka laseru	650nm
Video system	NTSC / PAL / AUTO
Frekvence odpovědi	20Hz ~ 20KHz ± 1dB
Signál zapnutého rádia	≥ 85dB
Zkreslení zvuku a šum	≤ -80(1KHz)
Oddělení kanálů	≥ 85dB
Dynamický rozsah	≥ 80dB
Výstupu	
Výstup zvuku (analogový zvuk)	Hladina výstupu: 2V ± 10%
Impedance při zátěži:	10KΩ
Výstup Video:	Hladina výstupu: 1Vp - p ± 20%
Impedance při zátěži:	75Ω

Společnost PHILIPS si vyhrazuje právo provádět bez předchozího oznámení změny v provedení a specifikacích z důvodů zdokonalování výrobku.

Úpravy neschválené výrobcem mohou ukončit oprávnění uživatele k provozu tohoto zařízení.

Všechna práva vyhrazena.

Přístroj odpovídá předpisům Evropského společenství vztahujícím se na poruchy v rádiové frekvenci.