РУССКИЙ

Введение

Поздравляем с покупкой продукции Philips! Чтобы воспользоваться всеми преимуществами поддержки Philips, зарегистрируйте прибор на веб-сайте **www.philips.com/welcome**.

Общее описание

1 Блок электродвигателя
- A Приводной вал
- B Фиксатор
- C Регулятор
- D Приспособление для хранения шнура
- E Кнопка защиты от перегрева

2 Соковыжималка
- F Крышка толкателя
- G Толкатель с функцией предварительной очистки
- H Камера подачи
- I Крышка
- J Фильтр
- K Дополнительный носик для прямой подачи
- L Кувшин для сока со (R) съемным носиком
- M Окошко контейнера для мякоти
- N Контейнер для мякоти

3 Соковыжималка для цитрусовых (только для моделей HR1878, HR1874, HR1870)
- O Конусная насадка
- P Фильтр
- Q Кувшин для сока
- R Съемный носик
- S Соединительный элемент соковыжималки для цитрусовых

4 Крышка чаши для сока со встроенным пеноотделителем

5 Чаша для сока

Важная информация

Перед использованием прибора внимательно ознакомьтесь с руководством пользователя и сохраните его для дальнейшего использования в качестве справочного материала.

Опасно!

- Запрещается погружать блок электродвигателя прибора или соединительный элемент соковыжималки для цитрусовых в воду или другие жидкости, а также промывать его под струей воды.
- Запрещается мыть блок электродвигателя прибора или соединительный элемент соковыжималки для цитрусовых в посудомоечной машине.

Предупреждение

- Перед подключением прибора убедитесь, что указанное на нём номинальное напряжение соответствует напряжению местной электросети.
- Запрещается использование прибора при повреждении сетевого шнура, вилки или других компонентов.
- В случае повреждения сетевого шнура его необходимо заменить. Чтобы обеспечить безопасную эксплуатацию прибора, заменяйте шнур только в авторизованном сервисном центре Philips или в сервисном центре с персоналом аналогичной квалификации.
- Лица с ограниченными физическими или интеллектуальными возможностями, а также лица с недостаточным опытом и знаниями могут пользоваться этим прибором только под присмотром или после получения инструкций по безопасному использованию прибора и при условии понимания потенциальных опасностей.
- Запрещается использование прибора детьми. Храните прибор и шнур в недоступном для детей месте.
- Не позволяйте детям играть с прибором.
- Не оставляйте включенный прибор без присмотра.
- Перед сборкой, разборкой, очисткой и хранением, а также если вы оставляете прибор без присмотра, обязательно отсоединяйте прибор от электросети.
- При обнаружении трещин в фильтре или при любом другом повреждении фильтра, прекратите использование прибора и обратитесь в ближайший сервисный центр Philips.
- Не проталкивайте продукты в камеру для подачи пальцами или посторонними предметами во время работы прибора. Для этих целей можно использовать только толкатель.
- Не прикасайтесь к маленьким лезвиям в основании фильтра. Они очень острые.
- Используйте и устанавливайте прибор на сухой, ровной и устойчивой поверхности.
- Чтобы прибор всегда стоял ровно, следите за чистотой его нижней панели и поверхности, на которой он стоит.

Внимание!

- Прибор предназначен только для домашнего использования.
- Во время переноски не держите прибор за фиксатор.
- Запрещается пользоваться какими-либо аксессуарами или деталями других производителей без специальной рекомендации компании Philips. При использовании таких аксессуаров гарантийные обязательства утрачивают силу.
- Перед включением прибора убедитесь, что все детали установлены правильно.
- Используйте прибор только когда фиксатор находится в положении блокировки.
- Перед разборкой, сборкой или очисткой прибора переключатель режимов необходимо установить в позицию "Выкл." и вынуть вилку прибора из розетки. Затем следует опустить фиксатор в положение снятия блокировки.
- Снять блокировку, опустив фиксатор, можно только после отключения прибора и остановки вращения фильтра.
- Для моделей HR1870, HR1874, HR1878: продолжительность непрерывного использования соковыжималки для цитрусовых не должна превышать 10 минут.
- Для моделей HR1870, HR1874, HR1878: запрещается погружать соединительный элемент соковыжималки для цитрусовых в воду или промывать его под струей воды.
- Для моделей HR1870, HR1874, HR1878: запрещается мыть соединительный элемент соковыжималки в посудомоечной машине.
- После завершения работы отключите прибор от розетки электросети.
- Уровень шума: Lc = 78 дБ (A)

Защитная функция

Прибор оснащен защитной функцией, которая помогает избежать перегрева во время чрезмерных нагрузок. В случае перегрева срабатывает защитная функция, и соковыжималка автоматически выключается. Если сработала защита от перегрева, установите переключатель режимов в положение "0", отключите прибор от сети и дайте ему остыть в течение 15 минут. Прежде чем нажать на кнопку защиты от перегрева, расположенную в нижней части блока электродвигателя, снимите чашу для сока, крышку, кувшин для сока и контейнер для мякоти.

Электромагнитные поля (ЭМП)

Этот прибор Philips соответствует всем применимым стандартам и нормам по воздействию электромагнитных полей.

Перед первым использованием

Перед первым использованием прибора тщательно вымойте все детали, которые будут контактировать с пищевыми продуктами (см. главу "Очистка и хранение").

Советы

- Всегда проверяйте фильтр перед использованием. При обнаружении трещин или повреждений не используйте устройство.
- Убедитесь, что фиксатор находится в положении блокировки.
- Чтобы сохранить сок свежим надолго, накройте кувшин для сока крышкой.

Использование прибора

Соковыжималка

Соковыжималку можно использовать для приготовления сока как из фруктов, так и из овощей.

Советы

- Во время обработки большого количества продуктов включайте соковыжималку не более чем на 60 секунд, после использования прибора позвольте ему охладиться.
- Установите переключатель режимов в положение 1 (низкая скорость) или 2 (высокая скорость).
- Положение 1 (низкая скорость) подходит для приготовления сока из мягких фруктов и овощей, таких как арбузы, виноград, томаты и огурцы.
- Положение 2 (высокая скорость) подходит для более твёрдых типов овощей и фруктов, таких как яблоки, морковь и свекла.

Примечания

- Не давите сильно на толкатель, так как это может повлиять на качество получаемого сока, и даже может послужить причиной остановки фильтра.
- Не допускайте попадания пальцев или посторонних предметов в камеру для подачи.
- Если контейнер для мякоти переполнится во время работы, выключите прибор и снимите крышку и кувшин для сбора сока. Затем аккуратно отсоедините контейнер для мякоти и очистите его.
- После того, как все ингредиенты переработаны и поступление сока прекратилось, налейте сок из кувшина в стакан.

Очистка контейнера для мякоти

Примечание При переполнении контейнера мякоть может попадать в кувшин для сока, на крышку или в готовый сок.
Переполнение контейнера для мякоти может привести к засорению прибора. В этом случае выключите прибор и удалите мякоть из контейнера. Дайте прибору остыть в течение 15 минут и нажмите кнопку защиты от перегрева на нижней панели блока электродвигателя для перезапуска прибора (!).

Примечание Окошко контейнера для мякоти помогает следить за уровнем заполнения контейнера. Поскольку окошко может засориться прежде, чем контейнер будет заполнен до максимальной отметки, руководствуйтесь также индикацией на чаше для сока. При обработке твердых продуктов, таких как морковь и свекла, вероятность того, что окошко контейнера для мякоти может засориться, выше.

Соковыжималка для цитрусовых (только для моделей HR1878, HR1874, HR1870)

Примечание

- Чтобы направить сок прямо в стакан, установите дополнительный носик для прямой подачи.
- Во избежание повреждений и травм следите за тем, чтобы длинные волосы, одежда, провода и пр. не попадали в движущиеся части прибора.
- Использовать цитрус-пресс можно только на скорости 1.

Советы

Подготовка

- Используйте свежие фрукты и овощи, так как они содержат больше сока. Для обработки в соковыжималке идеально подходят ананасы, свекла, сельдерей, яблоки, огурцы, морковь, шпинат, дыни, томаты, апельсины и виноград.
- Соковыжималка не подходит для слишком твердых и/или волокнистых/крахмалистых овощей и фруктов, таких, например, как сахарный тростник.
- Листья и стебли латука отлично подходят для получения сока в соковыжималке.
- Удалите косточки из вишен, слив, персиков и пр. Из таких фруктов, как дыни, яблоки и виноград, удалять сердцевину и семена не нужно.
- При использовании соковыжималки нет необходимости удалять тонкую пленку и кожуру. Удалите только несъедобные части, например кожуру апельсина, киви, дыни или недоваренные части свеклы.
- Во время приготовления яблочного сока помните, что консистенция сока зависит от используемого сорта яблок. Чем сочнее яблоки, тем более жидким получается сок. Выбирайте сорт яблок в соответствии с желаемой консистенцией сока.
- Для приготовления сока из цитрусовых удалите с фруктов кожуру и белую пленку, которая придает соку горьковатый привкус.
- Крахмалосодержащие фрукты, такие, как бананы, папайя, авокадо, инжир и манго не подходят для приготовления сока в соковыжималке. Для получения сока из них используйте кухонный комбайн, блендер или ручной блендер.
- Чтобы получить максимальное количество сока, надавливайте на толкатель медленно.

Сервировка

- Выпивайте сок сразу же после его приготовления.
- Чтобы получить прозрачный сок без пенки, наденьте крышку со встроенным сепаратором на чашу для сока. Чтобы получить сок с пенкой, снимите крышку со встроенным сепаратором с чаши для сока и перемешайте сок, прежде чем налить его в стакан.
- Яблочный сок очень быстро окисляется. Окисление можно замедлить, добавив в него несколько капель лимонного сока.
- При подаче прохладительных напитков добавьте пару кубиков льда.

Полезный рецепт

Сок из апельсина, моркови и имбиря

Ингредиенты
- 1 кг моркови
- 20 г имбиря
- 4 апельсина (без кожуры)
- 1 столовая ложка оливкового масла
- 1 большая веточка свежей мяты (дополнительно для украшения)

1 **Приготовьте сок из апельсинов, моркови и имбиря в соковыжималке.**

2 **Добавьте в сок столовую ложку оливкового масла и несколько кубиков льда, хорошо перемешайте.**

3 **Перелейте сок в стакан и украсьте его веточкой мяты.**

Примечание.
- Прибор обрабатывает имбирь (нарезанный кусочками 3 × 3 см) за 1 минуту.
- С помощью этого прибора можно обработать 5 кг моркови (порциями по 2,5 кг в минуту). Очищайте контейнер для мякоти после обработки каждой порции (2,5 кг). По завершении обработки моркови выключите прибор и дайте ему остыть в течение 15 минут.

Очистка

Запрещается использовать для чистки прибора губки с абразивным покрытием, абразивные чистящие средства или растворители типа бензина или ацетона.

Легче всего очистить прибор сразу же после использования.

Функция предварительной очистки

При использовании функции предварительной очистки крышка и фильтр промываются водой.
Использование функции предварительной очистки необходимо:
- для облегчения очистки соковыжималки;
- для ополаскивания соковыжималки во избежание смешивания вкусов при обработке различных фруктов или овощей;
- чтобы, добавив воды, собрать весь сок до последней капли.

Соковыжималка

Для удобства все съемные детали (контейнер для мякоти, кувшин для сока, фильтр и крышка) можно переложить в раковину, не разбирая.

Совет. Для очистки фильтра следует использовать губку.

Соковыжималка для цитрусовых (только для моделей HR1878, HR1874, HR1870)

Для удобства все съемные детали (за исключением соединительного элемента соковыжималки для цитрусовых) можно переложить в раковину, не разбирая.

Хранение

На время хранения намотайте шнур питания на специальную катушку, расположенную у основания прибора.

Внимание! Во время переноски не держите прибор за фиксатор или носик.

Заказ аксессуаров

Чтобы приобрести аксессуары или запасные части, посетите веб-сайт **www.shop.philips.com/service** или обратитесь в местную торговую организацию Philips. Вы также можете обратиться в местный центр поддержки потребителей Philips (контактные данные указаны на гарантийном талоне).

Защита окружающей среды

- После окончания срока службы не выбрасывайте прибор вместе с бытовыми отходами. Передайте его в специализированный пункт для дальнейшей утилизации. Этим Вы поможете защитить окружающую среду (Рис. 1).

Гарантия и поддержка

Для получения поддержки или информации посетите веб-сайт **www.philips.com/support** или ознакомьтесь с информацией на гарантийном талоне.

Соковыжималка
Изготовитель: "Филипс Консьюмер Лайфстайл Б.В.", Туссендиепен 4, 9206 АД, Драхтен, Нидерланды
Импортер на территорию России и Таможенного Союза: ООО «Филипс», Российская Федерация, 123022 г. Москва, ул. Сергея Макеева, д.13, тел. +7 495 961-1111
650W, 220-240V, 50-60Hz.
Для бытовых нужд

УКРАЇНСЬКА

Вступ

Вітаємо Вас із покупкою та ласкаво просимо до клубу Philips! Щоб у повній мірі скористатися підтримкою, яку пропонує компанія Philips, зареєструйте свій виріб на веб-сайті **www.philips.com/welcome**.

Загальний опис

1 Блок двигуна
- A Привідний вал
- B Фіксатор
- C Регулятор
- D Пристосування для шнура
- E Кнопка системи захисту від перевантаження

2 Соковижималка
- F Кришка штовхача
- G Штовхач із функцією попереднього очищення
- H Отвір для подачі
- I Кришка
- J Сито
- K Носик безпосередньої подачі
- L Збирач соку зі знімним носиком (R)
- M Віконце для перевірки кількості м'якоті
- N Збирач м'якоті

3 Цитрус-прес (лише HR1878, HR1874, HR1870)
- O Конус
- P Сито
- Q Збирач соку
- R Знімний носик
- S Блок з'єднання цитрус-преса

4 Кришка глека для соку із вбудованим відокремлювачем піни

5 Глек для соку

Важлива інформація

Перед тим як використовувати пристрій, уважно прочитайте цей посібник користувача і зберігайте його для майбутньої довідки.

Небезпечно

- У жодному разі не занурюйте блок двигуна чи блок з'єднання цитрус-преса у воду чи іншу рідину та не мийте його під краном.
- Не мийте блок двигуна або блок з'єднання цитрус-преса у посудомийній машині.

Попередження

- Перед тим, як приєднувати пристрій до мережі, перевірте, чи збігається напруга, вказана на корпусі пристрою, із напругою у мережі.
- Не використовуйте пристрій, якщо штекер, шнур живлення або інші компоненти пошкоджено.
- Якщо шнур живлення пошкоджений, для уникнення небезпеки його необхідно замінити, звернувшись до компанії Philips, уповноваженого сервісного центру або фахівців із належною кваліфікацією.
- Цим пристроєм можуть користуватися особи із послабленими фізичними відчуттями або розумовими здібностями, чи без належного досвіду та знань, за умови, що користування відбувається під наглядом, їм було проведено інструктаж щодо безпечного користування пристроєм та їх було повідомлено про можливі ризики.
- Пристроєм не можна користуватися дітям. Тримайте пристрій і його шнур подалі від дітей.
- Не дозволяйте дітям бавитися пристроєм.
- Не залишайте пристрій працювати без нагляду.
- Завжди від'єднуйте пристрій від мережі, якщо залишаєте його без нагляду або перед тим як збирати, розбирати чи чистити.
- Якщо Ви виявите тріщини на фільтрові, або якщо фільтр якимось чином пошкоджений, припиніть використовувати пристрій і зверніться до найближчого сервісного центру Philips.
- Ніколи не встромляйте в подавальний отвір пальці чи інші предмети, коли пристрій працює. Для цього використовуйте штовхач.
- Не торкайтеся малих ножів на основі фільтра. Вони дуже гострі.
- Ставте та використовуйте пристрій на сухій, стійкій і рівній поверхні.
- Для забезпечення стійкості пристрою поверхня, на якій він стоїть, і його нижня частина мають бути чистими.

Увага

- Цей пристрій призначений виключно для побутового використання.
- Не тримайте пристрій за фіксатор під час перенесення.
- Не використовуйте насадки чи деталі інших виробників, за винятком тих, які рекомендує компанія Philips. Використання таких насадок чи деталей призведе до втрати гарантії.
- Перед тим, як вмикати пристрій, перевірте, чи усі деталі правильно зібрані.
- Використовуйте пристрій лише коли фіксатор знаходиться у положенні блокування.
- Перед тим як розбирати і чистити пристрій встановлюйте регулятор у положення "вимк." та виймайте штепсель із розетки. Потім опустіть фіксатор до положення розблокування.
- Опускайте фіксатор в положення блокування лише тоді, коли Ви вимкнули пристрій, а фільтр перестав обертатися.
- HR1870, HR1874, HR1878: цитрус-прес можна тримати безперервно увімкнутим не більше 10 хвилин.
- HR1870, HR1874, HR1878: ні в якому разі не занурюйте блок з'єднання цитрус-преса у воду і не мийте його під краном.
- HR1870, HR1874, HR1878: ніколи не мийте блок з'єднання цитрус-преса у посудомийній машині.
- Після використання завжди від'єднуйте пристрій від мережі.
- Рівень шуму: Lc = 78 дБ (A).

Функція безпеки

Цей пристрій має функцію захисту від перегрівання внаслідок надмірного навантаження. У разі перегрівання автоматично вмикається система захисту від перевантаження і соковижималка вимикається. У такому разі встановіть регулятор у положення "0", від'єднайте пристрій від електромережі та дайте йому охолонути протягом 15 хвилин. Перед тим як вимкнути систему захисту від перевантаження, вийміть глек для соку, від'єднайте кришку, збирач соку та збирач м'якоті.

Електромагнітні поля (ЕМП)

Цей пристрій Philips відповідає усім чинним стандартам та правовим нормам, що стосуються впливу електромагнітних полів.

Перед першим використанням

Перед першим використанням добре почистіть частини, які контактуватимуть із їжею (див. розділ "Чищення та зберігання").

Поради

- Перед використанням завжди перевіряйте фільтр. Якщо Ви виявите будь-які тріщини чи пошкодження, не використовуйте пристрій.
- Перевірте, чи фіксатор зафіксовано.
- Щоб після приготування сік надовго залишався свіжим, накрийте глек для соку кришкою.

Застосування пристрою

Соковижималка

Соковижималку можна використовувати для приготування фруктового й овочевого соків.

Поради

- Вичавлюючи сік із великої кількості продуктів, не залишайте соковижималку працювати довше, ніж 60 секунд за один раз. Потім дайте пристрою достатньо охолонути.
- Поверніть регулятор в положення 1 (низька швидкість) або 2 (нормальна швидкість).
- Швидкість 1 найкраще підходить для м'яких фруктів та овочів, наприклад, кавунів, винограду, помідорів та огірків.
- Швидкість 2 підходить для усіх інших видів фруктів та овочів, наприклад, яблук, моркви та буряків.

Примітки

- Не натискайте на штовхач надто сильно, адже це може вплинути на якість кінцевого продукту і, навіть, спричинити зупинку фільтра.
- Ніколи не встромляйте пальці чи інші об'єкти в отвір подачі.
- Якщо під час використання збирач м'якоті наповнюється, вимкніть пристрій і від'єднайте кришку збирача соку. Потім обережно вийміть збирач м'якоті та спорожніть його.
- Коли всі продукти оброблені, і весь сік витік, вилийте сік із глека у склянку.

Спорожнення збирача м'якоті

Примітка: Коли збирач м'якоті повний, м'якоть потрапляє у збирач соку, сік і на кришку.
Якщо у збирачі м'якоті назбирається надто багато м'якоті, пристрій може заблокуватися. У такому разі вимкніть пристрій і спорожніть збирач м'якоті. Дайте пристрою охолонути протягом 15 хвилин і для скидання налаштувань натисніть кнопку системи захисту від перевантаження внизу на блоці двигуна.

Примітка: Віконце для перевірки кількості м'якоті дозволяє перевірити, чи збирач м'якоті не повний і його не потрібно спорожнити. Оскільки віконце для перевірки кількості м'якоті може заблокуватися ще до того, як збирач стане повним, перевірте також індикацію рівня на глеку для соку. Віконце для перевірки кількості м'якоті зазвичай блокується під час обробки твердих продуктів (наприклад, моркви або буряків).

Цитрус-прес (лише HR1878, HR1874, HR1870)

Примітка
- Для вичавлення соку безпосередньо у склянку використовуйте носик безпосередньої подачі.
- Для запобігання пошкодженню і травмуванню тримайте увімкнений пристрій подалі від довгого волосся, одягу, мотузок тощо.
- Використовуйте швидкість 1 лише для цитрус-преса.

Поради

Підготування
- Використовуйте свіжі фрукти та овочі, адже в них міститься більше соку. Для переробки у соковижималці особливо підходять ананаси, буряки, апельсини, пагінці селери, яблука, огірки, морква, шпинат, дині, помідори та виноград.
- Соковижималка не підходить для отримання соку з дуже твердих та/або волокнистих фруктів/фруктів з крохмалем або таких овочів, як цукрова тростина.
- В соковижималці можна також переробляти листя та пагінці салату та інших аналогічних продуктів .
- Вийміть кісточки з вишень, слив, персиків тощо. Вимати серцевину або зерна з таких фруктів, як дині, яблука та виноград, не потрібно.
- У разі використання соковижималки тонку шкірку з продуктів можна не знімати. Радимо знімати лише тверду неїстівну шкірку (наприклад, з апельсинів, ананасів, ківі, дині чи сирого буряка).
- Готуючи яблучний сік, пам'ятайте, що консистенція соку залежить від сорту яблук. Що соковитіше яблуко, то рідший сік. Вибирайте такий сорт яблук, з якого можна приготувати сік потрібної консистенції.
- Якщо за допомогою соковижималки потрібно обробити цитрусові, почистіть їх і зніміть білу шкірку, оскільки вона додає гіркоти.
- У соковижималці не можна обробляти фрукти, які містять крохмаль, такі як банани, папайя, авокадо, фіги та манго. Для отримання соку з цих видів фруктів використовуйте кухонний комбайн або блендер.
- Щоб вичавити максимальну кількість соку, завжди повільно натискайте штовхач донизу.

Подача на стіл
- Пийте сік одразу ж після приготування.
- Для приготування чистого соку без шару піни встановіть на глек для соку кришку із вбудованим відокремлювачем піни. Для приготування мутного соку із шаром піни зніміть кришку із вбудованим відокремлювачем піни з глека для соку та перемішайте сік перед тим, як наливати його в склянки.
- Яблучний сік дуже швидко темніє. Щоб сповільнити цей процес, додайте кілька крапель лимонного соку.
- Подаючи холодні напої, додавайте кілька кубиків льоду.

Корисний рецепт

Сік із апельсинів, моркви та імбиру

Інгредієнти:
- 1 кг моркви
- 20 г імбиру
- 4 апельсини (почищені)
- 1 стол. ложка оливкової олії
- 1 великий пагінець свіжої м'яти (додатково для прикрашання)

1 **Обробіть у соковижималці моркву, імбир та апельсини.**

2 **Додайте до соку столову ложку оливкової олії і кілька кубиків льоду та добре перемішайте.**

3 **Вилийте сік у склянку і прикрасіть пагінцем м'яти.**

Примітка:
- У цьому пристрої можна обробляти імбир (шматками 3x3 см) протягом 1 хвилини.
- Цей пристрій може обробити 5 кг моркви (порціями по 2,5 кг на хвилину). Спорожнюйте збирач м'якоті після кожної обробленої порції в 2,5 кг. Після обробки моркви вимкніть пристрій і дайте йому охолонути протягом 15 хвилин.

Чищення

Ніколи не використовуйте для чищення пристрою жорстких губок, абразивних засобів чи рідин для чищення, таких як спирт, бензин чи ацетон.

Пристрій легше чистити одразу ж після використання.

Функція попереднього очищення

Під час застосування функції попереднього очищення кришка та сито сполоскуються водою.
Використання функції попереднього очищення:
- Для легшого чищення соковижималки.
- Для сполоскування соковижималки у разі переходу до різних фруктів або овочів з метою уникнення змішування смаків.
- Для розведення соку водою і вичавлення соку до останньої краплини.

Соковижималка

Для забезпечення чистоти на кухні всі знімні частини (збирач м'якоті, збирач соку, фільтр і кришку) можна покласти в раковину за один раз.

Порада: Для чищення фільтра використовуйте губку.

Цитрус-прес (лише HR1878, HR1874, HR1870)

Для забезпечення чистоти на кухні всі знімні частини (крім блока з'єднання цитрус-преса) можна покласти в раковину за один раз.

Зберігання

Для зберігання шнура намотайте його на спеціальне пристосування на дні пристрою.

Увага: Не тримайте пристрій за фіксатор або носик під час перенесення.

Замовлення приладь

Щоб придбати приладдя чи запасні частини, відвідайте веб-сайт **www.shop.philips.com/service** або зверніться до дилера Philips. Можна також звернутися до Центру обслуговування клієнтів Philips у Вашій країні (контактну інформацію шукайте в гарантійному талоні).

Навколишнє середовище

- Не викидайте пристрій разом зі звичайними побутовими відходами, а здавайте його в офіційний пункт прийому для повторної переробки. Таким чином Ви допоможете захистити довкілля (Мал. 1).

Гарантія та підтримка

Якщо Вам необхідна інформація чи підтримка, відвідайте веб-сайт **www.philips.com/support** чи прочитайте окремий гарантійний талон.

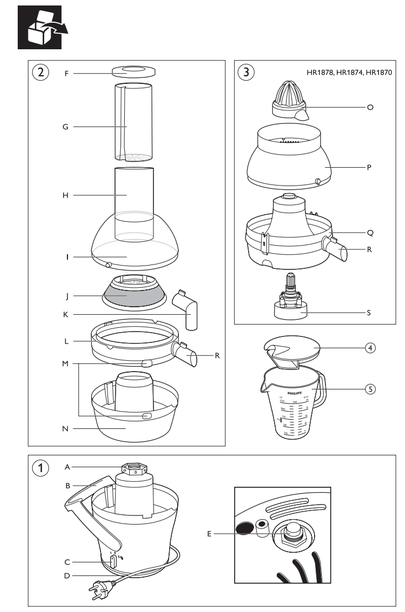

Always here to help you

Register your product and get support at www.philips.com/welcome

HR1879-HR1868 series

Question? Contact Philips

PHILIPS

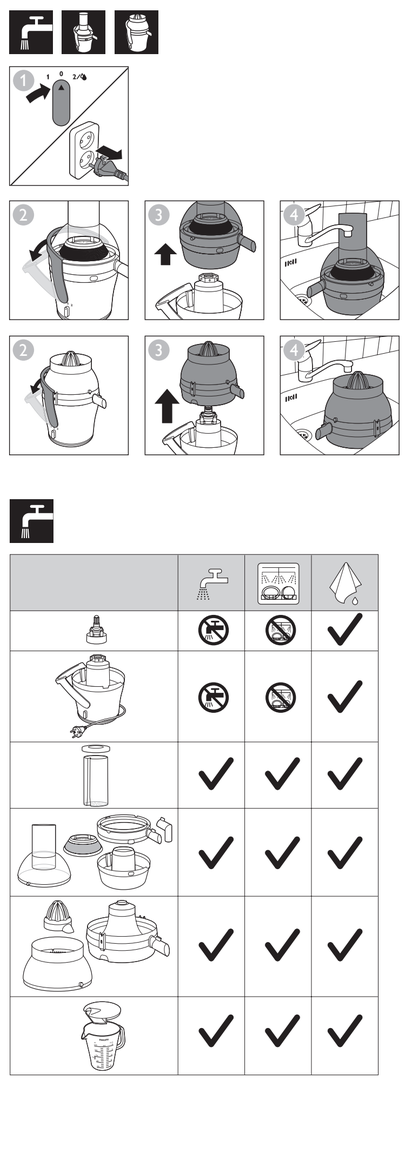

www.philips.com

100% recycled paper
100% papier recyclé

4203.064.6126.4

ENGLISH

Introduction

Congratulations on your purchase and welcome to Philips! To fully benefit from the support that Philips offers, register your product at **www.philips.com/welcome**.

General description

1 Motor unit
- A Driving shaft
- B Locking arm
- C Control knob
- D Cord storage facility
- E Overload protection button

2 Juicer
- F Cover of pusher
- G Pusher with pre-clean function
- H Feeding tube
- I Lid
- J Sieve
- K Direct serve spout accessory
- L Juice collector with (R) detachable spout
- M Pulp window
- N Pulp container

3 Citrus press (HR1878, HR1874, HR1870 only)
- O Cone
- P Sieve
- Q Juice collector
- R Detachable spout
- S Citrus press coupling unit

4 Juice jug lid with integrated foam separator
5 Juice jug

Important

Read this user manual carefully before you use the appliance and save it for future reference.

Danger

- Never immerse the motor unit or the citrus press coupling unit in water or any other liquid, nor rinse it under the tap.
- Do not clean the motor unit or the citrus press coupling unit in the dishwasher.

Warning

- Check if the voltage indicated on the base of the appliance corresponds to the local mains voltage before you connect the appliance.
- Do not use the appliance if the plug, the mains cord or other components are damaged.
- If the mains cord is damaged, you must have it replaced by Philips, a service centre authorised by Philips or similarly qualified persons in order to avoid a hazard.
- This appliance can be used by persons with reduced physical, sensory or mental capabilities or lack of experience and knowledge if they have been given supervision or instruction concerning use of the appliance in a safe way and if they understand the hazards involved.
- This appliance shall not be used by children. Keep the appliance and its cord out of the reach of children.
- Children shall not play with the appliance.
- Never let the appliance operate unattended.
- Always disconnect the appliance from the mains if you leave it unattended or before you assemble, disassemble or clean it.
- If you detect cracks in the filter or if the filter is damaged in any way, do not use the appliance anymore and contact the nearest Philips service centre.
- Never reach into the feeding tube with your fingers or an object while the appliance is operating. Only use the pusher for this purpose.
- Do not touch the small cutting blades in the base of the filter. They are very sharp.
- Always place and use the appliance on a dry, stable and level surface.
- To ensure that the appliance stands stably, keep the surface on which the appliance stands and the bottom of the appliance clean.

Caution

- This appliance is intended for household use only.
- Do not hold the appliance by the locking arm when you carry it.
- Never use any accessories or parts from other manufacturers or that Philips does not specifically recommend. If you use such accessories or parts, your guarantee becomes invalid.
- Make sure all parts are correctly assembled before you switch on the appliance.
- Only use the appliance when the locking arm is in locked position.
- Before you disassemble the appliance and before you clean it, set the control knob to off position and remove the plug from the wall socket. Then lower the locking arm to unlocked position.
- Only lower the locking arm to unlocked position after you have switched off the appliance and the filter has stopped rotating.
- HR1870, HR1874, HR1878: Do not use the citrus press longer than 10 minutes without interruption.
- HR1870, HR1874, HR1878: Never immerse the citrus press coupling unit in water nor rinse under the tap.
- HR1870, HR1874, HR1878: Never clean the citrus press coupling unit in the dishwasher.
- Always unplug the appliance after use.
- Noise level: Lc = 78 dB(A).

Safety feature

This appliance is fitted with a safety feature which safeguards against overheating due to excessive loads. In case of overheating, the juicer automatically activates the overload protection and switches itself off. If this occurs, set the control knob to 0, unplug the appliance and let it cool down for 15 minutes. Remove the juice jug and detach the lid, the juice collector and the pulp container and then press the overload protection button on the bottom of the motor unit.

Electromagnetic fields (EMF)

This Philips appliance complies with all applicable standards and regulations regarding exposure to electromagnetic fields.

Before first use

Thoroughly clean the parts that come into contact with food before you use the appliance for the first time (see chapter 'Cleaning and storage').

Tips

- Always check the filter before use. If you detect any cracks or damage, do not use the appliance.
- Make sure the locking arm is locked into position.
- To keep your juice fresh longer, put the lid on the juice jug after juicing

Using the appliance

Juicer

You can use the juicer to produce fruit and vegetable juice.

Tips

- Do not operate the juicer for more than 60 seconds at a time when you juice heavy loads and let it cool down sufficiently afterwards.
- Turn the control knob to setting 1 (low speed) or 2 (normal speed).
- Speed 1 is especially suitable for soft fruits and vegetables such as watermelons, grapes, tomatoes and cucumbers.
- Speed 2 is suitable for all other kinds of fruit and vegetables such as apples, carrots and beetroots.

Notes

- Do not exert too much pressure on the pusher, as this could affect the quality of the end result. It could even cause the filter to come to a halt.
- Never insert your fingers or an object into the feeding tube.
- If the pulp container becomes full during use, switch off the appliance and detach the lid and the juice collector. Then carefully remove the pulp container and empty it.
- After you have processed all ingredients and the juice flow has stopped, pour the juice from the jug into the glass.

Empty the pulp container

Note: When the pulp container has reached its maximum capacity, pulp ends up in the juice collector, lid and in the juice.
If the pulp container becomes overfilled, the appliance may become blocked. When this occurs, switch off the appliance and remove the pulp from the pulp container. Let the appliance cool down for 15 minutes and press the overload protection button on the bottom of the motor unit to reset (?).

Note: The pulp window helps you to see when the pulp container is full and needs to be emptied. Because the pulp window may become blocked before the maximum capacity of the container has been reached, also check the level indication on the juice jug. The pulp window is more likely to become blocked when you juice hard ingredients, such as carrots or beetroots.

Citrus press (HR1878,HR1874,HR1870 only)

Note
- If you want to extract juice straight into a glass, use the direct serve spout accessory.
- To prevent damage and injuries, keep the operating appliance away from long hair, clothes, cords, etc.
- Only use speed 1 for the citrus press.

Tips

Preparations
- Use fresh fruit and vegetables, as they contain more juice. Pineapples, beetroots, celery stalks, apples, cucumbers, carrots, spinach, melons, tomatoes, oranges and grapes are particularly suitable for processing in the juicer.
- The juicer is not suitable for processing very hard and/or fibrous or starchy fruits or vegetables such as sugar cane.
- Leaves and leaf stalks of e.g. lettuce can also be processed in the juicer.
- Remove stones from cherries, plums, peaches, etc. You do not have to remove cores or seeds from fruits like melons, apples and grapes.
- When you use the juicer, you do not have to remove thin peels or skins. Only remove thick peels that you would not eat, e.g. those of oranges, pineapples, kiwis, melons and uncooked beetroots.
- When you prepare apple juice, take into consideration that the thickness of the apple juice depends on the kind of apple you use. The juicier the apple, the thinner the juice. Choose a kind of apple that produces the type of juice you prefer.
- If you want to process citrus fruits with the juicer, remove the peel as well as the white pith. The white pith gives juice a bitter taste.
- Fruits that contain starch, such as bananas, papayas, avocados, figs and mangoes are not suitable for processing in the juicer. Use a food processor, blender or hand blender to process these fruits.
- To extract the maximum amount of juice, always press down the pusher slowly.

Serving
- Drink the juice immediately after you have extracted it.
- If you want clear juice without a foam layer, put the lid with integrated foam separator on the juice jug. If you want cloudy juice with a foam layer, remove the lid with integrated foam separator from the juice jug and stir the juice before you pour it in a glass.
- Apple juice turns brown very quickly. To slow down this process, add a few drops of lemon juice.
- When you serve cold drinks, add a few ice cubes.

Healthy recipe

Orange carrot ginger juice

Ingredients:
- 1kg carrots
- 20g ginger
- 4 oranges (peeled)
- 1 tbsp olive oil
- 1 large fresh mint sprig (optional garnish)

1 Process the carrots, ginger and oranges in the juicer.
2 Add a tablespoon of olive oil and a few ice cubes to the juice and mix well.
3 Pour the juice into a glass and add the mint sprig to your glass as garnish.

Note:
- This appliance can process ginger (in pieces of 3x3cm) for 1 minute.
- This appliance can process 5kg of carrots (batches of 2.5kg per minute). Empty the pulp container after each batch of 2.5kg. When you have finished processing the carrots, switch off the appliance and let it cool down for 15 minutes.

Cleaning

Never use scouring pads, abrasive cleaning agents or aggressive liquids such as alcohol, petrol or acetone to clean the appliance.

The appliance is easier to clean if you do so immediately after use.

Pre-clean function

When you use the pre-clean function, the lid and the sieve are rinsed with water.
Use the pre-clean function:
- To make the juicer easier to clean.
- To rinse the juicer when you switch to a different fruit or vegetable and want to avoid mixing flavours.
- To dilute the juice with water and catch even the last drop of juice.

Juicer

To keep your kitchen clean, all detachable parts (pulp container, juice collector, filter and lid) can be carried to the sink in one go.

Tip: Use a sponge to clean the filter.

Citrus press (HR1878, HR1874, HR1870 only)

To keep your kitchen clean, all detachable parts (except the citrus press coupling unit) can be carried to the sink in one go.

Storage

To store the cord, wind it round the cord storage facility in the base of the appliance.

Caution: Do not hold the appliance by the locking arm or spout when you carry it.

Ordering accessories

To buy accessories or spare parts, visit **www.shop.philips.com/service** or go to your Philips dealer. You can also contact the Philips Consumer Care Centre in your country (see the worldwide guarantee leaflet for contact details).

Environment

- Do not throw away the appliance with the normal household waste at the end of its life, but hand it in at an official collection point for recycling. By doing this, you help to preserve the environment (Fig. 1).

Guarantee and support

If you need information or support, please visit **www.philips.com/support** or read the separate worldwide guarantee leaflet.

ҚАЗАҚША

Кіріспе

Өнімді сатып алуыңызбен құттықтаймыз және Philips компаниясына қош келдіңіз! Philips компаниясы ұсынатын қолдауды толығымен пайдалану үшін өніміңізді **www.philips.com/welcome** веб-бетінде тіркеңіз.

Жалпы сипаттама

I Мотор бөлігі
- A Жетек білігі
- B Құлыптау тұтқасы
- C Басқару тұтқасы
- D Сымды сақтайтын орын
- E Артық жүктемеден қорғау түймесі

2 Шырын сыққыш
- F Итергіш қақпағы
- G Алдын ала тазалау функциясы бар итергіш
- H Беру түтігі
- I Қақпақ
- J Елек
- K Тікелей беретін шүмек қосалқы құралы
- L Ажыратылатын шүмегі бар шырын жинағыш (R)
- M Ұлпа терезесі
- N Ұлпа ыдысы

3 Цитрус сығатын аспап (тек HR1878, HR1874, HR1870)
- O Конус
- P Елек
- Q Шырын жинағыш
- R Ажыратылатын шүмек
- S Цитрус сығатын аспапты байланыстыру бөлігі

4 Көбік бөлгіші бар шырын құмырасының қақпағы
5 Шырын құмырасы

Маңызды

Құралды қолданбас бұрын, осы пайдаланушы нұсқаулығын мұқият оқып шығып, болашақта анықтамалық құрал ретінде пайдалану үшін сақтап қойыңыз.

Қауіпті жағдайлар

- Қозғалтқышты немесе цитрус сығатын аспапты байланыстыру бөлігін суға немесе басқа сұйықтыққа ешқашан батырмаңыз, не болмаса құбыр суымен шаймаңыз.
- Қозғалтқышты немесе цитрус сығатын аспапты байланыстыру бөлігін ыдыс жуу машинасында жумаңыз.

Абайлаңыз!

- Құрылғыны қосар алдында, оның негізінде көрсетілген кернеу жергілікті кернеу мөлшеріне сәйкес келетінін тексеріп алыңыз.
- Егер ток сымы, штепсельдік ұшы немесе басқа бөлшектері зақымданған болса, құралды қолданбаңыз.
- Қуат сымы зақымданған болса, қауіпті жағдай орын алмауы үшін, оны тек Philips компаниясында, Philips мақұлдаған қызмет орталығында немесе білікті мамандар ауыстыруы керек.
- Құралды қауіпсіз пайдалану жөніндегі нұсқаулар беріліп, басқа біреу қадағалаған және құралды пайдалануға қатысты қауіп-қатерлер түсіндірілген жағдайда, осы құралды физикалық, сезу немесе ойлау қабілеті шектеулі, білімі мен тәжірибесі аз адамдар пайдалана алады.
- Бұл құралды балалардың пайдалануына болмайды. Құралды және сымды балалар жетпейтін жерде сақтаңыз.
- Балалар құралмен ойнамауы керек.
- Құралды қадағалаусыз қосып қоюға болмайды.
- Қараусыз қалдырсаңыз немесе жинау, бөлшектеу немесе тазалау алдында әрқашан құрылғыны желіден ажыратыңыз.
- Сүзгіде сызаттар немесе басқа зақым байқалса, құралды әрі қарай қолдануға болмайды. Жақын жердегі Philips қызмет орталығымен байланысыңыз.
- Құрылғы жұмыс істеп тұрған кезде, еш уақытта азық салатын түтікке саусақтарыңызды немесе басқа затты салмаңыз. Ол үшін тек итергішті қолданыңыз.
- Сүзгінің негізінде орналасқан кесетін кішкене пышақтарға қолыңызды тигізбеңіз. Олар өте өткір.
- Құралды құрғақ, тұрақты және тегіс бетке қойып пайдаланыңыз.
- Құрал берік орнатылу үшін, құрал тұратын бет және құралдың асты таза болуы керек.

Ескерту

- Бұл құрал тек үйде қолдануға арналған.
- Көтергенде, құрылғыны бекіту тетігінен ұстамаңыз.
- Philips арнайы ұсынбаған немесе Philips компаниясынан басқа өндірушілер шығарған қосалқы құралдарды немесе бөлшектерді қолдануға болмайды. Қолданған жағдайда, өнімнің кепілдігі өз күшін жояды.
- Құралды қоспас бұрын, барлық бөлшектердің дұрыс орнатылғанын тексеріңіз.
- Құралды бекіту тетігі бекітулі тұрғанда ғана пайдалану керек.
- Құрылғыны бөлшектеу алдында және тазалау алдында басқару тұтқасын өшірулі күйге орнатыңыз және ашаны розеткадан суырыңыз. Содан кейін құлыптау тұтқасын құлып ашылған күйге төмендетіңіз.
- Бекіту тетігін тек құрал өшіріліп, сүзгі айналуы тоқтағаннан кейін ғана ашық күйге қоюға болады.
- HR1870, HR1874, HR1878: цитрус сығатын аспапты тоқтаусыз 10 минуттан артық пайдалануға болмайды.
- HR1870, HR1874, HR1878: ешқашан цитрус сығатын аспапты байланыстыру бөлігін суға батырмаңыз немесе құбыр суымен шаймаңыз.
- HR1870, HR1874, HR1878: ешқашан цитрус сығатын аспапты байланыстыру бөлігін ыдыс жуу машинасында тазаламаңыз.
- Қолданып болған соң құралды міндетті түрде розеткадан ажыратыңыз.
- Шу деңгейі: Lc = 78 дБ (A).

Қауіпсіздік мүмкіндігі

Бұл құрылғының тым көп азық салынғанда қызып кетуден сақтайтын қауіпсіздік мүмкіндігі бар. Қызып кетсе, шырын сыққышта автоматты түрде артық жүктемеден қорғау мүмкіндігі іске қосылып, өзі өшеді. Мұндай жағдайда, басқару тұтқасын 0 күйіне қойып, құрылғыны розеткадан ажыратыңыз да, 15 минут суытыңыз. Шырын құмырасын шығарып, қақпақты, шырын жинағышты және ұлпа ыдысын алып тастаңыз да, қозғалтқыштың төменгі жағындағы артық жүктемеден қорғау түймесін басыңыз.

Электромагниттік өрістер (ЭМӨ)

Осы Philips құралы электромагниттік өрістерге қатысты барлық қолданыстағы стандарттар мен ережелерге сәйкес келеді.

Алғаш қолданар алдында

Құралды алғаш қолданар алдында, азыққа тиетін бөлшектерді жақсылап тазалаңыз («Тазалау және сақтау» тарауын қараңыз).

Кеңестер

- Пайдалану алдында әрқашан сүзгіні тексеріңіз. Кез келген сынықтарды немесе зақымды анықтасаңыз, құрылғыны пайдаланбаңыз.
- Құлыптау тұтқасы орнында құлыптанғанын тексеріңіз.
- Шырынды ұзағырақ балғын етіп сақтау үшін шырынды сыққаннан кейін шырын құмырасын қақпақпен жабыңыз.

Құрылғыны пайдалану

Шырын сыққыш

Шырын сыққышты жеміс пен көкөніс шырынын жасау үшін пайдалануға болады.

Кеңестер

- Шырын сыққышты толтырып жүктегенде, бір уақытта 60 секундтан артық қоспаңыз және одан кейін оны жеткілікті салқындатыңыз.
- Басқару тұтқасын 1-параметрге (төменгі жылдамдық) немесе 2-параметрге (әдеттегі жылдамдық) бұраңыз.
- 1 жылдамдық қарбыз, жүзім, қызанақ, қияр және құлпынай секілді жұмсақ жеміс жидектер мен көкөністерге арналған.
- 2 жылдамдық алма, сәбіз,және қызылша тәрізді жеміс жидек пен көкөністерге қолайлы.

Ескертпелер

- Итергішке қатты салмақ түсірмеңіз, себебі ол шырынның сапасына әсер етіп, сүзгіні біттен тастауы да мүмкін.
- Азық салатын түтікке ешқашан саусақтарыңызды немесе басқа заттарды салмаңыз.
- Ұлпа ыдысы пайдалану кезінде толса, құрылғыны өшіріңіз, қақпақты және шырын жинағышты ажыратыңыз. Содан кейін ұлпа ыдысын жайлап алып, босатыңыз.
- Барлық ингредиенттерді өңдеп болғаннан соң, және шырын ағыны тоқтағанда, шырынды ыдыстан стаканға құйыңыз.

Ұлпа жиналатын ыдысты босатыңыз

Ескертпе. Ұлпа ыдысы ең жоғары сыйымдылығына жетті, ұлпа шырын жинағышта, қақпақта және шырында болады.
Шырын ыдысы артық толса, құрылғы блокталуы мүмкін. Бұл орын алса, құрылғыны өшіріңіз және ұлпа ыдысынан ұлпаны алыңыз. Құрылғыны 15 минут бойы суытыңыз және қозғалтқыштың төменгі жағындағы артық жүктемеден қорғау түймесін басып (?) ысырыңыз.

Ескертпе. Ұлпа терезесі ұлпа ыдысы толғанын және босату қажет екенін көрсетеді. Ұлпа терезесі ыдыстың ең жоғарғы көлеміне жеткенше жабылып қалуы мүмкін болғандықтан, шырын құмырасындағы деңгей көрсеткішін де тексеріп тұрыңыз. Ұлпа терезесінің сәбіз немесе қызылша сияқты қатты азықтарды сыққанда жабылып қалу ықтималдығы жоғарырақ болады.

Цитрус сығатын аспап (тек HR1878,HR1874,HR1870)

Есте сақтаңыз
- Шырынды тікелей стаканға сығу үшін тікелей беретін шүмек қосалқы құралын пайдаланыңыз.
- Зақымның немесе жарақаттардың алдын алу үшін істеп тұрған құрылғыны ұзын шаштан, киімдерден, сымдардан, т.б. аулақ ұстаңыз.
- 1-параметрді тек цитрус жемістерін сығуға пайдаланыңыз.

Кеңестер

Дайындықтар
- Шырыны көбірек болатындықтан, жаңа піскен жеміс-жидектер мен көкөністерді қолданған дұрыс. Әсіресе, ананас, қызылша, сельдерей жапырақтары, алма, қияр, сәбіз, саумалдық, қауын, қызанақ, апельсин және жүзім шырынын алған қолайлы.
- Қант қамысы сияқты өте қатты және/немесе талшықты, крахмалды жемістерді немесе көкөністерді шырын сыққыштан өткізуге болмайды.
- Бұл шырын сыққыштан салаттағы сияқты жапырақтарды немесе жапырақ бұтақтарын өткізуге болады.
- Шиенің, қара өріктің, шабдалының, т.б. сүйектерін алып тастаңыз. Қауын, алма немесе жүзім секілді жемістердің өзегін және дәндерін алудың қажеті жоқ.
- Шырын сыққышты пайдаланғанда жұқа қабықтарды аршудың қажеті жоқ. Тек жеуге жарамсыз қалың қабықтарды (мысалы, апельсин, ананас, киви, қауын және пісірілмеген қызылша қабықтары) тазалау керек.
- Алма шырынын дайындағанда, алма шырынының қоюлығы алманың түріне байланысты болатынын есте сақтаңыз. Алма неғұрлым шырынды болса, шырын соғұрлым сұйық болады. Өзіңізге ұнайтын шырынды шығаратын алма түрін таңдаңыз.
- Шырын сыққыш арқылы цитрус жемістерін өткізу үшін, қабығымен қоса ақ қабатты да аршып тастаңыз. Ақ қабат шырынға ащы дәм береді.
- Банан, папайя, авокадо, інжір немесе манго сияқты крахмалы бар жеміс-жидектерді бұл шырын сыққыштан өткізуге болмайды. Ол үшін комбайнды немесе блендерді қолданыңыз.
- Шырынды көп мөлшерде алу үшін, жеміс жидектерді әрдайым итергішпен төмен қарай жәймен итеріп отырыңыз.

Дайын болғанда
- Шырынды сыққаннан кейін бірден ішіңіз.
- Көбік қабаты жоқ таза шырын қажет болса, шырын құмырасына біріктірілген көбік бөлгіш бар қақпақты жабыңыз. Көбік қабаты бар көбікті шырын қажет болса, стаканға құймай тұрып біріктірілген көбік бөлгіш бар қақпақты шырын құмырасынан алып, араластырыңыз.
- Алма шырыны тез арада қоңырланып кетеді. Тез қоңырланбауы үшін, лимон шырынының бірнеше тамшысын қосыңыз.
- Сусынды суық күйде беру үшін, бірнеше текше мұз салыңыз.

Аман рецепт

Апельсин, сәбіз, зімбір шырыны

Қосылатын заттар:
- 1 кг сәбіз;
- 20 г зімбір;
- 4 апельсин (аршылған);
- 1 үлкен қасық зәйтүн майы;
- 1 үлкен жалбыз бұтағы (қосымша безендіру).

1 Сәбізді, зімбірді және апельсинді шырын сыққыш арқылы өткізіңіз.
2 Шырынға бір ас қасық зәйтүн майын және бірнеше текше мұз қосыңыз.
3 Шырынды стаканға құйып, жалбыз бұтағымен безендіріңіз.

Ескертпе.
- Бұл құрал інжірді (3 × 3 см бөліктерде) 1 минутта өткізе алады.
- Бұл құрал 5 кг сәбізді (2,5 кг бумалары / минутына). Әрбір 2,5 кг бумасынан кейін езбе ыдысын босатыңыз. Сәбіздерді өңдеуді аяқтағаннан кейін құралды өшіріңіз және 15 минут бойы салқындатыңыз.

Тазалау

Құралды тазалағанда, қыратын шүберектерді, қырғыш тазалау құралдарын, спирт, жанармай немесе ацетон тәріздес сұйықтықтарды қолданбаңыз.

Қолданғаннан соң бірден тазаласа, оңайырақ болады.

Алдын ала тазалау функциясы

Алдын ала тазалау функциясын пайдалансаңыз, қақпақ пен елек сумен шайылады.
Алдын ала тазалау функциясын мына үшін пайдаланыңыз:
- Шырын сыққышты тазалауды оңайырақ ету үшін.
- Басқа жеміске немесе көкөніске ауысқанда және дәмдерді араластырғыңыз келмесе, шырын сыққышты шаю үшін.
- Шырынды сумен араластыру және тіпті шырынның соңғы тамшысын да алу.

Шырын сыққыш

Ас бөлмесін таза ұстау үшін ажыратылатын бөлшектердің бәрін (ұлпа ыдысы, шырын жинағыш, сүзгі және қақпақ) шұңғылшаға бірге апаруға болады.

Кеңес Сүзгіні тазалау үшін губканы пайдаланыңыз.

Цитрус сығатын аспап (тек HR1878, HR1874, HR1870)

Ас бөлмені таза ұстау үшін, ажыратылатын барлық бөлшектерді (цитрус сығатын аспапты байланыстыру бөлігінен басқа) шұңғылшаға бірден апаруға болады.

Сақтау

Сымды сақтау үшін оны құрылғы негізіндегі сымды сақтау орнына ораңыз.

Ескерту. Құралды бекіту тетігінен немесе шүмегінен ұстап көтермеңіз.

Қосалқы құралдарға тапсырыс беру

Қосалқы құралдар немесе қосалқы бөлшектер сатып алу үшін, **www.shop.philips.com/service** сайтына кіріңіз немесе Philips дилеріне барыңыз. Сондай-ақ,еліңіздегі Philips Тұтынушыларды қолдау орталығына хабарласыңыз (байланыс мәліметтерін дүниежүзілік кепілдік парақшасынан қараңыз).

Қоршаған орта

- Жарамдылық мерзімі аяқталғанда, құралды тұрмыстық қоқыспен бірге тастамаңыз. Қайта өңдейтін арнайы жинау орнына тапсырыңыз. Бұл әрекет қоршаған ортаны сақтауға септігін тигізеді (Сурет 1).

Кепілдік және қолдау

Егер сізге ақпарат немесе қолдау қажет болса, **www.philips.com/support** сайтына кіріңіз немесе бөлек дүниежүзілік кепілдік парақшасын оқыңыз.

Шырын сыққыш
Өндіруші: "Филипс Консьюмер Лайфстайл Б.В.", Туссендиепен 4, 9206 АД, Драхтен, Нидерланды
Ресей және Кедендік Одақ территориясына импорттаушы: "Филипс" ЖШҚ, Ресей Федерациясы, 123022 Мәскеу қаласы, Сергей Макеев көшесі, 13-үй, тел. +7 495 961-1111
650W, 220-240V, 50-60Hz.
Тұрмыстық қажеттіліктерге арналған

POLSKI

Wprowadzenie

Gratulujemy zakupu i witamy wśród użytkowników produktów Philips! Aby w pełni skorzystać z pomocy oferowanej przez firmę Philips, zarejestruj swój produkt na stronie **www.philips.com/welcome**.

Opis ogólny

1 Część silnikowa
- A Wałek napędowy
- B Ramię blokujące
- C Pokrętło regulacyjne
- D Miejsce na przewód
- E Przycisk ochrony przed przeciążeniem

2 Sokowirówka
- F Pokrywa popychacza
- G Popychacz z funkcją wstępnego czyszczenia
- H Otwór na produkty
- I Pokrywka
- J Sitko
- K Akcesorium z dziobkiem do wyciskania soku bezpośrednio do szklanki
- L Zdejmowany dziobek (R) pojemnika na sok
- M Okienko
- N Pojemnik na miąższ

3 Wyciskarka do cytrusów (tylko modele HR1878, HR1874, HR1870)
- O Stożek
- P Sitko
- Q Pojemnik na sok
- R Zdejmowany dziobek
- S Element łączący wyciskarki do cytrusów

4 Pokrywka dzbanka na sok z wbudowanym separatorem piany
5 Dzbanek na sok

Ważne

Przed rozpoczęciem korzystania z urządzenia zapoznaj się dokładnie z jego instrukcją obsługi. Instrukcję warto też zachować na przyszłość.

Niebezpieczeństwo

- Nigdy nie zanurzaj części silnikowej urządzenia w wodzie ani w innym płynie, ani też nie opłukuj jej pod bieżącą wodą.
- Nie myj części silnikowej ani elementu łączącego wyciskarki do cytrusów w zmywarce.

Ostrzeżenie

- Przed podłączeniem urządzenia upewnij się, że napięcie podane na podstawie urządzenia jest zgodne z napięciem w sieci elektrycznej.
- Nie korzystaj z urządzenia, jeśli jego wtyczka, przewód sieciowy lub inne elementy składowe są uszkodzone.
- Ze względów bezpieczeństwa wymianę uszkodzonego przewodu sieciowego należy zlecić autoryzowanemu centrum serwisowemu firmy Philips lub odpowiednio wykwalifikowanej osobie.
- Urządzenie może być używane przez osoby z ograniczonymi zdolnościami fizycznymi, sensorycznymi lub umysłowymi, a także nieposiadające wiedzy lub doświadczenia w użytkowaniu tego typu urządzeń, pod warunkiem, że będą one nadzorowane lub zostaną poinstruowane na temat korzystania z tego urządzenia w bezpieczny sposób oraz zostaną poinformowane o potencjalnych zagrożeniach.
- Urządzenie nie może być używane przez dzieci. Urządzenie i jego przewód sieciowy należy umieścić w miejscu niedostępnym dla dzieci.
- Dzieci nie mogą bawić się urządzeniem.
- Nigdy nie zostawiaj włączonego urządzenia bez nadzoru.
- Przed rozpoczęciem montażu, demontażu lub czyszczenia urządzenia, a także wtedy, gdy chcesz je pozostawić bez nadzoru, odłącz je od sieci elektrycznej.
- Jeśli zauważysz, że filtr jest popękany lub w inny sposób uszkodzony, nie korzystaj z urządzenia i skontaktuj się z najbliższym centrum serwisowym firmy Philips.
- Nie wkładaj palców ani żadnych przedmiotów do otworu na produkty podczas pracy urządzenia. Do otworu można wkładać jedynie popychacz.
- Nie dotykaj małych ostrzy tnących znajdujących się w podstawie filtra. Są bardzo ostre.
- Zawsze stawiaj urządzenie i korzystaj z niego na suchej, stabilnej i równej powierzchni.
- Aby zapewnić stabilność urządzenia, jego spód i powierzchnia, na której stoi, powinny być czyste.

Uwaga

- Urządzenie to jest przeznaczone wyłącznie do użytku domowego.
- Podczas przenoszenia urządzenia nie trzymaj go za ramię blokujące.
- Nigdy nie używaj akcesoriów ani części zamiennych innych producentów ani takich, które nie są zalecane przez firmę Philips. W przypadku użycia takich akcesoriów lub części gwarancja traci ważność.
- Przed włączeniem urządzenia sprawdź, czy wszystkie części są prawidłowo złożone.
- Z urządzenia korzystaj tylko wtedy, gdy ramię blokujące jest zablokowane.
- Przed rozłożeniem urządzenia i przed rozpoczęciem czyszczenia go należy ustawić pokrętło regulacyjne w pozycji wyłączenia i wyjąć wtyczkę przewodu sieciowego z gniazdka elektrycznego, a następnie przesunąć w dół ramię blokujące, tak aby znalazło się w położeniu odblokowania.
- Ramię blokujące można opuścić do pozycji odblokowania dopiero wtedy, gdy urządzenie zostanie wyłączone, a filtr przestanie się obracać.
- HR1870, HR1874, HR1878: Nie używaj wyciskarki do cytrusów dłużej niż 10 minut bez przerwy.
- HR1870, HR1874, HR1878: Nigdy nie zanurzaj elementu łączącego wyciskarki do cytrusów w wodzie ani nie płucz go pod bieżącą wodą.
- HR1870, HR1874, HR1878: Nigdy nie myj elementu łączącego wyciskarki do cytrusów w zmywarce.
- Zawsze po zakończeniu korzystania z urządzenia wyjmij wtyczkę z gniazdka elektrycznego.
- Poziom hałasu: Lc = 78 dB (A).

Zabezpieczenie

Urządzenie jest wyposażone w funkcję zabezpieczającą, chroniącą je przed przegrzaniem w wyniku nadmiernych obciążeń. W przypadku przegrzania automatycznie włącza się przycisk ochrony przed przeciążeniem i urządzenie wyłącza się. Należy wtedy ustawić pokrętło regulacyjne w pozycji 0, wyjąć wtyczkę z gniazdka elektrycznego i poczekać, aż urządzenie wystygnie (15 minut). Zdejmij dzbanek, pokrywkę, pojemnik na sok i pojemnik na miąższ, a następnie naciśnij przycisk ochrony przed przeciążeniem, znajdujący się na spodzie części silnikowej.

Pola elektromagnetyczne (EMF)

To urządzenie firmy Philips spełnia wszystkie normy i jest zgodne z wszystkimi przepisami dotyczącymi narażenia na działanie pól elektromagnetycznych.

Przed pierwszym użyciem

Przed pierwszym użyciem dokładnie umyj wszystkie części urządzenia, które będą się stykały z żywnością (patrz rozdział „Czyszczenie i przechowywanie").

Wskazówki

- Zawsze sprawdzaj filtr przed użyciem. Jeśli zauważysz, że jest zniszczony lub pęknięty, nie korzystaj z urządzenia.
- Upewnij się, że ramię blokujące jest zablokowane.
- Aby sok był dłużej świeży, zakryj dzbanek z sokiem pokrywką.

Zasady używania urządzenia

Sokowirówka

Sokowirówka służy do wyciskania soku z owoców i warzyw.

Wskazówki

- Podczas wyciskania soku z dużej ilości owoców lub warzyw nie włączaj sokowirówki na dłużej niż 60 sekund. Po tym czasie odczekaj, aż urządzenie ostygnie.
- Przekręć pokrętło regulacyjne do pozycji 1 (mała szybkość) lub 2 (normalna szybkość).
- Szybkość 1 jest odpowiednia do miękkich owoców i warzyw, takich jak arbuzy, winogrona, pomidory i ogórki.
- Szybkość 2 jest odpowiednia do pozostałych rodzajów owoców i warzyw, takich jak jabłka, marchewki i buraki.

Uwagi

- Nie naciskaj zbyt mocno na popychacz, ponieważ może to negatywnie wpłynąć na jakość soku, a nawet spowodować zatrzymanie filtra.
- Nigdy nie wkładaj palców ani żadnych przedmiotów do otworu na produkty.
- Jeśli pojemnik na miąższ został zapełniony w trakcie pracy urządzenia, wyłącz urządzenie i zdejmij pokrywkę oraz pojemnik na sok, a następnie ostrożnie wyjmij pojemnik na miąższ i opróżnij go.
- Po wyciśnięciu soku ze wszystkich składników wyłącz urządzenie i poczekaj, aż filtr przestanie się kręcić. Nalej sok z dzbanka do szklanki.

Opróżnianie pojemnika na miąższ

Uwaga: Po osiągnięciu maksymalnej pojemności wbudowanego pojemnika miąższ dostaje się do pojemnika na sok, pokrywki oraz do soku.
Jeśli pojemnik na miąższ zapełni się, urządzenie może zostać zablokowane. W takim przypadku należy je wyłączyć oraz usunąć miąższ z pojemnika. Następnie należy odczekać 15 minut, aż urządzenie ostygnie, i nacisnąć przycisk ochrony przed przeciążeniem na dole części silnikowej, aby je zresetować.

Uwaga: Specjalne okienko umożliwia wzrokową kontrolę zapełnienia pojemnika na miąższ, tak by można go było w odpowiednim czasie opróżnić. Ponieważ okienko może zostać zasłonięte przed osiągnięciem pełnego zapełnienia, należy również sprawdzać poziom na wskaźniku dzbanka. Zasłonięcie okienka występuje częściej w przypadku wyciskania soku z twardych składników, np. marchwi czy buraków.

Wyciskarka do cytrusów (tylko modele HR1878, HR1874, HR1870)

Uwaga
- Aby wycisnąć sok bezpośrednio do szklanki, należy użyć akcesorium z odpowiednim dziobkiem.
- Aby uniknąć skaleczeń oraz uszkodzenia znajdujących się w pobliżu przedmiotów, włączone urządzenie trzymaj z dala od długich włosów, ubrania, przewodów itp.
- Korzystaj z prędkości 1 tylko w przypadku wyciskarki do cytrusów.

Wskazówki

Czynności wstępne
- Używaj świeżych owoców i warzyw, gdyż zawierają one więcej soku. Szczególnie odpowiednie do wyciskania w sokowirówce są ananasy, buraki, seler naciowy, jabłka, ogórki, marchew, szpinak, melony, pomidory, pomarańcze i winogrona.
- Sokowirówka nie nadaje się do wyciskania soku z owoców i warzyw, które są bardzo twarde i/lub włókniste lub też zawierają skrobię, np. z trzciny cukrowej.
- W sokowirówce można wyciskać także liście i głąby, np. sałaty.
- Należy usuwać pestki z wiśni, śliwek, brzoskwiń itp. Nie ma konieczności usuwania gniazd nasiennych oraz nasion z owoców takich jak melony, jabłka i winogrona.
- Aby przygotować sok, nie musisz obierać owoców i warzyw o cienkich skórkach. Usuwaj tylko grube niejadalne skórki, np. z pomarańczy, ananasów, kiwi, melonów i surowych buraków.
- Podczas przygotowywania soku z jabłek pamiętaj, że gęstość soku zależy od odmiany jabłek. Im bardziej soczyste jabłko, tym mniej gęsty sok. Wybieraj jabłka, z których można wycisnąć taki rodzaj soku, jaki lubisz.
- Przed przetworzeniem w sokowirówce owoców cytrusowych należy usunąć z nich zarówno skórkę, jak i biały miąższ, który powoduje, że sok nabiera gorzkiego smaku.
- Nie można wyciskać soku z owoców zawierających skrobię, takich jak banany, papaje, awokado, figi i mango. Użyj robota kuchennego lub blendera, aby zmiksować te owoce.
- Aby wycisnąć maksymalną ilość soku, zawsze naciskaj popychacz powoli.

Podawanie
- Pij sok natychmiast po wyciśnięciu.
- Aby uzyskać przejrzysty sok bez pianki, załóż na dzbanek na sok pokrywkę z wbudowanym separatorem piany. Aby uzyskać mętny sok z pianką, zdejmij pokrywkę z dzbanka i zamieszaj sok przed wlaniem go do szklanki.
- Sok jabłkowy szybko zmienia kolor na brązowy. Możesz spowolnić ten proces, dodając do niego kilka kropel soku z cytryny.
- Do zimnych napojów dodawaj po kilka kostek lodu.

Przepis na zdrowe danie

Sok z marchwi, pomarańczy i imbiru

Składniki:
- 1 kg marchwi
- 20 g imbiru
- 4 pomarańcze (obrane)
- 1 łyżka oliwy z oliwek
- 1 duża gałązka świeżej mięty (opcjonalne przybranie)

1 W sokowirówce wyciśnij sok z marchwi, pomarańczy i imbiru.
2 Dodaj do soku łyżkę oliwy z oliwek i klika kostek lodu, a następnie dokładnie zmiksuj.
3 Nalej sok do szklanki i dodaj gałązkę mięty jako przybranie.

Uwaga:
- To urządzenie może wyciskać sok z imbiru (w kawałkach 3 x 3 cm) przez 1 minutę.
- To urządzenie może wycisnąć 5 kg marchwi (porcja 2,5 kg na minutę). Opróżnij pojemnik na miąższ po każdej porcji 2,5 kg. Po zakończeniu wyciskania soku z marchwi wyłącz urządzenie i poczekaj 15 minut, aż ostygnie.

Czyszczenie

Do czyszczenia urządzenia nigdy nie używaj czyścików, środków ściernych ani żrących płynów, takich jak alkohol, benzyna lub aceton.

Najłatwiej jest wyczyścić urządzenie bezpośrednio po użyciu.

Funkcja wstępnego czyszczenia

Podczas korzystania z funkcji wstępnego czyszczenia pokrywka i sitko są spłukiwane wodą.
Korzystaj z funkcji wstępnego czyszczenia:
- Aby ułatwić czyszczenie sokowirówki.
- Aby wypłukać sokowirówkę przy okazji zmieniania owoców lub warzyw w celu uniknięcia mieszania smaków.
- Do rozcieńczania soku wodą w celu wychwycenia nawet ostatniej kropli soku.

Sokowirówka

Aby zachować czystość w kuchni, wszystkie zdejmowane części (pojemnik na miąższ, pojemnik na sok, filtr i pokrywkę) można przenieść do zlewu za jednym razem.

Wskazówka: Do czyszczenia filtra użyj gąbki.

Wyciskarka do cytrusów (tylko modele HR1878, HR1874, HR1870)

Aby utrzymać kuchnię w czystości, wszystkie zdejmowane części (poza elementem łączącym wyciskarki do cytrusów) można przenieść do zlewu za jednym razem.

Przechowywanie

Aby schować przewód, nawiń go wokół uchwytu na przewód w podstawie urządzenia.

Uwaga: Podczas przenoszenia urządzenia nie trzymaj go za ramię blokujące ani dziobek.

Zamawianie akcesoriów

Aby kupić akcesoria lub części zamienne, odwiedź stronę **www.shop.philips.com/service** lub skontaktuj się ze sprzedawcą produktów firmy Philips. Możesz również skontaktować się z lokalnym Centrum Obsługi Klienta (informacje kontaktowe znajdują się w ulotce gwarancyjnej).

Ochrona środowiska

- Zużytego urządzenia nie należy wyrzucać wraz z normalnymi odpadami gospodarstwa domowego — należy oddać je do punktu zbiórki surowców wtórnych w celu utylizacji. Stosowanie się do tego zalecenia pomaga w ochronie środowiska (rys. 1).

Gwarancja i pomoc techniczna

Jeśli potrzebujesz pomocy lub informacji, odwiedź stronę **www.philips.com/support** lub zapoznaj się z oddzielną ulotką gwarancyjną.

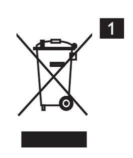

1