2-year warranty plus 3 years when you register the product online within 3 months of the purchase

Register your product and get support at www.philips.com/welcome

Hairdryer
HPS920

EN	User manual	LV	Lietotāja rokasgrāmata
BG	Ръководство за потребителя	PL	Instrukcja obsługi
CS	Příručka pro uživatele	RO	Manual de utilizare
ET	Kasutusjuhend	RU	Руководство пользователя
HR	Korisnički priručnik	SK	Príručka užívateľa
HU	Felhasználói kézikönyv	SL	Uporabniški priročnik
KK	Қолданушының нұсқасы	SR	Korisnički priručnik
LT	Vartotojo vadovas	UK	Посібник користувача

PHILIPS

Specifications are subject to change without notice
© 2014 Koninklijke Philips N.V.
All rights reserved.

3140 035 36774

English

Congratulations on your purchase, and welcome to Philips! To fully benefit from the support that Philips offers, register your product at www.philips.com/welcome.

1 Important

Read this user manual carefully before you use the appliance and keep it for future reference.

- WARNING: Do not use this appliance near water.
- When the appliance is used in a bathroom, unplug it after use since the proximity of water presents a risk, even when the appliance is switched off.
- WARNING: Do not use this appliance near bathtubs, showers, basins or other vessels containing water.
- Always unplug the appliance after use.
- If the appliance overheats, it switches off automatically. Unplug the appliance and let it cool down for a few minutes. Before you switch the appliance on again, check the grilles to make sure they are not blocked by fluff, hair, etc.
- If the mains cord is damaged, it must be replaced by Philips, a service centre authorised by Philips or similarly qualified persons in order to avoid a hazard.
- This appliance can be used by children aged from 8 years and above and persons with reduced physical, sensory or mental capabilities or lack of experience and knowledge if they have been given supervision or instruction concerning use of the appliance in a safe way and understand the hazards involved. Children shall not play with the appliance. Cleaning and user maintenance shall not be made by children without supervision.
- For additional protection, we advise you to install a residual current device (RCD) in the electrical circuit that supplies the bathroom. This RCD must have a rated residual operating current not higher than 30mA. Ask your installer for advice.
- Inserting metal objects into the grilles is a hazard and may cause electric shock.
- Never block the air grilles.
- Before you connect the appliance, ensure that the voltage indicated on the appliance corresponds to the local power voltage.
- Do not use the appliance for any other purpose than described in this manual.
- Do not use the appliance on artificial hair.
- When the appliance is connected to a power supply, never leave it unattended.
- Never use any accessories or parts from other manufacturers or that Philips does not specifically recommend. If you use such accessories or parts, your warranty is invalidated.
- Do not wind the power cord round the appliance.
- Wait until the appliance cooled down completely before you store it.

Noise Level: Lc=84dB[A]

Electromagnetic fields (EMF)

This Philips appliance complies with all applicable standards and regulations regarding exposure to electromagnetic fields.

Environment

Your product is designed and manufactured with high quality materials and components, which can be recycled and reused.
when this crossed-out wheeled bin symbol is attached to a product it means the product is covered by the European Directive 2012/19/EU.
Please inform yourself about the local separate collection system for electrical and electronic products.
Please act according to your local rules and do not dispose of your old products with your normal household waste. The correct disposal of your old product will help prevent potential negative consequences for the environment and human health.

2 Introduction

The **Philips Pro range** has been developed to offer you the best performance, whilst still taking care of your hair. We have been working together with leading stylists to learn what makes a product professional for consumers and to develop products accordingly. The Philips Pro dryer with 2300W for fast drying with 25% less damage when drying your hair- made possible by the innovative and unique **Style & Protect Concentrator** (patent-pending), that avoids overheating of the hair whilst keeping the same great styling performance. We hope you will enjoy using the Pro dryer for a long time!
Style & Protect Concentrator
The innovative and unique **Style & Protect Concentrator** has been invented to allow precise styling of the hair with a 6mm concentrator while at the same time caring for the hair. When styling the hair with a thin concentrator, it gets very close to the hair, sometimes touching the hair. Heat of up to 180°C builds up and is damaging the hair by overheating. The Style & Protect concentrator forces the flap to open when the hair gets too hot, disolving excessive heat and improving styling power.

3 Overview

① Concentrator (8mm)
② Cold shot button
③ Temperature switch
④ Airflow switch
⑤ Hanging loop
⑥ Air inlet grille
⑦ Style Protect concentrator (6mm)

4 Dry your hair

Preparation for your hair:
- Wash your hair with shampoo and conditioner, rinse it thoroughly.
- Gently towel dry your hair to remove excess moisture.
- Blow dry your hair with a wide-toothed brush. Ensure your hair is almost dry and tangle-free.

1 Connect the plug to a power supply socket.
- For precise drying, attach the concentrator (① or ⑦) onto the hairdryer.

2 Adjust the temperature switch (③) and airflow switch (④) to the desired position. Press and hold the ❄ Cold shot button (②) for cold airflow to fix your style.

Switch	Setting	Function
Temperature	Hot	Dry shower-wet hair quickly
	Thermoprotect	Dry your hair at a constant caring temperature
	● Cool Care	Gently dry your hair, when it is almost dry to seal in the shine
Airflow	II	Strong airflow for fast drying thick hair
	I	Gentle airflow for styling thin hair
	O	Switch off

↪ When the appliance is powered on, ions are automatically and continuously dispensed, reducing frizz and providing additional shine.

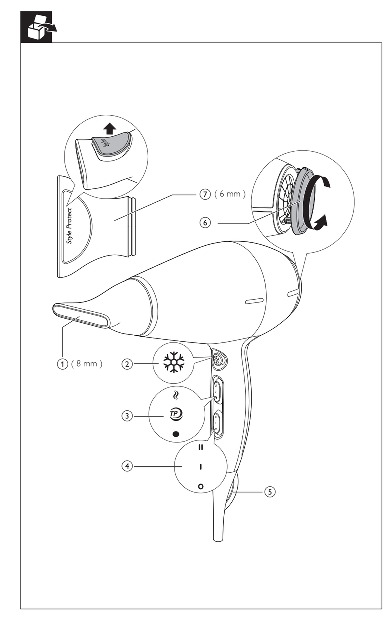

1
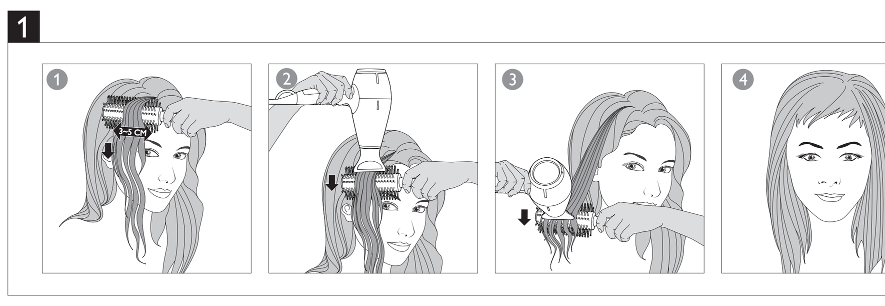

2
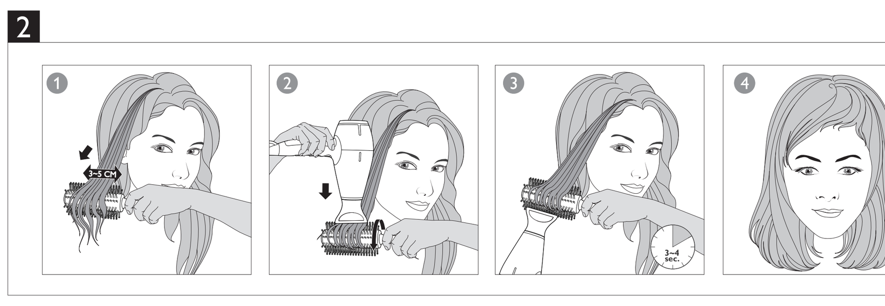

To straighten your hair (Fig.1)
1 Section your hair and clip the hair away. Begin from the bottom of hair and dry one section at a time.
2 Using a round brush, move the concentrator along the hair from the roots to the ends with full tension for the best result.
3 When the roots are dry, start drying in the middle portion. Twist your wrists and brush away from your scalp to maintain tension.
Tips: The hair dryer should always point down while drying from roots. You may lean forward when brushing your hair to prevent fatigue.
Repeat steps 1-3 to straighten the rest of your hair until it is completely dry.
4 To enjoy lasting results, press and hold the ❄ Cold shot button (②) to style your hair.
Tips: The bigger the brush, the bigger the section of hair you can straighten and the faster you will be able to blowdry your hair.

To create flicks (Fig.2)
1 Section your hair and clip the hair away. Begin from the bottom of hair and dry one section at a time.
2 Straighten your hair (refer to Fig.1 "**To straighten your hair**") until it reaches the hair ends. With a slight twist of your wrist, turn the brush underneath half inwards (or outwards) to create flicks.
3 Hold the hairdryer close to the hair tips for 3 to 4 seconds, and then release it.
Repeat steps 1-3 to style the rest of your hair.
4 To enjoy lasting results, press and hold the ❄ Cold Shot button (②) to style your hair.

After use:
1 Switch off the appliance and unplug it.
2 Place it on a heat-resistant surface until it cools down.
3 To disconnect the concentrator (① or ⑦), pull it off the hairdryer.
Note: Please be careful when the concentrator is hot.
4 Turn the air inlet grille (⑥) to remove hair and dust.
5 Clean the appliance with a damp cloth.
6 Store your Philips Pro Range Hair Dryer in a safe and dry place, free of dust. You can also hang it with the hanging loop (⑤).

5 Warranty and service

If you need information e.g. about replacement of an attachment or if you have a problem, please visit the Philips website at www.philips.com or contact the Philips Customer Care Centre in your country (you find its phone number in the worldwide guarantee leaflet). If there is no Consumer Care Centre in your country, go to your local Philips dealer.
2-year warranty plus 3 years when you register the product online within 3 months of the purchase.

Български

Поздравяваме ви за покупката и добре дошли при Philips! За да се възползвате изцяло от предлаганата от Philips поддръжка, регистрирайте изделието си на www.philips.com/welcome.

1 Важно

Преди да използвате уреда, прочетете внимателно това ръководство за потребителя и го запазете за справка в бъдеще.

- ПРЕДУПРЕЖДЕНИЕ: Не използвайте уреда близо до вода.
- Ако уредът се използва в банята, след употреба го изключвайте от контакта. Близостта до вода води до риск, дори когато уредът не работи.
- ПРЕДУПРЕЖДЕНИЕ: Не използвайте уреда близо до вани, душове, мивки или съдове с вода.
- След употреба винаги изключвайте уреда от контакта.
- При прегряване уредът се изключва автоматично. Изключете уреда и го оставете да изстива няколко минути. Преди да включите отново уреда, проверете дали решетките не са задръстени с пух, косми и др.
- За предотвратяване на опасност при повреда в захранващия кабел, той трябва да бъде сменен от Philips, оторизиран от Philips сервиз или квалифициран техник.
- Този уред може да се използва от деца на възраст над 8 години и от хора с намалени физически възприятия или умствени недостатъци или без опит и познания, ако са инструктирани за безопасна употреба на уреда и са под наблюдение с цел гарантиране на безопасна употреба и ако са им разяснени евентуалните опасности. Не позволявайте на деца да си играят с уреда. Не позволявайте на деца да извършват почистване или поддръжка на уреда без надзор.
- За допълнителна защита ви съветваме да инсталирате в електрозахранващата мрежа на банята дефектно-токова защита (RCD). Тази RCD трябва да е с номинален работен ток на утечка не повече от 30 mA. Обърнете се за съвет към квалифициран електротехник.
- Поставянето на метални предмети в решетките е опасно и може да причини токов удар.
- Никога не блокирайте притока на въздух през решетката.
- Преди да включите уреда в контакта, проверете дали посоченото върху уреда напрежение отговаря на това на местната електрическа мрежа.
- Не използвайте уреда за цели, различни от указаното в това ръководство.
- Не използвайте уреда на изкуствена коса.
- Никога не оставяйте уреда без надзор, когато е включен в захранването.
- Никога не използвайте аксесоари или части от други производители или такива, които не са специално препоръчвани от Philips. Ако използвате такива аксесоари или части, гаранцията ви е невалидна.
- Не навивайте захранващия кабел около уреда.
- Изчакайте, докато уредът изстине, преди да го приберете.

Ниво на шума: Lc=84dB[A]

Електромагнитни излъчвания (EMF)

Този уред на Philips е в съответствие с нормативната уредба и всички действащи стандарти, свързани с излагането на електромагнитни излъчвания.

Околна среда

Продуктът е разработен и произведен от висококачествени материали и компоненти, които могат да бъдат рециклирани и използвани повторно.
Когато към изделието е прикачен задраскан символ на контейнер за отпадъци, това означава, че изделието отговаря на европейската директива 2012/19/EU.
Осведомете се относно местната система за разделно събиране на отпадъци за електрическите и електронните продукти.
Съобразявайте се с местните разпоредби и не изхвърляйте старите си продукти с обикновените битови отпадъци. Правилният начин на изхвърляне на старото изделие ще спомогне за отстраняването на потенциални отрицателни последствия за околната среда и човешкото здраве.

2 Въведение

Серията Philips Pro е разработена, за да ви предложим най-доброто изпълнение, докато в същото време се грижим за косата ви. Работим съвместно с водещи стилисти, за да научим какво прави един продукт професионален за клиентите и да разработим нашите продукти съответно. Сешоарът Philips Pro с 2300 W за бързо сушене с 25% по-малко увреждане, когато сушите косата си – възможно чрез иновационния и уникален **концентратор за стил и защита** (предстоящ патент), който предотвратява прегряване на косата, докато запазва същия страхотен стил. Надяваме се, че ще използвате сешоара Pro за дълго време!
Концентратор за стил и защита
Иновационният и уникален **концентратор за стил и защита** е създаден, за да придаде на косата ви изискано оформяне с 6 мм концентратор, докато в същото време се грижи за нея. Когато оформяте косата с тънък концентратор, той се приближава доста до косата, понякога дори я докосва. Температурата нараства до 180 °C и уврежда косата, като я прегрява. Концентраторът за стил и защита кара клапана да се отвори, когато косата стане твърде гореща, като освобождава прекомерната топлина и подобрява възможностите за оформяне.

3 Общ преглед

① Концентратор (8 мм)
② Бутон за студена струя
③ Превключвател за температура
④ Превключвател за сила на въздушната струя
⑤ Ухо за закачване
⑥ Решетка за приток на въздух
⑦ Концентратор за стил и защита (6 мм)

4 Сушене на косата

Подготовка на косата:
- Измийте косата си с шампоан и балсам, изплакнете обилно.
- Внимателно изсушете с кърпа косата си, за да премахнете излишната влага.
- Изсушете косата със сешоар и широка четка. Уверете се, че косата е почти суха и не е заплетена.

1 Включете щепсела в контакта.
- За по-прецизно изсушаване поставете концентратора (① или ⑦) на сешоара.

2 Настройте превключвателя за температура (③) и превключвателя за въздушна струя (④) в необходимата позиция. Натиснете и задръжте ❄ бутона за студена струя (②) за студен въздушен поток с цел фиксиране на прическата.

Превключвателя	Настройка	Функция
Температура	Горещо	Бързо сушене на коса, мокра след душа
	Термозащита	Изсушете косата при постоянна щадяща температура
	● Грижливо хладен въздух	Внимателно изсушете косата си, когато е почти суха, за да запечатате блясъка
Въздушна струя	II	Силна въздушна струя за бързо изсушаване на гъста коса
	I	Лека въздушна струя за оформяне на тънка коса
	O	Изключване

↪ Когато уредът е включен, йоните се отделят автоматично и постоянно, като намаляват хвърченето на косата и придават повече блясък.

Изправяне на косата (фиг.1)
1 Разделете косата си и я хванете с щипка. Започнете от долната част на косата и я изсушете част по част.
2 С помощта на кръгла четка преместете концентратора по косата от корените до краищата чрез пълно опъване за най-добър резултат.
3 Когато корените са сухи, започнете изсушаване от средата. Завъртете китките си и изчеткайте косата от скалпа, за да запазите опъването.
Съвети: Сешоарът трябва да е винаги насочен надолу, когато сушите косата от корените. Може да се наклоните напред, когато сресвате косата, за да не се преуморявате.
Повторете стъпки от 1 до 3, за да изправите останалата част от косата, докато се изсуши напълно.
4 За да се наслаждавате на трайни резултати, натиснете и задръжте ❄ бутона за студена струя (②), за да оформите косата.
Съвети: Колкото по-голяма е четката, толкова по-голяма част от косата може да изправяте и толкова по-бързо ще можете да издухате косата.

Как да направите извивки (фиг. 2)
1 Разделете косата си и я хванете с щипка. Започнете от долната част на косата и я изсушете част по част.
2 Изправете косата (вж. фиг. 1 „**Изправяне на косата**,,) до краищата на косата. С леко извъртане на китката завъртете четката отдолу наполовина навътре (или навън), за да направите извивки.
3 Задръжте сешоара близо до краищата на косата за 3 до 4 секунди, след което я пуснете.
Повторете стъпки от 1 до 3, за да оформите останалата част от косата.
4 За да се наслаждавате на трайни резултати, натиснете и задръжте ❄ бутона за студена струя (②), за да оформите косата.

След употреба:
1 Изключете уреда и извадете щепсела от контакта.
2 Оставете уреда върху топлоустойчива повърхност, докато се охлади.
3 За да отделите концентратора (① или ⑦), издърпайте го от сешоара.
Забележка: Бъдете внимателни, когато концентраторът е горещ.
4 Завъртете решетката за приток на въздух (⑥), за да отстраните космите и праха.
5 Почистете уреда с влажна кърпа.
6 Съхранявайте сешоара от серията Philips Pro на безопасно и сухо място без прах. Можете също да го окачите на халката за окачване (⑤).

5 Гаранция и сервиз

Ако се нуждаете от информация, например за замяна на приставка, или имате проблем, посетете Интернет сайта на Philips на адрес www.philips.com или се обърнете към Центъра за обслужване на клиенти на Philips във вашата страна (телефонния му номер можете да намерите в международната гаранционна карта). Ако във вашата страна няма Център за обслужване на потребители, обърнете се към местния търговец на уреди на Philips.
2-годишна гаранция плюс 3 години при регистриране на продукта онлайн в рамките на 3 месеца от покупката.

Čeština

Gratulujeme k nákupu a vítáme Vás mezi uživateli výrobků společnosti Philips! Chcete-li využívat všech výhod podpory nabízené společností Philips, zaregistrujte svůj výrobek na stránkách www.philips.com/welcome.

1 Důležité informace

Před použitím tohoto přístroje si pečlivě přečtěte tuto uživatelskou příručku a uschovejte ji pro budoucí použití.

- VAROVÁNÍ: Nepoužívejte tento přístroj v blízkosti vody.
- Pokud je přístroj používán v koupelně, odpojte po použití jeho síťovou zástrčku ze zásuvky, neboť blízkost vody představuje riziko i v případě, že je přístroj vypnutý.
- VAROVÁNÍ: Nepoužívejte přístroj v blízkosti van, sprch, umyvadel nebo jiných nádob s vodou.
- Po použití přístroj vždy odpojte ze sítě.
- Pokud se přístroj přehřeje, automaticky se vypne. Odpojte přístroj a nechte ho několik minut vychladnout. Než přístroj znovu zapnete, přesvědčte se, že mřížky vstupu a výstupu vzduchu nejsou blokovány například prachem, vlasy apod.
- Pokud by byl poškozen napájecí kabel, musí jeho výměnu provést společnost Philips, servis autorizovaný společností Philips nebo obdobně kvalifikovaní pracovníci, abyste předešli možnému nebezpečí.
- Děti od 8 let věku a osoby s omezenými fyzickými, smyslovými nebo duševními schopnostmi nebo nedostatkem zkušeností a znalostí mohou tento přístroj používat v případě, že jsou pod dohledem nebo byly poučeny o bezpečném používání přístroje a chápou rizika, která mohou hrozit. Děti si s přístrojem nesmí hrát. Čištění a uživatelskou údržbu nesmí provádět děti bez dozoru.
- Jako dodatečnou ochranu doporučujeme instalovat do elektrického obvodu koupelny proudový chránič. Jmenovitý zbytkový provozní proud tohoto proudového chrániče nesmí být vyšší než 30 mA. Více informací vám poskytne elektrikář.
- Vkládání kovových předmětů do mřížky je nebezpečné a může způsobit úraz elektrickým proudem.
- Mřížky pro vstup vzduchu udržujte trvale volné.
- Před zapojením přístroje se ujistěte, zda napětí uvedené na přístroji odpovídá místnímu napětí.
- Nepoužívejte přístroj pro jiné účely než uvedené v této příručce.
- Přístroj nepoužívejte na umělé vlasy.
- Je-li přístroj připojen ke zdroji napájení, nikdy jej neponechávejte bez dozoru.
- Nikdy nepoužívejte příslušenství nebo díly od jiných výrobců nebo takové, které nebyly doporučeny společností Philips. Pokud takové příslušenství nebo díly použijete, záruka pozbude platnosti.
- Nenavíjejte napájecí kabel okolo přístroje.
- Před uložením přístroje počkejte, až zcela vychladne.

Hladina hluku: Lc = 84 dB [A]

Elektromagnetická pole (EMP)

Tento přístroj Philips odpovídá všem platným normám a předpisům týkajícím se elektromagnetických polí.

Životní prostředí

Výrobek je navržen a vyroben z vysoce kvalitního materiálu a součástí, které lze recyklovat a znovu používat.
Pokud je výrobek označen tímto symbolem přeškrtnutého kontejneru, znamená to, že výrobek podléhá evropské směrnici 2012/19/EU.
Zjistěte si informace o místním systému sběru tříděného odpadu elektrických a elektronických výrobků.
Postupujte podle místních nařízení a nelikvidujte staré výrobky spolu s běžným komunálním odpadem. Správnou likvidací starého výrobku pomůžete předejít možným negativním dopadům na životní prostředí a lidské zdraví.

2 Úvod

Vysoušeče řady **Philips Pro** byly vyvinuty tak, aby vám nabídly ten nejlepší výkon a současně pečovaly o vaše vlasy. Spolupracovali jsme s předními kadeřníky, abychom zjistili, co spotřebitelé vnímají jako profesionální výrobek, a abychom vyvinuli výrobky podle těchto zjištění. Vysoušeč vlasů Philips Pro s výkonem 2300 W určený pro rychlé vysoušení, který vysouší vlasy při snížení poškození o 25 %: to je možné díky inovativní a jedinečné **koncovce Style & Protect** (očekává se vydání patentu), která zabraňuje přehřátí vlasů a současně zachovává stejně skvělý stylingový výkon. Doufáme, že vám používání vysoušeče Pro bude přinášet radost po dlouhou dobu!
Koncovka Style & Protect
Inovativní a jedinečná koncovka **Style & Protect** byla vynalezena proto, aby bylo možné přesně upravovat vlasy pomocí 6mm koncovky a zároveň pečovat o vlasy. Při úpravách vlasů úzkou koncovkou se koncovka velice přiblíží k vlasům a někdy se jich dotýká. Dochází k postupnému zahřátí až na 180 °C, což poškozuje vlasy vlivem přehřátí. Koncovka Style & Protect si při přílišném zahřátí vlasů vynutí otevření klapky, čímž vypustí přebytečné teplo a zlepší stylingový výkon.

3 Přehled

① Koncovka (8 mm)
② Tlačítko Cold shot
③ Přepínač teploty
④ Přepínač proudu vzduchu
⑤ Závěsná smyčka
⑥ Mřížka pro vstup vzduchu
⑦ Koncovka Style Protect (6 mm)

4 Vysoušení vlasů

Příprava vlasů:
- Umyjte si vlasy šampónem a kondicionérem a důkladně je opláchněte.
- Jemně vysušte vlasy ručníkem a odstraňte přebytečnou vlhkost.
- Vysušte vlasy vyfoukáním s kartáčem se širokými zuby. Ujistěte se, že jsou vaše vlasy téměř suché a nejsou zamotané.

1 Zapojte zástrčku do zásuvky.
- Chcete-li dosáhnout dokonalého vysušení, připevněte na vysoušeč (⑦ nebo ①) koncovku.

2 Nastavte přepínač teploty (③) a přepínač proudu vzduchu (④) do požadované polohy. Stiskněte a přidržte tlačítko Cold shot ❄ (②) pro chladný proud vzduchu vhodný ke zpevnění účesu.

Přepnout	Nastavení	Funkce
Teplota	Horká	Rychlé vysoušení vlasů vlhkých ze sprchy
	Thermoprotect (Tepelná ochrana)	Vysoušení vlasů při stálé šetrné teplotě
	● Cool Care (Chladivá péče)	Jemné vysoušení vlasů, když jsou již téměř suché, s cílem zachovat jejich lesk
Proud vzduchu	II	Silný proud vzduchu pro rychlé vysoušení hustých vlasů
	I	Šetrný proud vzduchu pro úpravu řídkých vlasů
	O	Vypnutí

↪ Když je přístroj zapnutý, neustále generuje ionty, které usnadňují rozčesávání a dodávají vlasům lesk.

Chcete-li narovnat vlasy (obr. 1)
1 Rozdělte vlasy na segmenty a sepněte je sponami. Začněte v dolní části vlasů a vysoušejte jeden segment po druhém.
2 Pomocí kulatého kartáče posouvejte koncovku po vlasech od kořínků ke konečkům při úplném natažení. Takto dosáhnete nejlepšího výsledku.
3 Když jsou kořínky suché, začněte vysoušet v střední části. Otáčejte zápěstími a čeště směrem od hlavy, aby se zachovalo natažení.
Tipy: Vysoušeč by měl při vysoušení od kořínků vždy směřovat dolů. Při vysoušení vlasů se můžete naklonit dopředu, abyste zabránila únavě.
Opakujte kroky 1–3 a narovnávejte zbylé vlasy, dokud nejsou úplně suché.
4 Chcete-li si vychutnat dlouhotrvající výsledky, stiskněte a přidržte tlačítko Cold shot ❄ (②) a upravte si vlasy.
Tipy: Čím větší je kartáč, tím větší segment vlasů můžete narovnat a tím rychleji si budete moci vysušit vlasy.

Chcete-li vytvářet vytočení (obr. 3)
1 Rozdělte vlasy na segmenty a sepněte je sponami. Začněte v dolní části vlasů a vysoušejte jeden segment po druhém.
2 Narovnejte si vlasy (viz obr.1 „**Chcete-li narovnat vlasy**"), dokud nedosáhnou ke konečkům. Mírným otočením zápěstí otočte kartáč napůl dovnitř (nebo ven) a vytvořte vytočení.
3 Na 3 až 4 sekundy podržet vysoušeč blízko konečků vlasů a pot je uvolněte.
Opakujte kroky 1 až 3 u zbylých vlasů.
4 Chcete-li si vychutnat dlouhotrvající výsledky, stiskněte a přidržte tlačítko Cold Shot ❄ (②) a upravte si vlasy.

Po použití:
1 Vypněte přístroj a odpojte jej ze sítě.
2 Položte jej na žáruvzdorný povrch, dokud nevychladne.
3 Chcete-li odpojit koncovku (① nebo ⑦), sejměte ji z vysoušeče.
Poznámka: Pokud je koncovka horká, je třeba opatrnost.
4 Otočte vstupní mřížku (⑥) a odstraňte vlasy a prach.
5 Přístroj očistěte vlhkým hadříkem.
6 Uložte svůj vysoušeč vlasů Philips Pro na bezpečné a suché místo, kde se nepráší. Přístroj můžete zavěsit za závěsnou smyčku (⑤).

5 Záruka a servis

Pokud byste měli jakýkoliv problém (např. s výměnou nástavce) nebo pokud potřebujete nějakou informaci, navštivte webovou stránku společnosti Philips www.philips.com nebo kontaktujte středisko péče o zákazníky společnosti Philips ve vaší zemi (telefonní číslo najdete v letáčku s celosvětovou zárukou). Pokud se ve vaší zemi středisko péče o zákazníky společnosti Philips nenachází, obraťte se na místního prodejce výrobků Philips.
2letá záruka plus další 3 roky, pokud zaregistrujete výrobek online během 3 měsíců od zakoupení.

Eesti

Õnnitleme ostu puhul ja tervitame Philipsi poolt! Philipsi pakutava tootetoe eeliste täielikuks kasutamiseks registreerige oma toode saidil www.philips.com/welcome.

1 Tähtis

Enne seadme kasutamist lugege seda kasutusjuhendit hoolikalt ja hoidke see edaspidiseks alles.

- HOIATUS: ärge kasutage seda seadet vee läheduses.
- Pärast seadme kasutamist vannitoas võtke pistik kohe pistikupesast välja, kuna vee lähedus kujutab endast ohtu ka väljalülitatud seadme korral.
- HOIATUS: ärge kasutage seda seadet vannide, dušide, basseinide või teiste vettsisaldavate anumate läheduses.
- Võtke seade alati pärast kasutamist vooluvõrgust välja.
- Ülekuumenemisel lülitub seade automaatselt välja. Lülitage seade vooluvõrgust välja ja laske mõned minutid jahtuda. Enne kui lülitate seadme uuesti sisse, kontrollige, ega õhuavad pole ebemete, juuste vms ummistunud.
- Ohtlike olukordade vältimiseks tuleb kahjustatud toitejuhe lasta uue vastu vahetada Philipsis, Philipsi volitatud hooldekeskuses või samaväärse kvalifikatsiooniga isikul.
- Seda seadet võivad kasutada lapsed alates 8. eluaastast ning füüsiliste puuete ja vaimuhäiretega isikud või isikud, kellel puuduvad kogemused ja teadmised, kui neid valvatakse või neile on antud juhendid seadme ohutu kasutamise kohta ja nad mõistavad sellega seotud ohte. Lapsed ei tohi seadmega mängida. Lapsed ei tohi seadet ilma järelevalveta puhastada ega hooldada.
- Täiendavaks kaitseks soovitame vannitoa elektrisüsteemi paigaldada rikkevoolukaitsme (RCD). Rikkevoolukaitsme (RCD) rakendusvool ei tohi ületada 30 mA. Küsige elektrikult nõu.
- Sisselaskeavadesse metallesemete sisestamine on ohtlik ja võib põhjustada elektrilöögi.
- Ärge kunagi katke õhuavasid kinni.
- Enne seadme sisselülitamist kontrollige, kas seadmele märgitud pinge vastab kohaliku elektrivõrgu pingele.
- Ärge kasutage seadet muuks, kui selles kasutusjuhendis kirjeldatud otstarbeks.
- Ärge rakendage seadet kunstjuustel.
- Ärge jätke elektrivõrku ühendatud seadet järelevalveta.
- Ärge kunagi kasutage teiste tootjate poolt tehtud tarvikuid või osi, mida Philips ei ole eriliselt soovitanud. Selliste tarvikute või osade kasutamisel kaotab garantii kehtivuse.
- Ärge kerige toitejuhet ümber seadme.
- Enne hoiukohta panekut laske seadmel täielikult maha jahtuda.

Müratase: Lc = 84 dB [A]

Elektromagnetilised väljad (EMF)

See Philipsi seade vastab kõikidele kokkupuudet elektromagnetiliste väljadega käsitlevatele kohaldatavatele standarditele ja õigusnormidele.

Keskkond

Teie toode on kavandatud ja toodetud kvaliteetsetest materjalidest ja osadest, mida on võimalik ringlusse võtta ning uuesti kasutada.
Kui toote külge on kinnitatud selline läbikriipsutatud prügikasti sümbol, siis kehtib tootele Euroopa direktiiv 2012/19/EL.
Palun viige ennast kurssi elektriliste ja elektrooniliste toodete eraldi kogumist reguleerivate kohalike eeskirjadega.
Toimige oma kohalikele seadustele vastavalt ja ärge käidelge vanu tooteid koos olmeprügiga. Vana toote õige kõrvaldamine aitab vältida võimalikke negatiivseid tagajärgi keskkonnale ja inimeste tervisele.

2 Tutvustus

Philipsi profitaseme tootesari on välja töötatud selleks, et pakkuda teile parimaid tulemusi, hoolitsedes samal ajal siiski teie juuste eest. Tegime koostööd maailma juhtivate stilistidega, et teada saada, mis teeb tootest tarbijate jaoks profitasemel toote, ja töötada vastavalt sellele välja tooted. Philipsi 2300 W profitaseme föön kuivatab kiirelt ja kahjustab juukseid kuivatamisel 25% vähem - see on võimalik tänu uuenduslikule ja ainulaadsele **Style & Protect õhusuunajale** (patent taotlemisel), mis hoiab ära juuste ülekuumenemise, tagades samal ajal suurepärased soengutulemused. Loodetavasti naudite profitaseme fööni kasutamist pikema aja jooksul.
Style & Protect õhusuunaja
Uuenduslik ja ainulaadne **Style & Protect õhusuunaja** on loodud selleks, et juukseid 6 mm õhusuunaja abil täpselt soengusse seada, hoolitsedes samal ajal juuste eest. Juuste soengusse seadmisel satub õhuke õhusuunaja väga juuste lähedale, puudutades mõnikord juukseid. Tekib kuni 180 °C kuumus, mis kahjustab juukseid ülekuumenemise tõttu. Kui juuksed muutuvad väga kuumaks, sunnib Style & Protect õhusuunaja klappi avanema, hajutades liigse kuumuse ja täiustades soengu kujundamise võimsust.

3 Ülevaade

① Õhusuunaja (8 mm)
② Külma õhujoa nupp
③ Temperatuurilüliti
④ Õhuvoo lüliti
⑤ Riputusaas
⑥ Õhu sisselaskeava
⑦ Style & Protect õhusuunaja (6 mm)

4 Juuste kuivatamine

Juuste ettevalmistamine
- Peske juuksed šampooni ja palsamiga, loputage hoolikalt.
- Üleliigse niiskuse eemaldamiseks kuivatage juuksed õrnalt rätikuga.
- Föönitage juukseid laiapiilise harja abil. Veenduge, et juuksed on peaaegu kuivad ja pusadeta.

1 Sisestage pistik elektrivõrgu seinakontakti.
- Täppiskuivatamiseks kinnitage õhusuunaja (① või ⑦) fööni külge.

2 Lükake temperatuurilüliti (③) ja õhuvoo lüliti (④) soovitud asendisse. Et külma õhuvooga soengut fikseerida, vajutage ❄ külma õhuvoo nupule (②).

Lüliti	Seadistus	Funktsioon
Temperatuur	Kuum	Kuivatage märjad juuksed kiiresti
	termokaitse	Kuivatage juukseid ühtlasel temperatuuril.
	● jahe, hooliv režiim	Kuivatage juukseid õrnalt, kuni need on sära hoidmiseks peaaegu kuivad.
Õhuvoog	II	Tugev õhuvoog paksude juuste kiireks kuivatamiseks
	I	Õrn õhuvoog õhukeste juuste soengusse seadmiseks
	O	Väljalülitamine

↪ Kui seade on sisse lülitatud, väljuvad automaatselt ja pidevalt ioonid täiendava läike andmiseks ning juuste käharuse vähendamiseks.

Juuste sirgendamine (joon. 1)
1 Jaotage juuksed salkudeks ja kinnitage klambritega. Alustage alumistest juustest ja kuivatage ühe salgu kaupa.
2 Liigutage õhusuunajat piki juukseid ümara harja abil juurtest otsteni, et juukseid oleksid parima tulemuse saavutamiseks täielikult pingul.
3 Kui juured on kuivad, alustage keskmise osa kuivatamist. Juuste pinguloleku säilitamiseks keerake randmeid ja harjake juukseid peanahast eemale.
Nõuanded: juuksejuurte kuivatamisel peaks föön alati allapoole osutama. Väsimuse ennetamiseks võite juuste harjamisel ettepoole kummarduda.
Korrake ülejäänud juuste sirgendamisel samme 1-3, kuni juuksed on täiesti kuivad.
4 Kauakestvate tulemuste nautimiseks juuste soengusse seadmisel vajutage ❄ külma õhuvoo nuppu (②) ja hoidke seda all.
Nõuanded: mida suurem on hari, seda suuremat juuksesalku saate sirgendada ja seda kiiremini saate oma juukseid föönitada.

Lainete tegemine (joon. 2)
1 Jaotage juuksed salkudeks ja kinnitage klambritega. Alustage alumistest juustest ja kuivatage ühe salgu kaupa.
2 Sirgendage juuksed (vt joon.1 „**Juuste sirgendamine**") kuni juukseotsteni. Lainete tegemiseks keerake hari allpool kerge randmeliigutusega pooleldi sissepoole (või väljapoole).
3 Hoidke fööni juukseotste lähedal 3-4 sekundi vältel ja seejärel vabastage see.
Korrake samme 1–3 ülejäänud juuste sättimiseks.
4 Kauakestvate tulemuste nautimiseks juuste soengusse seadmisel vajutage ❄ külma õhuvoo nuppu (②) ja hoidke seda all.

Pärast kasutamist
1 Lülitage seade välja ja eemaldage toitejuhe seinakontaktist.
2 Asetage see kuumusekindlale pinnale jahtuma.
3 Õhusuunaja (① või ⑦) eemaldamiseks tõmmake see fööni küljest ära.
Märkus: olge ettevaatlik, kui õhusuunaja on kuum.
4 Juuksekarvade ja tolmu eemaldamiseks keerake õhu sisselaskeava (⑥).
5 Puhastage seadet niiske lapiga.
6 Hoidke Philipsi profitaseme fööni ohutus ja kuivas tolmuvabas kohas. Selle võite ka riputusaasa (⑤) abil üles riputada.

5 Garantii ja hooldus

Kui vajate teavet, nt mõne tarviku vahetamise kohta aga ka probleemide korral külastage palun Philipsi veebisaiti
www.philips.com või võtke ühendust oma riigi Philipsi klienditeeninduskeskusega (telefoninumbri leiate ülemaailmselt garantiitalongilt). Kui teie riigis ei ole klienditeeninduskeskust, pöörduge Philipsi toodete kohaliku müügiesindaja poole.
2-aastane garantii, millele lisandub kolm aastat, kui registreerite toote veebis kolme kuu jooksul pärast ostu.

Hrvatski

Čestitamo vam na kupnji i dobro došli u Philips! Kako biste u potpunosti iskoristili podršku koju nudi Philips, registrirajte svoj uređaj na adresi www.philips.com/welcome.

1 Važno

Prije uporabe aparata pažljivo pročitajte ovaj korisnički priručnik i spremite ga za buduće potrebe.

- UPOZORENJE: Ovaj aparat nemojte koristiti blizu vode.
- Kada aparat koristite u kupaonici, iskopčajte ga nakon korištenja jer blizina vode predstavlja opasnost, čak i kada je aparat isključen.
- UPOZORENJE: Aparat nemojte koristiti blizu kada, tuševa, umivaonika ili posuda s vodom.
- Aparat obavezno iskopčajte nakon uporabe.
- Ako se aparat pregrije, automatski će se isključiti. Isključite aparat te ga nekoliko minuta ostavite da se ohladi. Prije no što ponovo uključite aparat provjerite rešetke kako biste se uvjerili da nisu blokirane nakupinama prašine, kose itd.
- Ako se kabel za napajanje ošteti, mora ga zamijeniti tvrtka Philips, ovlašteni Philips servisni centar ili kvalificirana osoba kako bi se izbjegle potencijalno opasne situacije.
- Ovaj aparat mogu koristiti djeca iznad 8 godina starosti i osobe sa smanjenim fizičkim ili mentalnim sposobnostima te osobe koje nemaju dovoljno iskustva i znanja, pod uvjetom da su pod nadzorom ili da su primili upute u vezi rukovanja aparatom na siguran način te razumiju moguće opasnosti. Djeca se ne smiju igrati aparatom. Ako nisu pod nadzorom, djeca ne smiju čistiti aparat ili ga održavati.
- Kao dodatnu zaštitu savjetujemo montiranje zaštitne strujne sklopke (RCD) u strujni krug koji opskrbljuje kupaonicu. Ta sklopka mora imati preostalu radnu električnu energiju koja ne prelazi 30 mA. Savjet zatražite od montažera.
- Umetanje metalnih predmeta u rešetke opasno je i može uzrokovati strujni udar.
- Nikada ne blokirajte rešetke za propuštanje zraka.
- Prije no što priključite aparat provjerite odgovara li mrežni napon naveden na aparatu naponu lokalne električne mreže.
- Aparat koristite isključivo za svrhu opisanu u ovim uputama.
- Nemojte koristiti aparat na umjetnoj kosi.
- Dok je aparat priključen na napajanje, nikada ga nemojte ostavljati bez nadzora.
- Nikada nemojte upotrebljavati dodatke ili dijelove drugih proizvođača ili proizvođača koje tvrtka Philips nije izričito preporučila. Ako upotrebljavate takve dodatke ili dijelove, jamstvo prestaje vrijediti.
- Kabel za napajanje nemojte omotavati oko aparata.
- Prije spremanja pričekajte da se aparat potpuno ohladi.

Razina buke: Lc = 84 dB [A]

Elektromagnetska polja (EMF)

Ovaj aparat tvrtke Philips sukladan je svim primjenjivim standardima i propisima koji se tiču izloženosti elektromagnetskim poljima.

Okoliš

Proizvod je proizveden od vrlo kvalitetnih materijala i komponenti, pogodnih za recikliranje i ponovno korištenje.
kada je na proizvodu prikazan simbol prekrižene kante za otpad, znači da je proizvod obuhvaćen europskom direktivom 2012/19/EU.
Raspitajte se o lokalnim propisima o odlaganju električnih i elektroničkih proizvoda u zaseban otpad.
Pridržavajte se lokalnih propisa. Stare uređaje nemojte odlagati u običan kućanski otpad. Pravilnim odlaganjem starog proizvoda u otpad pridonosite sprječavanju potencijalno negativnih posljedica za okoliš i ljudsko zdravlje.

2 Uvod

Asortiman **Philips Pro** razvijen je kako bi vam pružio najbolje radne značajke uz istovremenu njegu kose. Surađivali smo s vodećim stilistima kako bismo naučili što proizvod čini profesionalnim za korisnike i razvili proizvode sukladno tome. Sušilo za kosu Philips Pro snage 2300 W pruža brzo sušenje uz 25% manje oštećenja prilikom sušenja kose – to omogućava inovativni i jedinstveni **usmjerivač Style & Protect** (patent se čeka) koji sprječava pregrijavanje kose uz istovremeno održavanje odličnih radnih značajki oblikovanja. Nadamo se da ćete dugo vremena uživati koristeći sušilo Pro!
Usmjerivač za oblikovanje i zaštitu
Inovativni i jedinstveni **usmjerivač Style & Protect** osmišljen je kako bi omogućio precizno oblikovanje kose pomoću usmjerivača od 6 mm uz istovremenu njegu. Kada oblikujete kosu pomoću uskog usmjerivača, on dolazi vrlo blizu kose, a ponekad je i dodiruje. Nakuplja se toplina od 180 °C koja može pregrijati kosu i tako je oštetiti. Usmjerivač Style & Protect dovodi do otvaranja krilaca kada se kosa previše zagrije, oslobađajući suvišnu toplinu i poboljšavajući snagu oblikovanja.

3 Pregled

① Usmjerivač (8 mm)
② Gumb za hladni zrak
③ Prekidač za temperaturu
④ Prekidač za protok zraka
⑤ Kvačica za vješanje
⑥ Rešetka za propuštanje zraka
⑦ Usmjerivač Style Protect (6 mm)

4 Sušenje kose

Priprema kose:
- Operite kosu šamponom i nanesite regenerator te temeljito isperite.
- Nježno ručnikom osušite kosu kako biste uklonili suvišnu vlagu.
- Osušite kosu sušilom koristeći četku sa širokim zupcima. Provjerite je li kosa gotovo suha i bez zapetljanih vlasi.

1 Umetnite utikač u utičnicu.
- Za precizno sušenje pričvrstite usmjerivač (① ili ⑦) na sušilo za kosu.

2 Postavite prekidač za temperaturu (③) i prekidač za protok zraka (④) na odgovarajuće položaje. Pritisnite i zadržite ❄ gumb za hladni zrak (②) koji će učvrstiti frizuru.

Prekidač	Postavka	Funkcija
Temperatura	Vruće	Brzo sušenje netom oprane kose
	Thermoprotect	Sušite kosu pri konstantnoj niskoj temperaturi
	● Cool Care	Nježno osušite kosu kada bude gotovo suha kako biste osigurali sjaj
Protok zraka	II	Snažan protok zraka za sušenje guste kose
	I	Nježan protok zraka za oblikovanje rijetke kose
	O	Isključivanje

↪ Dok je aparat uključen, ioni se automatski i kontinuirano raspršuju, smanjujući statički elektricitet i pružajući dodatni sjaj.

Ravnanje kose (slika 1)
1 Podijelite kosu na pramenove i pričvrstite je kopčama. Započnite od donjih slojeva kose i sušite pramen po pramen.
2 Koristeći okruglu četku, pomičite usmjerivač niz kosu od korijena prema vrhovima uz potpuno zatezanje kako bi se postigli najbolji rezultati.
3 Kada osušite kosu pri korijenu, započnite sa srednjim dijelom. Zakrećite zglob i četkajte od vlasišta niz kosu kako biste održavali kosu zategnutom.
Savjeti: Sušilo uvijek treba biti usmjereno prema dolje tijekom sušenja od korijena. Prilikom sušenja kose možete se nagnuti naprijed kako biste spriječili umaranje.
Ponavljajte korake 1 – 3 kako biste izravnali ostatak kose dok se potpuno ne osuši.
4 Kako biste uživali u dugotrajnim rezultatima, pritisnite i zadržite ❄ gumb za hladni zrak (②) kojim ćete učvrstiti frizuru.
Savjeti: Što je veća četka, to veći pramen kose možete izravnati te brže osušiti kosu.

Oblikovanje uvojaka (slika 2)
1 Podijelite kosu na pramenove i pričvrstite je kopčama. Započnite od donjih slojeva kose i sušite pramen po pramen.
2 Ravnajte kosu (pogledajte sliku 1 "**Ravnanje kose**") dok ne dođete do vrhova. Lagano zakrećući zglob, okrenite četku prema dolje i dopola prema unutra (ili prema van) kako biste oblikovali uvojke.
3 Sušilo držite blizu vrhova kose 3 do 4 sekunde, a zatim ga udaljite.
Ponavljajte korake 1 – 3 kako biste oblikovali ostatak kose.
4 Kako biste uživali u dugotrajnim rezultatima, pritisnite i zadržite ❄ gumb za hladni zrak (②) kojim ćete učvrstiti frizuru.

Nakon uporabe:
1 Isključite aparat i iskopčajte ga.
2 Stavite ga na površinu otpornu na toplinu dok se ne ohladi.
3 Kako biste odvojili usmjerivač (① ili ⑦), povucite ga sa sušila.
Napomena: Budite pažljivi ako je usmjerivač vruć.
4 Okrenite rešetku za propuštanje zraka (⑥) kako biste uklonili dlake i prašinu.
5 Čistite aparat vlažnom krpom.
6 Sušilo iz asortimana Pro tvrtke Philips spremite na sigurno i suho mjesto bez prašine. Možete ga i objesiti koristeći petlju za vješanje (⑤).

5 Jamstvo i servis

Ako su vam potrebne informacije, npr. o zamjeni dodatka, ili imate problem, posjetite web-stranicu tvrtke Philips na www.philips.com ili se obratite Philips centru za korisničku podršku u svojoj državi (telefonski broj se nalazi u međunarodnom jamstvenom listu). Ako u vašoj državi ne postoji centar za potrošače, obratite se lokalnom prodavaču proizvoda tvrtke Philips.
2-godišnje jamstvo plus 3 godine kada registrirate proizvod na mreži unutar 3 mjeseca od datuma kupnje.

Magyar

Köszönjük, hogy Philips terméket vásárolt, és üdvözöljük a Philips világában! A Philips által biztosított teljes körű támogatáshoz regisztrálja termékét a www.philips.com/welcome oldalon.

1 Fontos!

A készülék első használata előtt figyelmesen olvassa el a felhasználói kézikönyvet, és őrizze meg későbbi használatra.

- FIGYELMEZTETÉS: Soha ne használja a készüléket víz közelében.
- Ha fürdőszobában használja a készüléket, használat után húzza ki a csatlakozódugót a fali aljzatból, mivel a víz még kikapcsolt készülék esetén is veszélyforrást jelent.
- FIGYELMEZTETÉS: Soha ne használja a készüléket fürdőkád, zuhanyzó, mosdókagyló, vagy egyéb folyadékkal teli edény közelében.
- Használat után mindig húzza ki dugót az aljzatból.
- Túlhevülés esetén a készülék automatikusan kikapcsol. Húzza ki a készülék csatlakozódugóját a fali aljzatból, és néhány percig hagyja hűlni. Mielőtt újra bekapcsolná a készüléket, ellenőrizze a szellőzőrácsot, hogy haj, szösz stb. nem akadályozza-e a levegő áramlását.
- Ha a hálózati kábel meghibásodott, a kockázatok elkerülése érdekében Philips szakszervizben, vagy hivatalos szakszervizben ki kell cserélni.
- A készüléket 8 éven felüli gyermekek, illetve csökkent fizikai, érzékelési vagy szellemi képességekkel rendelkező, vagy a készülék működtetésében járatlan személyek is használhatják, amennyiben ezt felügyelet mellett teszik, illetve ismerik a készülék biztonságos működtetésének módját és az azzal járó veszélyeket. Ne engedje, hogy gyermekek játsszanak a készülékkel. Gyermekek felügyelet nélkül nem tisztíthatják a készüléket és nem végezhetnek felhasználói karbantartást rajta.
- A még nagyobb védelem érdekében ajánlott egy hibaáram-védőkapcsoló (RCD) beépítése a fürdőszobát ellátó áramkörbe. Ez a kapcsoló max. 30 mA névleges hibaáramot nem lépheti túl. További tanácsot szakembertől kaphat.
- Ha a rácsok közé fémtárgyat helyez, az veszélyes, és áramütést okozhat.
- Soha ne fedje le a levegő bemeneti rácsot.
- Mielőtt csatlakoztatná a készüléket, ellenőrizze, hogy az azon feltüntetett feszültség megegyezik-e a helyi hálózati feszültséggel.
- Csak a kézikönyvben meghatározott rendeltetés szerint használja a készüléket.
- Ne használja a készüléket műhajhoz vagy parókához.
- Ha a készülék csatlakoztatva van a feszültséghez, soha ne hagyja azt felügyelet nélkül.
- Ne használjon más gyártótól származó, vagy a Philips által jóvá nem hagyott tartozékot vagy alkatrészt. Ha ilyen tartozékot vagy alkatrészt használ, a garancia érvényét veszti.
- Ne tekerje a hálózati kábelt a készülék köré.
- Mielőtt eltenné, várja meg, amíg a készülék teljesen lehűl.

Zajszint: Lc = 84 dB [A]

Elektromágneses mezők (EMF)

Ez a Philips készülék az elektromágneses terekre érvényes összes vonatkozó szabványnak és előírásnak megfelel.

Környezetvédelem

Ez a termék kiváló minőségű anyagok és alkatrészek felhasználásával készült, amelyek újrahasznosíthatók és újra felhasználhatók.
A termékhez kapcsolódó áthúzott kerekes kuka szimbólum azt jelenti, hogy a termékre vonatkozik a 2012/19/EU európai irányelv.
Tájékozódjon az elektromos és elektronikus termékek szelektív hulladékként történő gyűjtésének helyi feltételeiről.
Cselekedjen a helyi szabályozásoknak megfelelően, és a kiselejtezett készülékeket gyűjtse elkülönítve a lakossági hulladéktól. Az elhasznált termék megfelelő hulladékkezelése segítséget nyújt a környezettel és az emberi egészséggel kapcsolatos esetleges negatív következmények megelőzésében.

2 Bevezetés

A **Philips Pro termékcsalád** úgy lett megtervezve, hogy a legjobb teljesítményt nyújtsa, miközben kíméli a haját. Vezető stylist-okkal dolgoztunk együtt, hogy feltérképezzük, mitől válik egy termék professzionálissá a fogyasztók számára, majd ennek megfelelően fejlesszük ki termékeinket. A 2300 W-os, gyors szárítást nyújtó, és szárítás közben 25%-kal kevesebb károsodást okozó Philips Pro hajszárító megvalósulását lehetővé tette az innovatív és egyedülálló **Style & Protect fúvócső** (szabadalmaztatás alatt), amivel elkerülhetővé válik a haja túlmelegedése, miközben a hatékony formázási teljesítmény nem csökken. Reméljük, sokáig fogja örömmel használni a Pro hajszárítót!
Style & Protect fúvócső
Az innovatív és különleges **Style & Protect fúvócsövet** arra fejlesztették ki, hogy megkönnyítse a precíz hajformázást egy 6 mm-es fúvócsővel, miközben ápolja is a haját. Ha a vékony fúvócsővel formázza a haját, az nagyon közel kerül a hajához, néha hozzá is ér. Akár 180°C-os hőmérsékletű hő is képződhet, ami túlmelegíti, és károsítja a hajat. A Style & Protect fúvócső gondoskodik róla, hogy a haj túlzott átmelegedése esetén a retesz mindenképpen kinyíljon, ezzel eloszlik a hőtöbblet, és növekszik a formázás hatékonysága.

3 Áttekintés

① Fúvócső (8 mm)
② Hideglevegő gomb
③ Hőmérsékletkapcsoló
④ Légáramkapcsoló
⑤ Akasztógyűrű
⑥ Levegő bemeneti rács
⑦ Style Protect fúvócső (6 mm)

4 Hajszárítás

A haj előkészítése:
- Mossa meg a haját samponnal, majd használjon balzsamot, öblítse le alaposan.
- Haját törölje meg finoman egy törölközővel, hogy eltávolítsa a felesleges nedvességet.
- Szárítsa meg a haját, ehhez ritka fogú hajkefét is használjon. Gondoskodjon arról, hogy haja majdnem száraz és gubancmentes legyen.

1 Csatlakoztassa a dugaszt a tápcsatlakozó aljzatba.
- A precíz hajszárítás érdekében csatlakoztassa a keskeny fúvócsövet (① vagy ⑦) a hajszárítóra.

2 A hőmérséklet-kapcsolót (③) és a légáramkapcsolót (④) állítsa a megfelelő helyzetbe. A frizura rögzítéséhez szükséges hűvös légáramhoz nyomja meg a hideglevegő fokozat gombot ❄ (②).

Kapcsoló	Beállítás	Funkció
Hőmérséklet	Forró	A vizes haj szárítása pillanatok alatt
	Thermoprotect	Szárítsa haját állandó, kíméletes hőmérsékleten
	● Hideg levegő	Kíméletesen szárítsa a haját, amikor az már majdnem száraz. Így rögzítheti a ragyogást.
Légáramlás	II	Erős légáramlás dús haj gyors szárításához
	I	Gyengéd légáram vékonyszálú haj formázásához
	O	Kikapcsolás

↪ Ha a készülék be van kapcsolva, automatikusan ionokat bocsájt ki, amelyek simaságot és extra ragyogást kölcsönöznek hajának.

Hajegyenesítés (1. ábra)
1 Ossza tincsekre a haját, és tűzze fel azokat. Kezdje a haj aljánál, és egyszerre egy tincset szárítson meg.
2 A legjobb eredmény érdekében körkefét használva mozgassa a fúvócsövet a haj mentén a hajtövek felől a hajvégek irányába, miközben a hajat teljesen megfeszíti.
3 Ha a hajtövek már szárazak, kezdje szárítani a középső hajrészt. A csuklóját elfordítva, a hajkefét a fejbőrtől távolítva tarthatja fenn a feszülést.
Tippek: A hajszárítónak mindig lefelé kell néznie, miközben a hajtövek felől végezzük a szárítást. A megerőltetés elkerülésére előre hajolhat, miközben fésüli a haját.
Az 1-3. lépést megismételve egyenesítse ki a haja többi részét, amíg az meg nem szárad teljesen.
4 A hosszan tartó eredmény érdekében a ❄ hidegelevegő fokozat gomb (②) nyomva tartásával formázhatja haját.
Tippek: Minél nagyobb a hajkefe, annál nagyobb részt tud egyenesíteni a hajából, és annál gyorsabban tudja megszárítani a haját.

Fürtök formázása (2. ábra)
1 Ossza tincsekre a haját, és tűzze fel azokat. Kezdje a haj aljánál, és egyszerre egy tincset szárítson meg.
2 Addig egyenesítse a hajat (lásd: 1. ábra „**Hajegyenesítés**"), amíg el nem éri a hajvégeket. Csuklóját enyhén elfordítva, a hajkefét a haj alá félig befelé (vagy kifelé) forgatva formázhat fürtöket.
3 Tartsa a hajszárítót közel a hajvégekhez 3-4 másodpercig, majd engedje el azokat.
Ismételje meg az 1-3. lépést a haja többi részének formázásához.
4 A hosszan tartó eredmény érdekében a ❄ hidegelevegő fokozat gomb (②) nyomva tartásával formázhatja haját.

A használatot követően:
1 Kapcsolja ki a készüléket, és a csatlakozódugót húzza ki a fali aljzatból.
2 Helyezze a készüléket egy hőálló felületre, amíg az ki nem hűl.
3 A fúvócső (① vagy ⑦) eltávolítása: egyszerűen húzza le a hajszárítóról.
Megjegyzés: Legyen óvatos, ha forró a fúvócső.
4 A szellőzőrácsot (⑥) elforgatva távolíthatja el a hajszálakat és port.
5 A készülék tisztítását nedves ruhával végezze.
6 A Philips Pro hajszárítót biztonságos, száraz és pormentes helyen tárolja. A készülék az akasztóhurokra (⑤) függesztve is tárolható.

5 Garancia és szerviz

Ha információra van szüksége, pl. egy tartozék cseréjével kapcsolatban, vagy valamilyen probléma merül fel a használat során, látogasson el a Philips honlapjára (www.philips.com), vagy forduljon az adott ország Philips vevőszolgálatához (a telefonszámot megtalálja a világszerte érvényes garancialevélen). Ha országában nem működik ilyen vevőszolgálat, forduljon a Philips helyi szaküzletéhez.
2 év garancia, és plusz 3 év, ha a termék vásárlását követő 3 hónapon belül online regisztrálja a terméket.

Қазақша

Шаш кептіргіш
Осы затты сатып алуыңызбен құттықтаймыз және Philips компаниясына қош келдіңіз! Philips ұсынатын қолдауды толық пайдалану үшін өнімді www.philips.com/welcome торабында тіркеңіз.

1 Маңызды ақпарат

Құралды қолданар алдында осы пайдаланушы нұсқаулығын мұқият оқып шығыңыз және болашақта анықтама құралы ретінде пайдалану үшін сақтап қойыңыз.

- АБАЙЛАҢЫЗ! Бұл құралды судың жанында пайдаланбаңыз.
- Жуынатын бөлмеде пайдаланып болғаннан кейін, құралды розеткадан ажыратыңыз. Себебі, құралдың өшірілген күйінде де суға жақын орналасуы қауіпті болып есептеледі.
- АБАЙЛАҢЫЗ! Құралды ванна, душ, бассейн немесе сумен толтырылған басқа заттардың жанында қолданбаңыз.
- Пайдаланып болғаннан кейін, құралды ток көзінен ажыратыңыз.
- Қатты қызып кетсе, құрал автоматты түрде өшеді. Құралды ток өзінен ажыратып, бірнеше минут бойы суытыңыз. Құралды қайтадан тоққа қосар алдында, ауа торын тексеріп, оның мамықпен, шашпен немесе т.б. заттармен жабылып қалмағанын тексеріңіз.
- Ток сымы зақымдалған болса, қауіпті жағдай туғызбас үшін, оны тек Philips компаниясы, Philips рұқсат берген қызмет орталығы немесе тиісті білімі бар маман ғана ауыстыру керек.
- Бақылау астында болса немесе құралды қауіпсіз түрде пайдалану туралы нұсқаулар алған болса және байланысты қауіптерді түсінсе, бұл құралды 8 және одан жоғары жастағы балалар және дене, сезу немесе ақыл-ой қабілеттері кем я болмаса тәжірибесі мен білімі жоқ адамдар пайдалана алады. Балалар құралмен ойнамауы керек. Балалар тазалауды және пайдаланушының күтуін бақылаусыз орындамауы керек.
- Қосымша қауіпсіздік үшін ваннаның электр желісіне қауіпсіздік мақсатында өшірілу құралын орнату ұсынылады. Бұл құралдың мөлшерленген жұмыс тогы 30 мА мәнінен аспауы керек. Орнатушымен кеңесіңіз.
- Металл заттарды торларға кіргізу қауіпті және ток соғуға әкелуі мүмкін.
- Еш уақытта ауа кіріп-шығатын торларды бөгемеңіз.
- Құралды қосар алдында, онда көрсетілген кернеу жергілікті кернеуге сәйкес келетінін тексеріңіз.
- Құралды осы нұсқаулықта көрсетілмеген басқа мақсаттарға пайдаланбаңыз.
- Құралды жасанды шашқа пайдаланбаңыз.
- Құрал қуат көзіне қосылған кезде, оны ешқашан қараусыз қалдырмаңыз.
- Басқа өндірушілер шығарған немесе Philips компаниясы нақты ұсынбаған қосалқы құралдар мен бөлшектерді пайдаланушы болмаңыз. Мұндай қосалқы құралдарды немесе бөлшектерді пайдалансаңыз, кепілдік жарамсыз болады.
- Қуат сымын құралға орамаңыз.
- Құралды сақтап қоймастан бұрын, оның толық суығанын күтіңіз.

Шу деңгейі: Lc = 84 дБ [A]

Электромагниттік өрістер (ЭМӨ)

Осы Philips құралы электромагниттік өрістерге қатысты барлық қолданыстағы стандарттар мен ережелерге сәйкес келеді.

Қоршаған орта

Бұл өнім қайта өңдеп, қайта пайдалануға болатын жоғары сапалы материалдар мен бөлшектерден жасалған.
өнімге осы үсті сызылған дөңгелекті қоқыс себетінің белгісі жапсырылған болса, бұл — өнімге 2012/19/EU еуропалық нұсқауы қолданылады деген сөз.
Электр және электрондық бұйымдарды қоқысқа лақтыру жергілікті ережелерімен танысып алыңыз.
Жергілікті ережелерді сақтап, ескірген бұйымдарды әдепкі қоқысқа қоспай, жеке лақтырыңыздарды өтінеміз. Ескірген өнімді қоқысқа дұрыс тастау қоршаған орта мен адам денсаулығына кері әсер тию мүмкіндігінің алдын алуға көмектеседі.

2 Кіріспе

Philips Pro range шашыңызға күтім көрсете отырып, ең жақсы өнімділікті ұсыну үшін әзірленген. Өнімді тұтынушылар үшін кәсіби ету жолын үйрену және тиісінше өнімдерді әзірлеу үшін басты стилисттермен бірге жұмыс істеп келеміз. Шашыңызды кептіру кезінде 25 % аз зақымен жылдам кептіру үшін 2300 Вт Philips Pro шаш кептіргіші- жаңа және бірегей **Сәндеу және қорғау концентраторы** (күтудегі патент) арқылы мүмкін болды, ол бірдей күшті сәндеу өнімділігін сақтай отырып, шашыңыздың қатты қызуын болдырмайды. Pro кептіргішін ұзақ уақыт бойы пайдаланасыз деп үміттенеміз!
Сәндеу және қорғау концентраторы
Жаңа және бірегей **Сәндеу және қорғау концентраторы** шашқа күтім көрсете отырып, 6 мм концентратормен шашты жақсылап сәндеуге мүмкіндік беру үшін шығарылған. Шашты жұқа концентратормен сәндеу кезінде ол шашқа тым жақын болады, кейде шашқа тиеді. Ыстық 180°C-қа жетсе, қатты қызу арқылы шашты зақымдайды. Сәндеу және қорғау концентраторы шаш қатты қызып кеткенде қақпақты ашып, қатты ыстықты кетіреді де, сәндеу қуатын жақсартады.

3 Жалпы шолу

① Концентратор (8 мм)
② Салқын ұрыс түймесі
③ Температура қосқышы
④ Ауа ағыны қосқышы
⑤ Ілмек
⑥ Ауа шығатын тесік тор
⑦ Сәнді қорғау концентратор (6 мм)

4 Шашты кептіру

Шашыңызды дайындау:
- Шашыңызды су сабынмен және кондиционермен жуып, оны мұқият шайыңыз.
- Артық ылғалды кетіру үшін шашыңызды сүлгімен жайлап кептіріңіз.
- Үлкен тісті тарақпен шашыңызды үрлеп кептіріңіз. Шаштың құрғақ және шатыспауын қамтамасыз етіңіз.

1 Штепсельдік ұшты розеткаға қосыңыз.
- Жақсылап кептіру үшін концентраторды (① немесе ⑦) шаш кептіргішке жалғаңыз.

2 Температура қосқышын (③) және ауа ағыны қосқышын (④) қажетті позицияға реттеңіз. Шаш үлгісін бекітуге арналған салқын ауа ағыны үшін ❄ Салқын ұрыс түймесін (②) басып тұрыңыз.

Қосу	Параметр	Функция
Температура	Ыстық	Ылғал шашты жылдам кептіру
	Термоқорғау	Шашыңызды тұрақты күтім температурасында кептіріңіз
	● Cool Care	Шаш құрғай бастағанда, оны жылтырату үшін жайлап кептіріңіз
Ауа ағыны	II	Қалың шашты кептіруге арналған қатты ауа ағыны
	I	Жұқа шашты сәндеуге арналған жай ауа ағыны
	O	Өшіру

↪ Құрал қуат көзіне қосылған кезде, бұйраларды азайтып, қосымша жылтыр бере отырып, иондар автоматты түрде және үздіксіз шығады.

Шашты түзету үшін (1-сурет)
1 Шашты бөліңіз және шашты бөлек қысып қойыңыз. Шаштың төменгі жағынан бастаңыз және бір уақытта бір бөлікті кептіріңіз.
2 Жақсы нәтижеге қол жеткізу үшін дөңгелек тарақты пайдаланып, концентраторды шаш бойымен түбінен ұшына қарай толық қысыммен жылжытыңыз.
3 Түбі кепкен кезде, ортаңғы бөлікті кептіруді бастаңыз. Қысымды сақтау үшін білегіңіз бен тарақты басыңыздан алыс тартыңыз.
Кеңестер: Түбінен бастап кептіру кезінде шаш кептіргіш әрқашан төмен қарап тұруы тиіс. Шаршап қалмас үшін шашты тарап жатқан кезде алға қарай еңкеюіңізге болады.
Шаш толық кепкенше шаштың қалғанын түзету үшін 1-3-ші қадамдарды қайталаңыз.
4 Ұзаққа созылатын нәтижелерге қол жеткізу үшін шашты сәндеу мақсатында ❄ Салқын ұрыс түймесін (②) басып тұрыңыз.
Кеңестер: Тарақ неғұрлым үлкен болса, шаштың соғұрлым үлкен бөлігін түзете аласыз және шашты жылдамырақ үрлеп кептіре аласыз.

Серпіндер жасау үшін (2-сурет)
1 Шашты бөліңіз және шашты бөлек қысып қойыңыз. Шаштың төменгі жағынан бастаңыз және бір уақытта бір бөлікті кептіріңіз.
2 Шашыңызды ұшына жеткенше түзетіңіз («**Шашты түзету**» 1-суретіне қараңыз). Серпіндер жасау үшін білегіңізді аздап айқастырып тұрып, тарақты төменге жартылай ішке қарай (немесе сыртқа қарай) бұраңыз.
3 Шаш кептіргішті шаш ұштарына жақын 3-4 секунд ұстап тұрыңыз да, оны босатыңыз.
Шаштың қалғанын сәндеу үшін 1-3-ші қадамдарды қайталаңыз.
4 Ұзаққа созылатын нәтижелерге қол жеткізу үшін шашты сәндеу мақсатында ❄ Салқын ұрыс түймесін (②) басып тұрыңыз.

Пайдаланғаннан кейін:
1 Құралды өшіріп, розеткадан ажыратыңыз.
2 Оны әбден суығанша ыстыққа төзімді бетке қойыңыз.
3 Концентраторды (① немесе ⑦) ажырату үшін оны шаш кептіргіштен суырып алыңыз.
Ескертпе: Концентратор ыстық кезде абайлаңыз.
4 Шаш пен шаңды кетіру үшін ауа кірісінің торын (⑥) бұраңыз.
5 Құралды дымқыл шүберекпен сүртіңіз.
6 Philips Pro Range шаш кептіргішін шаңсыз, қауіпсіз және құрғақ жерде сақтаңыз. Оны ілмегінен (⑤) іліп қоюға да болады.

5 Кепілдік және қызмет көрсету

Егер қосымша бөлшекті ауыстыру туралы ақпарат алу керек болса немесе сізде шешілмеген мәселе болса, Philips компаниясының www.philips.com веб-торабына кіріңіз немесе еліңіздегі Philips тұтынушылар орталығымен байланысыңыз (ол нөмірді дүние жүзі бойынша берілетін кепілдік кітапшасынан алуға болады). Егер еліңізде тұтынушыларға қолдау көрсету орталығы болмаса, онда жергілікті Philips компаниясының дилеріне барыңыз.
Құрал тек үйде пайдалануға арналған.
Өндіруші:"Филипс Консьюмер Лайфстайл Б.В.", Туссендиепен 4, 9206 АД, Драхтен, Нидерланды
Ресей және Кедендік Одақ территориясына импорттаушы: «Филипс» ЖШҚ, Ресей, Мәскеу қаласы, Сергей Макеев көшесі, 13-үй, тел. +7 495 961 1111
Қазақстан Республикасында сатып алынған тауарға қатысты шағымдарды қабылдайтын заңды тұлға: «Филипс Казахстан» ЖШС Манас көшесі, 32А, 503-кеңсе, 050008, Алматы қаласы, Қазақстан, тел. 8 75 11 65 0123
Юр. лицо принимающее претензии в отношении товара, приобретенного на территории Республики Казахстан: ТОО «Филипс Казахстан» ул.Манаса, 32А офис 503, 050008 Алматы, Казахстан, тел. 8 75 11 65 0123
2 жылдық кепілдік және сатып алғаннан кейін 3 ай ішінде тіркелген жағдайда тағы да 3 жыл.

Lietuviškai

Sveikiname įsigijus „Philips" gaminį ir sveiki atvykę! Norėdami pasinaudoti „Philips" siūloma pagalba, užregistruokite savo gaminį adresu www.philips.com/welcome.

1 Svarbu

Prieš pradėdami naudoti prietaisą atidžiai perskaitykite šį vartotojo vadovą ir saugokite jį, nes jo gali prireikti ateityje.

- ĮSPĖJIMAS: nenaudokite šio prietaiso netoli vandens.
- Naudodami prietaisą vonioje, iš karto po naudojimo ištraukite kištuką iš elektros lizdo. Arti esantis vanduo kelią grėsmę net ir tada, kai prietaisas yra išjungtas.
- PERSPĖJIMAS: nenaudokite prietaiso šalia vonios, dušo, kriauklės ar kitų indų, pripildytų vandens.
- Baigę naudoti, būtinai išjunkite prietaisą iš maitinimo tinklo.
- Kai prietaisas perkaista, jis išsijungia automatiškai. Išjunkite aparatą iš elektros lizdo ir palikite jį kelioms minutėms, kad atvėstų. Prieš vėl įjungdami prietaisą, patikrinkite, ar grotelės neužkimštos pūkeliais, plaukais ir pan.
- Jei pažeistas maitinimo laidas, vengiant rizikos, jį turi pakeisti „Philips" darbuotojai, „Philips" įgaliotasis techninės priežiūros centras arba kiti panašios kvalifikacijos specialistai.
- Šį prietaisą gali naudoti 8 metų ir vyresni vaikai bei asmenys, kurių fiziniai, jutimo ir protiniai gebėjimai yra silpnesni, arba neturintieji patirties ir žinių su sąlyga, kad jie bus išmokyti saugiai naudotis prietaisu ir prižiūrimi siekiant užtikrinti, jog jie saugiai naudotų prietaisą, ir supažindinti su susijusiais pavojais. Vaikai negali žaisti su šiuo prietaisu. Valyti ir taisyti prietaiso vaikai be suaugusiųjų priežiūros negali.
- Dėl papildomo saugumo patariame elektros grandinėje, kuria tiekiamas maitinimas voniai, įrengti liekamosios srovės įtaisą (RCD). Šio RCD nominali liekamoji darbinė srovė turi būti ne didesnė kaip 30 mA. Patarimo kreipkitės į montuotoją.
- Kad išvengtumėte pavojaus ir elektros smūgio, į groteles nekiškite metalinių daiktų.
- Niekada neuždenkite oro įleidimo grotelių.
- Prieš įjungdami prietaisą įsitikinkite, kad ant prietaiso nurodyta įtampa atitinka vietinę tinklo įtampą.
- Nenaudokite prietaiso kitais tikslais, išskyrus nurodytus šiame vadove.
- Nenaudokite prietaiso dirbtiniams plaukams.
- Prijungę prietaisą prie maitinimo tinklo, nepalikite jo be priežiūros.
- Nenaudokite jokių priedų ar dalių, pagamintų kitų bendrovių arba nerekomenduojamų „Philips". Jei naudosite tokius priedus arba dalis, jūsų garantija nebegalios.
- Nevyniokite maitinimo laido aplink prietaisą.
- Prieš padėdami į laikymo vietą, leiskite prietaisui visiškai atvėsti.

Triukšmo lygis: Lc=84 dB [A]

Elektromagnetiniai laukai (EMF)

„Philips" prietaisas atitinka visus taikomus standartus ir normas dėl elektromagnetinių laukų poveikio.

Aplinkosauga

Gaminys sukurtas ir pagamintas naudojant aukštos kokybės medžiagas ir komponentus, kuriuos galima perdirbti ir naudoti pakartotinai.
jei matote perbrauktos šiukšlių dėžės su ratukais simbolį, pritvirtintą prie gaminio, tai reiškia, kad gaminiui galioja Europos direktyva 2012/19/EB.
Sužinokite, kokia taikoma vietinė atskira elektros ir elektroninių gaminių surinkimo sistema.
Laikykitės nustatytų vietinių taisyklių ir neišmeskite senų gaminių su kitomis buitinėmis atliekomis. Tinkamas seno gaminio išmetimas padeda išvengti galimų neigiamų padarinių aplinkai ir žmonių sveikatai.

2 Įvadas

Naudodami **„Pro" asortimento „Philips"** gaminius galėsite mėgautis puikiu veikimu ir prižiūrėti plaukus. Bendradarbiavome su garsiausiais stilistais, kad sužinotume, kokiomis savybėmis turi išsiskirti profesionalus, vartotojams skirtas gaminys, ir į tai atsižvelgę galėtume kurti gaminius. 2300 W „Pro" serijos „Philips" džiovintuvas – greitas plaukų džiovinimas. Naujoviško ir unikalaus **modeliavimo ir apsauginio antgalio** (laukiantis patentavimo patvirtinimo) nuopelnas – 25 % mažiau pažeisti plaukai. Plaukai neperkaista, todėl modeliuoti tobulai. Tikimės, kad jums patiks naudotis „Pro" asortimento džiovintuvu ilgai!
Modeliavimo ir apsauginis antgalis
Sukūrėme novatorišką ir unikalų **modeliavimo ir apsauginis antgalį**, kad galėtumėte tiksliai modeliuoti plaukus naudodami 6 mm antgalį ir kartu rūpintis savo plaukais. Modeliuojant plaukus plonas antgalis yra arti plaukų ir kartais juos liečia. Oras įkaista iki 180 °C ir gali pažeisti plaukus. Modeliavimo ir apsauginis antgalis atidaro atlanką, kai plaukai pradeda kaisti, taip sumažinamas papildomas karštis ir plaukai modeliuojami efektyviau.

3 Apžvalga

① Antgalis (8 mm)
② Šalto oro mygtukas
③ Temperatūros jungiklis
④ Oro srovės jungiklis
⑤ Pakabinimo kilpa
⑥ Oro įleidimo grotelės
⑦ Modeliavimo apsauginis antgalis (6 mm)

4 Plaukų džiovinimas

Plaukų paruošimas
- Ištrinkite plaukus šampūnu ir balzamu ir kruopščiai išskalaukite.
- Plaukus švelniai nusausinkite rankšluosčiu, kad jie būtų sausesni.
- Išdžiovinkite plaukus šukuodami šepečiu su retais dantimis. Įsitikinkite, kad jūsų plaukai beveik sausi ir nesusivėlę.

1 Įkiškite kištuką į maitinimo lizdą.
- Norėdami kruopščiai išdžiovinti plaukus pritvirtinkite antgalį (① arba ⑦) prie plaukų džiovintuvo.

2 Nustatykite temperatūros jungiklį (③) ir oro srovės jungiklį (④) į norimą padėtį. Paspauskite ir laikykite ❄ šalto oro mygtuką (②), jei norite vėsiu oro srautu užfiksuoti šukuoseną.

Jungiklis	Nustatymai	Funkcija
Temperatūra	Karštas	Greitai išdžiovinkite šlapius plaukus
	Šilumos apsauga	Džiovinkite plaukus esant vienodai ir saugiai temperatūrai
	● Vėsi apsauga	Švelniai nusausinkite beveik sausus plaukus, kad jie žvilgėtų
Oro srovė	II	Stiprus oro srautas – greitas storų plaukų džiovinimas
	I	Švelnus oro srautas – plonų plaukų modeliavimas
	O	išjunkite

↪ Kai prietaisas įjungtas, automatiškai ir nuolat išsiskiria jonai, mažinantys plaukų garbanojimąsi ir suteikiantys blizgesio.

Plaukų tiesinimas (1 pav.)
1 Padalinkite plaukus į sruogas ir juos susekite. Pradėkite nuo plaukų šaknų ir džiovinkite po vieną sruogą.
2 Norėdami puikiai ištiesinti plaukus įtempkite juos ir naudodami apvalų šepetį judinkite antgalį palei plaukus nuo šaknų iki galiukų.
3 Išdžiovinę šaknis pradėkite džiovinti vidurinę plaukų sritį. Pasukę rankas pradėkite šukuoti plaukus nuo viršugalvio, kad jie išliktų tiesūs.
Patarimai. Džiovinant plaukus nuo šaknų plaukų džiovintuvą reikėtų kreipti žemyn. Kad nepavargtumėte, šukuodami plaukus galite pasilenkti žemyn.
Kartodami 1–3 veiksmus tiesinkite likusius plaukus, kol jie taps visiškai sausi.

4 Kad plaukai išliktų tiesūs kuo ilgiau, paspauskite ir laikykite ❄ šalto oro mygtuką (②), kad sumodeliuotumėte plaukus.
Patarimai. Didesniu šepečiu galima tiesinti didesnę plaukų sruogą ir greičiau išdžiovinti plaukus.

Garbanų formavimas (2 pav.)

1 Padalinkite plaukus į sruogas ir juos susekite. Pradėkite nuo plaukų šaknų ir džiovinkite po vieną sruogą.
2 Tiesinkite plaukus (žr. 1 pav. „**Plaukų tiesinimas**"), kol pasieksite jų galiukus. Lengvai sukdami rankas pasukite šepetį į vidų (arba į išorę) ir suformuokite garbanas.
3 Plaukų džiovintuvą laikykite arčiau plaukų galiukų 3–4 sek., tada jį nuleiskite.
Pakartokite 1–3 veiksmus ir sumodeliuokite likusius plaukus.
4 Kad plaukai išliktų tiesūs kuo ilgiau, paspauskite ir laikykite ❄ šalto oro mygtuką (②), kad sumodeliuotumėte plaukus.

Po naudojimo:

1 Prietaisą išjunkite ir atjunkite nuo maitinimo tinklo.
2 Padėkite jį ant karščiui atsparaus paviršiaus, kol jis atvės.
3 Norėdami atjungti antgalį (① arba ⑦), nuimkite jį nuo džiovintuvo.
Pastaba. Atsargiai elkitės su karštu antgaliu.
4 Pasukite oro įleidimo groteles (⑥), kad pašalintumėte plaukus ir dulkes.
5 Prietaisą valykite drėgna šluoste.
6 Laikykite savo „Pro" asortimento „Philips" plaukų džiovintuvą saugioje ir sausoje vietoje, kurioje nėra dulkių. Taip pat galite jį laikyti pakabinę už pakabinimo kilpos (⑤)

5 Garantija ir techninė priežiūra

Prireikus informacijos, pvz., dėl priedo pakeitimo arba jei turite problemų, apsilankykite „Philips" tinklapyje adresu www.philips.com arba kreipkitės į „Philips" klientų aptarnavimo centrą savo šalyje (jo telefono numerį rasite visame pasaulyje galiojančios garantijos lankstinuke). Jei jūsų šalyje nėra klientų aptarnavimo centro, kreipkitės į vietinį „Philips" platintoją.
2 metų garantija ir papildoma 3 metų garantija gaminį užregistravus internetu per 3 mėnesius nuo gaminio pirkimo.

Latviešu

Apsveicam ar pirkumu un laipni lūdzam Philips! Lai pilnībā gūtu labumu no Philips piedāvātā atbalsta, reģistrējiet savu izstrādājumu www.philips.com/welcome.

1 Svarīgi

Pirms ierīces izmantošanas uzmanīgi izlasiet šo lietošanas instrukciju un saglabājiet to, lai vajadzības gadījumā varētu ieskatīties tajā arī turpmāk.

- BRĪDINĀJUMS! Nelietojiet ierīci ūdens tuvumā.
- Ja lietojat ierīci vannas istabā, pēc lietošanas atvienojiet ierīci no elektrotīkla, jo ūdens tuvums ir bīstams pat tad, ja ierīce ir izslēgta.
- BRĪDINĀJUMS! Nelietojiet ierīci vannu, dušu, izlietņu vai citu ar ūdeni pildītu trauku tuvumā.
- Pēc lietošanas vienmēr atvienojiet ierīci no sienas kontaktligzdas.
- Ja ierīce pārkarst, tā automātiski izslēdzas. Atvienojiet ierīci no elektrotīkla un ļaujiet tai dažas minūtes atdzist. Pirms atkal ieslēdzat ierīci, pārbaudiet, vai gaisa plūsmas atveres nav aizsprostotas ar pūkām, matiem u.tml.
- Ja elektrības vads ir bojāts, tas jānomaina autorizētā Philips servisa centrā, lai izvairītos no bīstamām situācijām.
- Šo ierīci var izmantot bērni vecumā no 8 gadiem un personas ar ierobežotām fiziskajām, sensorajām vai garīgajām spējām vai bez pieredzes un zināšanām, ja tiek nodrošināta uzraudzība vai norādījumi par drošu ierīces lietošanu un panākta izpratne par iespējamo bīstamību. Bērni nedrīkst rotaļāties ar ierīci. Bērni nedrīkst tīrīt un apkopt ierīci bez uzraudzības.
- Papildu aizsardzībai iesakām uzstādīt elektriskās shēmas, kas pievada elektrību vannas istabā, Aizsardzības atslēgšanas ierīci (RCD). RCD ir jābūt nominālai darba strāvai, kas nepārsniedz 30mA. Sazinieties ar savu uzstādītāju.
- Metālisku priekšmetu ievietošana režģos ir bīstama un var izraisīt elektriskās strāvas triecienu.
- Nekādā gadījumā neaizsprostojiet gaisa plūsmas atveres.
- Pirms ierīces pievienošanas elektrotīklam pārliecinieties, ka uz ierīces norādītais spriegums atbilst elektrotīkla spriegumam jūsu mājā.
- Neizmantojiet ierīci citiem nolūkiem, kas nav aprakstīti šajā rokasgrāmatā.
- Nelietojiet ierīci mākslīgos matos.
- Nekādā gadījumā neatstājiet ierīci bez uzraudzības, kad tā ir pievienota elektrotīklam.
- Nekad neizmantojiet citu ražotāju piederumus vai detaļas, kuras Philips nav īpaši ieteicis. Ja izmantojat šādus piederumus vai detaļas, jūsu garantija tiek anulēta.
- Neaptiniet barošanas vadu ap ierīci.
- Pirms novietojat ierīci glabāšanā, pagaidiet, līdz tā pilnībā atdziest.

Trokšņa līmenis: Lc = 84 dB[A]

Elektromagnētiskie lauki (EMF)

Šī Philips ierīce atbilst visiem piemērojamiem standartiem un noteikumiem, kas attiecas uz elektromagnētisko lauku iedarbību.

Vides aizsardzība

Jūsu produkts ir konstruēts un izgatavots no augstas kvalitātes materiāliem un sastāvdaļām, kuras ir iespējams pārstrādāt un izmantot atkārtoti.
Ja uz produkta redzams pārsvītrotas atkritumu urnas simbols, tas nozīmē, ka uz šo produktu attiecas Eiropas Savienības direktīva 2012/19/ES.
Lūdzu, uzziniet par elektrisko un elektronisko produktu vietējo atsevišķo savākšanas sistēmu.
Lūdzu, rīkojieties atbilstoši vietējiem noteikumiem un neutilizējiet vecos produktus kopā ar parastajiem sadzīves atkritumiem. Pareiza jūsu vecā produkta utilizācija palīdz novērst potenciālo negatīvo ietekmi uz apkārtējo vidi un cilvēku veselību.

2 Ievads

Philips Pro klāsts ir izstrādāts, lai nodrošinātu jums vislabāko sniegumu, vienlaikus perfekti rūpējoties par jūsu matiem. Mēs strādājam kopā ar vadošajiem stilistiem, lai uzzinātu, kas padara produktu profesionālā līmenī piemērotu lietotājiem un kā izstrādāt produktus atbilstoši šīm prasībām. Philips Pro matu fēns ar 2300 W jaudu ātrai žāvēšanai, samazinot matu bojājumus par 25% – to garantē novatoriskais un unikālais **Style & Protect šaurais uzgalis** (iesniegts patenta pieteikums), kas novērš matu pārkaršanu, saglabājot tikpat lielisku ieveidošanas sniegumu. Cerams, ka izbaudīsiet Pro matu fēna izmantošanu ilgā laika periodā!

Style & Protect šaurais uzgalis
Novatoriskais un unikālais **Style & Protect šaurais uzgalis** ir izstrādāts, lai nodrošinātu precīzu matu ieveidošanu ar 6 mm šauro uzgali, vienlaikus aprūpējot jūsu matus. Ieveidojot matus ar šauro uzgali, tas piekļūst ļoti tuvu matiem, dažreiz tiem pieskaroties. Tiek sasniegta līdz 180°C temperatūra, kas var bojāt matus, tos pārkarsējot. Style & Protect šaurā uzgaļa atloks tiek atvērts, kad mati kļūst pārāk karsti, samazinot karstumu un uzlabojot ieveidošanas jaudu.

3 Pārskats

① Šaurais uzgalis (8 mm)
② Vēsa gaisa poga
③ Temperatūras slēdzis
④ Gaisa plūsmas slēdzis
⑤ Karināšanas cilpa
⑥ Gaisa pievades režģis
⑦ Style Protect šaurais uzgalis (6 mm)

4 Izžāvējiet matus

Matu sagatavošana:
- Izmazgājiet matus ar šampūnu un kondicionieri, rūpīgi izskalojiet.
- Saudzīgi nosusiniet matus ar dvieli, lai noņemtu lieko mitrumu.
- Žāvējiet matus ar fēnu, izmantojot suku ar platiem zobiņiem. Pārliecinieties, vai jūsu mati ir gandrīz sausi un nav sapinušies.

1 Ievietojiet kontaktdakšu elektrības kontaktligzdā.
- Koncentrētai žāvēšanai piestipriniet fēnam šauro uzgali (① vai ⑦).

2 Noregulējiet temperatūras slēdzi (③) un gaisa plūsmas slēdzi (④) vēlamajās pozīcijās. Nospiediet un turiet nospiestu ❄ aukstās gaisa plūsmas pogu (②), lai iegūtu aukstu gaisa plūsmu frizūras nofiksēšanai.

Slēdzis	Iestādījums	Funkcija
Temperatūra	karsta	Slapju matu ātra žāvēšana
	termoaizsardzība	Žāvējiet matus ar nemainīgu saudzējošu temperatūru
	● auksta gaisa plūsma	Saudzīgi žāvējiet matus, līdz tie ir gandrīz sausi, lai iegūtu mirdzumu
Gaisa plūsma	II	Spēcīga gaisa plūsma ātrai biezu matu žāvēšanai
	I	Saudzīga gaisa plūsma plānu matu ieveidošanai
	O	Izslēgt

↪ Ja ierīce ir ieslēgta, joni tiek automātiski un nepārtraukti izdalīti, samazinot sprogošanos un nodrošinot papildu mirdzumu.

Lai iztaisnotu matus (1. att.)

1 Sadaliet matus šķipsnās un nofiksējiet ar matu sprādzi. Sāciet no matu apakšas un žāvējiet pa vienai šķipsnai.
2 Izmantojot apaļu suku, virziet šauro uzgali matu garumā no saknēm līdz galiem ar pilnu nostiepumu, lai iegūtu vislabāko rezultātu.
3 Kad saknes ir sausas, sāciet žāvēšanu no vidusdaļas. Sagrieziet plaukstas un sukājiet matus virzienā no galvas ādas, lai saglabātu nostiepumu.
Padomi: matu fēnam vienmēr jābūt virzītam uz leju, veicot žāvēšanu no saknēm. Sukājot matus, jūs varat noliekties uz priekšu, lai samazinātu nogurumu.
Atkārtojiet 1.-3. darbību, lai iztaisnotu atlikušos matus, līdz tie ir pilnībā sausi.
4 Lai iegūtu noturīgu rezultātu, nospiediet un turiet nospiestu ❄ aukstā gaisa plūsmas pogu (②), lai ieveidotu matus.
Padomi: jo lielāka suka, jo lielāku matu šķipsnu varat iztaisnot, kā arī varēsiet ātrāk izžāvēt matus.

Lai ieveidotu lokas (2. att.)

1 Sadaliet matus šķipsnās un nofiksējiet ar matu sprādzi. Sāciet no matu apakšas un žāvējiet pa vienai šķipsnai.
2 Iztaisnojiet matus (skatiet 1. att."**Lai iztaisnotu matus**"), līdz esat sasniedzis matu galus. Ar nelielu plaukstas kustību pavērsiet suku par pusapgriezienu uz iekšpusi (vai ārpusi), lai ieveidotu lokas.
3 Turiet matu fēnu tuvu matu galiem 3 līdz 4 sekundes un pēc tam atlaidiet matus.
Atkārtojiet 1.-3. darbību pārējiem matiem.
4 Lai iegūtu noturīgu rezultātu, nospiediet un turiet nospiestu ❄ aukstā gaisa plūsmas pogu (②), lai ieveidotu matus.

Pēc lietošanas:

1 Izslēdziet ierīci un atvienojiet to no elektrotīkla.
2 Novietojiet to uz karstumizturīgas virsmas, līdz tā atdziest.
3 Lai atvienotu šauro uzgali (① vai ⑦), noņemiet to nost no matu fēna.
Piezīme: lūdzu, uzmanieties, ja šaurais uzgalis ir karsts.
4 Pagrieziet gaisa ieplūdes režģi (⑥), lai izņemtu matus un putekļus.
5 Notīriet ierīci ar mitru drānu.
6 Uzglabājiet savu Philips Pro matu fēnu drošā un sausā vietā, kur nav putekļu. Varat arī to pakārt aiz cilpiņas (⑤).

5 Garantija un serviss

Ja jums nepieciešama informācija, piemēram, par uzgaļa nomaiņu, vai palīdzība, apmeklējiet Philips tīmekļa vietni www.philips.com vai sazinieties ar Philips Klientu apkalpošanas centru savā valstī (tā tālruņa numurs atrodams pasaules garantijas brošūrā). Ja jūsu valstī nav klientu apkalpošanas centra, vērsieties pie vietējā Philips preču izplatītāja.
2 gadu garantija plus 3 gadi, ja reģistrējat produktu tiešsaistē 3 mēnešu laikā kopš iegādes brīža.

Polski

Gratulujemy zakupu i witamy wśród klientów firmy Philips! Aby w pełni skorzystać z obsługi świadczonej przez firmę Philips, należy zarejestrować zakupiony produkt na stronie www.philips.com/welcome.

1 Ważne

Przed pierwszym użyciem urządzenia zapoznaj się dokładnie z niniejszą instrukcją obsługi i zachowaj ją na przyszłość.

- OSTRZEŻENIE: Nie korzystaj z urządzenia w pobliżu wody.
- Jeśli korzystasz z urządzenia w łazience, po zakończeniu stosowania wyjmij wtyczkę z gniazdka elektrycznego. Obecność wody stanowi zagrożenie nawet wtedy, gdy urządzenie jest wyłączone.
- OSTRZEŻENIE: Nie korzystaj z urządzenia w pobliżu wanny, prysznica, umywalki lub innych naczyń napełnionych wodą.
- Zawsze po zakończeniu korzystania z urządzenia wyjmij wtyczkę z gniazdka elektrycznego.
- Jeśli dojdzie do przegrzania urządzenia, wyłączy się ono automatycznie. Wyjmij wtyczkę urządzenia z gniazdka elektrycznego i poczekaj kilka minut, aż urządzenie ostygnie. Przed ponownym włączeniem urządzenia sprawdź, czy kratki nie są zatkane kłaczkami kurzu, włosami itp.
- Ze względów bezpieczeństwa oddaj uszkodzony przewód sieciowy do wymiany do autoryzowanego centrum serwisowego firmy Philips lub odpowiednio wykwalifikowanej osobie.
- Urządzenie może być używane przez dzieci w wieku powyżej 8 lat oraz osoby z ograniczonymi zdolnościami fizycznymi, sensorycznymi lub umysłowymi, a także nieposiadające wiedzy lub doświadczenia w użytkowaniu tego typu urządzeń, pod warunkiem, że będą one nadzorowane lub zostaną poinstruowane na temat korzystania z tego urządzenia w bezpieczny sposób oraz zostaną poinformowane o potencjalnych zagrożeniach. Dzieci nie mogą bawić się urządzeniem. Dzieci chcące pomóc w czyszczeniu i obsłudze urządzenia zawsze powinny to robić pod nadzorem dorosłych.
- Jako dodatkowe zabezpieczenie zalecamy zainstalowanie w obwodzie elektrycznym, zasilającym gniazdka elektryczne w łazience, bezpiecznika różnicowo-prądowego (RCD). Wartość znamionowego prądu pomiarowego tego bezpiecznika nie może przekraczać 30 mA. Aby uzyskać więcej informacji, skontaktuj się z monterem.
- Wkładanie metalowych przedmiotów w kratki jest niebezpieczne i może doprowadzić do porażenia prądem.
- Nigdy nie blokuj kratek nadmuchu powietrza.
- Przed podłączeniem urządzenia upewnij się, że napięcie podane na urządzeniu jest zgodne z napięciem w domowej instalacji elektrycznej.
- Urządzenia używaj zgodnie z jego przeznaczeniem, opisanym w tej instrukcji obsługi.
- Nie używaj urządzenia na sztucznych włosach.
- Nigdy nie pozostawiaj bez nadzoru urządzenia podłączonego do źródła zasilania.
- Nie korzystaj z akcesoriów ani części innych producentów, ani takich, których nie zaleca w wyraźny sposób firma Philips. Wykorzystanie tego typu akcesoriów lub części spowoduje unieważnienie gwarancji.
- Nie zawijaj przewodu sieciowego wokół urządzenia.
- Przed schowaniem urządzenia odczekaj, aż całkowicie ostygnie.

Poziom hałasu: Lc = 84 dB [A]

Pola elektromagnetyczne (EMF)

To urządzenie firmy Philips spełnia wszystkie normy i jest zgodne z wszystkimi przepisami dotyczącymi narażenia na działanie pól elektromagnetycznych.

Środowisko

To urządzenie zostało zaprojektowane i wykonane z materiałów oraz komponentów wysokiej jakości, które nadają się do ponownego wykorzystania.
Jeśli produkt został opatrzony symbolem przekreślonego pojemnika na odpady, oznacza to, iż podlega on postanowieniom Dyrektywy Europejskiej 2012/19/WE.
Informacje na temat wydzielonych punktów składowania zużytych produktów elektrycznych i elektronicznych można uzyskać w miejscu zamieszkania.
Prosimy postępować zgodnie z wytycznymi miejscowych władz i nie wyrzucać tego typu urządzeń wraz z innymi odpadami pochodzącymi z gospodarstwa domowego. Prawidłowa utylizacja starych produktów pomaga zapobiegać zanieczyszczeniu środowiska naturalnego oraz utracie zdrowia.

2 Wstęp

Seria produktów Philips Pro została opracowana z myślą o najwyższej wydajności przy jednoczesnej dbałości o włosy. Działaliśmy we współpracy z czołowymi stylistami, dzięki czemu mogliśmy dowiedzieć się, co sprawia, że produkt ma dla klientów profesjonalny charakter. Pozwoliło nam to opracować nasze produkty zgodnie z ich sugestiami. Suszarka Philips Pro o mocy 2300 W przeznaczona do szybkiego suszenia powoduje o 25% mniej uszkodzeń włosów. Jest możliwe dzięki zastosowaniu nowatorskiego **koncentratora Style & Protect** (oczekuje na patent), który pozwala uniknąć przegrzewania włosów przy zachowaniu tych samych doskonałych możliwości w zakresie układania włosów. Życzymy długiego i przyjemnego korzystania z suszarki Philips Pro!

Koncentrator Style & Protect
Wyjątkowy, nowatorski **koncentrator Style & Protect** został opracowany, aby umożliwić precyzyjne modelowanie włosów z wykorzystaniem koncentratora 6 mm przy jednoczesnym zapewnieniu włosom ochrony. Podczas układania włosów z użyciem wąskiego koncentratora zbliża się on do włosów, czasami nawet ich dotykając. Temperatura wzrasta wówczas do poziomu nawet 180°C i szkodzi włosom w wyniku ich przegrzewania. Koncentrator Style & Protect powoduje, że klapka otwiera się, gdy włosy są zbyt mocno nagrzane, dzięki czemu uwalniany jest nadmiar ciepła i możliwe jest skuteczniejsze układanie włosów.

3 Opis

① Koncentrator (8 mm)
② Przycisk zimnego nadmuchu
③ Przełącznik temperatury
④ Przełącznik regulacji strumienia powietrza
⑤ Uchwyt do zawieszania
⑥ Kratka wlotu powietrza
⑦ Koncentrator Style & Protect (6 mm)

4 Suszenie włosów

Przygotowanie włosów:
- Umyj włosy szamponem i nałóż na nie odżywkę, a następnie dokładnie je spłucz.
- Delikatnie osusz włosy ręcznikiem, aby usunąć z nich nadmiar wody.
- Wysusz włosy suszarką, korzystając ze szczotki z szeroko rozstawionymi ząbkami. Upewnij się, że włosy są prawie suche i niesplątane.

1 Podłącz wtyczkę przewodu zasilającego do gniazdka elektrycznego.
- W celu precyzyjnego suszenia nałóż koncentrator (① lub ⑦) na suszarkę.

2 Ustaw przełącznik temperatury (③) i przełącznik regulacji strumienia powietrza (④) w odpowiedniej pozycji. Naciśnij i przytrzymaj przycisk zimnego nadmuchu ❄ (②), aby uzyskać chłodny strumień powietrza utrwalający fryzurę.

Przełącznik	Ustawienie	Funkcja
Temperatura	Wysoka temperatura	Szybkie suszenie mokrych włosów
	Delikatne suszenie	Suszenie włosów strumieniem powietrza o stałej, łagodnej temperaturze
	● Zimny nadmuch pielęgnacyjny	Delikatne suszenie włosów; nadaje połysk prawie całkowicie wysuszonym włosom
Nadmuch	II	Silny strumień powietrza zapewniający szybkie suszenie grubych włosów
	I	Delikatny strumień powietrza do układania cienkich włosów
	O	Wyłączanie

↪ Przy włączonym urządzeniu jony są uwalniane automatycznie i bez przerwy. Funkcja jonizacji pozwala zapanować nad skręcającymi się włosami i nadać im dodatkowy blask.

Prostowanie włosów (rys. 1)

1 Podziel włosy na pasma i zepnij je tak, aby nie przeszkadzały w odpowiednim działaniu. Zacznij od dolnej części włosów. Susz włosy po jednym paśmie.
2 Aby uzyskać najlepsze rezultaty, przesuwaj koncentrator wzdłuż napiętych włosów, w kierunku od nasady do końcówek, korzystając z okrągłej szczotki.
3 Gdy włosy będą suche u nasady, zacznij suszyć ich środkowy odcinek. Zegnij nadgarstki i przesuwaj szczotkę od wewnątrz, aby napiąć włosy.
Wskazówki: Podczas suszenia w kierunku od nasady do końcówek suszarka powinna być zawsze skierowana w dół. Możesz pochylić się do przodu podczas szczotkowania włosów, aby uniknąć zmęczenia.
Powtórz czynności 1–3, aby wyprostować resztę włosów i całkowicie je wysuszyć.
4 Aby ułożyć trwałą fryzurę, naciśnij i przytrzymaj przycisk zimnego nadmuchu ❄ (②).
Wskazówki: Im większa szczotka, tym większe pasma włosów można na niej prostować i tym szybciej można wysuszyć włosy.

Podwijanie/wywijanie włosów (rys. 2)

1 Podziel włosy na pasma i zepnij je tak, aby nie przeszkadzały w odpowiednim działaniu. Zacznij od dolnej części włosów. Susz włosy po jednym paśmie.
2 Prostuj włosy (patrz rys. 1 „**Prostowanie włosów**") na całej długości. Zegnij lekko nadgarstki i szczotkę o pół obrotu do wewnątrz (lub na zewnątrz), aby podwinąć lub wywinąć włosy.
3 Przytrzymaj suszarkę blisko końcówek włosów przez 3–4 sekundy, a następnie odsuń ją.
Powtórz czynności 1–3, aby ułożyć resztę włosów.
4 Aby ułożyć trwałą fryzurę, naciśnij i przytrzymaj przycisk zimnego nadmuchu ❄ (②).

Po użyciu:

1 Wyłącz urządzenie i wyjmij jego wtyczkę z gniazdka elektrycznego.
2 Umieść je na odpornej na wysokie temperatury powierzchni i pozostaw do ostygnięcia.
3 Zdejmij koncentrator (① lub ⑦), zsuwając go z suszarki.
Uwaga! Zachowaj ostrożność, gdy koncentrator jest gorący.
4 Obróć kratkę wlotu powietrza (⑥), aby usunąć z urządzenia włosy i kurz.
5 Wyczyść urządzenie zwilżoną szmatką.
6 Przechowuj suszarkę Philips Pro w bezpiecznym i suchym miejscu, z dala od kurzu. Możesz też powiesić urządzenie za uchwyt do zawieszania (⑤).

5 Gwarancja i serwis

W razie jakichkolwiek pytań lub problemów, np. w przypadku konieczności wymiany nasadki, prosimy odwiedzić naszą stronę internetową www.philips.com lub skontaktować się z lokalnym Centrum Obsługi Klienta firmy Philips (numer telefonu znajduje się w ulotce gwarancyjnej). Jeśli w Twoim kraju nie ma Centrum Obsługi Klienta, zwróć się o pomoc do sprzedawcy produktów firmy Philips.
2 lata gwarancji plus dodatkowe 3 lata w przypadku rejestracji produktu przez Internet w ciągu 3 miesięcy od zakupu.

Română

Felicitări pentru achiziţie şi bun venit la Philips! Pentru a beneficia pe deplin de asistenţa oferită de Philips, înregistraţi-vă produsul la www.philips.com/welcome.

1 Important

Citiţi cu atenţie acest manual de utilizare înainte de a utiliza aparatul şi păstraţi-l pentru consultare ulterioară.

- AVERTISMENT: Nu utilizaţi acest aparat în apropierea apei.
- Când aparatul este utilizat în baie, scoateţi-l din priză după utilizare deoarece apa reprezintă un risc chiar şi când aparatul este oprit.
- AVERTISMENT: Nu utilizaţi acest aparat în apropierea căzilor, duşurilor, bazinelor sau altor recipiente cu apă.
- Scoateţi întotdeauna aparatul din priză după utilizare.
- Aparatul se opreşte automat în cazul supraîncălzirii. Scoateţi aparatul din priză şi lăsaţi-l să se răcească pentru câteva minute. Înainte de a porni aparatul din nou, verificaţi grilajul pentru a vă asigura că nu este blocat cu puf, păr etc.
- În cazul în care cablul de alimentare este deteriorat, acesta trebuie înlocuit de Philips, de un centru de service autorizat de Philips sau de personal calificat în domeniu pentru a evita orice accident.
- Acest aparat poate fi utilizat de către copii începând de la vârsta de 8 ani şi persoane care au capacităţi fizice, mentale sau senzoriale reduse sau sunt lipsite de experienţă şi cunoştinţe, dacă sunt supravegheate sau au fost instruite cu privire la utilizarea în condiţii de siguranţă a aparatului şi înţeleg pericolele pe care le prezintă. Copii nu trebuie să se joace cu aparatul. Curăţarea şi întreţinerea de către utilizator nu trebuie realizate de către copii nesupravegheaţi.
- Pentru o protecţie suplimentară, vă sfătuim să instalaţi un dispozitiv pentru curent rezidual (RCD) în circuitul electric care alimentează baia. Acest RCD trebuie să acţioneze la o intensitate reziduală maximă de 30 mA. Cereţi sfatul instalatorului.
- Introducerea de obiecte metalice în grilaje reprezintă un pericol şi poate cauza şoc electric.
- Nu blocaţi niciodată grilajul pentru aer.
- Înainte de a conecta aparatul, asiguraţi-vă că tensiunea indicată pe aparat corespunde tensiunii reţelei locale.
- Nu utilizaţi aparatul pentru alt scop decât cel descris în acest manual.
- Nu utilizaţi aparatul pe păr artificial.
- Nu lăsaţi niciodată aparatul nesupravegheat când este conectat la o sursă de alimentare.
- Nu utilizaţi niciodată accesorii sau componente de la alţi producători sau nerecomandate explicit de Philips. Dacă utilizaţi astfel de accesorii sau componente, garanţia este anulată.
- Nu înfăşuraţi cablul de alimentare în jurul aparatului.
- Înainte de a depozita aparatul, aşteptaţi ca acesta să se răcească complet.

Nivel de zgomot: Lc=84 dB[A]

Câmpuri electromagnetice (EMF)

Acest aparat Philips respectă toate standardele şi reglementările aplicabile privind expunerea la câmpuri electromagnetice.

Mediu

Produsul dumneavoastră este proiectat şi fabricat din materiale şi componente de înaltă calitate, care pot fi reciclate şi reutilizate.
Când simbolul reprezentând un coş de gunoi cu roţi tăiat însoţeşte un produs, înseamnă că produsul face obiectul Directivei europene 2012/19/UE.
Vă rugăm să vă informaţi despre sistemul separat de colectare pentru produse electrice şi electronice.
Vă rugăm să acţionaţi în concordanţă cu regulile dumneavoastră locale şi nu evacuaţi produsele vechi împreună cu deşeurile menajere obişnuite. Evacuarea corectă a produsului dvs. vechi ajută la prevenirea consecinţelor potenţial negative asupra mediului şi sănătăţii omului.

2 Introducere

Gama Philips Pro a fost creată pentru a vă oferi cea mai bună performanţă, având în acelaşi timp grijă de părul dvs. Am lucrat împreună cu stiliştii renumiţi pentru a afla ce face un produs profesional pentru consumatori şi pentru a dezvolta produsele în consecinţă. Uscătorul Philips Pro cu 2300 W pentru uscare rapidă cu 25% mai puţină deteriorare atunci când vă uscaţi părul - graţie **concentratorului Style & Protect** inovator şi unic (brevet în aşteptare), care împiedică supraîncălzirea părului în timp ce păstrează aceeaşi coafare excelentă. Sperăm că veţi utiliza cu plăcere uscătorul Pro pentru o perioadă lungă de timp!

Concentrator Style&Protect
Concentratorul Style & Protect inovator şi unic a fost inventat pentru a permite coafarea precisă cu un concentrator de 6 mm, protejând în acelaşi timp părul. Când coafaţi părul cu un concentrator subţire, acesta se apropie foarte mult de păr, uneori atingându-l. Se acumulează căldură de până la 180 ºC, deteriorând părul prin supraîncălzire. Trapa concentratorului Style & Protect se deschide automat când părul devine prea fierbinte, eliminând căldura excesivă şi îmbunătăţind puterea de coafare.

3 Imagine ansamblu

① Concentrator (8 mm)
② Buton pentru jet de aer rece
③ Comutator pentru temperatură
④ Comutator pentru debit de aer
⑤ Agăţătoare
⑥ Grilajul orificiului de intrare a aerului
⑦ Concentrator Style Protect (6 mm)

4 Uscaţi-vă părul

Pregătire pentru părul dvs.:
- Spălaţi-vă părul cu şampon şi balsam şi clătiţi-l temeinic.
- Uscaţi-vă delicat părul cu un prosop pentru a îndepărta excesul de umezeală.
- Uscaţi-vă părul cu o perie cu dinţi rari. Asiguraţi-vă că părul este aproape uscat, fără fire încurcate.

1 Conectaţi ştecherul la o priză de alimentare.
- Pentru uscare precisă, ataşaţi concentratorul (① sau ⑦) la uscător.

2 Reglaţi comutatorul pentru temperatură (③) şi comutatorul pentru debit de aer (④) în poziţia dorită. Menţineţi apăsat ❄ butonul Jet de aer rece (②) pentru debit de aer rece pentru fixarea coafurii.

Comutator	Poziţie	Funcţie
Temperatură	Fierbinte	Uscaţi rapid părul ud
	Protecţie termică	Uscaţi-vă părul la temperatură constantă de îngrijire
	● Îngrijire rece	Uscaţi-vă delicat părul atunci când este aproape uscat pentru a capta strălucirea
Flux de aer	II	Debit de aer puternic pentru uscarea rapidă a părului cu fir gros
	I	Debit de aer delicat pentru coafarea părului cu fir subţire
	O	Oprire

↪ Atunci când aparatul este pornit, se vor genera automat şi continuu ioni, reducând aspectul creţ şi oferind un plus de strălucire.

Pentru a vă îndrepta părul (Fig. 1)

1 Împărţiţi părul în şuviţe şi prindeţi-l cu agrafe. Începeţi de la baza părului şi uscaţi câte o şuviţă o dată.
2 Utilizând o perie rotundă, deplasaţi concentratorul de-a lungul părului, de la rădăcini la vârfuri, întinzând complet pentru a obţine cele mai bune rezultate.
3 Atunci când rădăcinile sunt uscate, începeţi uscarea în porţiunea din mijloc. Răsuciţi încheieturile mâinilor şi periaţi dinspre scalp pentru a menţine întinderea.
Sugestii: uscătorul de păr trebuie să fie întotdeauna îndreptat în jos în timpul uscării dinspre rădăcină. Vă puteţi apleca în faţă atunci când vă periaţi părul pentru a preveni oboseala.
Repetaţi paşii 1-3 pentru a vă îndrepta restul părului până când este complet uscat.
4 Pentru a vă bucura de rezultate de durată, menţineţi apăsat butonul ❄ Jet de aer rece (②) pentru a vă coafa părul.
Sugestii: cu cât peria este mai mare, cu atât mai mare este şuviţa de păr pe care o puteţi îndrepta şi cu atât mai repede veţi putea usca părul.

Pentru a crea spirale (Fig. 2)

1 Împărţiţi părul în şuviţe şi prindeţi-l cu agrafe. Începeţi de la baza părului şi uscaţi câte o şuviţă o dată.
2 Îndreptaţi-vă părul (consultaţi Fig.1 „**Pentru a vă îndrepta părul**") până când ajungeţi la vârful părului. Cu o uşoară răsucire a încheieturii mâinii, rotiţi peria pe jumătate în interior (sau exterior) pentru a crea spirale.
3 Ţineţi uscătorul de păr aproape de vârful părului timp de 3 - 4 secunde, apoi eliberaţi-l.
Repetaţi paşii 1-3 pentru a coafa restul părului.
4 Pentru a vă bucura de rezultate de durată, menţineţi apăsat butonul ❄ Jet de aer rece (②) pentru a vă coafa părul.

După utilizare:

1 Opriţi aparatul şi scoateţi ştecherul din priză.
2 Aşezaţi-l pe o suprafaţă termorezistentă până la răcire.
3 Pentru a deconecta concentratorul (① sau ⑦), trageţi-l de pe uscătorul de păr.
Notă: vă rugăm să aveţi grijă când concentratorul este fierbinte.
4 Rotiţi grila de admisie a aerului (⑥) pentru a îndepărta firele de păr şi praful.
5 Curăţaţi aparatul cu o cârpă uscată.
6 Depozitaţi uscătorul de păr din gama Philips Pro într-un loc sigur şi uscat, fără praf. De asemenea, îl puteţi suspenda de agăţătoare (⑤).

5 Garanţie şi service

Dacă aveţi nevoie de informaţii, de ex. despre înlocuirea unui accesoriu, sau întâmpinaţi probleme, vizitaţi site-ul Web Philips la adresa www.philips.com sau contactaţi centrul local de asistenţă pentru clienţi Philips (numărul de telefon îl puteţi găsi în certificatul de garanţie universal). Dacă în ţara dvs. nu există niciun centru de asistenţă pentru clienţi, contactaţi distribuitorul Philips local.
Garanţie de 2 ani, plus 3 ani atunci când înregistraţi produsul online, în termen de 3 luni de la achiziţie.

Русский

Фен
Поздравляем с покупкой и приветствуем вас в клубе Philips! Для того чтобы воспользоваться всеми преимуществами поддержки Philips, зарегистрируйте прибор на веб-сайте www.philips.com/welcome.

1 Важная информация

Перед использованием прибора внимательно ознакомьтесь с руководством пользователя и сохраните его для дальнейшего использования в качестве справочного материала.

- ВНИМАНИЕ! Не используйте прибор вблизи воды.
- Выньте вилку шнура питания прибора из розетки электросети после использования прибора в ванной комнате. Близость воды представляет риск, даже если прибор выключен.
- ВНИМАНИЕ! Не используйте прибор в ванной, душе, бассейне или других помещениях с повышенной влажностью.
- После завершения работы отключите прибор от розетки электросети.
- Прибор автоматически отключается при перегреве. Выключите прибор и дайте ему остыть в течение нескольких минут. Перед повторным включением прибора убедитесь, что решетка не засорена пылью, волосами и т.п.
- В случае повреждения сетевого шнура, его необходимо заменить. Чтобы обеспечить безопасную эксплуатацию прибора, заменяйте шнур только в торговой организации Philips, в авторизованном сервисном центре Philips или в сервисном центре с персоналом аналогичной квалификации.
- Данным прибором могут пользоваться дети старше 8 лет и лица с ограниченными интеллектуальными или физическими возможностями, а также лица с недостаточным опытом и знаниями под присмотром других лиц или после инструктирования о безопасном использовании прибора и потенциальных опасностях. Не позволяйте детям играть с прибором. Дети могут осуществлять очистку и уход за прибором только под присмотром взрослых.
- Для обеспечения дополнительной защиты рекомендуется установить ограничитель остаточного тока (RCD), предназначенный для электропитания ванной комнаты. Номинальный остаточный рабочий ток не должен превышать 30 мА. Посоветуйтесь с электриком, выполняющим электромонтаж.
- Не вставляйте металлические предметы в решетку прибора — это опасно для здоровья и может вызвать поражение электрическим током.
- Никогда не блокируйте вентиляционные решетки.
- Перед подключением прибора убедитесь, что указанное на нем напряжение соответствует напряжению местной электросети.
- Не используйте прибор для целей, отличных от описанных в данном руководстве.
- Не используйте прибор для искусственных волос.
- Не оставляйте включенный в сеть прибор без присмотра.
- Запрещается пользоваться какими-либо аксессуарами или деталями других производителей, не имеющих специальной рекомендации Philips. При использовании таких аксессуаров и деталей гарантийные обязательства теряют силу.
- Не наматывайте сетевой шнур на прибор.
- Прежде чем убрать прибор, дайте ему полностью остыть.

Уровень шума: Lc = 84 дБ [A]

Электромагнитные поля (ЭМП)

Этот прибор Philips соответствует всем применимым стандартам и нормам по воздействию электромагнитных полей.

Защита окружающей среды

Изделие разработано и изготовлено с применением высококачественных деталей и компонентов, которые подлежат переработке и повторному использованию.
Если изделие маркировано значком с изображением перечеркнутого мусорного бака, это означает, что оно соответствует директиве Европейского Парламента 2012/19/EU.
Узнайте о раздельной утилизации электротехнических и электронных изделий согласно местному законодательству.
Действуйте в соответствии с местными правилами и не выбрасывайте отработавшее изделие вместе с бытовыми отходами. Правильная утилизация отработавшего изделия поможет предотвратить возможные негативные последствия для окружающей среды и здоровья человека.

2 Введение

Линейка приборов **Philips Pro** обеспечивает превосходные результаты укладки и дополнительную защиту волос. Совместно с ведущими стилистами мы разработали приборы профессионального уровня для использования в домашних условиях. Фен Philips Pro мощностью 2300 Вт обеспечивает быструю сушку волос и на 25 % более бережное воздействие благодаря инновационной **насадке-концентратору Style&Protect** (патент заявлен), которая исключает риск перегрева волос и гарантирует превосходные результаты укладки. Наслаждайтесь укладкой изо дня в день с новым феном Pro!

Насадка-концентратор Style&Protect
Уникальная инновационная **насадка-концентратор Style&Protect** (6 мм) позволяет точно направить поток воздуха на прядь и обеспечивает дополнительную защиту волос. Во время укладки тонкий концентратор расположен очень близко к волосам и иногда касается прядей. Температура до 180 ºC может стать причиной повреждения волос. Если волосы нагрелись слишком сильно, насадка-концентратор Style&Protect активирует специальную систему, которая позволяет рассеять лишнее тепло и улучшить качество укладки.

3 Обзор

① Концентратор (8 мм)
② Кнопка холодного обдува
③ Переключатель температурного режима
④ Переключатель интенсивности воздушного потока
⑤ Петелька для подвешивания
⑥ Вентиляционная решётка забора воздуха
⑦ Концентратор Style&Protect (6 мм)

4 Сушка волос

Подготовка волос к укладке
- Вымойте волосы шампунем, нанесите кондиционер и тщательно сполосните волосы.
- Аккуратно промокните волосы полотенцем, чтобы удалить излишки влаги.
- Высушите волосы феном, используя расческу с редкими зубцами. В результате волосы должны быть слегка влажными и неспутанными.

1 Вставьте вилку в розетку электросети.
- Для точной укладки установите концентратор (① или ⑦) на фен.

2 Установите переключатели температуры (③) и интенсивности воздушного потока (④) в нужное положение. Нажмите и удерживайте кнопку включения холодного обдува ❄ (②), чтобы зафиксировать укладку с помощью потока холодного воздуха.

Положение	Установленное значение	Функциональные возможности
Температура	Горячо	Быстрая сушка волос после душа
	Функция Thermoprotect	Сушка волос при постоянной щадящей температуре
	● Функция Cool Care	Бережная сушка почти сухих прядей для придания дополнительного блеска
Поток воздуха	II	Сильный поток для быстрой сушки густых волос
	I	Слабый поток для укладки тонких волос
	O	Выключение

↪ Пока прибор включен, автоматически и непрерывно генерируются ионы, что придает волосам дополнительный блеск и уменьшает спутывание.

Выпрямление волос (рис. 1)

1 Разделите волосы на пряди и закрепите их с помощью заколок. Начинайте сушку с нижних прядей. Освобождайте и сушите пряди одну за другой.
2 Используя круглую щетку, направляйте концентратор вдоль пряди от корней к кончикам. Для оптимальных результатов вытягивайте волосы щеткой.
3 Когда корни высушены, переходите к середине пряди. Слегка подкручивайте натянутую прядь с помощью щетки.
Советы. При сушке кончиков фен должен быть направлен вниз. Для облегчения процесса при расчесывании можно наклониться вперед. Повторите шаги 1–3 для сушки и выпрямления всех прядей.
4 Для стойкой укладки в конце сушки нажмите и удерживайте ❄ кнопку холодного обдува (②).
Советы. Чем больше щетка, тем более крупные пряди волос можно отделять для сушки и тем быстрее можно завершить сушку.

Создание завитков (рис. 2)

1 Разделите волосы на пряди и закрепите их с помощью заколок. Начинайте сушку с нижних прядей. Освобождайте и сушите пряди одну за другой.
2 Выпрямите волосы, следуя инструкциям в разделе «**Выпрямление волос**» (рис. 1), не захватывая кончики волос. Слегка подкрутите кончики волос внутрь или наружу, поворачивая щетку.
3 Удерживайте фен у кончиков волос в течение 3–4 секунд, затем освободите прядь.
Уложите остальные пряди, повторив шаги 1–3.
4 Для стойкой укладки в конце сушки нажмите и удерживайте кнопку холодного обдува ❄ (②).

После завершения работы

1 Выключите прибор и отключите его от электросети.
2 Положите прибор на термостойкую поверхность для остывания.
3 Чтобы снять концентратор (① или ⑦), потяните его с прибора.
Примечание. Будьте осторожны, концентратор может быть горячим.
4 Поверните вентиляционную решетку (⑥), чтобы удалить волосы и пыль.
5 Протрите прибор влажной тканью.
6 Храните фен Philips серии Pro в безопасном и сухом месте, защищенном от пыли. Также можно подвесить прибор за специальную петлю (⑤).

5 Гарантия и обслуживание

При возникновении проблемы, при необходимости получения сервисного обслуживания или информации (например, если нужно заменить насадку) зайдите на веб-сайт компании Philips www.philips.com или обратитесь в центр поддержки потребителей в вашей стране (номер телефона центра указан на гарантийном талоне). Если в вашей стране нет центра поддержки потребителей Philips, обратитесь по месту приобретения изделия.
Прибор предназначен только для домашнего использования.
Изготовитель: "Филипс Консьюмер Лайфстайл Б.В.», Туссендиепен 4, 9206 АД, Драхтен, Нидерланды
Импортер на территорию России и Таможенного Союза: ООО «Филипс», Россия, Москва, ул. Сергея Макеева, 13, тел. +7 495 961 1111
Импортер на территорию России и Таможенного Союза принимает претензии потребителей в случаях, предусмотренных Законом РФ «О защите прав потребителей» 07.02.1992 N 2300-1», в отношении товара, приобретенного на территории Российской Федерации
2 года гарантии и 3 года дополнительно при регистрации продукта на сайте в течение 3 месяцев после покупки.

Model: HPS920
Input rating: 220-240V~ 50-60Hz 1930–2300W
Class II appliance

Slovensky

Blahoželáme Vám ku kúpe a vitame Vás medzi používateľmi produktov spoločnosti Philips. Ak chcete naplno využiť podporu ponúkanú spoločnosťou Philips, zaregistrujte svoj produkt na lokalite www.philips.com/welcome.

1 Dôležité

Pred použitím zariadenia si pozorne prečítajte tento návod na použitie a ponechajte si ho pre prípad potreby v budúcnosti.

- VAROVANIE: Nepoužívajte zariadenie v blízkosti vody.
- Ak zariadenie používate v kúpeľni, hneď po použití ho odpojte zo siete, pretože voda v jeho blízkosti predstavuje nebezpečenstvo, aj keď je zariadenie vypnuté.
- VAROVANIE: Toto zariadenie nepoužívajte v blízkosti vaní, spŕch, umývadiel ani iných nádob obsahujúcich vodu.
- Po použití vždy odpojte zariadenie zo siete.
- Ak sa zariadenie prehreje, automaticky sa vypne. Odpojte zariadenie zo siete a nechajte ho niekoľko minút vychladnúť. Pred opätovným zapnutím zariadenia skontrolujte, či nie sú mriežky upchaté chuchvalcami prachu, vlasmi a pod.
- Ak je poškodený sieťový kábel, smie ho vymeniť jedine personál spoločnosti Philips, servisného centra autorizovaného spoločnosťou Philips alebo iná kvalifikovaná osoba, aby sa predišlo nebezpečným situáciám.
- Toto zariadenie môžu používať deti staršie ako 8 rokov a osoby, ktoré majú obmedzené telesné, zmyslové alebo mentálne schopnosti alebo nemajú dostatok skúseností a znalostí, pokiaľ sú pod dozorom alebo im bolo vysvetlené bezpečné používanie tohto zariadenia a za predpokladu, že rozumejú príslušným rizikám. Deti sa nesmú hrať s týmto zariadením. Deti by bez dozoru nesmú čistiť ani udržiavať toto zariadenie.
- Ak chcete zabezpečiť zvýšenú ochranu, odporúčame vám namontovať do elektrického obvodu, ktorý privádza elektrickú energiu do kúpeľne, zariadenie zvyškového prúdu (RCD). Toto zariadenie RCD nesmie mať nominálny zostatkový prevádzkový prúd vyšší ako 30 mA. Požiadajte o radu inštalatéra.
- Vloženie kovových predmetov do mriežky je nebezpečné a môže spôsobiť zásah elektrickým prúdom.
- Nikdy neblokujte mriežku na vstup vzduchu.
- Pred pripojením zariadenia sa presvedčte, či napätie udávané na zariadení zodpovedá napätiu v miestnej elektrickej sieti.
- Zariadenie nepoužívajte na iné účely, ako tie, ktoré sú opísané v tomto návode na použitie.
- Zariadenie nepoužívajte na úpravu umelých vlasov.
- Keď je zariadenia pripojené k elektrickej sieti, nikdy ho nenechávajte bez dozoru.
- Nikdy nepoužívajte príslušenstvo ani súčiastky od iných výrobcov ani príslušenstvo, ktoré spoločnosť Philips výslovne neodporučila. Ak takéto príslušenstvo alebo súčiastky použijete, záruka stratí platnosť.
- Sieťový kábel nenavíjajte okolo zariadenia.
- Predtým, ako zariadenie odložíte, nechajte ho úplne vychladnúť.

Deklarovaná hodnota emisie hluku je 84 dB(A), čo predstavuje hladinu A akustického výkonu vzhľadom na referenčný akustický výkon 1 pW.

Elektromagnetické polia (EMF)

Tento spotrebič značky Philips vyhovuje všetkým príslušným normám a smerniciam týkajúcim sa vystavenia elektromagnetickým poliam.

Životné prostredie

Pri navrhovaní a výrobe produktu sa použili vysokokvalitné materiály a súčasti, ktoré možno recyklovať a znova využiť.
Keď sa na produkte nachádza symbol prečiarknutého koša s kolieskami, znamená to, že sa na daný produkt vzťahuje Európska smernica 2012/19/EÚ.
Informujte sa o miestnom systéme separovaného zberu elektrických a elektronických zariadení.
Dodržiavajte miestne predpisy a nevyhadzujte použité zariadenia do bežného domového odpadu. Správnou likvidáciou použitého zariadenia pomôžete znižovať negatívne následky na životné prostredie a ľudské zdravie.

2 Úvod

Rad výrobkov **Philips Pro** bol vyvinutý tak, aby vám priniesol najlepší výkon a dokonalú starostlivosť o vlasy. Spolupracovali sme s najlepšími štylistami, aby sme zistili, vďaka čomu považujú spotrebitelia výrobok za profesionálny, a aby sme podľa toho vyvíjali aj naše výrobky. Sušič na vlasy 2300 W z radu Philips Pro na rýchle sušenie dosahuje až o 25 % menej poškodenia pri sušení vlasov – vďaka inovatívnemu a jedinečnému **koncentrátoru Style & Protect** (čaká sa na udelenie patentu), ktorý zabraňuje prehriatiu vlasov a súčasne udržiava stály výkon na ich tvarovanie. Veríme, že sušič na vlasy radu Pro budete s radosťou dlho používať!

Koncentrátor Style & Protect
Inovatívny a jedinečný **koncentrátor Style & Protect** bol vyvinutý tak, aby umožnil presné a súčasne šetrné tvarovanie účesu pomocou 6 mm koncentrátora. Úzky koncentrátor sa pri úprave vlasov dostáva veľmi blízko k vlasom, niekedy sa ich dokonca dotýka. Vytvára sa teplota až 180 °C a prehrievaním sa poškodzujú vlasy. Koncentrátor Style & Protect pri prehriatí vlasov otvorí klapku, čím sa uvoľní nadmerné teplo a zlepší výkon pri úprave vlasov.

3 Prehľad

① Koncentrátor (8 mm)
② Tlačidlo dávky studeného vzduchu
③ Prepínač teploty
④ Prepínač prúdu vzduchu
⑤ Očko na zavesenie
⑥ Mriežka na nasávanie vzduchu
⑦ Koncentrátor Style & Protect (6 mm)

4 Sušenie vlasov

Príprava vlasov:
- Umyte si vlasy šampónom a kondicionérom a dôkladne ich opláchnite.
- Vlasy najskôr jemne osušte uterákom, aby ste z nich odstránili prebytočnú vlhkosť.
- Vlasy usušte pomocou sušiča a riedkej kefy. Uistite sa, že vaše vlasy sú takmer suché a nie sú zamotané.

1 Pripojte zástrčku do sieťovej zásuvky.
- Ak chcete, aby bolo sušenie ešte presnejšie, pripojte na sušič koncentrátor (① alebo ⑦).

2 Nastavte prepínač teploty (③) a prepínač prúdu vzduchu (④) do žiadanej polohy. Stlačením a podržaním tlačidla dávky studeného vzduchu ❄ (②) zapnete prúd studeného vzduchu, ktorý zafixuje váš účes.

Prepínač	Nastavenie	Funkcia
Teplota	Horúce	Rýchle sušenie vlhkých vlasov po osprchovaní
	Thermoprotect	Sušenie vlasov pri konštantnej a šetrnej teplote
	● Cool Care	Jemne presušte vlasy, keď sú už takmer suché, aby ste uchovali ich lesk
Prúd vzduchu	II	Silný prúd vzduchu na rýchle sušenie hustých vlasov
	I	Jemný prúd vzduchu na tvarovanie účesov z riedkych vlasov
	O	Vypnutie

↪ Keď je zariadenie zapnuté, nepretržite automaticky uvoľňuje ióny, čím redukuje poškodenie a dodáva vlasom ešte viac lesku.

Vyrovnávanie vlasov (obr. 1)

1 Vlasy rozdeľte a vypnite sponami. Začnite od spodnej časti vlasov a vysušte jednotlivé pramene.
2 Použite guľatú kefu a koncentrátorom pohybujte pozdĺž vlasov od korienkov až ku končekom, pre najlepšie výsledky úplne napnite.
3 Keď sú korienky suché, začnite sušiť strednú časť vlasov. Otočte zápästím a kefou pohybujte smerom od pokožky hlavy, aby vlasy ostali napnuté.
Tipy: Sušič vlasov musí počas sušenia od korienkov vždy smerovať nadol. Aby ste predišli únave, pri česaní vlasov kefou sa predkloňte.
Opakovaním krokov 1 až 3 vyrovnajte aj ostatné vlasy, až kým nebudú úplne suché.
4 Ak chcete dosiahnuť dlhodobé výsledky, stlačte a podržte tlačidlo dávky studeného vzduchu ❄ (②) na tvarovanie účesu.
Tipy: Čím väčšia kefa, tým väčší prameň vlasov môžete vyrovnať a vlasy si vysušíte rýchlejšie.

Vytváranie účesu so zahnutými končekmi (obr. 2)

1 Vlasy rozdeľte a vypnite sponami. Začnite od spodnej časti vlasov a vysušte jednotlivé pramene.
2 Vyrovnajte si vlasy (pozrite si obr. 1 „**Vyrovnávanie vlasov**"), až ku končekom vlasov. Miernym otočením zápästia otáčajte kefu smerom k sebe (alebo smerom von) a vytvorte tak účes so zahnutými končekmi.
3 Sušič podržte blízko končekov na 3 až 4 sekundy, a potom ho uvoľnite.
Zopakovaním krokov 1 až 3 dokončite úpravu zvyšku vlasov.
4 Ak chcete dosiahnuť dlhodobé výsledky, stlačte a podržte tlačidlo dávky studeného vzduchu ❄ (②) na tvarovanie účesu.

Po použití:

1 Vypnite zariadenie a odpojte ho zo siete.
2 Umiestnite ju na teplovzdorný podklad a počkajte, kým vychladne.
3 Ak chcete koncentrátor odpojiť (① alebo ⑦), potiahnutím ho oddeľte od sušiča.
Poznámka: Buďte opatrní, keď je koncentrátor horúci.
4 Otočte mriežkou na nasávanie vzduchu (⑥) a odstráňte vlasy a prach.
5 Zariadenie očistite navlhčenou tkaninou.
6 Sušič z radu Philips Pro odložte na bezpečné, suché a bezprašné miesto. Môžete ho tiež zavesiť za očko na zavesenie (⑤).

5 Záruka a servis

Ak potrebujete informácie, napr. o výmene nástavca, alebo ak sa vyskytne problém, navštívte webovú stránku spoločnosti Philips na adrese www.philips.com alebo kontaktujte Stredisko starostlivosti o zákazníkov spoločnosti Philips vo Vašej krajine (telefónne číslo tohto strediska nájdete v medzinárodnom záručnom liste). Ak sa vo Vašej krajine toto stredisko nenachádza, obráťte sa na miestneho predajcu výrobkov Philips.
2-ročná záruka plus 3 roky navyše, keď si výrobok zaregistrujete online do 3 mesiacov od zakúpenia.

Slovenščina

Čestitamo vam za nakup in dobrodošli pri Philipsu! Da bi izkoristili vse prednosti Philipsove podpore, izdelek registrirajte na strani www.philips.com/welcome.

1 Pomembno

Pred uporabo aparata natančno preberite ta uporabniški priročnik in ga shranite za poznejšo uporabo.

- OPOZORILO: Aparata ne uporabljajte v bližini vode.
- Ko aparat uporabljate v kopalnici, ga po uporabi vedno izključite iz omrežja, ker neposredna bližina vode predstavlja nevarnost, četudi je aparat izklopljen.
- OPOZORILO: Aparata ne uporabljajte v bližini kadi, tušev, umivalnikov ali drugih posod z vodo.
- Po uporabi aparat vedno izklopite iz omrežne vtičnice.
- Če se aparat pregreje, se samodejno izklopi. Izključite aparat iz električnega omrežja in pustite, da se ohladi. Pred ponovnim vklopom aparata preverite, da zračne mreže niso zamašene s puhom, lasmi itd.
- Poškodovani omrežni kabel sme zamenjati le podjetje Philips, Philipsov pooblaščeni servis ali ustrezno usposobljeno osebje.
- Ta aparat lahko uporabljajo otroci od 8. leta starosti naprej in osebe z zmanjšanimi fizičnimi ali psihičnimi sposobnostmi ali s pomanjkljivimi izkušnjami in znanjem, če so prejele navodila glede varne uporabe aparata ali jih pri uporabi nadzoruje odgovorna oseba, ki jih opozori na morebitne nevarnosti. Otroci naj se ne igrajo z aparatom. Otroci aparata ne smejo čistiti in vzdrževati brez nadzora.
- Za dodatno zaščito vam svetujemo vgradnjo varnostnega tokovnega stikala (FID) v električni tokokrog kopalnice. Izklopni tok varnostnega tokokroga ne sme presegati 30 mA. Za nasvet se obrnite na električarja.
- Vstavljanje kovinskih predmetov v mreže je nevarno in lahko povzroči električni udar.
- Ne blokirajte zračnih mrež.
- Preden aparat priključite, preverite, ali na aparatu označena napetost ustreza napetosti lokalnega električnega omrežja.
- Aparat uporabljajte izključno v namene, ki so opisani v tem priročniku.
- Aparata ne uporabljajte na umetnih laseh.
- Ko je aparat priključen na napajanje, ga ne puščajte brez nadzora.
- Ne uporabljajte nastavkov ali delov drugih proizvajalcev, ki jih Philips izrecno ne priporoča. Če uporabljate takšne nastavke ali dele, garancija postane neveljavna.
- Napajalnega kabla ne navijajte okoli aparata.
- Preden aparat shranite, počakajte, da se popolnoma ohladi.

Raven hrupa: Lc = 84 dB[A]

Elektromagnetna polja (EMF)

Ta Philipsov aparat ustreza vsem veljavnim standardom in predpisom glede izpostavljenosti elektromagnetnim poljem.

Okolje

Ta izdelek je narejen iz visokokakovostnih materialov in sestavnih delov, ki jih je mogoče reciklirati in uporabiti znova.
Če je izdelek opremljen s simbolom prečrtanega smetnjaka na kolesih, to pomeni, da je pri ravnanju s tem izdelkom treba upoštevati evropsko direktivo 2012/19/ES.
Poizvedite, kako je na vašem območju organizirano ločeno zbiranje odpadnih električnih in elektronskih izdelkov.
Ravnajte v skladu z lokalnimi predpisi. Izrabljenih izdelkov ne odlagajte med običajne gospodinjske odpadke. S pravilnim odlaganjem starih izdelkov pripomorete k preprečevanju morebitnih negativnih vplivov na okolje in človeško zdravje.

2 Uvod

Serija **Philips Pro** vam zagotavlja vrhunsko zmogljivost in hkrati poskrbi za vaše lase. V sodelovanju z vodilnimi svetovnimi stilisti smo želeli ugotoviti, kako uporabnikom omogočiti profesionalne izdelke, in temu smo tudi prilagodili razvoj. Sušilnik Philips Pro z 2300 W moči omogoča hitro sušenje z 25 % manj poškodbami – to omogoča inovativni in edinstveni **koncentrator za oblikovanje in zaščito** (patent prijavljen), ki preprečuje pregrevanje las in zagotavlja enakomerno učinkovito oblikovanje. Upamo, da boste dolgo časa z veseljem uporabljali sušilnik Pro.

Koncentrator za oblikovanje in zaščito
Inovativni in edinstveni **koncentrator za oblikovanje in zaščito** omogoča natančno oblikovanje pričeske s 6 mm koncentratorjem, hkrati pa lase tudi neguje. Pri oblikovanju pričeske s tankim koncentratorjem se zelo približa lasem, včasih se jih celo dotakne. Temperatura se dvigne na 180 °C, ki s pregrevanjem poškoduje lase. Koncentrator za oblikovanje in zaščito odpre loputo, ko se lasje preveč segrejejo, kar odpravi prekomerno vročino in izboljša učinkovitost oblikovanja.

3 Pregled

① Koncentrator (8 mm)
② Gumb za hladen zračni tok
③ Stikalo za temperaturo
④ Stikalo za zračni tok
⑤ Obešalna zanka
⑥ Zračna mreža
⑦ Koncentrator za oblikovanje in zaščito (6 mm)

4 Sušenje las

Priprava za lase:
- Lase operite s šamponom in balzamom ter jih temeljito sperite.
- Lase nežno posušite z brisačo, da obrišete odvečno vlago.
- Lase posušite in jih hkrati krtačite s krtačo z redkimi zobmi. Zagotovite, da so lasje skoraj suhi in nezavozlani.

1 Vtikač priključite na omrežno vtičnico.
- Za natančno sušenje na sušilnik pritrdite koncentrator (① ali ⑦).

2 Stikalo za temperaturo (③) in stikalo za zračni tok (④) premaknite na želeni položaj. Za utrjevanje pričeske s hladnim zračnim tokom pridržite gumb za hladen zračni tok ❄ (②).

Preklop	Nastavitev	Funkcija
Temperatura	Vroče	Za hitro sušenje las po prhanju
	Toplotna zaščita	Lase sušite pri stalni negovalni temperaturi
	● Hladna nega	Nežno posušite skoraj suhe lase, da utrdite lesk
Zračni tok	II	Močan zračni tok za hitro sušenje gostih las
	I	Nežen zračni tok za oblikovanje tankih las
	O	Izklop

↪ Ko je aparat vklopljen, se samodejno neprekinjeno sproščajo ioni za dodaten lesk in gladke lase.

Ravnanje las (slika 1)

1 Lase razdelite na pramena in spnite s sponko. Začnite pri spodnjem delu las in sušite vsak pramen posebej.
2 Koncentrator z okroglo krtačo pomikajte ob laseh v smeri od korenin do konic in jih povsem napnite, da zagotovite najboljše rezultate.
3 Ko so korenine suhe, začnite s sušenjem srednjega dela. Obrnite zapestje in lase češite v smeri proč od lasišča, da ohranite napetost.
Namigi: pri sušenju od korenin mora biti sušilnik za lase vedno obrnjen navzdol. Ko češete lase, se lahko nagnete naprej, da preprečite obremenitev las.
Ponavljajte korake 1–3, da poravnate preostale lase, dokler niso popolnoma suhi.
4 Za dolgotrajne rezultate pridržite gumb za hladen zračni tok ❄ (②) in oblikujte pričesko.
Namigi: večja kot je ščetka, večji pramen las lahko ravnate in hitreje lahko posušite lase.

Oblikovanje zavihanih las (slika 2)

1 Lase razdelite na pramena in spnite s sponko. Začnite pri spodnjem delu las in sušite vsak pramen posebej.
2 Ravnajte lase (oglejte si sliko 1 »**Ravnanje las**«), dokler ne pridete do konic. Rahlo obrnite zapestje in ščetko polovično obrnite navznoter (ali navzven), da oblikujete zavihano pričesko.
3 Sušilnik za lase 3–4 sekunde držite blizu konic las, nato pa ga sprostite.
Za oblikovanje preostalih las ponavljajte korake od 1–3.
4 Za dolgotrajne rezultate pridržite gumb za hladen zračni tok ❄ (②) in oblikujte pričesko.

Po uporabi:

1 Aparat izklopite in izključite.
2 Položite ga na površino, ki je odporna na vročino, da se ohladi.
3 Koncentrator (① ali ⑦) snemite tako, da ga povlečete s sušilnika za lase.
Opomba: bodite previdni, ko je koncentrator vroč.
4 Obrnite zračno mrežo (⑥), da odstranite lase in prah.
5 Aparat očistite z vlažno krpo.
6 Sušilnik za lase Philips Pro hranite na varnem in suhem mestu, kjer ni prahu. Shranite ga lahko tudi tako, da ga obesite za obešalno zanko (⑤).

5 Garancija in servis

Za informacije na primer o zamenjavi nastavka ali v primeru težav obiščite Philipsovo spletno stran na naslovu www.philips.com oziroma se obrnite na Philipsov center za pomoč uporabnikom v svoji državi (telefonsko številko lahko najdete na mednarodnem garancijskem listu). Če v vaši državi takšnega centra ni, se obrnite na lokalnega Philipsovega prodajalca.
2-letna garancija in dodatni 3 leti, če izdelek registrirate v spletu v 3 mesecih od nakupa.

Srpski

Čestitamo na kupovini i dobrodošli u Philips! Da biste na najbolji način iskoristili podršku koju nudi kompanija Philips, registrujte svoj proizvod na adresi www.philips.com/welcome.

1 Važno

Pre upotrebe aparata pažljivo pročitajte ovo uputstvo i sačuvajte ga za buduću upotrebu.

- UPOZORENJE: Nemojte da koristite ovaj aparat u blizini vode.
- Ako koristite aparat u kupatilu, isključite ga iz struje nakon upotrebe jer blizina vode predstavlja rizik, čak i kad je aparat isključen.
- UPOZORENJE: Nemojte da koristite ovaj aparat u blizini kade, tuš kabine, umivaonika i posuda sa vodom.
- Nakon upotrebe aparat uvek isključite iz utičnice.
- Ako se aparat pregreje, automatski će se isključiti. Isključite aparat iz struje i ostavite ga da se hladi nekoliko minuta. Pre nego što ponovo uključite aparat proverite da rešetka nije blokirana prašinom, kosom itd.
- Da bi se izbegao rizik, glavni kabl u slučaju oštećenja treba da zameni kompanija Philips, tj. servisni centar ovlašćen od strane kompanije Philips ili osoba sa odgovarajućim kvalifikacijama.
- Ovaj aparat mogu da koriste deca starija od 8 godina i osobe sa smanjenim fizičkim, senzornim ili mentalnim sposobnostima, ili nedostatkom iskustva i znanja, pod uslovom da su pod nadzorom ili da su dobile uputstva za bezbednu upotrebu aparata i da razumeju moguće opasnosti. Deca ne bi trebalo da se igraju aparatom. Deca ne bi trebalo da čiste aparat niti da ga održavaju bez nadzora.
- U cilju dodatne zaštite preporučujemo vam ugradnju automatskog osigurača na strujno kolo kupatila. Ovaj osigurač ne sme da ima radnu struju višu od 30 mA. Za savet se obratite stručnom licu.
- Umetanje metalnih predmeta u rešetke predstavlja opasnost i može da izazove strujni udar.
- Nikada nemojte da blokirate rešetke za propuštanje vazduha.
- Pre nego što povežete aparat uverite se da oznaka voltaže na aparatu odgovara voltaži u lokalnoj mreži.
- Aparat koristite isključivo u svrhu opisanu u ovom priručniku.
- Nemojte da koristite aparat na veštačkoj kosi.
- Kada je aparat povezan na napajanje, nikada nemojte da ga ostavljate bez nadzora.
- Nikada nemojte da koristite dodatke niti delove drugih proizvođača koje kompanija Philips nije izričito preporučila. Ako budete koristili takve dodatke ili delove, garancija će prestati da važi.
- Nemojte da namotavate kabl za napajanje oko aparata.
- Pre odlaganja sačekajte da se aparat potpuno ohladi.

Nivo buke: Lc = 84 dB [A]

Elektromagnetna polja (EMF)

Ovaj Philips aparat usklađen je sa svim primenjivim standardima i propisima u vezi sa elektromagnetnim poljima.

Životna sredina

Proizvod je projektovan i proizveden uz upotrebu visokokvalitetnih materijala i komponenti koje mogu da se recikliraju i ponovo upotrebe.
kada je ovaj simbol precrtane kante za otpatke na proizvodu, znači da je taj proizvod obuhvaćen Evropskom direktivom 2012/19/EU.
Informišite se o lokalnom sistemu za odvojeno prikupljanje električnih i elektronskih proizvoda.
Postupajte u skladu sa lokalnim propisima i nemojte da odlažete stare proizvode sa uobičajenim otpadom iz domaćinstva. Pravilnim odlaganjem starog proizvoda doprinosite sprečavanju potencijalno negativnih posledica po životnu sredinu i zdravlje ljudi.

2 Uvod

Philips Pro asortiman je razvijen kako bi vam ponudio najbolje performanse, ali uz negu kose. Sarađivali smo sa vodećim stilistima kako bismo naučili šta proizvod čini profesionalnim za korisnike i razvijali proizvode u skladu sa tim. Philips Pro fen snage 2300 W za brzo sušenje uz 25% manje oštećenja – to je moguće zahvaljujući inovativnom i jedinstvenom **Style & Protect usmerivaču** (patent je na čekanju) koji sprečava pregrevanje kose uz održavanje odličnih performansi oblikovanja. Nadamo se da ćete dugo uživati u korišćenju Pro fena!

Usmerivač za oblikovanje i zaštitu
Inovativni i jedinstveni **Style & Protect usmerivač** osmišljen je kako bi se omogućilo precizno oblikovanje kose pomoću usmerivača od 6 mm, uz istovremeno negovanje. Kada oblikujete kosu pomoću tankog usmerivača, on se veoma približava kosi i povremeno je dodiruje. Generiše se temperatura do 180°C koja može da ošteti kosu pregrevanjem. Style & Protect usmerivač izaziva otvaranje krilca kada se kosa previše zagreje, čime se uklanja prekomerna toplota i poboljšava učinak oblikovanja.

3 Pregled

① Usmerivač (8 mm)
② Dugme za hladan vazduh
③ Prekidač za temperaturu
④ Prekidač za mlaz vazduha
⑤ Petlja za kačenje
⑥ Rešetka za propuštanje vazduha
⑦ Style & Protect usmerivač (6 mm)

4 Sušenje kose

Priprema kose:
- Operite kosu šamponom i balzamom. Temeljno je isperite.
- Nežno osušite kosu peškirom kako biste uklonili višak vlage.
- Osušite kosu fenom uz upotrebu četke sa širokim zupcima. Proverite da li je kosa skoro suva i da nije zamršena.

1 Priključite utikač u zidnu utičnicu.
- Za precizno sušenje pričvrstite usmerivač (① ili ⑦) na fen.

2 Podesite prekidač za temperaturu (③) i prekidač za protok vazduha (④) u odgovarajuće položaje. Pritisnite i zadržite ❄ dugme za hladan vazduh (②) kako biste pomoću hladnog vazduha učvrstili frizuru.

Prekidač	Postavka	Funkcija
Temperatura	Vruće	Brzo osušite potpuno mokru kosu
	Thermoprotect	Sušite kosu uz konstantnu, umerenu temperaturu
	● Cool Care	Nežno sušite kosu kada je skoro suva kako biste joj dali sjaj
Protok vazduha	II	Snažan protok vazduha za brzo sušenje guste kose
	I	Nežan protok vazduha za oblikovanje retke kose
	O	Isključivanje

↪ Kada je aparat uključen, joni se automatski i neprestano generišu radi sprečavanja kovrdžanja i stvaranja dodatnog sjaja.

Da biste ispravili kosu (sl. 1)

1 Podelite kosu na pramenove i uhvatite je pomoću šnala. Počnite od donjeg dela kose i sušite deo po deo.
2 Pomoću okrugle četke pomerajte usmerivač duž kose, od korena ka krajevima, uz punu zategnutost za najbolji rezultat.
3 Kada osušite koren počnite da sušite srednji deo. Uvijajte zglobove i češljajte od temena kako biste održali zategnutost.
Saveti: Fen bi uvek trebalo da bude okrenut nadole prilikom sušenja od korena. Možete da se nagnete napred tokom sušenja kose kako biste sprečili pojavu zamora.
Ponavljajte korake 1–3 kako biste ispravili ostatak kose i potpuno je osušili.
4 Da biste uživali u dugotrajnim rezultatima, pritisnite i zadržite ❄ dugme za hladan vazduh (②) kako biste oblikovali frizuru.
Saveti: Što veću četku koristite, moći ćete da ispravljate veće pramenove kose i brže ćete osušiti kosu.

Da biste kreirali izvijene krajeve (sl. 2)

1 Podelite kosu na pramenove i uhvatite je pomoću šnala. Počnite od donjeg dela kose i sušite deo po deo.
2 Ispravljajte kosu (pogledajte sl. 1 „**Da biste ispravili kosu**") dok ne dođete do krajeva. Blagim uvijanjem zgloba okrenite nadole i do pola ka unutra (ili ka spolja) kako biste kreirali izvijene krajeve.
3 Držite fen blizu krajeva kose 3 do 4 sekunde, a zatim ga pomerite.
Ponavljajte korake 1–3 kako biste oblikovali ostatak kose.
4 Da biste uživali u dugotrajnim rezultatima, pritisnite i zadržite ❄ dugme za hladan vazduh (②) kako biste oblikovali frizuru.

Nakon upotrebe:

1 Isključite aparat i izvucite kabl iz utičnice.
2 Postavite ga na površinu koja je otporna na toplotu dok se ne ohladi.
3 Da biste uklonili usmerivač (① ili ⑦), odvojite ga od fena.
Napomena: Budite pažljivi kada je usmerivač vruć.
4 Okrenite rešetku za propuštanje vazduha (⑥) da biste uklonili dlake i prašinu.
5 Aparat očistite vlažnom krpom.
6 Philips fen iz Pro asortimana odložite na bezbedno i suvo mesto bez prašine. Za odlaganje možete da upotrebite i petlju za kačenje (⑤).

5 Garancija in servis

Ukoliko su vam potrebne informacije, npr. o zameni dodatka, ili imate problem, posetite Web lokaciju kompanije Philips na adresi www.philips.com ili se obratite centru za korisničku podršku kompanije Philips u svojoj zemlji (broj telefona ćete pronaći u međunarodnom garantnom listu). Ukoliko u vašoj zemlji ne postoji korisnička podrška kompanije Philips, obratite svom prodavcu Philips uređaja.
2 godine garancije plus 3 godine ako registrujete proizvod na mreži u roku od 3 meseca od kupovine.

Українська

Вітаємо вас із покупкою та ласкаво просимо до клубу Philips! Щоб уповні скористатися підтримкою, яку пропонує Philips, зареєструйте свій виріб на веб-сайті www.philips.com/welcome.

1 Важлива інформація

Перед тим як використовувати пристрій, уважно прочитайте цей посібник користувача і зберігайте його для майбутньої довідки.

- ПОПЕРЕДЖЕННЯ. Не використовуйте цей пристрій біля води.
- У разі використання пристрою у ванній кімнаті витягуйте шнур із розетки після використання, оскільки перебування пристрою біля води становить ризик, навіть якщо пристрій вимкнено.
- ПОПЕРЕДЖЕННЯ: Не використовуйте його біля ванн, душів, басейнів або інших посудин із водою.
- Після використання завжди від'єднуйте пристрій від мережі.
- Якщо пристрій перегріється, він вимкнеться автоматично. Від'єднайте пристрій від мережі і дайте йому охолонути кілька хвилин. Перед тим, як знову увімкнути пристрій, перевірте, чи решітку не заблоковано пухом, волоссям тощо.
- Якщо шнур пошкоджений, його можна замінити у сервісному центрі Philips або кваліфікованими особами для запобігання небезпеки.
- Цим пристроєм можуть користуватися діти віком від 8 років або більше чи особи із послабленими фізичними відчуттями або розумовими здібностями, чи без належного досвіду та знань, за умови, що користування відбувається під наглядом, їм було проведено інструктаж щодо безпечного користування пристроєм та їх було повідомлено про можливі ризики. Не дозволяйте дітям бавитися пристроєм. Не дозволяйте дітям виконувати чищення та догляд без нагляду дорослих.
- Для додаткового захисту рекомендується використовувати пристрій залишкового струму (RCD) в електромережі ванної кімнати. Номінальний залишковий струм пристрою залишкового струму (RCD) не повинен перевищувати 30 мА. Рекомендації щодо використання цього виробу можна одержати в спеціаліста.
- Вставляти металеві предмети в решітки є небезпечно і може спричинити ураження електричним струмом.
- Ніколи не закривайте отвори для повітря.
- Перед тим як під'єднувати пристрій до електромережі, перевірте, чи збігається напруга, вказана на ньому, із напругою у мережі.
- Не використовуйте пристрій для інших цілей, не описаних у цьому посібнику.
- Не використовуйте пристрій на штучному волоссі.
- Ніколи не залишайте під'єднаний до мережі пристрій без нагляду.
- Не використовуйте приладдя чи деталі інших виробників, за винятком тих, які рекомендує компанія Philips. У разі використання такого приладдя чи деталей гарантія втратить чинність.
- Не накручуйте шнур живлення на пристрій.
- Перед тим як відкласти пристрій на зберігання, дайте йому повністю охолонути.

Рівень шуму: Lc = 84 дБ [A]

Електромагнітні поля (ЕМП)

Цей пристрій Philips відповідає усім чинним стандартам та правовим нормам, що стосуються впливу електромагнітних полів.

Навколишнє середовище

Виріб виготовлено з високоякісних матеріалів і компонентів, які можна переробити та використовувати повторно.
Якщо виріб містить символ перекресленого кошика на колесах, це означає, що він відповідає вимогам Директиви ЄС 2012/19/EU.
Дізнайтеся про місцеву систему розділеного збору електричних та електронних пристроїв.
Дійте згідно з місцевими законами і не утилізуйте старі вироби зі звичайними побутовими відходами. Належна утилізація старого виробу допоможе запобігти негативному впливу на навколишнє середовище та здоров'я людей.

2 Вступ

Лінійку **Philips Pro** розроблено для забезпечення найвищої ефективності роботи і турботи про Ваше волосся. Ми співпрацювали з провідними стилістами, щоб зрозуміти, що саме робить виріб професійним в очах споживачів і як відповідним чином вдосконалювати наші вироби. Фен Philips Pro потужністю 2300 Вт для швидкого сушіння завдає на 25% менше шкоди волоссю – це стало можливим завдяки інноваційному та унікальному **концентратору для вкладання і захисту** (очікує на видачу патенту), який дозволяє уникнути перегрівання волосся, водночас зберігаючи високу ефективність вкладання. Сподіваємося, що Вам сподобається цей професійний фен і Ви користуватиметесь ним впродовж довгого часу!

Концентратор для вкладання і захисту
Інноваційний та унікальний **концентратор для вкладання і захисту** створено для одночасно точного вкладання і догляду за волоссям за допомогою 6-мм концентратора. Під час укладання волосся тонкий концентратор знаходиться дуже близько до волосся, іноді торкаючись його. Тепло до 180 °C накопичується і внаслідок перегрівання пошкоджує волосся. Концентратор для вкладання і захисту примусово відкриває клапан, коли волосся занадто нагрівається, розсіюючи зайве тепло та покращуючи ефективність вкладання.

3 Загальний огляд

① Концентратор (8-мм)
② Кнопка струменя холодного повітря
③ Перемикач температури
④ Перемикач струменя повітря
⑤ Петля для підвішування
⑥ Решітка забору повітря
⑦ Концентратор для вкладання і захисту (6-мм)

4 Висушування волосся

Підготовка волосся:
- Вимийте волосся шампунем і кондиціонером, ретельно сполосніть його.
- Обережно витріть волосся рушником, щоб видалити зайву вологу.
- Висушіть волосся, розчісуючи його щіткою з широкими зубцями. Перевірте, щоб волосся було майже сухе і розчесане.

1 Вставте вилку у розетку.
- Для точного висушування встановіть концентратор (① або ⑦) на фен.

2 Встановіть перемикачі температури (③) і струменя повітря (④) у відповідні положення. Щоб зафіксувати зачіску за допомогою холодного повітря, натисніть і утримуйте кнопку струменя холодного повітря ❄ (②).

Перемикання	Налаштування	Функція
Температура	Гаряче повітря	Швидке висушування волосся після душу
	Турботливе висушування	Висушування волосся за сталої помірної температури
	● Фіксація холодним струменем	Обережне висушування майже сухого волосся і надання йому блиску
Потік повітря	II	Потужний струмінь повітря, для швидкого сушіння густого волосся
	I	Слабкий струмінь повітря для вкладання рідкого волосся
	O	Вимкнення

↪ Якщо пристрій увімкнено, іони автоматично та постійно розподіляються для зменшення скуйовдження і надання додаткового блиску.

Випрямлення волосся (мал. 1)

1 Розділіть волосся і зафіксуйте його. Починайте знизу волосся та одночасно висушуйте лише одне пасмо.
2 За допомогою щітки з круглою головкою переміщуйте концентратор вздовж волосся від коренів до кінчиків, повністю натягуючи пасмо для найкращих результатів.
3 Коли волосся біля коренів стане сухим, починайте висушувати його посередині. Поверніть зап'ястя та щітку у сторону від голови, щоб підтримувати натяг пасма.
Поради. Коли сушите волосся біля коренів, фен має завжди бути спрямований донизу. Ви можете нахилитися вперед, коли розчісуєте волосся, щоб запобігти втомі.
Повторіть дії 1-3, щоб випрямити решту волосся, поки воно не стане повністю сухим.
4 Щоб надовго зафіксувати зачіску, натисніть та утримуйте кнопку ❄ струменя холодного повітря (②).
Поради. Що більша щітка, то більше пасмо волосся можна випрямити і швидше висушити волосся.

Створення завитків (мал. 2)

1 Розділіть волосся і зафіксуйте його. Починайте знизу волосся та одночасно висушуйте лише одне пасмо.
2 Випрямляйте волосся (див. мал. 1 «**Випрямлення волосся**«) майже до самих кінчиків. Трохи повертаючи зап'ястя, повертайте щітку на половину досередини (або назовні), щоб створити завитки.
3 Тримайте фен близько до кінчиків волосся протягом 3-4 секунд, а потім відпустіть волосся.
Для вкладання решти волосся повторіть дії 1–3.
4 Щоб надовго зафіксувати зачіску, натисніть та утримуйте кнопку ❄ струменя холодного повітря (②).

Після використання:

1 Вимкніть пристрій і від'єднайте його від мережі.
2 Поставте пристрій на жаростійку поверхню і дайте йому охолонути.
3 Щоб від'єднати концентратор (① або ⑦), стягніть його з фена.
Примітка. Будьте обережні, коли концентратор гарячий.
4 Поверніть решітку забору повітря (⑥), щоб видалити волосся і пил.
5 Чистіть пристрій вологою ганчіркою.
6 Зберігайте фен лінійки Philips Pro в безпечному, сухому і незапиленому місці. Пристрій можна також зберігати, підвісивши його на гачок за петлю (⑤).

5 Гарантія та обслуговування

Якщо Вам необхідна інформація (наприклад, як замінити насадку) або у Вас виникла проблема, відвідайте веб-сторінку компанії Philips www.philips.com, або зверніться до Центру обслуговування клієнтів компанії Philips у Вашій країні (телефон можна знайти на гарантійному талоні). Якщо у Вашій країні немає Центру обслуговування клієнтів, зверніться до місцевого дилера Philips.
2 роки гарантії плюс 3 роки в разі реєстрації виробу в Інтернеті упродовж 3 місяців після придбання.
Термін експлуатації: 5 років для HPS920

Служба підтримки споживачів
тел.: 0-800-500-697
(дзвінки зі стаціонарних телефонів на території України безкоштовні)
для більш детальної інформації завітайте на www.philips.ua