Register your product and get support at
www.philips.com/welcome

HP8372

EN	User manual	ZH-HK	使用手冊
PT	Manual do utilizador		دليل المستخدم AR
MS-MY	Manual pengguna		راهنمای کاربر FA
ZH-CN	用户手册		

PHILIPS

Specifications are subject to change without notice
© 2014 Koninklijke Philips N.V.
All rights reserved.

3140 035 38921

English

Congratulations on your purchase, and welcome to Philips! To fully benefit from the support that Philips offers, register your product at www.philips.com/welcome.

1 Important

Read this user manual carefully before you use the appliance and keep it for future reference.

- WARNING: Do not use this appliance near water.
- When the appliance is used in a bathroom, unplug it after use since the proximity of water presents a risk, even when the appliance is switched off.
- WARNING: Do not use this appliance near bathtubs, showers, basins or other vessels containing water.
- Always unplug the appliance after use.
- If the mains cord is damaged, you must have it replaced by Philips, a service centre authorised by Philips or similarly qualified persons in order to avoid a hazard.
- This appliance can be used by children aged from 8 years and above and persons with reduced physical, sensory or mental capabilities or lack of experience and knowledge if they have been given supervision or instruction concerning use of the appliance in a safe way and understand the hazards involved. Children shall not play with the appliance. Cleaning and user maintenance shall not be made by children without supervision.
- Before you connect the appliance, ensure that the voltage indicated on the appliance corresponds to the local power voltage.
- Do not use the appliance for any other purpose than described in this manual.
- When the appliance is connected to the power, never leave it unattended.
- Never use any accessories or parts from other manufacturers or that Philips does not specifically recommend. If you use such accessories or parts, your guarantee becomes invalid.
- Do not wind the mains cord round the appliance.
- Wait until the appliance has cooled down before you store it.
- Pay full attention when using the appliance since it could be extremely hot. Only hold the handle as other parts are hot and avoid contact with the skin.
- Always place the appliance with the stand on a heat-resistant, stable flat surface. The hot heating plates should never touch the surface or other flammable material.
- Avoid the mains cord from coming into contact with the hot parts of the appliance.
- Keep the appliance away from flammable objects and material when it is switched on.
- Never cover the appliance with anything (e.g. a towel or clothing) when it is hot.
- Only use the appliance on dry hair. Do not operate the appliance with wet hands.
- Keep the heating plates clean and free of dust and styling products such as mousse, spray and gel. Never use the appliance in combination with styling products.
- The heating plates has coating. This coating might slowly wear away over time. However, this does not affect the performance of the appliance.
- If the appliance is used on color-treated hair, the heating plates may be stained. Before using it on artificial hair, always consult their distributor.
- Always return the appliance to a service centre authorized by Philips for examination or repair. Repair by unqualified people could result in an extremely hazardous situation for the user.
- Do not insert metal objects into openings to avoid electric shock.

Electromagnetic fields (EMF)

This Philips appliance complies with all applicable standards and regulations regarding exposure to electromagnetic fields.

Environment

Do not throw away the appliance with the normal household waste at the end of its life, but hand it in an official collection point for recycling. By doing this, you help to preserve the environment.

2 Introduction

The MoistureProtect straightener has an innovative new sensor technology called the Moisture Protect sensor.

This technology has been specifically designed to preserve the natural hydration of your hair. The sensor diagnoses your hair 30 times per second and adapts the temperature to preserve natural hydration of your hair. This gives advanced protection to your hair from overheating and therefore keeps your hair healthier and shinier. We've already turned the sensor on so you can enjoy maximum protection right from the start.

3 Overview

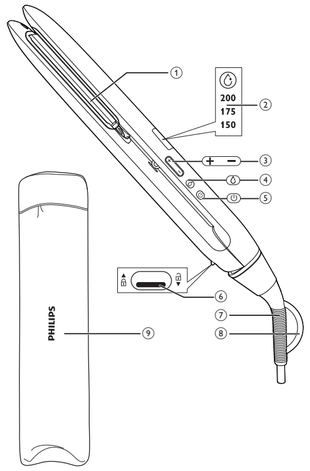

① Heating plates
② Display panel
③ Temperature setting
④ MoistureProtect on/off
⑤ Power on/off
⑥ Closing lock
⑦ Swivel cord
⑧ Hanging loop
⑨ Pouch for storage

4 Straighten your hair

Before use:

- Wash your hair with shampoo and conditioner.
- Blow dry your hair with a brush.

Note: Always select a low setting when you use the straightener for the first time.

1 Connect the plug to a power supply socket.
2 Push down the closing lock to unlock the appliance (⑥).
3 Press the power on/off button ⏻ (⑤) for one second to switch on the straightener.
↳ The Moisture Protect LED is lit and the temperature indicator "**175**"(②) starts blinking on the display.
↳ If the appliance is powered on, ions are automatically and continuously dispensed from the outlet, reducing frizz and providing additional shine.
4 Press the temperature button + or − to select a suitable temperature setting for your hair. The selected temperature starts blinking on the display. You can refer to the **Hair Type** table below.

Hair Type	Temperature Setting
Coarse, curly, hard-to-straighten	200°C
Fine, medium-textured or softly waved	175°C
Pale, blonde, bleached or color-treated	150°C

↳ When the straightening plates have heated up to the selected temperature, the digits stop blinking.
5 To switch off/on the MoistureProtect, press and hold the button (④) for one second.
6 Comb your hair and take a section that is not wider than 5cm for straightening.

Note: For thicker hair, it is suggested to create more sections.

For max. moisture preservation we recommend 1 stroke with relatively fewer hair strands.

7 Place it between the straightening plates and press the handles firmly together.
8 Slide the straightener down the length of the hair in a single motion (max. 5 seconds) from root to end without stopping.
9 To straighten the rest of your hair, repeat steps 6 to 8.
10 To finish your hair styling, mist with a shine spray or flexible hold hairspray.

Note: The appliance is equipped with an auto-shut off function. After 60 minutes, the appliance switches off automatically. You can re-start the appliance by pressing and holding the power on/off button until the LED screen lights up.

After use:

1 Switch off the appliance and unplug it.
2 Place it on a heat-resistant surface until it cools down.
3 Clean the appliance and straightening plates by damp cloth.
4 Lock the straightening plates (⑥).
5 Keep it in a safe and dry place, free of dust. You can also hang it with the hanging loop (⑧) or store it with the supplied pouch (⑨).

5 Guarantee and service

If you need information e.g. about replacement of an attachment or if you have a problem, please visit the Philips website at www.philips.com or contact the Philips Customer Care Centre in your country (you find its phone number in the worldwide guarantee leaflet). If there is no Consumer Care Centre in your country, go to your local Philips dealer.

Português

Parabéns pela compra do seu produto e bem-vindo à Philips! Para tirar máximo partido da assistência oferecida pela Philips, registe o seu produto em: www.philips.com/welcome.

1 Importante

Leia cuidadosamente este manual do utilizador antes de utilizar o aparelho e guarde-o para consultas futuras.

- AVISO: não utilize este aparelho perto de água.
- Quando o aparelho for utilizado numa casa de banho, desligue a ficha da tomada após a utilização, uma vez que a presença de água apresenta riscos, mesmo com o aparelho desligado.
- AVISO: não utilize este aparelho perto de banheiras, chuveiros, lavatórios ou outros recipientes que contenham água.
- Desligue sempre da corrente após cada utilização.
- Se o fio estiver danificado, deve ser sempre substituído pela Philips, por um centro de assistência autorizado da Philips ou por pessoal devidamente qualificado para se evitarem situações de perigo.
- Este aparelho pode ser utilizado por crianças com idade igual ou superior a 8 anos e por pessoas com capacidades físicas, sensoriais ou mentais reduzidas, ou com falta de experiência e conhecimento, caso tenham sido supervisionadas ou lhes tenham sido dadas instruções relativas à utilização segura do aparelho e se tiverem sido alertadas para os perigos envolvidos. As crianças não podem brincar com o aparelho. A limpeza e a manutenção do utilizador não podem ser efectuadas por crianças sem supervisão.
- Antes de ligar o aparelho, certifique-se de que a tensão indicada no mesmo corresponde à tensão do local onde está a utilizá-lo.
- Não utilize o aparelho para outro fim que não o descrito neste manual.
- Nunca deixe o aparelho sem vigilância quando estiver ligado à corrente.
- Nunca utilize quaisquer acessórios ou peças de outros fabricantes ou que a Philips não tenha especificamente recomendado. Se utilizar tais acessórios ou peças, a garantia perderá a validade.
- Não enrole o fio de alimentação à volta do aparelho.
- Aguarde que o aparelho arrefeça antes de o guardar.
- Tenha muito cuidado ao utilizar o aparelho, pois este pode estar extremamente quente. Segure apenas pela pega, visto que as outras peças estão quentes, e evite o contacto com a pele.
- Coloque sempre o aparelho com o suporte numa superfície plana, estável e resistente ao calor. As placas de aquecimento quentes nunca devem tocar na superfície nem noutros materiais inflamáveis.
- Evite que o fio de alimentação entre em contacto com as partes quentes do aparelho.
- Mantenha o aparelho afastado de objectos e materiais inflamáveis quando estiver ligado.
- Nunca cubra o aparelho (p. ex., com toalhas ou roupa) quando estiver quente.
- Utilize apenas o aparelho sobre cabelos secos. Não utilize o aparelho com as mãos molhadas.
- Mantenha as placas de aquecimento limpas e sem pó e produtos de modelação para o cabelo como espuma, laca e gel. Nunca utilize o aparelho em combinação com produtos de modelação do cabelo.
- As placas de aquecimento são revestidas. Este revestimento poderá desgastar-se com o passar do tempo. No entanto, isto não afecta o desempenho do aparelho.
- Se o aparelho for utilizado em cabelos pintados, as placas de aquecimento podem ficar manchadas. Antes de o utilizar em cabelo artificial, consulte sempre o seu distribuidor.
- Leve sempre o aparelho a um centro de assistência autorizado da Philips para verificação ou reparação. Reparações efectuadas por pessoas não qualificadas poderiam provocar uma situação extremamente perigosa para o utilizador.
- Não introduza objectos metálicos nas aberturas para evitar choques eléctricos.

Campos electromagnéticos (CEM)

Este aparelho Philips cumpre todas as normas e regulamentos aplicáveis relativos à exposição a campos electromagnéticos.

Meio ambiente

No final da vida útil do aparelho, não o elimine com os resíduos domésticos; entregue-o num ponto recolha para reciclagem. Ao fazê-lo, ajuda a preservar o ambiente.

2 Introdução

O alisador MoistureProtect possui uma nova tecnologia de sensor inovadora denominada sensor Moisture Protect.

Esta tecnologia foi concebida especialmente para preservar a hidratação natural do seu cabelo. O sensor diagnostica o seu cabelo 30 vezes por segundo e adapta a temperatura para preservar a hidratação natural do seu cabelo. Este proporciona uma protecção avançada ao seu cabelo contra aquecimentos excessivos, mantendo assim o seu cabelo mais saudável e brilhante. Nós já ligámos o sensor para poder desfrutar da máxima protecção desde o início.

3 Visão geral

① Placas de aquecimento
② Painel do visor
③ Definição de temperatura
④ Ligar/desligar MoistureProtect
⑤ Ligar/desligar
⑥ Fecho de bloqueio
⑦ Cabo giratório
⑧ Argola de suspensão
⑨ Bolsa de arrumação

4 Alisar o seu cabelo

Antes de utilizar:

- Lave o cabelo com champô e aplique um amaciador.
- Seque o cabelo com um secador e uma escova.

Nota: utilize sempre uma regulação baixa utilizar o alisador pela primeira utilização.

1 Ligue a ficha a uma tomada eléctrica.
2 Pressione o bloqueio de fecho para desbloquear o aparelho (⑥).
3 Prima o botão ligar/desligar ⏻ (⑤) durante um segundo para ligar o alisador.
↳ O LED Moisture Protect está aceso e o indicador de temperatura "**175**" (②) fica intermitente no visor.
↳ Quando o aparelho é ligado, são libertados automaticamente iões de forma contínua pela respectiva saída, reduzindo o frisado e fornecendo um brilho adicional.
4 Prima os botões da temperatura + ou − para seleccionar uma temperatura adequada para o seu cabelo. A temperatura seleccionada fica intermitente no visor. Pode consultar a tabela **Tipo de cabelo** abaixo.

Tipo de cabelo	Regulação da temperatura
Cabelo grosso, encaracolado, difícil de alisar	200 °C
Cabelo fino, de textura intermédia, ligeiramente ondulado	175 °C
Cabelo claro, louro, pintado	150 °C

↳ Depois das placas alisadoras aquecerem até à temperatura seleccionada, a intermitência dos dígitos pára.
5 Para ligar/desligar o MoistureProtect, mantenha o botão premido (④) durante um segundo.
6 Penteie o seu cabelo e faça uma madeixa inferior a 5 cm de largura para alisar.

Nota: para cabelo mais grosso, recomendamos a separação de mais madeixas.

Para a máx. preservação da hidratação, recomendamos 1 passagem com relativamente menos fios de cabelo.

7 Coloque-a entre as placas de alisamento e aperte as pegas firmemente.
8 Deslize o alisador através do comprimento do cabelo num só movimento (máx. 5 segundos) deste a raiz até às pontas, sem parar.
9 Para alisar o resto do cabelo, repita os passos 6 a 8.
10 Para terminar o seu penteado, pulverize um spray de brilho ou uma laca de fixação suave.

Nota: O aparelho está equipado com uma função de desactivação automática. Depois de 60 minutos, o aparelho desliga-se automaticamente. Pode reiniciar o aparelho mantendo o botão ligar/desligar premido até o ecrã LED se acender.

Após a utilização:

1 Desligue o aparelho e retire a ficha da tomada eléctrica.
2 Coloque-o numa superfície resistente ao calor até que arrefeça.
3 Limpe o aparelho e as placas alisadoras com um pano húmido.
4 Bloqueie as placas alisadoras (⑥).
5 Guarde-o num local seguro e seco, sem pó. Também pode pendurá-lo pela argola de suspensão (⑧) ou guardá-lo na bolsa fornecida (⑨).

5 Garantia e assistência

Caso necessite de informações, p. ex. sobre a substituição de um acessório, ou tenha algum problema, visite o Web site da Philips em www.philips.com ou contacte o Centro de Atendimento ao Cliente Philips do seu país (o número de telefone encontra-se o folheto de garantia mundial). Se não existir um Centro de Apoio ao Cliente no seu país, contacte o seu revendedor Philips..

Bahasa Melayu

Tahniah atas pembelian anda dan selamat menggunakan Philips! Untuk mendapat manfaat sepenuhnya daripada sokongan yang ditawarkan oleh Philips, daftarkan produk anda di www.philips.com/welcome.

1 Penting

Baca dan teliti manual pengguna ini sebelum anda menggunakan perkakas dan simpan untuk rujukan masa depan.

- AMARAN: Jangan gunakan perkakas ini dekat dengan air.
- Apabila anda menggunakan perkakas ini dalam bilik mandi, cabut plagnya setelah digunakan kerana kehampirannya dengan air juga adalah risiko, walaupun setelah perkakas dimatikan.
- AMARAN: Jangan gunakan perkakas ini berhampiran dengan tab mandi, pancur air, sinki atau bekas lain yang mengandungi air.
- Cabut plag perkakas setiap kali selepas digunakan.
- Jika kord sesalur rosak, ia mesti diganti oleh Philips, pusat servis yang dibenarkan oleh Philips ataupun pihak lain seumpamanya yang layak bagi mengelakkan bahaya.
- Perkakas ini boleh digunakan oleh kanak-kanak berumur 8 tahun dan ke atas dan orang yang kurang keupayaan fizikal, deria atau mental, atau kekurangan pengalaman dan pengetahuan jika mereka diberi pengawasan dan arahan berkaitan penggunaan perkakas secara selamat dan memahami bahaya yang mungkin berlaku. Kanak-kanak tidak sepatutnya bermain dengan perkakas ini. Pembersihan dan penyenggaraan oleh pengguna tidak sepatutnya dilakukan oleh kanak-kanak tanpa pengawasan.
- Sebelum anda menyambungkan perkakas ini, pastikan voltan yang dinyatakan pada perkakas selaras dengan voltan kuasa tempatan anda.
- Jangan gunakan perkakas untuk sebarang tujuan lain selain daripada yang diterangkan dalam buku panduan ini.
- Apabila perkakas telah disambungkan kepada kuasa, jangan sekali-kali dibiarkan tanpa diawasi.
- Jangan sekali-kali gunakan sebarang perkakas atau bahagian dari mana-mana pengilang atau yang tidak disyorkan secara khusus oleh Philips. Jika anda menggunakan aksesori atau bahagian yang sedemikian, jaminan anda menjadi tidak sah.
- Jangan lilit kord sesalur mengelilingi perkakas.
- Tunggu sehingga perkakas sejuk sebelum menyimpannya.
- Beri perhatian penuh semasa menggunakan perkakas kerana ia boleh menjadi sangat panas. Pegang pemegang sahaja kerana bahagian lain panas dan elakkan dari bersentuhan dengan kulit anda.
- Sentiasa letakkan perkakas dengan diriannya di atas permukaan rata yang tahan panas dan stabil . Plat pemanas yang panas ini hendaklah tidak sekali-kali menyentuh permukaan atau bahan mudah terbakar yang lain.
- Jauhkan kord sesalur kuasa dari tersentuh pada bahagian panas perkakas.
- Jauhkan perkakas daripada objek dan bahan yang mudah terbakar apabila ia dihidupkan.
- Jangan sekali-kali tutup perkakas dengan apa-apa (contohnya tuala atau kain) apabila ia panas.
- Gunakan perkakas hanya pada rambut yang kering. Jangan kendalikan perkakas dengan tangan yang basah.
- Pastikan plat pemanas sentiasa bersih dan bebas daripada habuk dan produk pendandan seperti mus, semburan dan gel. Jangan gunakan perkakas ini bersama-sama dengan produk pendandan.
- Plat pemanas mempunyai salutan. Salutan ini mungkin akan haus perlahan-lahan dari masa ke semasa. Bagaimanapun, ini tidak menjejaskan prestasi perkakas.
- Jika perkakas digunakan pada rambut yang dirawat warna, plat pemanas mungkin menjadi kotor. Sebelum menggunakannya pada rambut palsu, sentiasalah merujuk kepada pengedarnya.
- Kembalikan perkakas ke pusat servis yang dibenarkan oleh Philips setiap kali anda hendak mendapatkan pemeriksaan atau pembaikan. Pembaikan oleh orang yang tidak berkelayakan boleh menyebabkan situasi yang amat berbahaya kepada pengguna.
- Jangan masukkan objek logam ke dalam bukaan untuk mengelakkan kejutan elektrik.

Medan elektromagnet (EMF)

Perkakas Philips mematuhi semua piawaian dan peraturan berkaitan dengan pendedahan kepada medan elektromagnet.

Alam sekitar

Jangan buang perkakas ini dengan sampah rumah biasa di akhir hayatnya, sebaliknya bawanya ke pusat pungutan rasmi untuk diktar semula. Dengan melakukan ini, anda membantu memelihara alam sekitar.

2 Pengenalan

Pelurus MoistureProtect mempunyai teknologi inovatif baru dipanggil sensor Perlindungan Kelembapan.

Teknologi ini direka bentuk khusus untuk mengekalkan penghidratan semula jadi rambut anda. Sensor mendiagnosis rambut anda 30 kali per saat dan menyesuaikan suhu untuk mengekalkan penghidratan semula jadi rambut anda. Ini memberikan perlindungan lanjutan pada rambut anda daripada pemanasan yang melampau jadi ia memastikan rambut anda lebih sihat dan lebih berkilat. Kami telah menghidupkan sensor ini, jadi anda boleh menikmati perlindungan maksimum dari mula lagi.

3 Gambaran keseluruhan

① Plat pemanas
② Panel paparan
③ Tetapan suhu
④ MoistureProtect hidup/mati
⑤ Kuasa hidup/mati
⑥ Kunci penutup
⑦ Kord putar ayun
⑧ Gegelung Gantungan
⑨ Pau untuk tujuan penyimpanan

4 Luruskan rambut anda

Sebelum digunakan:

- Cuci rambut anda dengan syampu dan perapi.
- Meniupkeringkan rambut anda dengan berus.

Nota: Sentiasa pilih tetapan rendah apabila anda menggunakan pelurus buat pertama kali.

1 Sambungkan plag kepada soket bekalan kuasa.
2 Tolak kunci penutup ke bawah untuk membuka kunci perkakas (⑥).
3 Tekan butang hidupkan/matikan kuasa ⏻ (⑤) selama satu saat untuk menghidupkan pelurus.
↳ LED Moisture Protect menyala dan penunjuk suhu "**175**"(②) mula berkelip pada paparan.

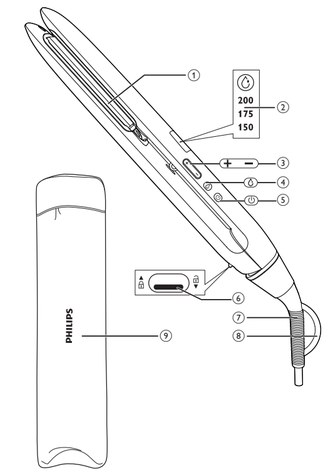

↳ Jika perkakas dihidupkan, ion akan dikeluarkan secara automatik dan berterusan daripada alur keluar, mengurangkan kerinting halus dan menjadikan rambut lebih kilat.

4 Tekan butang suhu + atau − untuk memilih tetapan suhu yang sesuai untuk rambut anda. Suhu yang dipilih mula berkelip pada paparan.Anda boleh rujuk jadual **Jenis Rambut di bawah.**

Jenis Rambut	Tetapan Suhu
Kasar, keriting, susah untuk diluruskan	200°C
Halus, tekstur sederhana atau berombak lembut	175°C
Cerah, perang, dilunturi atau dirawat warna	150°C

↳ Apabila plat pelurus dipanaskan ke suhu yang dipilih, digit berhenti berkelip.

5 Untuk mematikan/menghidupkan MoistureProtect, tekan dan tahan butang (④) selama satu saat.

6 Sikat rambut anda dan ambil bahagian yang lebarnya tidak lebih daripada 5sm untuk diluruskan.

Nota: Untuk rambut yang tebal, adalah disyorkan mencipta lebih banyak seksyen.

Untuk pengekalan kelembapan maksimum, kami mencadangkan 1 gerakan dengan helaian rambut yang lebih sedikit.

7 Letakkan rambut di antara plat pelurus dan rapatkan kedua-dua pemegang dengan kukuh.

8 Luncurkan pelurus sepanjang helaian rambut dalam satu gerakan (maksimum 5 saat) dari akar hingga hujung tanpa berhenti.

9 Untuk meluruskan baki rambut anda, ulangi langkah 6 hingga 8.

10 Untuk mengemaskan gaya rambut anda, kabuskan dengan semburan kilatan atau semburan rambut dengan tetapan boleh ubah.

Nota: Perkakas dilengkapi dengan fungsi pematian automatik. Selepas 60 minit, perkakas akan mati secara automatik. Anda boleh memulakan semula perkakas dan menahan butang hidup/mati sehingga skrin LED menyala.

Selepas digunakan:

1 Matikan perkakas dan cabut plagnya.

2 Letakkannya di atas permukaan yang tahan panas sehingga ia menyejuk.

3 Bersihkan perkakas dan plat pelurus dengan kain lembap.

4 Kunci plat pelurus (⑥).

5 Simpan di tempat yang selamat dan kering, bebas daripada habuk. Anda juga boleh menggantungkannya dengan gelung penggantung (⑨) atau menyimpannya di dalam kantung yang dibekalkan (⑨).

5 Jaminan dan perkhidmatan

Sekiranya anda memerlukan maklumat mengenai penggantian alat tambahan atau jika anda mempunyai masalah, sila layari laman web Philips di www.philips.com atau hubungi Pusat Layanan Pelanggan Philips di negara anda (anda boleh mendapatkan nombor telefonnya di dalam risalah jaminan serata dunia). Jika tiada Pusat Layanan Pelanggan di negara anda, pergi ke penjual Philips tempatan anda..

简体中文

感谢您的惠顾，欢迎光临飞利浦！ 为了您能充分享受飞利浦提供的支持，请在 www.philips.com/welcome 注册您的产品。

1 重要事项

使用产品之前，请仔细阅读本用户手册，并妥善保管以供日后参考。

- 警告：请勿在靠近水的地方使用本产品。
- 在浴室内使用产品后需拔下插头，即使产品已关闭，近水放置仍存在危险。
- 警告：不要在盛水的浴缸、淋浴、洗脸盆或其他器皿附近使用本器具。
- 使用后务必拔下产品的插头。
- 如果电源线损坏，为了避免危险，必须由飞利浦、飞利浦特约维修中心或有同等维修资格的专业人员来进行更换。
- 本产品适合由 8 岁或以上年龄的儿童以及肢体不健全、感觉或精神上有障碍或缺乏相关经验和知识的人士使用，但前提是有人对他们使用本产品进行监督或指导，以确保他们安全使用，并且让他们明白相关的危害。不得让儿童玩耍本产品。
- 不要让儿童在无人监督的情况下进行清洁和保养。
- 连接产品之前，请确保产品上标示的电压与当地电源电压相符。
- 请勿将本产品用于本手册中说明以外的任何其它用途。
- 当产品连接了电源时，切勿让其无人看管。
- 切勿使用由其它制造商生产的，或未经飞利浦特别推荐的任何附件或部件。如果使用此类附件或部件，您的保修将失效。
- 切勿将电源线缠绕在产品上。
- 待产品完全冷却后再存放。
- 由于产品会很烫，请在使用时多加注意。只能握住手柄，因为其他部位会很烫，并且避免与皮肤接触。
- 始终将本产品放置在隔热的平稳表面上。热加热板不得接触表面或其他可燃材料。
- 不要使电源线接触到产品的灼热部分。
- 如果产品已打开，请使产品远离易燃物体和材料。
- 当产品变热时切勿在其表面覆盖任何物品（如毛巾或衣服）。
- 产品只能用于干的头发。切勿用湿手操作本产品。
- 保持加热板洁净无尘且未粘上定型产品（如摩丝、定型喷剂和发胶）。切勿将本产品与定型产品结合使用。
- 加热板上涂有涂层。此涂层可能会随着时间的推移慢慢磨损。但是，这并不影响产品的性能。
- 将产品用于染过色的头发时，加热板可能会染上颜色。将产品用于假发之前，务必先咨询其经销商。
- 产品只能送到飞利浦授权的服务中心检修。由不合格人员进行修理可能将用户置于极度危险的境地。
- 切勿将金属物体插入开口中，以免触电。

电磁场 (EMF)

本飞利浦产品符合所有有关暴露于电磁场的适用标准和法规。

环保

弃置产品时，请不要将其与一般生活垃圾堆放在一起，应将其交给政府指定的回收中心。 这样做有利于环保。

2 简介

MoistureProtect 直发器采用创新的新型传感器技术，其称为保湿传感器。

该技术专为保持头发的自然滋润而设计。该传感器每秒钟对头发分析 30 次，调整温度，以保持头发的自然滋润。这可为头发提供先进的保护，防止其过热，让您的秀发更健康、更亮泽。我们已经打开了传感器，因此您从一开始就可以享受最完善的保护。

3 概述

① 加热板
② 显示面板
③ 温度设定
④ MoistureProtect 开/关
⑤ 开启/关闭
⑥ 锁扣
⑦ 电源线
⑧ 挂环
⑨ 收纳袋

4 拉直头发

使用之前：

- 用洗发水和护发素洗净头发。
- 吹干时用梳子梳理头发。

注意：首次使用直发器时，一定要选择较低的温度设定。

1 将插头连接至电源插座。

2 拔动锁扣将产品解锁 (⑥)。

3 按电源开/关按钮 (⑤) 1 秒钟可打开直发器。

↳ Moisture Protect LED 会亮起，显示屏上的温度指示 “175” (②) 开始闪烁。

↳ 如果产品已接通电源，将自动并连续地从出口产生负离子，令秀发更加顺滑、亮泽。

4 按住温度按钮 + 或 − 选择适合您发质的温度设定。选定的温度会在显示屏上开始闪烁。您可以参阅下面的发质类型表。

发质类型	温度设定
粗糙，带卷，很难拉直	200°C
纤细，中性发质或略卷	175°C
白发、金发、经过漂白或者染过色的头发	150°C

↳ 直发夹板加热至选定的温度后，数字将停止闪烁。

5 要关闭/打开 MoistureProtect，请按住 ④ 按钮 (④) 1 秒钟。

6 梳理头发，取一绺宽度不超过 5 厘米的头发进行拉直。

注意：对于较浓密的头发，建议将头发分为更多发绺。

为了最大限度地保持润泽，我们建议每次选取较少量的发绺。

7 将头发置于直发夹板之间，然后用力将手柄按拢。

8 从发根至发梢，将直发器顺着头发往下拉（不要超过 5 秒）动作要流畅，不要停顿。

9 要拉直头发的其余部分，重复步骤 6 至 8 即可。

10 要完成您的头发造型，请喷上一些亮泽喷雾或柔护定型剂

注意：产品配备自动关熄功能。60 分钟后，产品将自动关闭。您只需重新启动产品，即按住电源开/关按钮，直至 LED 屏幕亮起。

使用后：

1 请关闭产品并拔下电源插头。

2 将产品置于隔热表面上，直至其冷却。

3 用湿布清洁本产品和直发夹板。

4 锁定直发夹板 (⑥)。

5 将产品存放在安全、干燥、清洁的位置。您也可以使用挂环 (⑧) 将产品挂起或将其存放在随附的软袋 (⑨) 中。

5 保修与服务

如果您需要了解信息（如更换附件的相关信息）或有任何疑问，请访问飞利浦网站 www.philips.com 。您也可以与您所在地的飞利浦客户服务中心联系（可从保修卡中找到其电话号码）。如果您所在的国家/地区没有飞利浦客户服务中心，请向当地的飞利浦经销商求助。

繁體中文

感謝您購買 Philips 產品，歡迎來到 Philips 世界！要享受 Philips 為您提供的全面支援，請在以下網站 www.philips.com/welcome 註冊您的產品。

1 重要事項

使用本產品前請先閱讀本用戶手冊，並保管以作將來參考。

- 警告：請勿在水源附近使用本產品。
- 即使本產品已關閉，近水仍然存在風險，因此在浴室使用本產品時，請於使用後拔除電線。
- 警告：請勿在浴缸、花灑、水盆或其他載有水的容器附近使用本產品。
- 使用本產品後必需拆除電源。
- 如電線受損，您必需經由 Philips，Philips 認可的服務中心，或是同樣受認可人仕更換以避免危險。
- 此產品可供八歲及以上兒童，體能、感官或心智能力低下人仕，或缺乏知識及經驗人仕使用，如該等人仕已就使用本產品給予監督或有關安全使用本產品的指導及明白本產品的使用所涉及的危險。請勿讓孩童將本產品當成玩具。孩童不應於沒有監督情況下對產品進行清潔及維護。
- 在連接本產品前，請先確保表示在本產品上的電壓跟當地電壓相符。
- 請勿將本產品使用於用戶手冊所描述以外的目的。
- 當本產品接上了電源，不可放置不管。
- 請勿使用任何其他廠商製造而非 Philips 特別建議使用的配件或零件。如使用該等配件或零件，您的保障將會失效。
- 請勿將電線圍繞本產品。
- 存放前請等待產品冷卻。
- 因為產品可能溫度會非常高，所以使用產品時請務必小心注意。請務必握住把手使用產品，因為產品其他部位溫度會非常高，並且請避免與皮膚直接接觸。
- 請務必將產品放在支架上，置於耐高溫、平穩的表面。請勿讓熱加熱板接觸易燃物料。
- 請避免讓電線與本產品發熱的部位直接接觸。
- 產品開啟時請遠離易燃物品。
- 當產品的溫度很高時，請勿在上覆蓋任何物品 (例如毛巾或衣物)。
- 請只在乾的頭髮上使用本產品。使用本產品前請先將雙手擦乾。
- 請保持加熱板清潔，不要沾上灰塵和慕絲、髮膠等造型產品。請勿搭配造型產品使用本產品。
- 加熱板有塗層。此塗層可能會隨著時間逐漸磨損。不過這並不會對產品效能造成影響。
- 如果曾染頭髮，使用產品時加熱板可能會染色。在假髮上使用前，請務必洽詢假髮經銷商。
- 請務必將產品送回 Philips 認可的服務中心以進行檢查或維修。如由不合格人仕進行維修，可能會導致用戶產品使用危險。
- 請勿將金屬物件插入開口，以避免觸電。

電磁場（EMF）

這款 Philips 產品符合一切有關電磁場暴露的適用安全標準及條例。

環境

請勿在本產品使用壽命結束後當作一般家庭垃圾廢棄，應交給官方回收站作循環再用。這樣做有助保護環境。

2 簡介

MoistureProtect 直髮器採用創新的新感應器技術，稱為 Moisture Protect 感應器。

這項技術專門設計以讓您的頭髮保留自然的水分。這個感應器每秒診斷您的頭髮 30 次，另外調節溫度保留頭髮的水分。讓您的頭髮獲得進一步的保護，避免過熱，因此頭髮可以保持健康亮澤。我們已經將感應器開啟，讓您從第一刻開始得到最大保護。

3 概覽

① 加熱板
② 顯示面板
③ 溫度設定
④ MoistureProtect 開啟/關閉
⑤ 電源開啟/關閉
⑥ 開關鎖
⑦ 旋轉電線
⑧ 掛環
⑨ 收藏袋

4 直髮

使用前：

- 使用洗髮水及護髮素洗髮。
- 用梳輔助，吹乾頭髮。

注意：首次使用直髮器時，請務必選擇低水平設定。

1 將插頭連接至供電插口。

2 將開關鎖向下推以顯上產品 (⑥)。

3 按下電源開/關按鈕 (⑤) 一秒，開啟直髮器。

↳ Moisture Protect LED 燈隨即亮起，然後螢幕上的溫度指示燈 “175”(②) 開始閃爍。

↳ 如果本產品已開啟，將會從出風口持續自動分發離子，能減少髮毛並加強光澤。

4 按溫度按鈕 + 或 − 以選擇適合您頭髮的溫度設定。所選擇的溫度開始在螢幕上閃爍。您可以參考以下的頭髮類型表。

頭髮類型	溫度設定
粗糙、捲髮、難以拉直	200°C
細緻、適中質感或柔和波浪捲髮	175°C
淡色、金黃色、褪色或已染色	150°C

↳ 當直髮板燒已經加熱到設定溫度，數字停止閃爍。

5 要關閉/開啟 MoistureProtect，按住 ④ (④) 一秒鐘。

6 梳好您的頭髮並取一節不闊於 5 厘米的頭髮進行直髮。

備註：建議頭髮較濃密的人士把頭髮分成較多節來處理。

要達到最佳保濕效果，我們建議減少每次拉直的頭髮數量。

7 把頭髮放在直髮板燒之間並將把手緊按在一起。

8 以單一動作將直髮器沿著頭髮從根部到尾端向下滑動（最長 5 秒），途中不要停頓以避免過熱。

9 如要將其他頭髮拉直，重覆第 6 至 8 步。

10 完成造型後，以光澤噴霧或彈性固定定型劑濕潤頭髮。

注意：本產品備有自動關閉功能。60 分鐘後，本產品會自動關閉。您可按住電源開啟/關閉按鈕，直至 LED 螢幕亮起，以重新啟動產品。

使用之後：

1 關閉本產品並拔除插頭。

2 放在耐熱表面上直至它冷卻。

3 以濕布清潔本產品及直髮板燒。

4 鎖定直髮板 (⑥)。

5 存放在安全、乾爽而無塵的地方。您亦可以用掛環 (⑧) 把它掛起或存放在隨附的套子 (⑨) 裡。

5 保養及服務

如果您需要例如有關更換附件的資料或有疑問，請前往 Philips 網站 www.philips.com 或聯絡您的國家的 Philips 顧客服務中心（您會在全球保障小冊子上找到其電話號碼）。如果您的國家沒有顧客服務中心，請前往當地的 Philips 經銷商。

العربية

تهانينا على شرائك المنتج ومرحباً بك في Philips! للاستفادة بالكامل من الدعم الذي تقدمه Philips، قم بتسجيل منتجك في www.philips.com/welcome.

1 هام

اقرأ دليل المستخدم هذا بعناية قبل استخدام الجهاز واحتفظ به للرجوع إليها مستقبلاً.

- **تحذير: لا تستخدم هذا الجهاز بالقرب من الماء.**
- **عنداستخدام الجهاز في الحمام، افصل الطاقة عنه بعد الاستخدام إذ إن قربه من الماء يشكل خطراً حتى عندما يكون متوقفاً عن التشغيل.**
- **تحذير: لا تستخدم هذا الجهاز بالقرب من حوض الاستحمام، أو مِرشّة الاغتسال، أو المِغسلة أو أي أوعية أخرى تحتوي على ماء.**
- **قم دائماً بفصل الطاقة عن الجهاز بعد الاستخدام.**
- **إذا كان سلك الطاقة الرئيسي تالفاً، فيجب استبداله من قبل Philips أو مركز خدمة مخوّل من قبل Philips أو أشخاص مؤهلين لتجنب أي خطر.**
- **يمكن للأطفال الذين يبلغون 8 أعوام وما فوق استخدام هذا الجهاز فضلاً عن الأشخاص الذين يعانون نقصاً في القدرات الجسدية أو الحسية أو العقلية أو أولئك الذين تنقصهم الخبرة أو المعرفة، في حال تم الإشراف عليهم أو إعطاؤهم إرشادات تتعلق باستخدام الجهاز بطريقة آمنة وفهم المخاطر المرتبطة به. يمنع الأطفال باللعب بالجهاز. لا يجب على الأطفال القيام بالتنظيف أو أعمال الصيانة من دون مراقبة.**
- **قبل توصيل الجهاز، تأكد أن الفولتية المشار إليها على الجهاز تتوافق مع الفولتية المحلية.**
- **لا تستخدم الجهاز لأي غرض آخر غير المبين في هذا الدليل.**
- **عند توصيل الجهاز بمقبس الطاقة، لا تتركه أبداً من دون مراقبة.**
- **لا تستخدم أبداً أي ملحقات أو أجزاء من أي شركة مصنعة أخرى أو لا توصي بها Philips على وجه الخصوص. قد يؤدي استخدام ملحقات أو أجزاء من هذا النوع إلى إبطال الضمان.**
- **لا تقم بلف سلك الطاقة الرئيسي حول الجهاز.**
- **انتظر حتى يبرد الجهاز قبل أن تحفظه.**
- **انتبه بشدة عند استخدام الجهاز إذ يمكن أن يكون ساخنًا جدًا. أمسك المقبض فقط إذ ستكون الأجزاء الأخرى ساخنة وتجنب ملامسة البشرة.**
- **ضع الجهاز دائماً مع الحامل على مساحة مسطحة وثابتة ومقاومة للسخونة. لا يجب إطلاقاً أن يلامس لوحَي التسخين الساخنَين السطح أو أي مواد أخرى قابلة للاشتعال.**
- **تجنّب ملامسة سلك الطاقة الرئيسي لأجزاء الجهاز الساخنة.**
- **أبق الجهاز بعيداً عن الأجسام والمواد القابلة للاشتعال عندما يكون قيد التشغيل.**
- **لا تعمد إطلاقاً إلى تغطية الجهاز بأي شيء (منشفة أو قطعة قماش مثلاً) عندما يكون ساخناً.**
- **استخدم الجهاز على الشعر الجاف فقط. لا تقم بتشغيل الجهاز ويديك رطبتين.**
- **حافظ على نظافة لوحَي التسخين وخلوّهما من الغبار ومنتجات تسريح الشعر مثل رغوة الموس ورذاذ الشعر والجل. لا تستخدم الجهاز أبداً مع أي منتجات لتسريح الشعر.**
- **إن لوحَي التسخين مطليَّين. قد يزول هذا الطلاء شيئًا فشيئًا مع الوقت. لكن هذا لا يؤثر ذلك في أداء الجهاز.**
- **قد يؤدي استخدام الجهاز على الشعر المصبوغ إلى ظهور بقع على لوحَي التسخين. استشر دائماً موزع المنتج قبل استخدامه على الشعر الصناعي.**
- **قم بإعادة الجهاز دائماً إلى مركز خدمة مخوّل من قبل Philips لفحصه أو تصليحه. قد يؤدي إصلاحه من قبل أشخاص غير مؤهلين إلى تعرض المستخدم لحالات شديدة الخطورة.**
- **لا تدخل أي أجسام معدنية في الفتحات لتجنب حدوث صدمة كهربائية.**

الحقول الكهرومغناطيسية (EMF)

يتوافق هذا الجهاز مع كافة المعايير والقوانين القابلة للتطبيق والمتعلقة بالتعرّض للحقول المغناطيسية.

البيئة

لا تتخلص من الجهاز مع النفايات المنزلية العادية عند انتهاء فترة عمله، بل يجب تسليمه إلى مركز تجميع رسمي لإعادة تدويره. عند قيامك بذلك، تساهم في المحافظة على البيئة.

2 مقدمة

يتميّز جهاز تمليس الشعر MoistureProtect بتقنية استشعار جديدة ومبتكرة، وهي جهاز استشعار Moisture Protect.

صُممت هذه التقنية خصيصًا للحفاظ على الترطيب الطبيعي لشعرك. يفحص جهاز الاستشعار الشعر 30 مرة في الثانية ويتحكّم بدرجة الحرارة للحفاظ على الترطيب الطبيعي لشعر. تمنحك هذه الميزة حماية متطورة للشعر من التسخين المفرط، للحفاظ بالتالي على شعرك بصحة جيدة وإضفاء لمعان إضافي. لقد قمنا بتشغيل جهاز الاستشعار مسبقاً بحيث يمكنك التمتع بالحماية القصوى منذ البداية.

3 نظرة عامة

① ألواح تسخين
② لوحة العرض
③ إعداد الحرارة
④ تشغيل/إيقاف تشغيل MoistureProtect
⑤ تشغيل/إيقاف تشغيل الطاقة
⑥ قفل الإغلاق
⑦ سلك دوّار
⑧ حلقة التعليق
⑨ حقيبة للتخزين

4 تمليس الشعر

قبل الاستخدام:

- اغسل الشعر بالشامبو والبلسم.
- جفف شعرك بواسطة مجفف الشعر باستخدام فرشاة.

ملاحظة: احرص دائمًا على تحديد إعداد درجة حرارة منخفضة عند استخدام جهاز التمليس للمرة الأولى.

1 قم بتوصيل مأخذ التوصيل بمقبس وحدة تزويد بالطاقة.

2 ادفع قفل الإغلاق لإلغاء تأمين الجهاز (⑥).

3 اضغط على زر تشغيل/إيقاف تشغيل الطاقة (⑤) لثانية واحدة لتشغيل جهاز تمليس الشعر.

4 يضيء مؤشر LED لميزة Moisture Protect بشكل ثابت ويبدأ مؤشر درجة الحرارة "175" (②) بالوميض على الشاشة.

٥- إذا كان الجهاز قيد التشغيل، تتوزع الأيونات من المُحرج بشكل تلقائي ومتواصل، ما يقلل تجاعيد الشعر، فيجعل شعرك لمعانًا إضافيًا.

5 اضغط على زر درجة الحرارة + أو − لتحديد إعداد درجة حرارة ملائم لشعرك. يبدأ إعداد درجة الحرارة المحدد بالوميض على الشاشة. يمكنك الإشارة إلى الجدول "نوع الشعر" أدناه.

نوع الشعر	إعداد درجة الحرارة
خشن، مجعّد ويصعب تمليسه	200 درجة مئوية
ناعم، أو متوسط النعومة أو قليل التموّج	175 درجة مئوية
فاتح، أو أشقر، أو مبيّض أو مصبوغ	150درجة مئوية

٦- عندما تسخن ألواح التمليس وتصل إلى درجة الحرارة المحددة، يتوقف الوميض.

6 لتشغيل/إيقاف تشغيل ميزة MoistureProtect، اضغط باستمرار على الزر ④ (④) لثانية واحدة.

7 مشّط شعرك وخذ خصلةً لتمليسها لا يزيد عرضها عن 5 سم.

ملاحظة: بالنسبة إلى الشعر الأسمك، يوصى بالقيام بالمزيد من الخصل.

للحفاظ على الترطيب إلى أقصى حد، ننصح بتمريرة واحدة مع خصل شعر أقل نسبيًا.

8 ضع الخصلة بين لوحَي التمليس واضغط المقبضين على بعضهما بإحكام.

9 اسحب جهاز التمليس على طول الشعر بحركة واحدة (لمدة أقصاها 5 ثوانٍ) من الجذور حتى الأطراف من دون توقف.

10 لتمليس شعرك كله، كرر الخطوات 6 إلى 8.

11 لإنهاء تسريح الشعر، استخدم رذاذًا للمعان الشعر أو للحفاظ على مرونته.

ملاحظة: الجهاز مزود بوظيفة إيقاف التشغيل التلقائي. بعد 60 دقيقةً، يتم إيقاف تشغيل الجهاز تلقائيًا. بإمكانك إعادة تشغيل الجهاز من خلال الضغط باستمرار على الزر تشغيل/إيقاف تشغيل الطاقة حتى تضيء شاشة LCD.

بعد الاستخدام:

1 قم بإيقاف تشغيل الجهاز وبفصل الطاقة عنه.

2 ضعه على سطح مقاوم للسخونة حتى يبرد.

3 اعمد إلى تنظيف الجهاز ولوحَي التمليس بواسطة قطعة قماش رطبة.

4 أقفل لوحَي التمليس (⑥).

5 احفظ الجهاز في مكان آمن وجاف، وخالٍ من الغبار. يمكنك أيضًا تعليقه بواسطة حلقة التعليق (⑧) أو تخزينه في الحقيبة المضمنة (⑨).

5 الضمان والخدمة

إذا احتجت إلى معلومات أو مثلاً إلى استبدال ملحق أو إذا واجهتك أي مشكلة، فيرجى زيارة موقع Philips على ويب www.philips.com أو الاتصال بمركز خدمة المستهلك التابع لـ Philips في بلدك (يمكنك إيجاد رقم الهاتف في نشرة الضمان العالمية). في حال عدم وجود مركز خدمة للمستهلك في بلدك، يرجى زيارة موزّع منتجات Philips المحلي.

فارسی

به دنیای محصولات Philips خوش آمدید. به شما برای خرید این محصول تبریک می گوییم! برای استفاده بهینه از خدمات پس از فروش Philips، دستگاه خود را در سایت www.philips.com/welcome ثبت نام کنید.

1 مهم

قبل از استفاده از دستگاه، این دفترچه راهنما را به دقت بخوانید و آن برای مراجعات بعدی نزد خود نگه دارید.

- **هشدار: از دستگاه در نزدیکی آب استفاده نکنید.**
- **اگر از دستگاه در دستشویی استفاده می کنید، پس از مصرف، آن را از پریز بکشید. استفاده از دستگاه در نزدیکی آب خطرآفرین است، حتی اگر خاموش باشد.**
- **هشدار: از دستگاه در نزدیکی وان حمام، دوش آب، حوض یا ظروف حاوی آب استفاده نکنید.**
- **همیشه آن را پس از استفاده از پریز بکشید.**
- **درصورتی که سیم برق آسیب دیده است برای جلوگیری از بروز خطر، آن را نزد نمایندگی های Philips، مرکز خدمات مجاز Philips یا اشخاص متخصص تعویض کنید.**
- **کودکان بالای 8 سال و افرادی که از توانایی جسمی، حسی و ذهنی کافی برخوردار نیستند یا تجربه و آگاهی ندارند می توانند با نظارت بزرگترها یا آموختن استفاده ایمن از دستگاه و آگاهی از خطرات ممکن، از دستگاه استفاده کنند. کودکان نباید با دستگاه بازی کنند. تمیز کردن و مراقبت از دستگاه نباید توسط کودکان بدون نظارت انجام شود.**
- **قبل از اتصال دستگاه به پریز برق، بررسی کنید که ولتاژ مشخص شده روی دستگاه با ولتاژ برق محلی شما مطابقت داشته باشد.**
- **از دستگاه به منظوری غیر از موارد شرح داده شده در این دفترچه راهنما استفاده نکنید.**
- **وقتی دستگاه به برق متصل است، آن را رها نکنید.**
- **هرگز از لوازم جانبی یا قطعات سازندگان دیگر یا لوازمی که Philips آن ها را توصیه نمی کند استفاده نکنید. اگر از چنین لوازم جانبی یا قطعاتی استفاده کنید، ضمانت نامه شما از درجه اعتبار ساقط می شود.**
- **سیم برق را دور دستگاه نپیچانید.**
- **قبل از جمع آوری دستگاه، صبر کنید تا خنک شود.**
- **هنگام کار با دستگاه بسیار دقت کنید چون ممکن است بیش از حد داغ باشد. فقط دسته را بگیرید چون بقیه قسمت ها داغ هستند و نباید با پوست شما تماس پیدا کنند.**
- **همیشه دستگاه را با پایه آن روی یک سطح صاف، پایدار و مقاوم در برابر حرارت قرار دهید. صفحات حرارتی داغ هرگز نباید در تماس با سطح یا سایر مواد قابل اشتعال قرار گیرند.**
- **از تماس سیم برق با قطعات داغ دستگاه جلوگیری کنید.**
- **وقتی دستگاه روشن است، آن را دور از اشیاء و مواد قابل اشتعال نگهدارید.**
- **هرگز وقتی دستگاه داغ است، آن را با چیزی (مانند حوله یا پارچه) نپوشانید.**
- **از دستگاه فقط برای موهای خشک استفاده کنید. از دستگاه با دست خیس استفاده نکنید.**
- **صفحات حرارتی را تمیز و عاری از گرد و غبار و محصولات حالت دهنده مو مانند موس، اسپری و ژل نگهدارید. هرگز از دستگاه همراه با محصولات حالت دهنده مو استفاده نکنید.**
- **صفحات حرارتی با یک روکش پوشیده شده اند. این روکش ممکن است در طول زمان ساییده شود. هرچند، این مسئله تاثیری در کارایی دستگاه ندارد.**
- **اگر از دستگاه برای موی رنگ زده استفاده شود، صفحات حرارتی ممکن است لکه شوند. قبل از استفاده برای موی مصنوعی، با فروشنده مو مشورت کنید.**
- **همیشه دستگاه را برای آزمایش یا تعمیر به مرکز خدماتی مجاز Philips ببرید. تعمیر توسط افراد غیرمجاز ممکن است برای کاربر بسیار خطرآفرین باشد.**
- **اشیاء فلزی را در روزنه های هوا وارد نکنید. چون احتمال برق گرفتگی وجود دارد.**

میدان الکترومغناطیسی (EMF)

این دستگاه Philips با کلیه قوانین و استانداردهای کاربردپذیر میدان های الکترومغناطیسی مطابقت دارد.

محیط زیست

پس از پایان عمر دستگاه، آن را همراه با زباله های معمولی خانگی دور نیندازید. بلکه این کار با طبق قوانین جمع آوری و بازیافت محلی خود انجام دهید. با این کار در حقیقت به حفظ محیط زیست خود کمک کرده اید.

2 مقدمه

اطوو موی MoistureProtect مجهز به یک فناوری حسگر جدید به نام حسگر حفظ رطوبت است.

این فناوری برای حفظ رطوبت طبیعی موهای شما طراحی شده است. حسگر 30 بار در ثانیه موها را بررسی می کند و دما را به آن تطبیق می دهد تا رطوبت طبیعی موها حفظ شود. این یک محافظت پیشرفته برای موها در برابر داغ شدن بیش از حد بوده و بدین ترتیب موهای سالم تر و درخشان تر خواهید داشت. این حسگر از همان ابتدا روشن است و شما می توانید با اولین شروع کار با دستگاه، از حداکثر محافظت لذت ببرید.

3 نمای کلی دستگاه

① صفحات حرارتی
② صفحه نمایش
③ تنظیم دما
④ حفظ رطوبت موها روشن/خاموش
⑤ روشن/خاموش
⑥ قفل بستن دسته
⑦ سیم چرخشی
⑧ حلقه آویز
⑨ کیف حمل

4 اطو کردن موها

قبل از استفاده:

- موهای خود را با شامپو و نرم کننده بشویید.
- با برس موها را شانه بزنید و با سشوار خشک کنید.

توجه: اگر از اطوی مو برای اولین بار استفاده می کنید، آن را روی تنظیمات دمای کم قرار دهید.

1 دوشاخه را به پریز برق بزنید.

2 قفل بستن دسته را فشار دهید تا قفل دستگاه باز شود (⑥).

3 دکمه روشن/خاموش (⏻) (⑤) را یک ثانیه فشار دهید تا اطوی مو روشن شود.

4 LED حفظ رطوبت موها روشن شده و نشانگر دما "175" (②) در صفحه نمایش شروع به چشمک زدن می کند.

٤- با روشن کردن دستگاه، پون ها به طور خودکار و پیوسته از خروجی آزاد شده و باعث درخشان شدن بیشتر مو و جلوگیری از پز شدن آن می شوند.

5 دکمه دما + یا − را فشار داده و تنظیم دمای مناسب موی خود را انتخاب کنید. دمای انتخابی در صفحه نمایش شروع به چشمک زدن می کند.به جدول نوع مو در زیر مراجعه کنید.

نوع مو	تنظیم دما
موهای ضخیم، وزیا موهایی که صاف کردن آن سخت است	200°C
موهای نازک، با بافت متوسط یا فر نرم	175°C
موی کمرنگ، پور، دکلره یا رنگ شده	150°C

٤- وقتی صفحات اطوی مو تا دمای انتخابی داغ شد، چراغ دما متوقف می‌شود.

6 برای روشن/خاموش کردن عملکرد حفظ رطوبت موها، دکمه ⏻ (④) را فشار داده و یک ثانیه نگهدارید.

7 موها را شانه زده و تکه ای از مو را به اندازه کمتر از 5 سانتی متر برای اطو کردن در دست بگیرید.

توجه: بهتر است برای موهای پر، قسمت های بیشتری ایجاد کنید.

برای حداکثر حفظ رطوبت موها توصیه می‌کنیم هر بار مقدار کمی از موها را جدا کنید.

8 این دسته مو را بین صفحات اطوی مو قرار دهید و دسته ها را محکم به هم فشار دهید.

9 اطوی مو را تا انتهای بلندی مو یا یک حرکت (حداکثر 5 ثانیه) از ریشه به نوک بکشید. بدون این که در هیچ قسمتی توقف کنید.

10 برای اطو کردن بقیه موها، مراحل 6 تا 8 را تکرار کنید.

11 در پایان حالت دهی مو، یک اسپری شفاف کننده یا اسپری مو به موها بزنید.

توجه: این دستگاه مجهز به عملکرد خاموش شدن خودکار است. بعد از 60 دقیقه، دستگاه به طور خودکار خاموش می شود. دستگاه را با فشار دادن و نگهداشتن دکمه روشن/خاموش راه‌اندازی کنید تا LED صفحه نمایش روشن شود.

پس از استفاده:

1 دستگاه را خاموش کرده و آن را از پریز خارج کنید.

2 دسته‌ها را روی یک سطح مقاوم در برابر حرارت قرار دهید تا خنک شود.

3 دستگاه و صفحات اطوی مو را با استفاده از یک پارچه مرطوب تمیز کنید.

4 صفحات اطوی مو را قفل کنید (⑥).

5 و سپس آن را در محلی خشک و امن، بدون گرد و غبار قرار دهید. همچنین می‌توانید دستگاه را با حلقه آویز (⑧) آویزان کنید یا آن را در کیف ارائه شده (⑨) قرار دهید.

5 ضمانت نامه و خدمات پس از فروش

برای کسب اطلاعات مثلا برای رفع اشکال دستگاه خود، لطفاً از وب سایت Philips به آدرس www.philips.com بازدید فرمایید یا با مرکز خدمات پس از فروش Philips در کشور خود تماس بگیرید (برای دسترسی به شماره تلفن این مراکز در سراسر جهان به برگ ضمانت نامه مراجعه کنید). اگر در کشور شما مرکز خدمات پس از فروش Philips وجود ندارد به فروشنده دستگاه خود مراجعه نمایید.