Register your product and get support at
www.philips.com/welcome

HP8301

EN	User manual	LV	Lietotāja rokasgrāmata
BG	Ръководство за потребителя	PL	Instrukcja obsługi
CS	Příručka pro uživatele	RO	Manual de utilizare
ET	Kasutusjuhend	RU	Руководство пользователя
HR	Korisnički priručnik	SK	Príručka užívateľa
HU	Felhasználói kézikönyv	SL	Uporabniški priročnik
KK	Қолданушының нұсқасы	SR	Korisnički priručnik
LT	Vartotojo vadovas	UK	Посібник користувача

Specifications are subject to change without notice
© 2013 Koninklijke Philips N.V.
All rights reserved.

3140 035 36962

English

Congratulations on your purchase, and welcome to Philips! To fully benefit from the support that Philips offers, register your product at www.philips.com/welcome.

1 Important

Read this user manual carefully before you use the appliance and keep it for future reference.

- WARNING: Do not use this appliance near water.
- When the appliance is used in a bathroom, unplug it after use since the proximity of water presents a risk, even when the appliance is switched off.
- WARNING: Do not use this appliance near bathtubs, showers, basins or other vessels containing water.
- Always unplug the appliance after use.
- If the mains cord is damaged, you must have it replaced by Philips, a service centre authorised by Philips or similarly qualified persons in order to avoid a hazard.
- This appliance can be used by children aged from 8 years and above and persons with reduced physical, sensory or mental capabilities or lack of experience and knowledge if they have been given supervision or instruction concerning use of the appliance in a safe way and understand the hazards involved. Children shall not play with the appliance. Cleaning and user maintenance shall not be made by children without supervision.
- Before you connect the appliance, ensure that the voltage indicated on the appliance corresponds to the local power voltage.
- Do not use the appliance for any other purpose than described in this manual.
- When the appliance is connected to the power, never leave it unattended.
- Never use any accessories or parts from other manufacturers or that Philips does not specifically recommend. If you use such accessories or parts, your guarantee becomes invalid.
- Do not wind the mains cord round the appliance.
- Wait until the appliance has cooled down before you store it.
- Pay full attention when using the appliance since it could be extremely hot. Only hold the handle as other parts are hot and avoid contact with the skin.
- Always place the appliance with the stand on a heat-resistant, stable flat surface. The hot heating plates should never touch the surface or other flammable material.
- Avoid the mains cord from coming into contact with the hot parts of the appliance.
- Keep the appliance away from flammable objects and material when it is switched on.
- Never cover the appliance with anything (e.g. a towel or clothing) when it is hot.
- Only use the appliance on dry hair. Do not operate the appliance with wet hands.
- Keep the heating plates clean and free of dust and styling products such as mousse, spray and gel. Never use the appliance in combination with styling products.
- The heating plates have coating on. This coating might slowly wear away over time. However, this does not affect the performance of the appliance.
- If the appliance is used on color-treated hair, the heating plates may be stained. Before using it on artificial hair, always consult their distributor.
- Always return the appliance to a service centre authorized by Philips for examination or repair. Repair by unqualified people could result in an extremely hazardous situation for the user.
- Do not insert metal objects into openings to avoid electric shock.

Electromagnetic fields (EMF)

This Philips appliance complies with all applicable standards and regulations regarding exposure to electromagnetic fields.

Environment

Your product is designed and manufactured with high quality materials and components, which can be recycled and reused.
when this crossed-out wheeled bin symbol is attached to a product it means the product is covered by the European Directive 2012/19/EU.
Please inform yourself about the local separate collection system for electrical and electronic products.
Please act according to your local rules and do not dispose of your old products with your normal household waste. The correct disposal of your old product will help prevent potential negative consequences for the environment and human health.

2 Straighten your hair

Preparation for your hair:
- Wash your hair with shampoo and conditioner.
- Blow dry your hair with a brush.
- Apply heat protective spray to your hair and comb it thoroughly with large-toothed comb.

Tip
- It is suggested to keep the heat plates locked before use.
- Frequent users are recommended to use heat protection products when straightening.
- Use the straightener only when your hair is dry.

1 Connect the plug to a power supply socket.
2 Slide the on/off switch (②) to I to switch on the appliance.
↳ After 60 seconds, the appliance heats up.
3 Slide the closing lock (③) downwards to unlock the appliance.
4 Comb your hair and take a section that is not wider than 5cm for straightening.
Note: For thicker hair, it is suggested to create more sections.
5 Place the hair between the straightening plates (①) and press the handles firmly together.

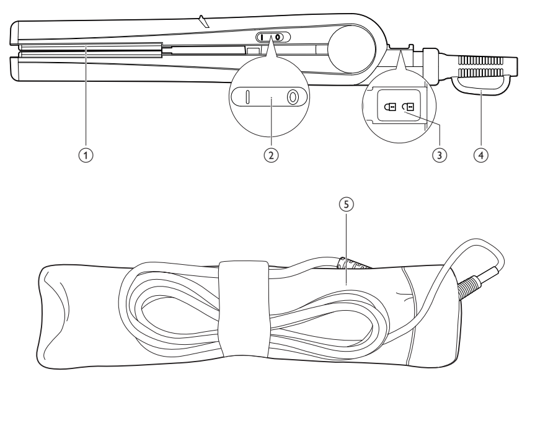

6 Slide the straightener down the length of the hair in a single motion (max. 5 seconds) from root to end, without stopping to prevent overheating.
- To create flicks, slowly rotate the straightener in half-circle motion inwards (or outwards) when it reaches the hair ends and let the hair glide off the plates.

7 To straighten the rest of your hair, repeat steps 4 to 6.

After use:
1 Switch off the appliance and unplug it.
2 Place it on a heat-resistant surface until it cools down.
3 Clean the appliance and straightening plates by damp cloth.
4 Lock the straightening plates (③).
5 Keep it in a safe and dry place, free of dust. You can also hang it with the hanging loop (④) or store it in the supplied pouch (⑤).

3 Guarantee and service

If you need information e.g. about replacement of an attachment or if you have a problem, please visit the Philips website at www.philips.com or contact the Philips Customer Care Centre in your country (you find its phone number in the worldwide guarantee leaflet). If there is no Consumer Care Centre in your country, go to your local Philips dealer.

4 Troubleshooting

Problem	Cause	Solution
The appliance does not work at all.	The power socket to which the appliance has been connected may be broken.	Check the appliance is plugged in correctly. Check the fuse for this power socket in your home.
	The appliance may not be suitable for the voltage to which it has been connected.	Ensure that the voltage indicated on the type plate of the appliance corresponds to the local mains voltage.

Български

Поздравяваме ви за покупката и добре дошли при Philips! За да се възползвате изцяло от предлаганата от Philips поддръжка, регистрирайте изделието си на www.philips.com/welcome.

1 Важно

Преди да използвате уреда, прочетете внимателно това ръководство за потребителя и го запазете за справка в бъдеще.

- ПРЕДУПРЕЖДЕНИЕ: Не използвайте уреда близо до вода.
- Ако уредът се използва в банята, след употреба го изключвайте от контакта. Близостта до вода води до риск, дори когато уредът не работи.
- ПРЕДУПРЕЖДЕНИЕ: Не използвайте уреда близо до вани, душове, мивки или съдове с вода.
- След употреба винаги изключвайте уреда от контакта.
- С оглед предотвратяване на опасност, при повреда в захранващия кабел той трябва да бъде сменен от Philips, оторизиран от Philips сервиз или квалифициран техник.
- Този уред може да се използва от деца на възраст над 8 години и от хора с намалени физически възприятия или умствени недостатъци или без опит и познания, ако са инструктирани за безопасна употреба на уреда и са под наблюдение с цел гарантиране на безопасна употреба и ако са им разяснени евентуалните опасности. Не позволявайте на деца да си играят с уреда. Не позволявайте на деца да извършват почистване или поддръжка на уреда без надзор.
- Преди да включите уреда в контакта, проверете дали посоченото върху уреда напрежение отговаря на това на местната електрическа мрежа.
- Не използвайте уреда за цели, различни от указаното в това ръководство.
- Никога не оставяйте уреда без надзор, когато е включен в електрическата мрежа.
- Никога не използвайте аксесоари или части от други производители или такива, които не са специално препоръчвани от Philips. При използване на такива аксесоари или части вашата гаранция става невалидна.
- Не навивайте захранващия кабел около уреда.
- Изчакайте уреда да изстине, преди да го приберете.
- Уредът се нагорещява много, затова бъдете изключително внимателни при използването му. Хващайте уреда само за дръжката, тъй като другите части са горещи, и избягвайте контакт с кожата.
- Винаги поставяйте уреда с поставката върху топлоустойчива, стабилна и равна повърхност. Нагорещените пластини никога не бива да докосват повърхността или други запалими материали.
- Пазете захранващия кабел от допир с горещите части на уреда.
- Когато уредът е включен, го дръжте далече от лесно запалими предмети и материали.
- Не покривайте уреда с каквото и да било (напр. кърпа или дреха), докато е горещ.
- Използвайте уреда само на суха коса. Не използвайте уреда с мокри ръце.
- Поддържайте пластините чисти, без прах и стилизиращи продукти като пяна, лак или гел за коса. Никога не използвайте уреда в съчетание със стилизиращи продукти.
- Пластините имат покритие. С течение на времето покритието може постепенно да се износи. Това обаче не влияе на работата на уреда.
- Ако уредът се използва върху боядисана коса, пластините може да станат на петна. Преди да използвате уреда върху изкуствена коса, непременно се консултирайте с дистрибутора на косата.
- За проверка или ремонт носете уреда само в упълномощен от Philips сервиз. Ремонт, извършен от неквалифицирани лица, може да създаде изключително опасни ситуации за потребителя.
- За да избегнете токов удар, не пъхайте метални предмети в отворите.

Електромагнитни излъчвания (EMF)

Този уред на Philips е в съответствие с нормативната уредба и всички действащи стандарти, свързани с излагането на електромагнитни излъчвания.

Околна среда

Продуктът е разработен и произведен от висококачествени материали и компоненти, които могат да бъдат рециклирани и използвани повторно.
Когато към изделието е прикачен задраскан символ на контейнер за отпадъци, това означава, че изделието отговаря на европейската директива 2012/19/EU.
Осведомете се относно местната система за разделно събиране на отпадъци за електрическите и електронните продукти.
Съобразявайте се с местните разпоредби и не изхвърляйте старите си продукти с обикновените битови отпадъци. Правилният начин на изхвърляне на старото изделие ще спомогне за отстраняването на потенциални отрицателни последствия за околната среда и човешкото здраве.

2 Изправяне на косата

Подготовка на косата:
- Измийте косата с шампоан и балсам.
- Изсушете косата със сешоар и четка.
- Нанесете спрей за защита от високата температура върху косата и я разрешете добре с четка с широки зъбци.

Съвет
- Препоръчително е да държите пластините затворени преди употреба.
- Ако често изправяте косата си, е препоръчително да използвате продукти за защита от висока температура.
- Използвайте пресата за изправяне само на суха коса.

1 Включете щепсела в контакта.
2 Преместете ключа за вкл./изкл. (②) в положение I , за да включите уреда.
↳ След 60 секунди уредът се е загрял.
3 Плъзнете заключалката (③) надолу, за да отключите уреда.
4 Срешете косата си и хванете кичур, не по-широк от 5 см, за изправяне.
Забележка: За по-гъста коса е препоръчително да направите повече кичури.
5 Поставете корените на кичура между изправящите пластини (①) и притиснете дръжките плътно една към друга.
6 Плъзнете пресата за изправяне надолу по дължината на косата с едно движение (макс. 5 секунди) от корените до краищата, без да спирате, за да не прегреете косата.
- За да създадете камшичета, бавно завъртете пресата за изправяне в полукръг навътре (или навън), когато достигне краищата на косата, и оставете косата се изплъзне от пластините.

7 За да изправите останалата част от косата си, повторете стъпки от 4 до 6.

След употреба:
1 Изключете уреда и извадете щепсела от контакта.
2 Оставете уреда върху топлоустойчива повърхност, докато се охлади.
3 Почистете уреда и изправящите пластини с мокра кърпа.
4 Застопорете изправящите пластини (③).
5 Приберете уреда на безопасно и сухо място без прах. Можете също да го окачите на халката за окачване (④) или да го приберете във включената в комплекта чантичка (⑤).

3 Гаранция и сервиз

Ако се нуждаете от информация, например за смяна на приставка, или имате проблем, посетете Интернет сайта на Philips на адрес www.philips.com или се обърнете към Центъра за обслужване на клиенти на Philips във вашата страна (телефонния му номер можете да намерите в международната гаранционна карта). Ако във вашата страна няма Център за обслужване на потребители, обърнете се към местния търговец на уреди на Philips.

4 Отстраняване на неизправности

Проблем	Причина	Решение
Уредът не работи изобщо.	Контактът, в който е включен уредът, може да е повреден.	Проверете дали уредът е включен добре в контакта. Проверете бушона за този контакт.
	Уредът може да не е подходящ за напрежението на мрежата, към която е включен.	Проверете дали напрежението, посочено в табелката върху уреда, отговаря на напрежението в местната електрическа мрежа.

Čeština

Gratulujeme k nákupu a vítáme Vás mezi uživateli výrobků společnosti Philips! Chcete-li využívat všech výhod podpory nabízené společností Philips, zaregistrujte svůj výrobek na stránkách www.philips.com/welcome.

1 Důležité informace

Před použitím tohoto přístroje si pečlivě přečtěte tuto uživatelskou příručku a uschovejte ji pro budoucí použití.

- VAROVÁNÍ: Nepoužívejte tento přístroj v blízkosti vody.
- Pokud je přístroj používán v koupelně, odpojte po použití jeho síťovou zástrčku ze zásuvky, neboť blízkost vody představuje riziko i v případě, že je přístroj vypnutý.
- VAROVÁNÍ: Nepoužívejte přístroj v blízkosti van, sprch, umyvadel nebo jiných nádob s vodou.
- Po použití přístroj vždy odpojte ze sítě.
- Pokud by byl poškozen napájecí kabel, musí jeho výměnu provést společnost Philips, autorizovaný servis společnosti Philips nebo obdobně kvalifikovaní pracovníci, aby se předešlo možnému nebezpečí.
- Děti od 8 let věku a osoby s omezenými fyzickými, smyslovými nebo duševními schopnostmi nebo nedostatkem zkušeností a znalostí mohou tento přístroj používat v případě, že jsou pod dohledem nebo byly poučeny o bezpečném používání přístroje a chápou rizika, která mohou hrozit. Děti si s přístrojem nesmí hrát. Čištění a uživatelskou údržbu nesmí provádět děti bez dozoru.
- Před zapojením přístroje se ujistěte, zda napětí uvedené na přístroji odpovídá místnímu napětí.
- Nepoužívejte přístroj pro jiné účely než uvedené v této příručce.
- Je-li přístroj připojen k napájení, nikdy jej neponechávejte bez dozoru.
- Nikdy nepoužívejte příslušenství nebo díly od jiných výrobců nebo takové, které nebyly doporučeny společností Philips. Použijete-li takové příslušenství nebo díly, pozbývá záruka platnosti.
- Nenavíjejte napájecí kabel okolo přístroje.
- Před uložením přístroje počkejte, až zcela vychladne.
- Při použití přístroje vždy dávejte dobrý pozor, protože může být velmi horký. Držte jej pouze za rukojeť a zabraňte styku s pokožkou, protože jeho ostatní části jsou horké.
- Přístroj vždy ukládejte stojánkem na tepelně odolný, stabilní rovný povrch. Horké ohřívací destičky se nesmí dotýkat povrchu nebo jiného hořlavého materiálu.
- Zabraňte tomu, aby se horké díly přístroje dotknuly napájecího kabelu.
- Je-li přístroj zapnutý, uchovávejte jej mimo dosah hořlavých předmětů a materiálu.
- Je-li přístroj horký, nikdy jej ničím nezakrývejte (např. ručníkem nebo oblečením).
- Přístroj používejte pouze na suché vlasy. Nepoužívejte přístroj, pokud máte mokré ruce.
- Ohřívací destičky udržujte čisté, bez prachu a kadeřnických přípravků, jako jsou pěnové tužidlo, sprej či gel. Přístroj nepoužívejte v kombinaci s kadeřnickými přípravky.
- Ohřívací destičky mají upravený povrch. Tento povrch se může postupně pomalu odírat. Tento jev však nemá žádný vliv na výkon přístroje.
- Pokud přístroj používáte na barvené vlasy, ohřívací destičky se mohou ušpinit. Před použitím na umělé vlasy se poraďte s jejich distributorem.
- Kontrolu nebo opravu přístroje svěřte vždy servisu společnosti Philips. Opravy provedené nekvalifikovanými osobami mohou být pro uživatele mimořádně nebezpečné.
- Nevkládejte kovové předměty do otvorů. Předejdete tak úrazu elektrickým proudem.

Elektromagnetická pole (EMP)

Tento přístroj Philips odpovídá všem platným normám a předpisům týkajícím se elektromagnetických polí.

Životní prostředí

Výrobek je navržen a vyroben z vysoce kvalitního materiálu a součástí, které lze recyklovat a znovu používat.
Pokud je výrobek označen tímto symbolem přeškrtnutého kontejneru, znamená to, že výrobek podléhá evropské směrnici 2012/19/EU.
Zjistěte si informace o místním systému sběru tříděného odpadu elektrických a elektronických výrobků.
Postupujte podle místních nařízení a nelikvidujte staré výrobky spolu s běžným komunálním odpadem. Správnou likvidací starého výrobku pomůžete předejít možným negativním dopadům na životní prostředí a lidské zdraví.

2 Narovnávání vlasů

Příprava vlasů:
- Umyjte vlasy šampónem a kondicionérem.
- Vysušte vlasy vyfoukáním s kartáčem.
- Na vlasy použijte sprej na ochranu před teplem a důkladně je rozčesejte hřebenem se širokými zuby.

Tip
- Před použitím doporučujeme mít ohřívací destičky zamknuté.
- Častým uživatelům doporučujeme při narovnávání používat přípravky na ochranu vlasů před teplem.
- Vlasovou žehličku používejte jen na suché vlasy.

1 Zapojte zástrčku do zásuvky.
2 Posunutím vypínače (②) do polohy I přístroj zapnete.
↳ Po 60 sekundách se přístroj zahřeje.
3 Přesunutím zavíracího zámku (③) směrem dolů přístroj odemknete.
4 Učešte si vlasy a k narovnání si připravte pramen široký nejvýše 5 cm.
Poznámka: U hustších vlasů doporučujeme vytvořit více pramínků vlasů.
5 Umístěte vlasy mezi narovnávací destičky (①) a pevně stiskněte obě rukojeti.
6 Žehličku na vlasy posouvejte jedním pohybem po délce vlasů směrem dolů (max. 5 sekund) od kořínků ke konečkům bez zastavení, abyste zabránili přehřátí vlasů.
- Chcete-li dosáhnout podtočení či vytočení vlasů, pomalu otáčejte žehličkou na vlasy o půl otáčky směrem dovnitř (nebo ven), jakmile s ní dosáhnete konečků vlasů, a pak nechte vlasy vyklouznout z destiček.

7 Chcete-li narovnat zbytek vlasů, opakujte kroky 4 až 6.

Po použití:
1 Vypněte přístroj a odpojte jej ze sítě.
2 Položte jej na žáruvzdorný povrch, dokud nevychladne.
3 Očistěte přístroj a narovnávací destičky vlhkým hadříkem.
4 Zajistěte narovnávací destičky (③).
5 Skladujte jej na bezpečném, suchém a bezprašném místě. Přístroj můžete zavěsit za závěsnou smyčku (④) nebo jej uložit do dodaného pouzdra (⑤).

3 Záruka a servis

Pokud byste měli jakýkoliv problém (např. s výměnou nástavce) nebo pokud potřebujete nějakou informaci, navštivte webovou stránku společnosti Philips www.philips.com nebo kontaktujte středisko péče o zákazníky společnosti Philips ve vaší zemi (telefonní číslo najdete v letáčku s celosvětovou zárukou). Pokud se ve vaší zemi středisko péče o zákazníky společnosti Philips nenachází, obraťte se na místního prodejce výrobků Philips.

4 Řešení problémů

Problém	Příčina	Řešení
Přístroj vůbec nefunguje.	Zásuvka, ke které je přístroj připojen, není pravděpodobně pod proudem.	Zkontrolujte, zda je přístroj zapojen správně. Zkontrolujte, zda jsou v pořádku pojistky ve vašem domě.
	Přístroj není vhodný pro použití s napětím, ke kterému je připojen.	Zkontrolujte, zda napětí vyznačené na typovém štítku přístroje odpovídá napětí v elektrické síti.

Eesti

Õnnitleme ostu puhul ja tervitame Philipsi poolt! Selleks, et teil Philipsi tootetoest kasu oleks, registreerige oma toode saidil www.philips.com/welcome.

1 Tähtis

Enne seadme kasutamist lugege seda kasutusjuhendit hoolikalt ja hoidke see edaspidiseks alles.

- HOIATUS: ärge kasutage seda seadet vee läheduses.
- Pärast seadme kasutamist vannitoas võtke pistik kohe pistikupesast välja, kuna vee lähedus kujutab endast ohtu ka väljalülitatud seadme korral.
- HOIATUS: ärge kasutage seda seadet vannide, dušše, basseinide või teiste vettsisaldavate anumate läheduses.
- Võtke seade alati pärast kasutamist vooluvõrgust välja.
- Kui toitejuhe on rikutud, siis ohtlike olukordade vältimiseks tuleb lasta toitejuhe vahetada Philipsis, Philipsi volitatud hoolduskeskuses või samasugust kvalifikatsiooni omaval isikul.
- Seda seadet võivad kasutada lapsed alates 8. eluaastast ning füüsiliste puuete ja vaimuhäiretega isikud või isikud, kellel puuduvad kogemused ja teadmised, kui neid valvatakse või neile on antud juhendid seadme ohutu kasutamise kohta ja nad mõistavad sellega seotud ohte. Lapsed ei tohi seadmega mängida. Lapsed ei tohi seadet ilma järelevalveta puhastada ega hooldada.
- Enne seadme sisselülitamist kontrollige, kas seadmele märgitud pinge vastab kohaliku elektrivõrgu pingele.
- Ärge kasutage seadet muuks, kui selles kasutusjuhendis kirjeldatud otstarbeks.
- Ärge jätke kunagi elektrivõrku ühendatud seadet järelevalveta.
- Ärge kunagi kasutage teiste tootjate poolt tehtud tarvikuid või osi, mida Philips ei ole eriliselt soovitanud. Selliste tarvikute või osade kasutamisel kaotab garantii kehtivuse.
- Ärge kerige toitejuhet ümber seadme.
- Enne hoiukohta panekut laske seadmel täielikult maha jahtuda.
- Olge seadme kasutamisel väga tähelepanelik, kuna see võib olla äärmiselt kuum. Hoidke kinni üksnes käepidemest, kuna teised osad on kuumad. Vältige kokkupuudet nahaga.
- Asetage seade koos alusega alati kuumakindlale stabiilsele tasasele pinnale. Kuumad sirgendusplaadid ei tohi kunagi pinna ega muude tuleohtlike materjalidega kokku puutuda.
- Ärge laske toitejuhtmel vastu seadme kuumi osi minna.
- Hoidke sisselülitatud seadet kergesti süttivatest objektidest ja materjalidest kaugemal.
- Kunagi ärge katke kuuma seadet millegagi kinni (nt käteräti või riidetükiga).
- Rakendage seadet ainult kuivadel juustel. Ärge kasutage seadet märgade kätega.
- Hoidke sirgendusplaate puhtana ning ärge laske neile tolmu ja juuksehooldusvahendite, nagu juuksevahu, piserdusvahendite ja geeli jääke koguneda. Ärge kunagi kasutage seda seadet koos juuksehooldusvahenditega.
- Sirgendusplaatidel on pinnakate. See kate võib pika aja jooksul ära kuluda. Samas ei mõjuta kulumine seadme jõudlust.
- Kui seadet kasutada värvitud juustel, siis võivad sirgendusplaadid määrduda. Enne kasutamist kunstjuustel pöörduge alati nende edasimüüja poole.
- Viige seade tõrke otsimiseks või parandamiseks alati Philipsi volitatud teeninduskeskusesse. Kui seadet parandab kvalifitseerimata isik, võib see seada kasutaja väga ohtlikku olukorda.
- Elektrilöögi ärahoidmiseks ärge sisestage avade vahelt seadmesse metallesemeid.

Elektromagnetilised väljad (EMF)

See Philipsi seade vastab kõikidele kokkupuudet elektromagnetiliste väljadega käsitlevatele kohaldatavatele standarditele ja õigusnormidele.

Keskkond

Teie toode on kavandatud ja toodetud kvaliteetsetest materjalidest ja osadest, mida on võimalik ringlusse võtta ning uuesti kasutada.
Kui toote külge on kinnitatud selline läbikriipsutatud prügikasti sümbol, siis kehtib tootele Euroopa direktiiv 2012/19/EL.
Palun viige ennast kurssi elektriliste ja elektrooniliste toodete eraldi kogumist reguleerivate kohalike eeskirjadega.
Toimige oma kohalikele seadustele vastavalt ja ärge käidelge vanu tooteid koos olmeprügiga. Vana toote õige kõrvaldamine aitab vältida võimalikke negatiivseid tagajärgi keskkonnale ja inimeste tervisele.

2 Juuste sirgestamine

Juuste ettevalmistamine
- Peske juukseid šampooni ja palsamiga.
- Föönitage juukseid harja abil.
- Pihustage juustesse kuumakaitsevahendit ja kammige juukseid suurte piidega kammiga.

Soovitus
- Enne kasutamist on soovitatav hoida sirgendusplaate lukustatult.
- Pidevatel kasutajatel soovitatakse sirgendamisel kasutada kuumakaitsevahendeid.
- Kasutage sirgendajat ainult kuivadel juustel.

1 Sisestage pistik elektrivõrgu seinakontakti.
2 Seadme sisselülitamiseks libistage sisse-välja lüliti (②) asendisse I .
↳ Pärast 60 sekundit on seade kuumenenud.
3 Seadme vabastamiseks libistage lukustusklambrit (③).
4 Kammige juuksed ja eraldage sirgestamiseks juuksesalk, mis pole laiem kui 5 cm.
NB! Paksemate juuste puhul on soovitatav teha rohkem salke.
5 Asetage juuksed plaatide (①) vahele ja vajutage plaadid kokku.
6 Ülekuumenemise vältimiseks libistage juuksesirgendajat peatumata (max 5 sekundit) piki juukseid juurtest juukseotsteni.
- Lainete tegemiseks keerake sirgendajat aeglaselt poole pöörde võrra sissepoole (või väljapoole), kuni see jõuab juukseotsteseni, ja laske juustel plaatidelt maha libiseda.

7 Ülejäänud juuste sirgendamiseks korrake samme 4 kuni 6.

Pärast kasutamist
1 Lülitage seade välja ja eemaldage toitejuhe seinakontaktist.
2 Asetage see kuumusekindlale pinnale jahtuma.
3 Puhastage seade ja sirgestusplaadid niiske lapiga.
4 Lukustage sirgestusplaadid (③).
5 Hoiustage see ohutus ja kuivas tolmuvabas kohas. Seadme saate hoiustada riputusaasa abil (④) või asetage see kaasasolevasse kotikesse. (⑤).

3 Garantii ja hooldus

Kui vajate teavet, nt mõne tarviku vahetamise kohta aga ka probleemide korral külastage palun Philipsi veebisaiti
www.philips.com või võtke ühendust oma riigi Philipsi klienditeeninduskeskusega (telefoninumbri leiate ülemaailmselt garantiilehelt). Kui teie riigis ei ole klienditeeninduskeskust, pöörduge Philipsi toodete kohaliku müügiesindaja poole.

4 Veaotsing

Probleem	Põhjus	Lahendus
Seade ei hakka tööle.	Võimalik, et pistikupesa, kuhu seade on ühendatud, on katki.	Kontrollige, kas seade on õigesti elektrivõrku ühendatud. Kontrollige pistikupesa kaitset.
	Võimalik, et seadme pinge ei vasta kasutatava elektrivõrgu pingele.	Kontrollige, kas pinge, mis on märgitud seadme nimiandmete sildile, vastab kohaliku elektrivõrgu pingele.

Hrvatski

Čestitamo vam na kupnji i dobro došli u Philips! Kako biste u potpunosti iskoristili podršku koju nudi Philips, registrirajte svoj uređaj na adresi www.philips.com/welcome.

1 Važno

Prije uporabe aparata pažljivo pročitajte ovaj korisnički priručnik i spremite ga za buduće potrebe.

- UPOZORENJE: Ovaj aparat nemojte koristiti blizu vode.
- Kada aparat koristite u kupaonici, iskopčajte ga nakon korištenja jer blizina vode predstavlja opasnost, čak i kada je aparat isključen.
- UPOZORENJE: Aparat nemojte koristiti blizu kada, tuševa, umivaonika ili posuda s vodom.
- Aparat obavezno iskopčajte nakon uporabe.
- Ako je kabel za napajanje oštećen, mora ga zamijeniti tvrtka Philips, ovlašteni Philips servisni centar ili neka druga kvalificirana osoba kako bi se izbjegle opasne situacije.
- Ovaj aparat mogu koristiti djeca iznad 8 godina starosti i osobe sa smanjenim fizičkim ili mentalnim sposobnostima te osobe koje nemaju dovoljno iskustva i znanja, pod uvjetom da su pod nadzorom ili da su primili upute u vezi rukovanja aparatom na siguran način te razumiju moguće opasnosti. Djeca se ne smiju igrati aparatom. Ako nisu pod nadzorom, djeca ne smiju čistiti aparat ili ga održavati.
- Prije no što priključite aparat provjerite odgovara li mrežni napon naveden na aparatu naponu lokalne električne mreže.
- Aparat koristite isključivo za svrhu opisanu u ovim uputama.
- Dok je aparat priključen na napajanje, nikada ga nemojte ostavljati bez nadzora.
- Nikada nemojte upotrebljavati dodatke ili dijelove drugih proizvođača ili proizvođača koje tvrtka Philips nije izričito preporučila. Ako upotrebljavate takve dodatke ili dijelove, vaše jamstvo prestaje vrijediti.
- Kabel za napajanje nemojte omotavati oko aparata.
- Prije pohrane pričekajte da se aparat ohladi.
- Budite vrlo pažljivi prilikom uporabe aparata jer on može biti izuzetno vruć. Aparat držite samo za dršku jer su drugi dijelovi vrući te izbjegavajte kontakt s kožom.
- Aparat uvijek postavljajte s postoljem na stabilnu i ravnu površinu otpornu na toplinu. Vruće grijaće ploče ne smiju biti u doticaju s površinom ili drugim zapaljivim materijalom.
- Izbjegavajte dodir mrežnog kabela s vrućim dijelovima aparata.
- Kad je uključen, aparat držite podalje od zapaljivih stvari i materijala.
- Dok je vruć, aparat nikada nemojte prekrivati (ručnikom ili tkaninom).
- Aparat koristite isključivo na suhoj kosi. S aparatom nemojte raditi ako su vam ruke mokre.
- Grijaće ploče trebaju biti očišćene od prljavštine, prašine i sredstava za oblikovanje frizure poput pjene, laka ili gela. Aparat nikada nemojte koristiti u kombinaciji s proizvodima za oblikovanje.
- Grijaće ploče imaju premaz. Ta obloga s vremenom se može polako trošiti. Međutim, to ne utječe na rad aparata.
- Ako aparat koristite na obojanoj kosi, na grijaćim pločama mogu ostati mrlje. Prije upotrebe na umjetnoj kosi, obavezno se posavjetujte s njezinim distributerom.
- Aparat uvijek dostavite u ovlašteni Philips servisni centar na ispitivanje ili popravak. Popravak od strane nestručnih osoba može rezultirati izuzetno opasnom situacijom za korisnika.
- Kako biste izbjegli opasnost od strujnog udara, nemojte umetati metalne predmete u otvore.

Elektromagnetska polja (EMF)

Ovaj aparat tvrtke Philips sukladan je svim primjenjivim standardima i propisima koji se tiču izloženosti elektromagnetskim poljima.

Okoliš

Proizvod je proizveden od vrlo kvalitetnih materijala i komponenti, pogodnih za recikliranje i ponovno korištenje.
kada je na proizvodu prikazan simbol prekrižene kante za otpad, znači da je proizvod obuhvaćen europskom direktivom 2012/19/EU.
Raspitajte se o lokalnim propisima o odlaganju električnih i elektroničkih proizvoda u zaseban otpad.
Pridržavajte se lokalnih propisa. Stare uređaje nemojte odlagati u običan kućanski otpad. Pravilnim odlaganjem starog proizvoda u otpad pridonosite sprječavanju potencijalno negativnih posljedica za okoliš i ljudsko zdravlje.

2 Izravnajte svoju kosu

Priprema kose:
- Operite kosu koristeći šampon i regenerator.
- Osušite kosu sušilom koristeći četku.
- Na kosu nanesite sprej za zaštitu od topline i temeljito je pročešljajte češljem s velikim zupcima.

Savjet
- Preporučujemo da ploče aparata držite zaključane prije korištenja.
- Osobe koje često koriste aparat za ravnanje trebaju nanositi proizvode za zaštitu kose od topline prilikom ravnanja.
- Aparat za ravnanje koristite isključivo na suhoj kosi.

1 Umetnite utikač u utičnicu.
2 Prekidač za uključivanje/isključivanje (②) gurnite na I kako biste uključili aparat.
↳ Aparat će se zagrijati nakon 60 sekundi.
3 Gurnite kvačicu za zaključavanje (③) prema dolje kako biste otključali aparat.
4 Počešljajte kosu i odvojite pramen za ravnanje koji nije širi od 5 cm.
Napomena: ako je kosa gusta, preporučuje se razdvajanje u više pramenova.
5 Kosu stavite između ploča za ravnanje (①) i čvrsto spojite drške.
6 Aparat za ravnanje gurajte duž kose (maks. 5 sekundi) od korijena do vrha bez zaustavljanja, kako se kosa ne bi pregrijala.
- Kako biste oblikovali uvojke, polako okrećite aparat za ravnanje polukružnim pokretom prema unutra (ili prema van) kada dosegne vrhove i pustite kosu da sklizne s ploča.

7 Za ravnanje ostatka kose ponavljajte korake 4 do 6.

Nakon uporabe:
1 Isključite aparat i iskopčajte ga.
2 Stavite ga na površinu otpornu na toplinu dok se ne ohladi.
3 Očistite aparat i ploče za ravnanje vlažnom krpom.
4 Zaključajte ploče za ravnanje (③).
5 Čuvajte aparat na sigurnom i suhom mjestu gdje nema prašine. Možete ga i objesiti koristeći petlju za vješanje (④) ili spremiti u isporučenu torbicu (⑤).

3 Jamstvo i servis

Ako su vam potrebne informacije, npr. o zamjeni dodatka, ili imate problem, posjetite web-stranicu tvrtke Philips na www.philips.com ili se obratite Philips centru za korisničku podršku u svojoj državi (telefonski broj se nalazi u međunarodnom jamstvenom listu). Ako u vašoj državi ne postoji centar za potrošače, obratite se lokalnom prodavaču proizvoda tvrtke Philips.

4 Rješavanje problema

Problem	Uzrok	Rješenje
Aparat uopće ne radi.	Utičnica na koju je aparat priključen možda ne radi.	Provjerite je li aparat ispravno ukopčan. Provjerite osigurač utičnice.
	Aparat možda nije pogodan za korištenje na naponu na koji je spojen.	Provjerite odgovara li mrežni napon naveden na pločici s oznakom naponu vaše lokalne električne mreže.

Magyar

Köszönjük, hogy Philips terméket vásárolt, és üdvözöljük a Philips világában! A Philips által biztosított teljes körű támogatáshoz regisztrálja termékét a www.philips.com/welcome oldalon.

1 Fontos!

A készülék első használata előtt figyelmesen olvassa el a felhasználói kézikönyvet, és őrizze meg későbbi használatra.

- FIGYELMEZTETÉS: Soha ne használja a készüléket víz közelében.
- Ha fürdőszobában használja a készüléket, használat után húzza ki a csatlakozódugót a fali aljzatból, mivel a víz még kikapcsolt készülék esetén is veszélyforrást jelent.
- FIGYELMEZTETÉS: Soha ne használja a készüléket fürdőkád, zuhanyzó, mosdókagyló, vagy egyéb folyadékkal teli edény közelében.
- Használat után mindig húzza ki dugót az aljzatból.
- Ha a hálózati kábel meghibásodott, a kockázatok elkerülése érdekében azt egy Philips szakszervizben, vagy hivatalos szakszervizben ki kell cserélni.
- A készüléket 8 éven felüli gyermekek, illetve csökkent fizikai, érzékelési vagy szellemi képességekkel rendelkező, vagy a készülék működtetésében járatlan személyek is használhatják, amennyiben ezt felügyelet mellett teszik, illetve ismerik a készülék biztonságos működtetésének módját és az azzal járó veszélyeket. Ne engedje, hogy gyermekek játsszanak a készülékkel. Gyermekek felügyelet nélkül nem tisztíthatják a készüléket és nem végezhetnek felhasználói karbantartást rajta.
- Mielőtt csatlakoztatná a készüléket, ellenőrizze, hogy az azon feltüntetett feszültség megegyezik-e a helyi hálózati feszültséggel.
- Csak a kézikönyvben meghatározott rendeltetés szerint használja a készüléket.
- Ha a készülék csatlakoztatva van a feszültséghez, soha ne hagyja azt felügyelet nélkül.
- Ne használjon más gyártótól származó, vagy a Philips által jóvá nem hagyott tartozékot vagy alkatrészt. Ellenkező esetben a garancia érvényét veszti.
- Ne tekerje a hálózati csatlakozó kábelt a készülék köré.
- Mielőtt eltenné, várja meg, amíg a készülék lehűl.
- Nagyon figyeljen a készülék használatakor, hiszen az rendkívül forró lehet. Csak a fogantyújánál fogja meg a készüléket, mivel a többi része forró, illetve óvakodjon az érintésétől.
- A készüléket az állvánnyal együtt mindig hőálló, egyenletes, stabil felületen helyezze el. A forró hajegyenesítő lapok soha ne érjenek a felülethez vagy más gyúlékony anyaghoz.
- Kerülje el, hogy a hálózati kábel a készülék forró részeihez érjen.
- A bekapcsolt készüléket tartsa gyúlékony tárgyaktól és anyagoktól távol.
- Ne takarja le a forró készüléket semmivel (pl. törölközővel vagy ruhával).
- A készüléket csak száraz haj formázásához használja. Ne működtesse a készüléket nedves kézzel.
- Tartsa a hajegyenesítő lapokat tisztán, portól és szennyeződéstől, valamint hajformázó habtól, spray-től és zselétől mentesen. Ne használja a készüléket hajformázó készítményekkel együtt.
- A hajegyenesítő lapok bevonattal rendelkeznek. A bevonat az idő folyamán kophat. Ez azonban nem befolyásolja a készülék teljesítményét.
- Ha festett hajon használja a készüléket, a hajegyenesítő lapok elszíneződhetnek. Mielőtt műhajhoz vagy parókához használná, mindig kérjen tanácsot a forgalmazójuktól.
- A készüléket kizárólag Philips hivatalos szakszervizbe vigye vizsgálatra, illetve javításra. A szakszerűtlen javítás a felhasználó számára különösen veszélyes lehet.
- Az áramütés elkerülése érdekében ne helyezzen fémtárgyat a nyílásokba.

Elektromágneses mezők (EMF)

Ez a Philips készülék az elektromágneses terekre érvényes összes vonatkozó szabványnak és előírásnak megfelel.

Környezetvédelem

Ez a termék kiváló minőségű anyagok és alkatrészek felhasználásával készült, amelyek újrahasznosíthatók és újra felhasználhatók.
A termékhez kapcsolódó áthúzott kerekes kuka szimbólum azt jelenti, hogy a termékre vonatkozik a 2012/19/EU európai irányelv.
Tájékozódjon az elektromos és elektronikus termékek szelektív hulladékként történő gyűjtésének helyi feltételeiről.
Cselekedjen a helyi szabályozásoknak megfelelően, és a kiselejtezett készülékeket gyűjtse elkülönítve a lakossági hulladéktól. Az elhasznált termék megfelelő hulladékkezelése segítséget nyújt a környezettel és az emberi egészséggel kapcsolatos esetleges negatív következmények megelőzésében.

2 Hajegyenesítés

A haj előkészítése:
- Samponnal mossa meg a haját, majd használjon balzsamot.
- Szárítsa meg a haját, ehhez hajkefét is használjon.
- Vigyen fel hővédő spray-t a hajára, majd alaposan fésülje át ritka fogú fésűvel.

Tanács
- Használat előtt a hajegyenesítő lapokat ajánlatos összezárva tárolni.
- A hajegyenesítő gyakori használata esetén ajánlatos a haj hő elleni védelmét biztosító termékek használata.
- A hajegyenesítőt csak száraz hajon használja.

1 Csatlakoztassa a dugaszt a tápcsatlakozó aljzatba.
2 A készülék bekapcsolásához csúsztassa el a be-/kikapcsolót (②) I állásba.
↳ 60 másodperc elteltével a készülék felmelegszik.
3 Csúsztassa lefelé a zárat (③) a készülék kinyitása érdekében.
4 Fésülje át a haját, majd egy 5 cm-nél nem szélesebb részen kezdje meg az egyenesítést.
Megjegyzés: Vastag szálú haj esetén tanácsos azt több tincsre osztani.
5 Helyezze a hajtincseket a lapok (①) közé, majd erősen nyomja össze a fogókat.
6 Simítsa végig a hajegyenesítőt a haj teljes hosszúságán, egy egyszerű mozdulattal (max. 5 másodpercig) a hajszálak gyökerétől a végéig a túlmelegedés elkerülése érdekében megállás nélkül.
- Fürtök kialakításához lassan forgassa a hajegyenesítőt félkörös mozdulattal befelé (vagy kifelé) addig, amíg el nem éri a hajvégeket, majd engedje ki a haját a lapok közül.

7 A haj többi részének egyenesítéséhez ismételje meg a 4-6-os lépéseket.

A használatot követően:
1 Kapcsolja ki a készüléket, és a csatlakozódugót húzza ki a fali aljzatból.
2 Helyezze a készüléket egy hőálló felületre, amíg az ki nem hűl.
3 A készüléket és a hajegyenesítő lapokat egy nedves ruhával tisztítsa.
4 Zárja össze a hajegyenesítő lapokat (③).
5 A készüléket száraz és portól mentes helyen tárolja. A készülék az akasztóhurokra (④) függesztve, illetve a mellékelt tokban (⑤) egyaránt tárolható.

3 Jótállás és szerviz

Ha információra van szüksége, pl. egy tartozék cseréjével kapcsolatban, vagy valamilyen probléma merül fel a használat során, látogasson el a Philips honlapjára (www.philips.com), vagy forduljon az adott ország Philips vevőszolgálatához (a telefonszámot megtalálja a világszerte érvényes garancialevélen). Ha országában nem működik ilyen vevőszolgálat, forduljon a Philips helyi szaküzletéhez.

4 Hibakeresés

Probléma	Ok	Megoldás
A készülék egyáltalán nem működik.	Elképzelhető, hogy a fali aljzat, amelyhez a készüléket csatlakoztatta, nem működik megfelelően.	Ellenőrizze, hogy a készülék megfelelően van-e csatlakoztatva. Ellenőrizze az ehhez az aljzathoz tartozó biztosítékot.
	Előfordulhat, hogy a csatlakoztatott feszültség nem megfelelő a készülék számára.	Győződjön meg róla, hogy a készüléken szerelt címkén feltüntetett feszültség értéke egyezik-e a helyi hálózati feszültséggel.

Қазақша

Сатып алғаныңыз құтты болсын және Philips компаниясына қош келдіңіз! Philips ұсынатын қолдауды толығымен рахатынызға қолдану үшін, өзіңіздің өніміңізді www.philips.com/welcome бойынша тіркеуге отырғызыңыз.

1 Маңызды ақпарат

Құралды қолданар алдында осы пайдаланушы нұсқаулығын мұқият оқып шығыңыз және болашақта анықтама құралы ретінде пайдалану үшін сақтап қойыңыз.

- АБАЙЛАҢЫЗ! Бұл құралды судың жанында пайдаланбаңыз.
- Жуынатын бөлмеде пайдаланып болғаннан кейін, құралды розеткадан ажыратыңыз. Себебі, құралдың өшірілген күйінде де суға жақын орналасуы қауіпті болып есептеледі.
- АБАЙЛАҢЫЗ! Құралды ванна, душ, бассейн немесе сумен толтырылған басқа заттардың жанында қолданбаңыз.
- Пайдаланып болғаннан кейін, құралды ток көзінен ажыратыңыз.
- Қуат сымы зақымданған болса, қауіпті жағдай орын алмауы үшін, оны тек Philips компаниясында, Philips мақұлдаған қызмет орталығында немесе білікті мамандар ауыстыруы керек.
- Бақылау астында болса немесе құралды қауіпсіз түрде пайдалану туралы нұсқаулар алған болса және байланысты қауіптерді түсінсе, бұл құралды 8 және одан жоғары жастағы балалар және дене, сезу немесе ақыл-ой қабілеттері кем я болмаса тәжірибесі мен білімі жоқ адамдар пайдалана алады. Балалар құралмен ойнамауы керек. Балалар тазалауды және пайдаланушының күтуін бақылаусыз орындамауы керек.
- Құралды қосар алдында, онда көрсетілген кернеу жергілікті кернеуге сәйкес келетінін тексеріңіз.
- Құралды осы нұсқаулықта көрсетілмеген басқа мақсаттарға пайдаланбаңыз.
- Розеткаға қосылып тұрғанда, құралды еш уақытта қадағалаусыз қалдырмаңыз.
- Басқа өндірушілер шығарған немесе Philips компаниясы нақты ұсынбаған қосалқы құралдар мен бөлшектерді пайдаланушы болмаңыз. Ондай қосалқы құралдар мен бөлшектерді пайдалансаңыз, құралдың кепілдігі өз күшін жояды.
- Қуат сымын құралға орамаңыз.
- Құралды жинап қоятынның алдында, оның сәл суығанын күтіңіз.
- Құралды пайдаланғанда толық мұқият болыңыз, себебі ол қатты ыстық болады. Басқа бөліктері ыстық болатындықтан тек тұтқасынан ұстаңыз және теріге тигізуден сақ болыңыз.
- Әрқашан құрылғының тірегін ыстыққа төзімді, тұрақты, тегіс бетке қойыңыз. Ыстық қыздырғыш пластиналар бетке немесе басқа тез тұтанғыш материалға тимеуі тиіс.
- Қуат сымын құрылғының қызып кететін жерлеріне тигізбеңіз.
- Құрылғы қосулы тұрған кезде, оны тез жанып кететін заттар мен материалдардан алыс ұстаңыз.
- Құрал қызып тұрғанда, оны ешқашан ештеңемен жаппаңыз (мысалы сүлгімен немесе матамен).
- Құралды тек құрғақ шашқа пайдаланыңыз. Ылғал қолмен құралды пайдаланбаңыз.
- Қыздырғыш пластиналарды таза ұстаңыз және оларда шаң мен мусс, спрей және гель сияқты шаш үлгілерін жасайтын заттар қалдырмаңыз. Құрылғыны ешқашан шаш үлгілерін жасайтын заттармен бірге пайдаланбаңыз.
- Қыздырғыш пластиналардың жабыны бар. Бұл жабын уақыт өте жайлап ескіреді. Дегенмен, бұл құрылғының жұмысына әсер етпейді.
- Егер құрылғыны боялған шашқа қолдансаңыз, қыздырғыш пластиналарда дақтар қалуы мүмкін. Алдымен оны жасанды шашта пайдаланыңыз, әрқашан дистрибьютормен кеңесіңіз.
- Тексеру немесе жөндету үшін құралды тек қана Philips рұқсат еткен қызмет орталығына апарыңыз. Біліктілігі жоқ адамдардың жөндеуі пайдаланушыға өте қауіпті жағдай тудыруы мүмкін.
- Электр тогы соқпауы үшін, тесіктерге темір заттарды салмаңыз.

Электромагниттік өрістер (ЭМӨ)

Осы Philips құралы электромагниттік өрістерге қатысты барлық қолданыстағы стандарттар мен ережелерге сәйкес келеді.

Қоршаған орта

Бұл өнім қайта өңдеп, қайта пайдалануға болатын жоғары сапалы материалдар мен бөлшектерден жасалған.
өнімге осы үсті сызылған дөңгелекті қоқыс себетінің белгісі жапсырылған болса, бұл — өнімге 2012/19/EU еуропалық нұсқауы қолданылады деген сөз.
Электр және электрондық бұйымдарды қоқысқа лақтыру жергілікті ережелерімен танысып алыңыз.
Жергілікті ережелерді сақтап, ескірген бұйымдарды әдепкі қоқысқа қоспай, жеке лақтырыңызды өтінеміз. Ескірген өнімді қоқысқа дұрыс тастау қоршаған орта мен адам денсаулығына кері әсер тию мүмкіндігінің алдын алуға көмектеседі.

2 Шашты түзету

Шашыңызды дайындау:
- Шашты шампунымен және кондиционермен жуыңыз.
- Шашыңызды тарай отырып кептіргішпен кептіріңіз.
- Қызудан қорғайтын спрей қолданып, шашыңызды үлкен тісті тарақпен тараңыз.

Кеңес
- Қолданар алдында қыздыру табақшаларын құлыптаулы күйде ұстау ұсынылады.
- Жиі пайдаланушыларға түзету кезінде қорғаныс өнімдерін пайдалану ұсынылады.
- Шаш түзеткішті тек шаш құрғақ кезде пайдаланыңыз.

1 Штепсельдік ұшты розеткаға қосыңыз.
2 Құралды қосу үшін, қосу/өшіру сырғытпасын (②) I күйіне сырғытып апарыңыз.
↳ 60 секундтан кейін құрал қызады.
3 Құралды ашу үшін, (③) ілгегін төмен қарай сырғытыңыз.
4 Шашыңызды тарап, ені 5 сантиметрден аспайтын шаш бөлігін алыңыз.
Ескертпе: қалыңырақ шаш үшін көбірек бөліктер жасау ұсынылады.
5 Шашты түзету табақшалары (①) арасына салып, тұтқаларды бірге басыңыз.
6 Шаш түзеткішті шаштың бойымен, түбінен бастап төмен қарай тоқтатпастан бірқалыпты жүргізіп (ең көбі 5 секунд) шаштың күйіп қалуына жол бермеңіз.
- Серпіндер жасау үшін шаш түзеткішті жарты шеңбер қимылымен ішке қарай (немесе сыртқа қарай) бұрап, шаш ұшына жеткен кезде, шашты табақшалардан сырғытып шығарыңыз.

7 Қалған шашты түзету үшін, 4-қадамнан 6-қадамға дейін қайталаңыз.

Пайдаланғаннан кейін:
1 Құралды өшіріп, розеткадан ажыратыңыз.
2 Оны әбден суығанша ыстыққа төзімді бетке қойыңыз.
3 Құралды және түзету тілімшелерін дымқыл шүберекпен сүртіңіз.
4 Түзеткіш табақшаларды (③) кілттеңіз.
5 Құралды шаңы жоқ, құрғақ және қауіпсіз жерде сақтаңыз. Оны ілмегінен іліп (④) немесе берілген қалтаға (⑤) салып сақтауға да болады.

3 Кепілдік және қызмет көрсету

Егер қосымша бөлшекті ауыстыру туралы ақпарат алу керек болса немесе сізде шешілмеген мәселе болса, Philips компаниясының www.philips.com веб-торабына кіріңіз немесе еліңіздегі Philips тұтынушылар орталығымен байланысыңыз (ол нөмірді дүние жүзі бойынша берілетін кепілдік кітапшасынан алуға болады). Егер еліңізде тұтынушыларға қолдау көрсету орталығы болмаса, онда жергілікті Philips компаниясының дилеріне барыңыз.

4 Ақаулықтарды жою

Проблема	Себебі	Шешімі
Құрал жұмыс істемейді.	Құрылғы қосылған қуат розеткасы бұзылған болуы мүмкін.	Құрылғының дұрыс қосылғанын тексеріңіз. Үйіңіздегі осы қуат розеткасының түйіспесін тексеріңіз.
	Құрал жергілікті кернеуге сәйкес келмейді.	Құралдың табанында көрсетілген кернеу мөлшері жергілікті кернеуге сәйкес келетінін тексеріңіз.

Lietuviškai

Sveikiname įsigijus „Philips" gaminį ir sveiki atvykę! Norėdami pasinaudoti Philips siūloma parama, užregistruokite savo gaminį adresu www.philips.com/welcome.

1 Svarbu

Prieš pradėdami naudoti prietaisą atidžiai perskaitykite šį vartotojo vadovą ir saugokite jį, nes jo gali prireikti ateityje.

- ĮSPĖJIMAS: nenaudokite šio prietaiso netoli vandens.
- Naudodami prietaisą vonioje, iš karto po naudojimo ištraukite kištuką iš elektros lizdo. Arti esantis vanduo kelią grėsmę net ir tada, kai prietaisas yra išjungtas.
- PERSPĖJIMAS: nenaudokite prietaiso šalia vonios, dušo, kriauklės ar kitų indų, pripildytų vandens.
- Baigę naudoti, būtinai išjunkite prietaisą iš maitinimo tinklo.
- Jei pažeistas maitinimo laidas, jį turi pakeisti „Philips" darbuotojai, „Philips" įgaliotasis techninės priežiūros centras arba kiti panašios kvalifikacijos specialistai, kitaip kyla pavojus.
- Šį prietaisą gali naudoti 8 metų ir vyresni vaikai bei asmenys, kurių fiziniai, jutimo ir protiniai gebėjimai yra silpnesni, arba neturintieji patirties ir žinių su sąlyga, kad jie bus išmokyti saugiai naudotis prietaisu ir prižiūrimi siekiant užtikrinti, jog jie saugiai naudotų prietaisą, ir supažindinti su susijusiais pavojais. Vaikai negali žaisti su šiuo prietaisu. Valyti ir taisyti prietaiso vaikai be suaugusiųjų priežiūros negali.
- Prieš įjungdami prietaisą įsitikinkite, kad ant prietaiso nurodyta įtampa atitinka vietinę tinklo įtampą.
- Nenaudokite prietaiso kitais tikslais, išskyrus nurodytus šiame vadove.
- Prijungę prietaisą prie maitinimo tinklo, nepalikite jo be priežiūros.
- Nenaudokite jokių priedų ar dalių, pagamintų kitų bendrovių arba nerekomenduojamų „Philips". Jei naudosite tokius priedus arba dalis, nebegalios jūsų garantija.
- Nevyniokite prietaiso į maitinimo laidą.
- Prieš padėdami į laikymo vietą, leiskite prietaisui atvėsti.
- Naudodami prietaisą būkite atidūs, nes jis gali būti labai įkaitęs. Laikykite rankeną, nes kitos dalys yra įkaitusios, kad išvengtumėte kontakto su oda.
- Prietaisą su stovu visada statykite ant karščiui atsparaus stabilaus plokščio paviršiaus. Įkaitusios kaitinimo plokštės niekada neturėtų liestis su paviršiumi ar kita degia medžiaga.
- Saugokite, kad maitinimo laidas nesiliestų prie karštų prietaiso dalių.
- Įjungtą prietaisą laikykite atokiai nuo degių daiktų ir medžiagų.
- Jokiu būdu neuždenkite įkaitusio prietaiso (pvz., rankšluosčiu ar audiniu).
- Prietaisą naudokite tik plaukams išdžiūvus. Nenaudokite prietaiso, jei jūsų rankos šlapios.
- Kaitinimo plokštes saugokite nuo dulkių ir šukuosenai formuoti skirtų priemonių, pvz., putų, lako ir želės. Niekada nenaudokite prietaiso kartu su šukuosenai formuoti skirtomis priemonėmis.
- Kaitinimo plokštelės padengtos danga. Ši danga gali pamažu dėvėtis. Tačiau tai nekenkia prietaiso veikimo efektyvumui.
- Naudojant prietaisą su dažytais plaukais, kaitinimo plokštės gali išsitepti. Visada pasikonsultuokite su pardavėju prieš naudodami prietaisą su dirbtiniais plaukais.
- Prietaisą apžiūrėti ar taisyti pristatykite tik į „Philips" įgaliotąjį techninės priežiūros centrą. Prietaisą taisantys nekvalifikuoti darbuotojai gali naudotojui sukelti itin didelį pavojų.
- Kad išvengtumėte elektros smūgio, į angas nekiškite metalinių daiktų.

Elektromagnetiniai laukai (EMF)

„Philips" prietaisas atitinka visus taikomus standartus ir normas dėl elektromagnetinių laukų poveikio.

Aplinkosauga

Gaminys sukurtas ir pagamintas naudojant aukštos kokybės medžiagas ir komponentus, kuriuos galima perdirbti ir naudoti pakartotinai.
jei matote perbrauktos šiukšlių dėžės su ratukais simbolį, pritvirtintą prie gaminio, tai reiškia, kad gaminiui galioja Europos direktyva 2012/19/EB.
Sužinokite, kokia taikoma vietinė atskira elektros ir elektroninių gaminių surinkimo sistema.
Laikykitės nustatytų vietinių taisyklių ir neišmeskite senų gaminių su kitomis buitinėmis atliekomis. Tinkamas seno gaminio išmetimas padeda išvengti galimų neigiamų padarinių aplinkai ir žmonių sveikatai.

2 Plaukų tiesinimas

Plaukų paruošimas
- Išplaukite plaukus šampūnu ir kondicionieriumi.
- Išdžiovinkite plaukus šukuodami šepečiu.
- Išpurkškite plaukus nuo karščio apsaugančia priemone ir gerai juos iššukuokite šukomis ilgais dantimis.

Patarimas
- Tai rekomenduojama tam, kad kaitinamosios plokštelės prieš naudojant būtų užfiksuotos.
- Jei šį prietaisą naudojate dažnai, tiesinant rekomenduojame naudoti apsaugos nuo karščio priemones.
- Tiesinimo įtaisą naudokite tik su sausais plaukais.

1 Įkiškite kištuką į maitinimo lizdą.
2 Pastumkite įjungimo / išjungimo jungiklį (②) į padėtį I , kad įjungtumėte prietaisą.
↳ Po 60 sekundžių prietaisas įkais.
3 Norėdami atrakinti prietaisą paslinkite užraktą (③) žemyn.
4 Sušukuokite plaukus ir atskirkite ne platesnę nei 5 cm sruogą tiesinimui.
Pastaba: jei plaukai storesni, rekomenduojama daryti daugiau sruogų.
5 Įdėkite plaukus tarp tiesinimo žnyplių (①) ir kartu tvirtai suspauskite rankenas.
6 Vienu judesiu plaukų tiesinimo įtaisu braukite žemyn (maks. 5 sekundes) nuo šaknų iki galiukų ir nesustokite, kad plaukai nenudegtų.
- Norėdami suformuoti sruogas lėtai sukite tiesinimo įtaisą, kol tiesinimo žnyplės pusiau pasisuks į vidų (ar išorę) ir pasieks plaukų galiukus, tada leiskite plaukams nuslysti nuo plokštelių.

7 Norėdami ištiesinti likusius plaukus, pakartokite 4–6 veiksmus.

Po naudojimo:
1 Prietaisą išjunkite ir atjunkite nuo maitinimo tinklo.
2 Padėkite jį ant karščiui atsparaus paviršiaus, kol jis atvės.
3 Prietaisą ir tiesinimo žnyples valykite drėgna šluoste.
4 Užfiksuokite tiesinimo žnyples (③).
5 Laikykite jį saugioje ir sausoje vietoje, kurioje nėra dulkių. Taip pat galite jį laikyti pakabinę už kabinimo kilpos (④) arba pridėtame krepšyje (⑤).

3 Garantija ir techninis aptarnavimas

Prireikus informacijos, pvz., dėl priedo pakeitimo arba jei turite problemų, apsilankykite „Philips" tinklapyje adresu www.philips.com arba kreipkitės į „Philips" klientų aptarnavimo centrą savo šalyje (jo telefono numerį rasite visame pasaulyje galiojančios garantijos lankstinuke). Jei jūsų šalyje nėra klientų aptarnavimo centro, kreipkitės į vietinį „Philips" platintoją.

4 Trikčių diagnostika ir šalinimas

Problema	Priežastis	Sprendimas
Prietaisas neveikia.	Galbūt pažeistas elektros tinklo lizdas, prie kurio prijungtas prietaisas.	Patikrinkite, ar prietaisas tinkamai prijungtas prie tinklo. Patikrinkite namie esantį šio elektros lizdo saugiklį.
	Prietaisui gali netikti maitinimo tinklo, į kurį jis jungiamas, įtampa.	Įsitikinkite, kad ant prietaiso modelio plokštelės nurodyta įtampa sutampa su vietinio elektros tinklo įtampa.

Latviešu

Apsveicam ar pirkumu un laipni lūdzam Philips! Lai pilnībā gūtu labumus no Philips piedāvātā atbalsta, reģistrējiet savu produktu www.philips.com/welcome.

1 Svarīgi

Pirms ierīces izmantošanas uzmanīgi izlasiet šo lietošanas instrukciju un saglabājiet to, lai vajadzības gadījumā varētu ieskatīties tajā arī turpmāk.

- BRĪDINĀJUMS! Nelietojiet ierīci ūdens tuvumā.
- Ja lietojat ierīci vannas istabā, pēc lietošanas atvienojiet ierīci no elektrotīkla, jo ūdens tuvums ir bīstams pat tad, ja ierīce ir izslēgta.
- BRĪDINĀJUMS! Nelietojiet ierīci vannu, dušu, izlietņu vai citu ar ūdeni pildītu trauku tuvumā.
- Pēc lietošanas vienmēr atvienojiet ierīci no sienas kontaktligzdas.
- Ja elektrības vads ir bojāts, lai izvairītos no bīstamām situācijām, jums tas jānomaina Philips pilnvarotā servisa centrā vai pie līdzīgi kvalificētam personām.
- Šo ierīci var izmantot bērni vecumā no 8 gadiem un personas ar ierobežotām fiziskajām, sensorajām vai garīgajām spējām vai bez pieredzes un zināšanām, ja tiek nodrošināta uzraudzība vai norādījumi par drošu ierīces lietošanu un panākta izpratne par iespējamo bīstamību. Bērni nedrīkst rotaļāties ar ierīci. Bērni nedrīkst tīrīt un apkopt ierīci bez uzraudzības.
- Pirms ierīces pievienošanas elektrotīklam pārliecinieties, ka uz ierīces norādītais spriegums atbilst elektrotīkla spriegumam jūsu mājā.
- Neizmantojiet ierīci citiem nolūkiem, kas nav aprakstīti šajā rokasgrāmatā.
- Nekādā gadījumā neatstājiet ierīcei bez uzraudzības, kad tā ir pievienota elektrotīklam.
- Nekad neizmantojiet citu ražotāju piederumus vai detaļas, kuras Philips nav īpaši ieteicis. Ja izmantojat šādus piederumus vai detaļas, garantija vairs nav spēkā.
- Netiniet elektrības vadu ap ierīci.
- Pirms novietojat ierīci glabāšanā, pagaidiet, līdz tā atdziest.
- Uzmanieties ierīces lietošanas laikā, jo tā var būt ļoti karsta. Satveriet ierīci tikai aiz roktura, jo citas daļas ir karstas, un izvairieties no saskares ar ādu.

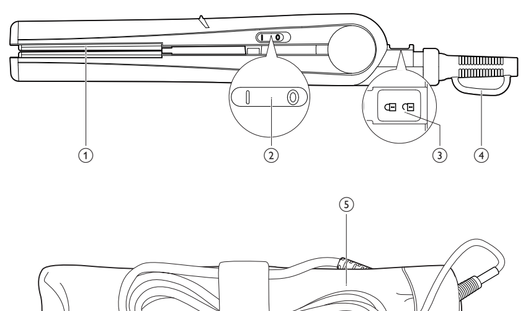

- Vienmēr novietojiet ierīci ar statīvu uz karstumizturīgas, stabilas, līdzenas virsmas. Karstās taisnošanas plātnes nedrīkst saskarties ar virsmu vai citu uzliesmojošu materiālu.
- Raugieties, lai elektrības vads nenonāktu saskarē ar ierīces karstajām detaļām.
- Neļaujiet ierīcei, kad tā ir ieslēgta, nonākt saskarē ar viegli uzliesmojošiem priekšmetiem un materiāliem.
- Nekad neapsedziet ierīci ar kaut kādiem priekšmetiem (piem., dvieli vai drāniņu), kad tā ir karsta.
- Izmantojiet ierīci tikai, lai ieveidotu sausus matus. Nelietojiet ierīci ar slapjām rokām.
- Uzglabājiet taisnošanas plātnes tīras un brīvas no putekļiem un matu veidošanas izstrādājumiem, piemēram, putām, lakas un želejas. Nekad neizmantojiet ierīci apvienojumā ar matu veidošanas produktiem.
- Taisnošanas plātnēm ir pārklājums. Šis pārklājums var samazināt nodilumu laika gaitā. Tomēr tas neietekmē ierīces darbību.
- Ja ar ierīci ieveido krāsotus matus, taisnošanas plātnes var nosmērēties. Pirms lietot ierīci mākslīgiem matiem, konsultējieties ar izplatītāju.
- Vienmēr nododiet ierīci Philips pilnvarotam servisa centram, ja nepieciešama apskate vai remonts. Nekvalificētu personu veikts remonts var radīt ļoti bīstamas situācijas lietotājam.
- Neievietojiet atverēs metāla priekšmetus, lai izvairītos no elektriskās strāvas trieciena.

Elektromagnētiskie Lauki (EMF)

Šī Philips ierīce atbilst visiem piemērojamiem standartiem un noteikumiem, kas attiecas uz elektromagnētisko lauku iedarbību.

Vides aizsardzība

Jūsu produkts ir konstruēts un izgatavots no augstas kvalitātes materiāliem un sastāvdaļām, kuras ir iespējams pārstrādāt un izmantot atkārtoti.
Ja uz produkta redzams pārsvītrotas atkritumu urnas simbols, tas nozīmē, ka uz šo produktu attiecas Eiropas Savienības direktīva 2012/19/ES.
Lūdzu, uzziniet par elektrisko un elektronisko produktu vietējo atsevišķo savākšanas sistēmu.
Lūdzu, rīkojieties atbilstoši vietējiem noteikumiem un neutilizējiet vecos produktus kopā ar parastajiem sadzīves atkritumiem. Pareiza jūsu vecā produkta utilizācija palīdz novērst potenciālo negatīvo ietekmi uz apkārtējo vidi un cilvēku veselību.

2 Iztaisnojiet matus

Matu sagatavošana:
- Izmazgājiet matus ar šampūnu un kondicionieri.
- Žāvējiet un sukājiet matus ar suku.
- Uzklājiet matiem laku aizsardzībai pret karstumu un rūpīgi izķemmējiet ar ķemmi, kurai ir lieli zobiņi.

Padoms
- Ieteicams pirms lietošanas glabāt taisnošanas plātnes noslēgtas.
- Biežas lietošanas gadījumā taisnošanas laikā ieteicams izmantot produktus aizsardzībai pret karstumu.
- Izmantojiet taisnotāju tikai tad, kad jūsu mati ir sausi.

1 Ievietojiet kontaktdakšu elektrības kontaktligzdā.
2 Lai ieslēgtu ierīci, bīdiet ieslēgšanas/izslēgšanas slēdzi (②) pozīcijā I .
↳ Pēc 60 sekundēm ierīce uzsilst.
3 Bīdiet noslēgu (③) lejup, lai atbloķētu ierīci.
4 Izķemmējiet matus un saņemiet šķipsnu, kas nav platāka par 5 cm.
Piezīme: biezākiem matiem ieteicams lielāks sadaļu skaits.
5 Ievietojiet matus starp taisnošanas plātnēm (①) un cieši saspiediet rokturus kopā.
6 Neapstājoties, virziet matu taisnotāju lejup pa matiem no saknēm uz matu galiem (maks. 5 sekundes), lai matus nepārkarsētu.
- Lai ieveidotu sprogas, lēnām grieziet matu taisnotāju ar pusapļa kustību uz iekšpusi (vai ārpusi), līdz tas sasniedz matu galus, un ļaujiet matiem izslīdēt no plātnēm.

7 Lai iztaisnotu pārējos matus, atkārtojiet 4. līdz 6. solī aprakstītās darbības.

Pēc lietošanas:
1 Izslēdziet ierīci un atvienojiet to no elektrotīkla.
2 Novietojiet to uz karstumizturīgas virsmas, līdz tā atdziest.
3 Notīriet ierīci un iztaisnošanas plātnes ar mitru drānu.
4 Noslēdziet matu iztaisnošanas plātnes (③).
5 Uzglabājiet to drošā un sausā vietā, kas pasargāta no putekļiem. Varat arī pakarināt matu taisnotāju aiz cilpas (④) vai uzglabāt to komplektā ietvertajā somiņā (⑤).

3 Garantija un apkalpošana

Ja jums nepieciešama informācija, piemēram, par uzgaļa nomaiņu, vai palīdzība, apmeklējiet Philips tīmekļa vietni www.philips.com vai sazinieties ar Philips Klientu apkalpošanas centru savā valstī (tā tālruņa numurs atrodams pasaules garantijas brošūrā). Ja jūsu valstī nav klientu apkalpošanas centra, vērsieties pie vietējā Philips preču izplatītāja.

4 Traucējummeklēšana

Problēma	Iemesls	Risinājums
Ierīce nedarbojas.	Iespējams, ka ir bojāta kontaktligzda, kurai ierīce ir pievienota.	Pārbaudiet, vai ierīce ir pareizi pievienota. Pārbaudiet šīs kontaktligzdas drošinātāju savās mājās.
	Iespējams, ierīce nav piemērota spriegumam, kādam tā pievienota.	Pārbaudiet, vai ierīces modeļa plāksnītē norādītais spriegums atbilst elektrotīkla spriegumam jūsu mājā.

Polski

Gratulujemy zakupu i witamy wśród klientów firmy Philips! Aby w pełni skorzystać z obsługi świadczonej przez firmę Philips, należy zarejestrować zakupiony produkt na stronie www.philips.com/welcome.

1 Ważne

Przed pierwszym użyciem urządzenia zapoznaj się dokładnie z niniejszą instrukcją obsługi i zachowaj ją na przyszłość.
- OSTRZEŻENIE: Nie korzystaj z urządzenia w pobliżu wody.
- Jeśli korzystasz z urządzenia w łazience, po zakończeniu stosowania wyjmij wtyczkę z gniazdka elektrycznego. Obecność wody stanowi zagrożenie nawet wtedy, gdy urządzenie jest wyłączone.
- OSTRZEŻENIE: Nie korzystaj z urządzenia w pobliżu wanny, prysznica, umywalki lub innych naczyń napełnionych wodą.
- Zawsze po zakończeniu korzystania z urządzenia wyjmij wtyczkę z gniazdka elektrycznego.
- Ze względów bezpieczeństwa wymianę uszkodzonego przewodu sieciowego zleć autoryzowanemu centrum serwisowemu firmy Philips lub odpowiednio wykwalifikowanej osobie.
- Urządzenie może być używane przez dzieci w wieku powyżej 8 lat oraz osoby z ograniczonymi zdolnościami fizycznymi, sensorycznymi lub umysłowymi, a także nieposiadające wiedzy lub doświadczenia w użytkowaniu tego typu urządzeń, pod warunkiem, że będą one nadzorowane lub zostaną poinstruowane na temat korzystania z tego urządzenia w bezpieczny sposób oraz zostaną poinformowane o potencjalnych zagrożeniach. Dzieci nie mogą bawić się urządzeniem. Dzieci chcące pomóc w czyszczeniu i obsłudze urządzenia zawsze powinny to robić pod nadzorem dorosłych.
- Przed podłączeniem urządzenia upewnij się, że napięcie podane na urządzeniu jest zgodne z napięciem w domowej instalacji elektrycznej.
- Urządzenia używaj zgodnie z jego przeznaczeniem, opisanym w tej instrukcji obsługi.
- Nigdy nie pozostawiaj bez nadzoru urządzenia podłączonego do zasilania.
- Nie korzystaj z akcesoriów ani części innych producentów, ani takich, których nie zaleca w wyraźny sposób firma Philips. Wykorzystanie tego typu akcesoriów lub części spowoduje unieważnienie gwarancji.
- Nie zawijaj przewodu sieciowego wokół urządzenia.
- Przed schowaniem urządzenia odczekaj, aż ostygnie.
- Podczas korzystania z urządzenia zachowaj szczególną ostrożność — może być bardzo gorące. Chwytaj wyłącznie za uchwyt, ponieważ pozostałe części są gorące. Unikaj kontaktu ze skórą.
- Zawsze umieszczaj urządzenie na podpórce na żaroodpornej, stabilnej, płaskiej powierzchni. Rozgrzane płytki grzejne nigdy nie powinny dotykać blatu stolika ani innych łatwopalnych materiałów.
- Nie dopuść do zetknięcia się przewodu zasilającego z rozgrzanymi częściami urządzenia.
- Włączone urządzenie trzymaj z dala od łatwopalnych substancji i przedmiotów.
- Gdy urządzenie jest gorące, nigdy go nie przykrywaj (np. ręcznikiem lub odzieżą).
- Używaj urządzenia na suchych włosach. Nie używaj urządzenia, gdy masz mokre dłonie.
- Na bieżąco czyść płytki grzejne z kurzu oraz środków do układania włosów (np. pianki, lakieru, żelu). Nigdy nie używaj lokówki w połączeniu z takimi środkami.
- Płytki grzejne są pokryte powłoką. Powłoka ta może zużywać się z upływem czasu. Nie wpływa to na prawidłowe funkcjonowanie urządzenia.
- Jeśli urządzenie jest używane do włosów farbowanych, płytki grzejne mogą się zabarwić. Jeśli zamierzasz używać urządzenia do sztucznych włosów, najpierw dowiedz się od ich sprzedawcy, czy jest to dopuszczalne.
- Konieczność przeglądu lub naprawy urządzenia zawsze zgłaszaj do autoryzowanego centrum serwisowego firmy Philips. Naprawy przez osoby niewykwalifikowane mogą prowadzić do poważnego zagrożenia dla użytkownika urządzenia.
- Aby uniknąć porażenia prądem, nie umieszczaj metalowych przedmiotów w otworach urządzenia.

Pola elektromagnetyczne (EMF)

To urządzenie firmy Philips spełnia wszystkie normy i jest zgodne z wszystkimi przepisami dotyczącymi narażenia na działanie pól elektromagnetycznych.

Środowisko

To urządzenie zostało zaprojektowane i wykonane z materiałów oraz komponentów wysokiej jakości, które nadają się do ponownego wykorzystania.
Jeśli produkt został opatrzony symbolem przekreślonego pojemnika na odpady, oznacza to, iż podlega on postanowieniom Dyrektywy Europejskiej 2012/19/WE.
Informacje na temat wydzielonych punktów składowania zużytych produktów elektrycznych i elektronicznych można uzyskać w miejscu zamieszkania.
Prosimy postępować zgodnie z wytycznymi miejscowych władz i nie wyrzucać tego typu urządzeń wraz z innymi odpadami pochodzącymi z gospodarstwa domowego. Prawidłowa utylizacja starych produktów pomaga zapobiec zanieczyszczeniu środowiska naturalnego oraz utracie zdrowia.

2 Prostowanie włosów

Przygotowanie włosów:
- Umyj włosy szamponem i nałóż na nie odżywkę.
- Wysusz włosy suszarką, korzystając ze szczotki.
- Spryskaj włosy sprayem zabezpieczającym przed wysoką temperaturą i dokładnie je rozczesz grzebieniem o szeroko rozstawionych ząbkach.

Wskazówka
- Zaleca się, aby do momentu użycia płytki grzejne były zablokowane.
- Osobom, które często korzystają z prostownicy, zaleca się stosowanie środków pielęgnacyjnych chroniących przed działaniem ciepła.
- Z prostownicy można korzystać tylko wtedy, gdy włosy są suche.

1 Podłącz wtyczkę przewodu zasilającego do gniazdka elektrycznego.
2 Przesuń wyłącznik (②) do pozycji I , aby włączyć urządzenie.
↳ Urządzenie nagrzeje się po 60 sekundach.
3 Przesuń zatrzask blokujący (③) w dół, aby odblokować urządzenie.
4 Za pomocą grzebienia przygotuj pasmo włosów o szerokości nie większej niż 5 cm.
Uwaga! W przypadku grubszych włosów zalecane jest podzielenie ich na więcej pasm.
5 Umieść pasmo włosów między płytkami prostującymi (①) i mocno ściśnij uchwyty.
6 Przesuń prostownicę wzdłuż pasma włosów jednym, płynnym ruchem (przez maks. 5 sekund) bez zatrzymywania się w celu uniknięcia przegrzania.
- Aby podwinąć lub wywinąć włosy, powoli skieruj prostownicę o pół obrotu do wewnątrz (lub na zewnątrz) po przesunięciu jej do końcówek włosów. Następnie wypuść włosy spomiędzy płytek.

7 Powtórz czynności od 4 do 6, aby wyprostować resztę włosów.

Po użyciu:
1 Wyłącz urządzenie i wyjmij jego wtyczkę z gniazdka elektrycznego.
2 Umieść je na odpornej na wysokie temperatury powierzchni i pozostaw do ostygnięcia.
3 Wyczyść urządzenie oraz płytki prostujące przy użyciu wilgotnej ściereczki.
4 Zablokuj płytki prostujące (③).
5 Przechowuj urządzenie w bezpiecznym i suchym miejscu, z dala od kurzu. Możesz też powiesić urządzenie za uchwyt do zawieszania (④) lub schować je w dołączonym etui (⑤).

3 Gwarancja i serwis

W razie jakichkolwiek pytań lub problemów, np. w przypadku konieczności wymiany nasadki, prosimy odwiedzić naszą stronę internetową www.philips.com lub skontaktować się z lokalnym Centrum Obsługi Klienta firmy Philips (numer telefonu znajduje się w ulotce gwarancyjnej). Jeśli w Twoim kraju nie ma Centrum Obsługi Klienta, zwróć się o pomoc do sprzedawcy produktów firmy Philips.

4 Rozwiązywanie problemów

Problem	Przyczyna	Rozwiązanie
Urządzenie nie działa.	Być może gniazdko, do którego podłączono urządzenie, jest zepsute.	Sprawdź, czy urządzenie jest prawidłowo podłączone do gniazdka. Sprawdź bezpiecznik odpowiadający za dane gniazdko elektryczne.
	Urządzenie może nie być dostosowane do napięcia sieci, do której zostało dołączone.	Upewnij się, że napięcie wskazane na tabliczce znamionowej urządzenia odpowiada lokalnemu napięciu w sieci.

Română

Felicitări pentru achiziţie şi bun venit la Philips! Pentru a beneficia pe deplin de asistenţa oferită de Philips, înregistraţi-vă produsul la www.philips.com/welcome.

1 Important

Citiţi cu atenţie acest manual de utilizare înainte de a utiliza aparatul şi păstraţi-l pentru consultare ulterioară.
- AVERTISMENT: Nu utilizaţi acest aparat în apropierea apei.
- Când aparatul este utilizat în baie, scoateţi-l din priză după utilizare deoarece apa reprezintă un risc chiar şi când aparatul este oprit.
- AVERTISMENT: Nu utilizaţi acest aparat în apropierea căzilor, duşurilor, bazinelor sau altor recipiente cu apă.
- Scoateţi întotdeauna aparatul din priză după utilizare.
- În cazul în care cablul de alimentare este deteriorat, acesta trebuie înlocuit întotdeauna de Philips, de un centru de service autorizat de Philips sau de personal calificat în domeniu, pentru a evita orice accident.
- Acest aparat poate fi utilizat de către copii începând de la vârsta de 8 ani şi persoane care au capacităţi fizice, mentale sau senzoriale reduse sau sunt lipsite de experienţă şi cunoştinţe, dacă sunt supravegheate sau au fost instruite cu privire la utilizarea în condiţii de siguranţă a aparatului şi înţeleg pericolele pe care le prezintă. Copii nu trebuie să se joace cu aparatul. Curăţarea şi întreţinerea de către utilizator nu trebuie realizate de către copii nesupravegheaţi.
- Înainte de a conecta aparatul, asiguraţi-vă că tensiunea indicată pe aparat corespunde tensiunii reţelei locale.
- Nu utilizaţi aparatul pentru alt scop decât cel descris în acest manual.
- Nu lăsaţi niciodată aparatul nesupravegheat când este conectat la sursa de alimentare.
- Nu utilizaţi niciodată accesorii sau componente de la alţi producători sau nerecomandate explicit de Philips. Dacă utilizaţi aceste accesorii sau componente, garanţia se anulează.
- Nu înfăşuraţi cablul de alimentare în jurul aparatului.
- Înainte de a depozita aparatul, aşteptaţi să se răcească.
- Aveţi foarte multă grijă când utilizaţi aparatul întrucât ar putea fi extrem de fierbinte. Apucaţi doar mânerul, deoarece celelalte componente sunt fierbinţi, şi evitaţi contactul cu pielea.
- Aşezaţi întotdeauna aparatul cu suportul pe o suprafaţa plată, stabilă, termorezistentă. Plăcile de încălzire fierbinţi nu trebuie să atingă niciodată suprafaţa sau alte materiale inflamabile.
- Evitaţi intrarea în contact a cablului de alimentare cu piesele fierbinţi ale aparatului.
- Păstraţi aparatul la distanţă de obiecte şi materiale inflamabile când este pornit.
- Nu acoperiţi niciodată aparatul cu ceva (de exemplu un prosop sau un articol vestimentar) când este fierbinte.
- Utilizaţi aparatul numai pe păr uscat. Nu utilizaţi aparatul cu mâinile ude.
- Păstraţi plăcile de încălzire curate şi curăţaţi-le de praf şi produse pentru coafat precum spumă, spray sau gel. Nu utilizaţi niciodată aparatul împreună cu produse de coafat.
- Plăcile de încălzire au un înveliş. Acest înveliş se poate uza lent în timp. Totuşi, acest lucru nu afectează performanţa aparatului.
- Dacă aparatul este utilizat pe păr vopsit, plăcile de încălzire se pot păta. Înainte de a-l utiliza pentru păr artificial, consultaţi întotdeauna distribuitorul.
- Pentru control sau depanare duceţi aparatul numai la un centru service autorizat de Philips. Repararea făcută de persoane necalificate poate genera situaţii periculoase pentru utilizator.
- Nu introduceţi obiecte metalice în orificii, pentru a evita electrocutarea.

Câmpuri electromagnetice (EMF)

Acest aparat Philips respectă toate standardele şi reglementările aplicabile privind expunerea la câmpuri electromagnetice.

Mediu

Produsul dumneavoastră este proiectat şi fabricat din materiale şi componente de înaltă calitate, care pot fi reciclate şi reutilizate.
Când simbolul reprezentând un coş de gunoi cu roţi tăiat însoţeşte un produs, înseamnă că produsul face obiectul Directivei europene 2012/19/UE.
Vă rugăm să vă informaţi despre sistemul separat de colectare pentru produse electrice şi electronice.
Vă rugăm să acţionaţi în concordanţă cu regulile dumneavoastră locale şi nu evacuaţi produsele vechi împreună cu deşeurile menajere obişnuite. Evacuarea corectă a produsului dvs. vechi ajută la prevenirea consecinţelor potenţial negative asupra mediului şi sănătăţii omului.

2 Îndreptaţi-vă părul

Pregătire pentru părul dvs.:
- Spălaţi-vă părul cu şampon şi balsam.
- Uscaţi-vă părul cu o perie.
- Aplicaţi pe păr un spray protector împotriva căldurii şi pieptănaţi-l cu atenţie cu un pieptene cu dinţi rari.

Sugestie
- Se recomandă să păstraţi plăcile de încălzire blocate înainte de utilizare.
- Utilizatorilor frecvenţi li se recomandă să utilizeze produse de protecţie împotriva căldurii atunci când îşi îndreaptă părul.
- Utilizaţi aparatul de îndreptat numai atunci când părul este uscat.

1 Conectaţi ştecherul la o priză de alimentare.
2 Glisaţi comutatorul Pornit/Oprit (②) la I pentru a porni aparatul.
↳ După 60 de secunde, aparatul se încălzeşte.
3 Glisaţi clema de închidere (③) în jos pentru a debloca aparatul.
4 Pieptănaţi-vă părul şi alegeţi o şuviţă nu mai lată de 5 cm pentru a o îndrepta.
Notă: Pentru părul cu firul gros, se sugerează crearea mai multor şuviţe.
5 Aşezaţi firele de păr între plăcile de îndreptat (①) şi strângeţi mânerele ferm.
6 Glisaţi aparatul de îndreptat părul uşor pe lungimea părului cu o singură mişcare (max. 5 secunde) de la rădăcină la capăt, fără a vă opri pentru a preveni supraîncălzirea.
- Pentru a crea spirale, rotiţi uşor aparatul de îndreptat părul într-o mişcare de semicerc spre interior (sau exterior) când ajunge la vârfurile firelor de păr şi permiteţi părului să alunece de pe plăci.

7 Pentru a îndrepta restul părului, repetaţi paşii 4 - 6.

După utilizare:
1 Opriţi aparatul şi scoateţi ştecherul din priză.
2 Aşezaţi-l pe o suprafaţă termorezistentă până la răcire.
3 Curăţaţi aparatul şi plăcile pentru îndreptare cu o cârpă umedă.
4 Blocaţi plăcile pentru îndreptare (③).
5 Depozitaţi-l într-un loc sigur şi uscat, fără praf. De asemenea, îl puteţi suspenda de la agăţătoare (④) sau îl puteţi depozita în husă (⑤).

3 Garanţie şi service

Dacă aveţi nevoie de informaţii, de ex. despre înlocuirea unui accesoriu, sau întâmpinaţi probleme, vizitaţi site-ul Web Philips la adresa www.philips.com sau contactaţi centrul local de asistenţă pentru clienţi Philips (numărul de telefon îl puteţi găsi în certificatul de garanţie universal). Dacă în ţara dvs. nu există niciun centru de asistenţă pentru clienţi, contactaţi distribuitorul Philips local.

4 Depanare

Problemă	Cauză	Soluţie
Aparatul nu funcţionează deloc.	Probabil că priza electrică la care a fost conectat aparatul este ruptă.	Verificaţi dacă aparatul este conectat corect. Verificaţi siguranţa pentru această priză electrică din locuinţa dvs.
	Probabil că aparatul nu este conectat la tensiunea corespunzătoare.	Asiguraţi-vă că tensiunea indicată pe plăcuţa aparatului corespunde tensiunii de alimentare locale.

Русский

Поздравляем с покупкой и приветствуем вас в клубе Philips! Чтобы воспользоваться всеми преимуществами поддержки Philips, зарегистрируйте приобретенное устройство на сайте www.philips.com/welcome.

1 Важная информация

Перед использованием прибора внимательно ознакомьтесь с руководством пользователя и сохраните его для дальнейшего использования в качестве справочного материала.
- ВНИМАНИЕ! Не используйте прибор вблизи воды.
- Выньте вилку шнура питания прибора из розетки электросети после использования прибора в ванной комнате. Близость воды представляет риск, даже если прибор выключен.
- ВНИМАНИЕ! Не используйте прибор в ванной, душе, бассейне или других помещениях с повышенной влажностью.
- После завершения работы отключите прибор от розетки электросети.
- В случае повреждения сетевого шнура его необходимо заменить. Чтобы обеспечить безопасную эксплуатацию прибора, заменяйте шнур только в авторизованном сервисном центре Philips или в сервисном центре с персоналом высокой квалификации.
- Данным прибором могут пользоваться дети старше 8 лет и лица с ограниченными интеллектуальными или физическими возможностями, а также лица с недостаточным опытом и знаниями под присмотром других лиц или после инструктирования о безопасном использовании прибора и потенциальных опасностях. Не позволяйте детям играть с прибором. Дети могут осуществлять очистку и уход за прибором только под присмотром взрослых.
- Перед подключением прибора убедитесь, что указанное на нем напряжение соответствует напряжению местной электросети.
- Не используйте прибор для целей, отличных от описанных в данном руководстве.
- Не оставляйте включенный в сеть прибор без присмотра.
- Запрещается пользоваться какими-либо аксессуарами или деталями других производителей, не имеющих специальной рекомендации Philips. При использовании таких аксессуаров и деталей гарантийные обязательства теряют силу.
- Не обматывайте сетевой шнур вокруг прибора.
- Прежде чем убрать прибор, дайте ему остыть.
- Соблюдайте осторожность при использовании прибора, так как он может сильно нагреваться. Держите прибор только за ручку, так как остальные части очень горячие. Избегайте контакта с кожей.
- Всегда размещайте прибор с подставкой на термостойкой, устойчивой, плоской поверхности. Горячие нагревательные пластины не должны соприкасаться с поверхностью или другими воспламеняющимися материалами.
- Не допускайте контакта сетевого шнура с горячими частями прибора.
- Держите включенный прибор в стороне от легковоспламеняющихся объектов и материалов.
- Запрещается покрывать неостывший прибор (например, полотенцем или одеждой).
- Пользуйтесь прибором для укладки только сухих волос. Запрещается брать прибор мокрыми руками.
- Нагревательные пластины следует содержать в чистоте. Очищайте их от пыли и средств для укладки: муссов, спреев и гелей. Запрещается использовать прибор вместе со средствами для укладки.
- Нагревательные пластины имеют специальное покрытие. Со временем это покрытие может стираться. Это не влияет на работу прибора.
- При использовании прибора на окрашенных волосах на нагревательных пластинах могут появиться пятна. Прежде чем использовать прибор на искусственных волосах, проконсультируйтесь со специалистами в месте приобретения волос.
- Для проверки или ремонта прибора следует обращаться только в авторизованный сервисный центр Philips. Ремонт, произведенный неквалифицированным лицом, может привести к особо опасным для пользователя ситуациям.
- Во избежание поражения электрическим током не вставляйте металлические предметы в отверстия.

Электромагнитные поля (ЭМП)

Этот прибор Philips соответствует всем применимым стандартам и нормам по воздействию электромагнитных полей.

Защита окружающей среды

Изделие разработано и изготовлено с применением высококачественных деталей и компонентов, которые подлежат переработке и повторному использованию.
Если изделие маркировано значком с изображением перечеркнутого мусорного бака, это означает, что оно соответствует директиве Европейского Парламента 2012/19/EU.
Узнайте о раздельной утилизации электротехнических и электронных изделий согласно местному законодательству.
Действуйте в соответствии с местными правилами и не выбрасывайте отработавшее изделие вместе с бытовыми отходами. Правильная утилизация отработавшего изделия поможет предотвратить возможные негативные последствия для окружающей среды и здоровья человека.

2 Выпрямление волос

Подготовка волос к укладке
- Вымойте волосы шампунем и нанесите кондиционер.
- Высушите волосы феном, используя щетку.
- Нанесите на волосы термозащитный спрей и расчешите их расческой с крупными зубцами.

Совет
- Когда нагревательные пластины не используются, рекомендуется держать их в закрытом состоянии.
- При частом использовании прибора рекомендуется для выпрямления использовать термозащитные средства для укладки.
- Используйте выпрямитель только на сухих волосах.

1 Вставьте вилку в розетку электросети.
2 Чтобы включить прибор, установите переключатель питания «Вкл./Выкл.» (②) в положение I .
↳ Прибор нагреется через 60 секунд.
3 Переместите фиксатор (③) вниз, чтобы разблокировать прибор.
4 Расчешите волосы и отделите прядь волос шириной не более 5 см для выпрямления.
Примечание. Если волосы густые, разделите их на большее число прядей.
5 Поместите прядь волос между выпрямляющими пластинами (①) и крепко сожмите рукоятки.
6 Плавно перемещайте прибор по всей длине волос (в течение максимум 5 секунд) от корней до кончиков. Не прекращайте движение, чтобы не перегреть волосы.
- Чтобы создать завитки, медленно подкручивайте выпрямителем кончики волос внутрь или наружу, пока прядь не соскользнет с пластин.

7 Повторите шаги с 4 по 6, чтобы выпрямить остальные волосы.

После завершения работы
1 Выключите прибор и отключите его от электросети.
2 Положите прибор на термостойкую поверхность для остывания.
3 Очистите прибор и выпрямляющие пластины влажной тканью.
4 Закройте выпрямляющие пластины (③).
5 Храните прибор в безопасном и сухом месте, защищенном от пыли. Прибор можно хранить в прилагаемом футляре (⑤) либо подвешивать его за специальную петлю (④).

3 Гарантия и обслуживание

При возникновении проблемы, при необходимости получения сервисного обслуживания или информации (например, если нужно заменить насадку) зайдите на веб-сайт компании Philips www.philips.com или обратитесь в центр поддержки потребителей в вашей стране (номер телефона центра указан на гарантийном талоне). Если в вашей стране нет центра поддержки потребителей Philips, обратитесь по месту приобретения изделия.

4 Поиск и устранение неисправностей

Проблема	Причина	Возможные решения
Прибор не включается.	Возможно, неисправна электророзетка, к которой подключен прибор.	Проверьте правильность подключения прибора к розетке электросети. Проверьте исправность предохранителя для этой розетки электросети в доме.
	Возможно, напряжение в сети не подходит для данного прибора.	Проверьте, соответствует ли напряжение, указанное на заводской табличке прибора, напряжению в сети.

Slovensky

Blahoželáme Vám ku kúpe a vitáme Vás medzi používateľmi produktov spoločnosti Philips. Ak chcete naplno využiť podporu ponúkanú spoločnosťou Philips, zaregistrujte svoj produkt na lokalite www.philips.com/welcome.

1 Dôležité

Pred použitím zariadenia si pozorne prečítajte tento návod na použitie a ponechajte si ho pre prípad potreby v budúcnosti.
- VAROVANIE: Nepoužívajte zariadenie v blízkosti vody.
- Ak zariadenie používate v kúpeľni, hneď po použití ho odpojte zo siete, pretože voda v jeho blízkosti predstavuje nebezpečenstvo, aj keď je zariadenie vypnuté.
- VAROVANIE: Toto zariadenie nepoužívajte v blízkosti vaní, spŕch, umývadiel ani iných nádob obsahujúcich vodu.
- Po použití vždy odpojte zariadenie zo siete.
- V prípade poškodenia elektrického kábla je potrebné si ho dať vymeniť v spoločnosti Philips, servisnom stredisku spoločnosti Philips alebo u podobne kvalifikovaných osôb, aby sa predišlo možným rizikám.
- Toto zariadenie môžu používať deti staršie ako 8 rokov a osoby, ktoré majú obmedzené telesné, zmyslové alebo mentálne schopnosti alebo nemajú dostatok skúseností a znalostí, pokiaľ sú pod dozorom alebo im bolo vysvetlené bezpečné používanie tohto zariadenia a za predpokladu, že rozumejú príslušným rizikám. Deti sa nesmú hrať s týmto zariadením. Deti by bez dozoru nesmú čistiť ani udržiavať toto zariadenie.
- Pred pripojením zariadenia sa presvedčte, či napätie udávané na zariadení zodpovedá napätiu v miestnej elektrickej sieti.
- Zariadenie nepoužívajte na iné účely, ako tie, ktoré sú opísané v tomto návode na použitie.
- Keď je zariadenia pripojené k elektrickej sieti, nikdy ho nenechávajte bez dozoru.
- Nikdy nepoužívajte príslušenstvo ani súčiastky od iných výrobcov ani príslušenstvo, ktoré spoločnosť Philips výslovne neodporučila. Ak takéto príslušenstvo alebo súčiastky použijete, záruka stráca platnosť.
- Sieťový kábel nenavíjajte okolo zariadenia.
- Predtým, ako zariadenie odložíte, nechajte ho vychladnúť.
- Pri používaní zariadenia buďte mimoriadne opatrní, pretože môže byť veľmi horúce. Zariadenie držte len za rukoväť, pretože ostatné časti sú horúce. Zabráňte kontaktu s pokožkou.
- Zariadenie vždy položte stojanom na stabilný a rovný povrch odolný voči vysokej teplote. Horúce ohrevné platne sa nesmú dotýkať povrchu ani iného horľavého materiálu.
- Dávajte pozor, aby sa sieťový kábel nedotýkal horúcich častí zariadenia.
- Zapnuté zariadenie sa nesmie dostať do blízkosti horľavých predmetov a materiálu.
- Zapnuté zariadenie nikdy ničím neprikrývajte (napr. uterákom alebo oblečením).
- Zariadenie používajte len na úpravu suchých vlasov. Zariadenie nepoužívajte, ak máte mokré ruky.
- Ohrevné platne udržiavajte čisté, chráňte pred prachom a znečistením prípravkami na tvarovanie účesu, ako napríklad penovým tužidlom, lakom alebo gélom. Zariadenie nikdy nepoužívajte v kombinácii s prostriedkami na úpravu účesov.
- Ohrevné platne majú povrchovú vrstvu. Povrchovú vrstva sa môže časom postupne opotrebovať. Toto však nemá vplyv na činnosť ani výkon zariadenia.
- Ak sa zariadenie používa na úpravu farbených vlasov, ohrevné platne sa môžu znečistiť. Pred použitím na umelých vlasoch sa vždy poraďte s predajcom daných vlasov.
- Zariadenie vždy vráťte do servisného strediska autorizovaného spoločnosťou Philips, kde ho skontrolujú, prípadne opravia. Oprava nekvalifikovanou osobou môže pre používateľa predstavovať veľké nebezpečenstvo.
- Do otvorov nezasúvajte kovové predmety, aby nedošlo k zásahu elektrickým prúdom.

Elektromagnetické polia (EMF)

Tento spotrebič značky Philips vyhovuje všetkým príslušným normám a smerniciam týkajúcim sa vystavenia elektromagnetickým poliam.

Životné prostredie

Pri navrhovaní a výrobe produktu sa použili vysokokvalitné materiály a súčasti, ktoré možno recyklovať a znova využiť.
Keď sa na produkte nachádza symbol prečiarknutého koša s kolieskami, znamená to, že sa na daný produkt vzťahuje Európska smernica 2012/19/EÚ.
Informujte sa o miestnom systéme separovaného zberu elektrických a elektronických zariadení.
Dodržiavajte miestne predpisy a nevyhadzujte použité zariadenia do bežného domového odpadu. Správnou likvidáciou použitého zariadenia pomôžete znižovať negatívne následky na životné prostredie a ľudské zdravie.

2 Vyrovnajte vaše vlasy

Príprava vlasov:
- Vlasy si umyte pomocou šampónu a kondicionéru.
- Vlasy usušte pomocou sušiča a kefy.
- Naneste na vlasy sprej na ochranu proti teplu a dôkladne ich prečešte pomocou hrebeňa s veľkými zubami.

Tip
- Odporúčame ponechať ohrevné platne pred použitím uzamknuté.
- V prípade častého používania odporúčame pri vyrovnávaní vlasov nanášať prostriedok na ochranu pred vysokými teplotami.
- Žehličku používajte iba na suché vlasy.

1 Pripojte zástrčku do sieťovej zásuvky.
2 Posunutím vypínača (②) do polohy I zapnite zariadenie.
↳ Zariadenie sa zohreje za 60 sekúnd.
3 Posunutím zatváracieho zámku (③) nadol odomknite zariadenie.
4 Rozčešte si vlasy a oddeľte prameň široký maximálne 5 cm, ktorý budete vyrovnávať.
Poznámka: Pri hustejších vlasoch odporúčame vytvoriť viac prameňov.
5 Vložte vlasy medzi vyrovnávacie platne (①) a pritlačte rukoväte pevne k sebe.
6 Posúvajte vlasovú žehličku smerom nadol po celej dĺžke vlasov jedným ťahom (max. 5 sekúnd) od korienkov až ku koncom. Nezastavujte sa v pohybe, aby sa vlasy na niektorom mieste neprehriali.
- Ak chcete vytvoriť účes so zahnutými končekmi, pomaly pri končekoch vlasov otáčajte žehličku v polkruhu smerom k sebe (alebo smerom von), až kým sa vlasy neuvoľnia z platní.

7 Zvyšok vlasov vyrovnajte opakovaním krokov 4 až 6.

Po použití:
1 Vypnite zariadenie a odpojte ho zo siete.
2 Umiestnite ju na teplovzdorný podklad a počkajte, kým vychladne.
3 Zariadenie a vyrovnávacie platne očistite navlhčenou tkaninou.
4 Uzamknite vyrovnávacie platne (③).
5 Zariadenie skladujte na bezpečnom, suchom a bezprašnom mieste. Môžete ho tiež zavesiť za očko na zavesenie (④) alebo ho odložiť do dodaného puzdra (⑤).

3 Záruka a servis

Ak potrebujete informácie, napr. o výmene nástavca, alebo ak sa vyskytne problém, navštívte webovú stránku spoločnosti Philips na adrese www.philips.com alebo kontaktujte Stredisko starostlivosti o zákazníkov spoločnosti Philips vo Vašej krajine (telefónne číslo tohto strediska nájdete v medzinárodnom záručnom liste). Ak sa vo Vašej krajine toto stredisko nenachádza, obráťte sa na miestneho predajcu výrobkov Philips.

4 Riešenie problémov

Problém	Príčina	Riešenie
Zariadenie vôbec nefunguje.	Elektrická zásuvka, do ktorej ste spotrebič pripojili, môže byť nefunkčná.	Skontrolujte, či je spotrebič správne pripojený. Skontrolujte v domácnosti poistku tejto elektrickej zásuvky.
	Zariadenie nemusí byť vhodné na pripojenie do siete s napätím, ktoré je v miestnom rozvode.	Uistite sa, že napätie uvedené na štítku zariadenia zodpovedá napätiu v danej sieti.

Slovenščina

Čestitamo vam ob nakupu. Dobrodošli pri Philipsu! Da bi izkoristili vse prednosti Philipsove podpore, izdelek registrirajte na strani www.philips.com/welcome.

1 Pomembno

Pred uporabo aparata natančno preberite ta uporabniški priročnik in ga shranite za poznejšo uporabo.
- OPOZORILO: Aparata ne uporabljajte v bližini vode.
- Ko aparat uporabljate v kopalnici, ga po uporabi vedno izključite iz omrežja, ker neposredna bližina vode predstavlja nevarnost, četudi je aparat izklopljen.
- OPOZORILO: Aparata ne uporabljajte v bližini kadi, tušev, umivalnikov ali drugih posod z vodo.
- Po uporabi aparat vedno izklopite iz omrežne vtičnice.
- Poškodovani omrežni kabel sme zamenjati le podjetje Philips, Philipsov pooblaščeni servis ali ustrezno usposobljeno osebje.
- Ta aparat lahko uporabljajo otroci od 8. leta starosti naprej in osebe z zmanjšanimi fizičnimi ali psihičnimi sposobnostmi ali s pomanjkljivimi izkušnjami in znanjem, če so prejele navodila glede varne uporabe aparata ali jih pri uporabi nadzoruje odgovorna oseba, ki jih opozori na morebitne nevarnosti. Otroci naj se ne igrajo z aparatom. Otroci aparata ne smejo čistiti in vzdrževati brez nadzora.
- Preden aparat priključite, preverite, ali na aparatu označena napetost ustreza napetosti lokalnega električnega omrežja.
- Aparat uporabljajte izključno v namene, ki so opisani v tem priročniku.
- Ko je aparat priključen na napajanje, ga ne puščajte brez nadzora.
- Ne uporabljajte nastavkov ali delov drugih proizvajalcev, ki jih Philips izrecno ne priporoča. Uporaba takšnih nastavkov razveljavi garancijo.
- Omrežnega kabla ne navijajte okoli aparata.
- Preden aparat shranite, počakajte, da se ohladi.
- Pri uporabi aparata bodite zelo pozorni, ker je lahko izjemno vroč. Primite samo ročaj, ker so drugi deli vroči, in se izogibajte stiku s kožo.
- Aparat s stojalom vedno položite na stabilno ravno površino, odporno proti vročini. Vroče grelne plošče se ne smejo nikoli dotakniti površine ali drugega vnetljivega materiala.
- Preprečite stik omrežnega kabla z vročimi deli aparata.
- Vklopljenega aparata ne približujte vnetljivim predmetom in materialom.
- Vročega aparata ne pokrivajte (npr. z brisačo ali obleko).
- Aparat uporabljajte samo na suhih laseh. Aparata ne uporabljajte z mokrimi rokami.
- Grelne plošče morajo biti čiste in brez prahu, umazanije in sredstev za oblikovanje, kot so žele, pršilo in gel. Aparata ne uporabljajte v kombinaciji s sredstvi za oblikovanje.
- Grelni plošči imata prevleko. Prevleka se sčasoma lahko obrabi. Vendar to ne vpliva na delovanje aparata.
- Če aparat uporabljate na barvanih laseh, se grelne plošče lahko umažejo. Preden ga uporabite na umetnih laseh, se posvetujte z njihovim distributerjem.
- Za pregled ali popravilo aparata se obrnite na Philipsov pooblaščeni servis. Popravilo s strani neusposobljenih oseb je lahko za uporabnika izredno nevarno.
- V reže ne vstavljajte kovinskih predmetov, da ne povzročite električnega šoka.

Elektromagnetna polja (EMF)

Ta Philipsov aparat ustreza vsem veljavnim standardom in predpisom glede izpostavljenosti elektromagnetnim poljem.

Okolje

Ta izdelek je narejen iz visokokakovostnih materialov in sestavnih delov, ki jih je mogoče reciklirati in uporabiti znova.
Če je izdelek opremljen s simbolom prečrtanega smetnjaka na kolesih, to pomeni, da je pri ravnanju s tem izdelkom treba upoštevati evropsko direktivo 2012/19/ES.
Poizvedite, kako je na vašem območju organizirano ločeno zbiranje odpadnih električnih in elektronskih izdelkov.
Ravnajte v skladu z lokalnimi predpisi. Izrabljenih izdelkov ne odlagajte med običajne gospodinjske odpadke. S pravilnim odlaganjem starih izdelkov pripomorete k preprečevanju morebitnih negativnih vplivov na okolje in človeško zdravje.

2 Ravnanje las

Priprava za lase:
- Lase operite s šamponom in balzamom.
- Lase posušite in jih hkrati krtačite.
- Na lase nanesite razpršilo za zaščito pred vročino in jih temeljito razčešite z glavnikom z velikimi zobmi.

Nasvet
- Priporočljivo je, da sta grelni plošči pred uporabo zaprti.
- Če pogosto uporabljate ravnalnik, vam priporočamo, da lase zaščitite s sredstvom za toplotno zaščito.
- Ravnalnik uporabljajte samo na suhih laseh.

1 Vtikač priključite na omrežno vtičnico.
2 Stikalo za vklop/izklop (②) premaknite na I , da vklopite aparat.
↳ Aparat se po 60 sekundah segreje.
3 Premaknite zaklep (③) navzdol, da odklenete aparat.
4 Počešite lase in vzemite pramen za ravnanje, ki ni širši od 5 cm.
Opomba: če imate debelejše lase, ustvarite več delov.
5 Lase položite med ravnalni plošči (①) in ročaja trdno pritisnite skupaj.
6 V eni potezi (največ 5 sekund) potegnite ravnalnik po celi dolžini las, 5 sekund) od korenin do konic da preprečite pregretje las.
- Če želite oblikovati zavihane lase, ravnalnik počasi polkrožno obrnite navznoter (ali navzven), ko pride do konic las, in pustite, da zdrsnejo iz ravnalnika.

7 Za ravnanje preostalih las ponavljajte korake od 4 do 6.

Po uporabi:
1 Aparat izklopite in izključite.
2 Položite ga na površino, ki je odporna na vročino, da se ohladi.
3 Aparat in ravnalni plošči očistite z vlažno krpo.
4 Zaklenite ravnalni plošči (③).
5 Aparat hranite na varnem in suhem mestu, kjer ni prahu. Lahko ga tudi obesite za obešalno zanko (④) ali spravite v priloženo torbico (⑤).

3 Garancija in servis

Za informacije na primer o zamenjavi nastavka ali v primeru težav obiščite Philipsovo spletno stran na naslovu www.philips.com oziroma se obrnite na Philipsov center za pomoč uporabnikom v svoji državi (telefonsko številko lahko najdete na mednarodnem garancijskem listu). Če v vaši državi takšnega centra ni, se obrnite na lokalnega Philipsovega prodajalca.

4 Odpravljanje težav

Težava	Vzrok	Rešitev
Aparat ne deluje.	Napajalna vtičnica, v katero ste priključili aparat, je mogoče okvarjena.	Preverite, ali je aparat pravilno priključen. Doma preverite varovalko za to napajalno vtičnico.
	Mogoče aparat ne ustreza napetosti, na katero je priključen.	Napetost, navedena na tipski ploščici aparata, mora ustrezati napetosti lokalnega električnega omrežja.

Srpski

Čestitamo na kupovini i dobrodošli u Philips! Da biste na najbolji način iskoristili podršku koju nudi kompanija Philips, registrujte svoj proizvod na adresi www.philips.com/welcome.

1 Važno

Pre upotrebe aparata pažljivo pročitajte ovo uputstvo i sačuvajte ga za buduću upotrebu.
- UPOZORENJE: Nemojte da koristite ovaj aparat u blizini vode.
- Ako koristite aparat u kupatilu, isključite ga iz struje nakon upotrebe jer blizina vode predstavlja rizik, čak i kad je aparat isključen.
- UPOZORENJE: Nemojte da koristite ovaj aparat u blizini kade, tuš kabine, umivaonika i posuda sa vodom.
- Nakon upotrebe aparat uvek isključite iz utičnice.
- Ako je kabl za napajanje oštećen, uvek mora da ga zameni kompanija Philips, ovlašćeni Philips servisni centar ili na sličan način kvalifikovane osobe kako bi se izbegao rizik.
- Ovaj aparat mogu da koriste deca starija od 8 godina i osobe sa smanjenim fizičkim, senzornim ili mentalnim sposobnostima, ili nedostatkom iskustva i znanja, pod uslovom da su pod nadzorom ili da su dobile uputstva za bezbednu upotrebu aparata i da razumeju moguće opasnosti. Deca ne bi trebalo da se igraju aparatom. Deca ne bi trebalo da čiste aparat niti da ga održavaju bez nadzora.
- Pre nego što povežete aparat uverite se da oznaka voltaže na aparatu odgovara voltaži u lokalnoj mreži.
- Aparat koristite isključivo u svrhu opisanu u ovom priručniku.
- Kada je aparat povezan na napajanje, nikada ga nemojte ostavljati bez nadzora.
- Nikada nemojte da koristite dodatke niti delove drugih proizvođača koje kompanija Philips nije izričito preporučila. U slučaju upotrebe takvih dodataka ili delova, garancija prestaje da važi.
- Nemojte da namotavate kabl za napajanje oko aparata.
- Pre odlaganja sačekajte da se aparat ohladi.
- Budite veoma pažljivi prilikom upotrebe aparata jer može biti veoma vruć. Aparat držite samo za dršku jer su drugi delovi vrući te izbegavajte kontakt sa kožom.
- Aparat sa postoljem uvek postavite na vatrostalnu, stabilnu i ravnu površinu. Vruće grejne ploče nikada ne bi trebalo da dodiruju površine niti druge zapaljive materijale.
- Izbegavajte dodir kabla za napajanje sa vrelim delovima aparata.
- Držite aparat dalje od zapaljivih predmeta i materijala kada je uključen.
- Nikada nemojte da pokrivate aparat (npr. peškirom ili odećom) kada je vruć.
- Upotrebljavajte aparat samo kada je kosa suva. Nemojte da rukujete aparatom dok su vam ruke mokre.
- Pazite da grejne ploče uvek budu čiste i bez tragova prašine i proizvoda za oblikovanje kose, poput pene, spreja ili gela. Nikada nemojte da koristite aparat u kombinaciji sa proizvodima za oblikovanje kose.
- Grejne ploče imaju premaz. Taj premaz se tokom vremena može polako istrošiti. Međutim, to ne utiče na performanse aparata.
- Ako aparat koristite na ofarbanoj kosi, grejne ploče mogu da se oboje. Pre upotrebe na veštačkoj kosi uvek se obratite distributeru veštačke kose.
- U slučaju provere ili popravke aparat uvek vratite u ovlašćeni Philips servisni centar. Popravka od strane nekvalifikovanih osoba može da izazove izuzetno opasne situacije po korisnika.
- Da biste izbegli strujni udar, nemojte da stavljate metalne predmete u otvore.

Elektromagnetna polja (EMF)

Ovaj Philips aparat usklađen je sa svim primenjivim standardima i propisima u vezi sa elektromagnetnim poljima.

Životna sredina

Proizvod je projektovan i proizveden uz upotrebu visokokvalitetnih materijala i komponenti koje mogu da se recikliraju i ponovo upotrebe.
kada je ovaj simbol precrtane kante za otpatke na proizvodu, znači da je taj proizvod obuhvaćen Evropskom direktivom 2012/19/EU.
Informišite se o lokalnom sistemu za odvojeno prikupljanje električnih i elektronskih proizvoda.
Postupajte u skladu sa lokalnim propisima i nemojte da odlažete stare proizvode sa uobičajenim otpadom iz domaćinstva. Pravilnim odlaganjem starog proizvoda doprinosite sprečavanju potencijalno negativnih posledica po životnu sredinu i zdravlje ljudi.

2 Ispravljanje kose

Priprema kose:
- Operite kosu šamponom i balzamom.
- Osušite kosu fenom uz upotrebu četke.
- Na kosu nanesite lak otporan na toplotu i temeljno je očešljajte pomoću češlja sa velikim zupcima.

Savet
- Preporučuje se da grejne ploče budu fiksirane pre upotrebe.
- Osobama koje često koriste presu za kosu preporučuje se da prilikom ispravljanja koriste proizvode za zaštitu od toplote.
- Presu za kosu koristite isključivo na suvoj kosi.

1 Priključite utikač u zidnu utičnicu.
2 Pomerite prekidač za uključivanje/isključivanje (②) u položaj I da biste uključili aparat.
↳ Aparat će da se zagreje nakon 60 sekundi.
3 Bravu za zatvaranje povucite (③) prema dole da biste otključali aparat.
4 Očešljajte kosu i izdvojite pramen koji nije širi od 5 cm za ispravljanje.
Napomena: Ako imate gušću kosu, preporučuje se da je podelite na više pramenova.
5 Postavite kosu između ploča za ispravljanje (①) i čvrsto spojite ručice aparata.
6 Klizite presom za kosu celom dužinom pramena bez zaustavljanja (maks. 5 sekundi) od korena do vrha bez zaustavljanja, tako da se kosa ne pregreje.
- Da biste kreirali izvijene krajeve, lagano rotirajte presu za kosu polukružno ka unutra (ili ka spolja) kada stigne do krajeva i dopustite da kosa sklizne sa ploča.

7 Da biste ispravili ostatak kose ponavljajte korake od 4 do 6.

Nakon upotrebe:
1 Isključite aparat i izvucite kabl iz utičnice.
2 Postavite ga na površinu koja je otporna na toplotu dok se ne ohladi.
3 Očistite aparat i ploče za ravnanje vlažnom krpom.
4 Zaključajte ploče za ravnanje (③).
5 Odložite aparat na suvo i bezbedno mesto, bez prašine. Za odlaganje takođe možete da upotrebite petlju za kačenje (④) ili možete da odložite aparat u torbicu koja se nalazi u kompletu (⑤).

3 Garancija i servis

Ukoliko su vam potrebne informacije, npr. o zameni dodatka, ili imate problem, posetite Web lokaciju kompanije Philips na adresi www.philips.com ili se obratite centru za korisničku podršku kompanije Philips u svojoj zemlji (broj telefona ćete pronaći u međunarodnom garantnom listu). Ukoliko u vašoj zemlji ne postoji korisnička podrška kompanije Philips, obratite svom prodavcu Philips uređaja.

4 Rešavanje problema

Problem	Uzrok	Rešenje
Aparat uopšte ne radi.	Možda utičnica u koju je priključen aparat ne radi.	Proverite da li je aparat pravilno priključen. Proverite osigurač za tu utičnicu u svom domu.
	Aparat možda ne odgovara naponu na koji je priključen.	Proverite da li napon naznačen na tipskoj pločici aparata odgovara naponu lokalne električne mreže.

Українська

Вітаємо вас із покупкою та ласкаво просимо до клубу Philips! Щоб уповні скористатися підтримкою, яку пропонує Philips, зареєструйте свій виріб на веб-сайті www.philips.com/welcome.

1 Важлива інформація

Перед тим як використовувати пристрій, уважно прочитайте цей посібник користувача і зберігайте його для майбутньої довідки.
- ПОПЕРЕДЖЕННЯ. Не використовуйте цей пристрій біля води.
- У разі використання пристрою у ванній кімнаті витягуйте шнур із розетки після використання, оскільки перебування пристрою біля води становить ризик, навіть якщо пристрій вимкнено.
- ПОПЕРЕДЖЕННЯ: Не використовуйте його біля ванн, душів, басейнів або інших посудин із водою.
- Після використання завжди від'єднуйте пристрій від мережі.
- Якщо шнур живлення пошкоджено, для уникнення небезпеки його необхідно замінити, звернувшись до сервісного центру, уповноваженого Philips, або фахівців із належною кваліфікацією.
- Цим пристроєм можуть користуватися діти віком від 8 років або більше чи особи із послабленими фізичними відчуттями або розумовими здібностями, чи без належного досвіду та знань, за умови, що користування відбувається під наглядом, їм було проведено інструктаж щодо безпечного користування пристроєм та їх було повідомлено про можливі ризики. Не дозволяйте дітям бавитися пристроєм. Не дозволяйте дітям виконувати чищення та догляд без нагляду дорослих.
- Перед тим як під'єднувати пристрій до електромережі, перевірте, чи збігається напруга, вказана на ньому, із напругою у мережі.
- Не використовуйте пристрій для інших цілей, не описаних у цьому посібнику.
- Ніколи не залишайте під'єднаний пристрій без нагляду.
- Не використовуйте приладдя чи деталі інших виробників, за винятком тих, які рекомендує компанія Philips. Використання такого приладдя чи деталей призведе до втрати гарантії.
- Не накручуйте шнур живлення на пристрій.
- Перед тим як відкласти пристрій на зберігання, дайте йому охолонути.
- Будьте дуже уважними під час використання пристрою, оскільки він може сильно нагрітися. Тримайте пристрій лише за ручку та уникайте контакту зі шкірою, оскільки інші частини є гарячі.
- Завжди кладіть пристрій на підставку на жаростійкій, рівній та стійкій поверхні. Не торкайтеся гарячими нагрівальними пластинами поверхні чи інших займистих матеріалів.
- Запобігайте контакту шнура живлення із гарячими частинами пристрою.
- Тримайте увімкнений пристрій подалі від вогненебезпечних об'єктів та матеріалів.
- Ніколи не накривайте гарячий пристрій (наприклад, рушником чи одягом).
- Використовуйте пристрій лише на сухому волоссі. Не користуйтеся пристроєм, якщо у Вас мокрі руки.
- Слідкуйте, щоб нагрівальні пластини були чистими від пилу та засобів моделювання зачіски: пінки, лаку та гелю для волосся. Ніколи не користуйтеся пристроєм у поєднанні з засобами моделювання.
- Нагрівальні пластини мають покриття. Із часом це покриття може зноситися. Однак, це не впливає на роботу пристрою.
- Якщо пристрій використовується для вкладання фарбованого волосся, на нагрівальних пластинах можуть з'явитися плями. Перед тим як використовувати пристрій для вкладання штучного волосся, спершу завжди консультуйтеся з дистриб'ютором такого волосся.
- Перевірку та ремонт пристрою слід проводити виключно у сервісному центрі, уповноваженому Philips. Ремонт, виконаний особами без спеціальної кваліфікації, може спричинити дуже небезпечну ситуацію для користувача.
- Не вставляйте металеві предмети в отвори, оскільки це може призвести до ураження електричним струмом.

Електромагнітні поля (ЕМП)

Цей пристрій Philips відповідає усім чинним стандартам та правовим нормам, що стосуються впливу електромагнітних полів.

Навколишнє середовище

Виріб виготовлено з високоякісних матеріалів і компонентів, які можна переробити та використовувати повторно.
Якщо виріб містить символ перекресленого кошика на колесах, це означає, що він відповідає вимогам Директиви ЄС 2012/19/EU.
Дізнайтеся про місцеву систему розділеного збору електричних та електронних пристроїв.
Дійте згідно з місцевими законами і не утилізуйте старі вироби зі звичайними побутовими відходами. Належна утилізація старого виробу допоможе запобігти негативному впливу на навколишнє середовище та здоров'я людей.

2 Розпрямлення волосся

Підготовка волосся:
- Помийте волосся шампунем і сполосніть кондиціонером.
- Висушіть волосся, розчісуючи його щіткою.
- Нанесіть на волосся спрей для термозахисту і ретельно розчешіть його рідким гребінцем.

Порада
- Рекомендується тримати нагрівальні пластини затиснутими перед використанням.
- У разі частого використання рекомендується застосовувати засоби для захисту волосся від нагрівання.
- Використовуйте щипці лише для розпрямлення сухого волосся.

1 Вставте вилку у розетку.
2 Щоб увімкнути пристрій, посуньте перемикач «увімк./вимк.» (②) у положення I .
↳ Через 60 секунд пристрій нагріється.
3 Щоб розблокувати пристрій, посуньте замок блокування (③) донизу.
4 Розчешіть волосся і візьміть пасмо шириною не більше 5 см для розпрямлення.
Примітка. Товстіше волосся радимо поділити на більше пасом.
5 Розташуйте волосся між пластинами (①) і міцно стисніть ручки пристрою одна до одної.
6 Одним рухом пересуньте щипці по всій довжині волосся від коренів до кінчиків (макс. 5 секунд), не зупиняючись, щоб запобігти перегріванню.
- Для створення завитків, коли щипці для розпрямлення волосся наблизяться до кінчиків волосся, повільно повертайте щипці півколом досередини (або назовні), поки волосся не висковзне з пластин.

7 Для випрямлення решти волосся повторіть дії 4-6.

Після використання:
1 Вимкніть пристрій і від'єднайте його від мережі.
2 Поставте пристрій на жаростійку поверхню і дайте йому охолонути.
3 Почистіть пристрій і розпрямлюючі пластини вологою ганчіркою.
4 Заблокуйте розпрямлюючі пластини (③).
5 Зберігайте пристрій у безпечному, сухому та незапиленому місці. Пристрій можна також зберігати у футлярі з комплекту (⑤) або підвісивши його на гачок за петлю (④).

3 Гарантія та обслуговування

Якщо Вам необхідна інформація (наприклад, як замінити насадку) або у Вас виникла проблема, відвідайте веб-сторінку компанії Philips www.philips.com, або зверніться до Центру обслуговування клієнтів компанії Philips у Вашій країні (телефон можна знайти на гарантійному талоні). Якщо у Вашій країні немає Центру обслуговування клієнтів, зверніться до місцевого дилера Philips.

4 Усунення несправностей

Проблема	Причина	Вирішення
Пристрій взагалі не працює.	Можливо, не працює розетка, в яку вставлено пристрій.	Перевірте, чи пристрій підключено належним чином. Перевірте запобіжник для цієї розетки в домі.
	Можливо, пристрій не придатний для цієї напруги в мережі.	Перевірте, чи збігається напруга, вказана в табличці з даними пристрою, із напругою у мережі.