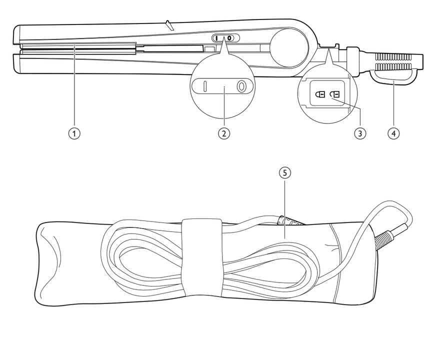

mai l'apparecchio insieme a prodotti modellanti.

- Le piastre riscaldanti sono dotate di rivestimento. Quest'ultimo è soggetto a usura nel corso del tempo. Questo, tuttavia, non compromette le prestazioni dell'apparecchio.
- Se l'apparecchio viene utilizzato su capelli tinti, le piastre riscaldanti potrebbero macchiarsi. Prima di utilizzarlo su capelli artificiali, consultare sempre il produttore.
- Per eventuali controlli o riparazioni, rivolgersi sempre a un centro servizi autorizzato da Philips. La riparazione da parte di persone non qualificate potrebbe mettere in serio pericolo l'incolumità dell'utente.
- Per evitare il rischio di scariche elettriche, non inserire oggetti metallici nelle aperture.
- Non tirare il cavo di alimentazione dopo l'uso. Scollegare sempre l'apparecchio tenendo la spina.

Campi elettromagnetici (EMF)
Questo apparecchio Philips è conforme a tutti gli standard e alle norme relativi all'esposizione ai campi elettromagnetici.

Ambiente
- Questo simbolo indica che il prodotto non può essere smaltito con i normali rifiuti domestici (2012/19/UE).
- Ci sono due situazioni in cui potete restituire gratuitamente il prodotto vecchio a un rivenditore:

1 Quando acquistate un prodotto nuovo, potete restituire un prodotto simile al rivenditore.
2 Se non acquistate un prodotto nuovo, potete restituire prodotti con dimensioni inferiori a 25 cm (lunghezza, altezza e larghezza) ai rivenditori con superficie dedicata alla vendita di prodotti elettrici ed elettronici superiore ai 400 m2.

In tutti gli altri casi, attenetevi alle normative di raccolta differenziata dei prodotti elettrici ed elettronici in vigore nel vostro paese: un corretto smaltimento consente di evitare conseguenze negative per l'ambiente e per la salute.

2 Come lisciare i capelli
Preparazione dei capelli:
- Lavare i capelli con shampoo e balsamo.
- Asciugare i capelli con il phon, aiutandosi con una spazzola.
- Applicare uno spray per la protezione dal calore sui capelli e pettinarli accuratamente con un pettine a denti larghi.

Suggerimento
- Si consiglia di mantenere le piastre riscaldanti bloccate prima di utilizzarle.
- Se la piastra viene sottoposta a un uso intensivo, si consiglia di usare prodotti di protezione dal calore prima di lisciare i capelli.
- Usare la piastra solo sui capelli asciutti.

1 Collegare la presa a una spina di alimentazione.
2 Impostare l'interruttore on/off (②) su I per accendere l'apparecchio.
↳ Dopo 60 secondi, l'apparecchio si riscalda.
3 Spostare il dispositivo di blocco (③) verso il basso per sbloccare l'apparecchio.
4 Pettinare i capelli, quindi prendere una ciocca da lisciare non più grande di 5 cm.
Nota: per i capelli più spessi, si consiglia di creare più ciocche.
5 Posizionare i capelli tra le piastre (①) e unire con forza le impugnature.
6 Far scorrere la piastra per capelli lungo i capelli con un unico movimento (max. 5 secondi) dalla radice alle punte, senza fermarsi per evitare il surriscaldamento delle piastre.
- Per capelli ondulati ruotare lentamente la piastra per capelli con movimenti semicircolari verso l'interno (o esterno) quando raggiunge le punte dei capelli finché i capelli scivolano dalla piastra.

7 Per lisciare gli altri capelli, ripetere i passaggi da 4 a 6.
Dopo l'uso:
1 Spegnere l'apparecchio e staccare la spina.
2 Posizionarlo su una superficie termoresistente fino a quando non è completamente freddo.
3 Pulire l'apparecchio e le piastre per lisciare i capelli con un panno umido.
4 Bloccare le piastre (③).
5 Riporlo in un luogo sicuro e asciutto, privo di polvere. Può anche essere appeso all'apposito gancio (④) o riposto nella custodia in dotazione (⑤).

3 Garanzia e assistenza
Per ricevere ulteriori informazioni (ad esempio, sulla sostituzione di un accessorio) o per risolvere eventuali problemi, visitare il sito Web Philips all'indirizzo www.philips.com oppure contattare il Centro Assistenza Clienti Philips di zona (il numero di telefono è riportato nell'opuscolo della garanzia). Se nel proprio paese non è presente alcun centro di assistenza clienti, rivolgersi al proprio rivenditore Philips.

4 Risoluzione dei problemi

Problema	Causa	Soluzione
L'apparecchio non funziona.	La presa di corrente utilizzata non funziona.	Verificare che l'apparecchio sia collegato all'alimentazione correttamente. Verificare il fusibile di questa presa di alimentazione di casa.
	L'apparecchio potrebbe non essere adatto per la tensione alla quale è stato collegato.	Assicurarsi che la tensione indicata sulla targhetta del modello dell'apparecchio corrisponda a quella della rete locale.

Nederlands
Gefeliciteerd met uw aankoop en welkom bij Philips! Registreer uw product op www.philips.com/welcome om optimaal gebruik te kunnen maken van de door Philips geboden ondersteuning.

1 Belangrijk
Lees deze gebruiksaanwijzing zorgvuldig door voordat u het apparaat gaat gebruiken. Bewaar de gebruiksaanwijzing om deze indien nodig te kunnen raadplegen.
- WAARSCHUWING: gebruik dit apparaat niet in de buurt van water.
- Als u het apparaat in de badkamer gebruikt, haal de stekker dan na gebruik altijd uit het stopcontact. De nabijheid van water kan gevaar opleveren, zelfs als het apparaat is uitgeschakeld.
- WAARSCHUWING: gebruik dit apparaat niet in de buurt van een bad, douche, wastafel of ander waterhoudend object.
- Haal na gebruik altijd de stekker uit het stopcontact.
- Indien het netsnoer beschadigd is, moet u het laten vervangen door Philips, een door Philips geautoriseerd servicecentrum of personen met vergelijkbare kwalificaties om gevaar te voorkomen.
- Dit apparaat kan worden gebruikt door kinderen vanaf 8 jaar en door personen met verminderde lichamelijke, zintuiglijke of geestelijke capaciteiten of weinig ervaring en kennis, mits zij toezicht of instructie hebben ontvangen aangaande veilig gebruik van het apparaat, en zij de gevaren van het gebruik begrijpen. Kinderen mogen niet met het apparaat spelen. Reiniging en onderhoud dienen niet zonder toezicht door kinderen te worden uitgevoerd.
- Controleer voordat u het apparaat aansluit of het voltage dat op het apparaat is aangegeven overeenkomt met de plaatselijke netspanning.
- Gebruik het apparaat niet voor andere doeleinden dan beschreven in deze gebruiksaanwijzing.
- Laat het apparaat nooit zonder toezicht liggen wanneer het is aangesloten op het stopcontact.
- Gebruik nooit accessoires of onderdelen van andere fabrikanten of die niet specifiek zijn aanbevolen door Philips. Als u dergelijke accessoires of onderdelen gebruikt, vervalt de garantie.
- Wikkel het netsnoer niet om het apparaat.
- Wacht met opbergen tot het apparaat is afgekoeld.
- Wees zeer voorzichtig bij gebruik van het apparaat. Het kan bijzonder heet zijn. Houd het handvat alleen vast als andere onderdelen heet zijn en vermijd contact met de huid.
- Plaats het apparaat altijd met de standaard op een hittebestendige, stabiele, vlakke ondergrond. Laat de hete verwarmingsplaten nooit in contact komen met de ondergrond of met ander brandbaar materiaal.
- Voorkom dat het netsnoer in aanraking komt met de hete delen van het apparaat.
- Houd het apparaat uit de buurt van brandbare voorwerpen en materialen als het is ingeschakeld.
- Dek het apparaat nooit af als het heet is (bijv. met een handdoek of kleding).
- Gebruik het apparaat alleen op droog haar. Bedien het apparaat niet met natte handen.
- Houd de verwarmingsplaten schoon en vrij van stof en stylingproducten zoals mousse, haarlak en gel. Gebruik het apparaat nooit in combinatie met stylingproducten.
- De verwarmingsplaten zijn voorzien van een coating. Deze laag kan in de loop der tijd langzaam wegslijten. Dit heeft echter geen invloed op de prestaties van het apparaat.
- De verwarmingsplaten van het apparaat kunnen verkleuringen vertonen bij gebruik met gekleurd haar. Raadpleeg voor gebruik met kunsthaar de distributeur.
- Breng het apparaat altijd naar een door Philips geautoriseerd servicecentrum voor onderzoek of reparatie. Reparatie door een onbevoegde persoon kan leiden tot een bijzonder gevaarlijke situatie voor de gebruiker.
- Steek geen metalen voorwerpen in de openingen, om elektrische schokken te voorkomen.
- Trek na gebruik niet aan het netsnoer. Haal het netsnoer altijd uit het stopcontact door aan de stekker te trekken.

Elektromagnetische velden (EMV)
Dit Philips-apparaat voldoet aan alle normen en voorschriften met betrekking tot blootstelling aan elektromagnetische velden.

Milieu
Dit symbool betekent dat dit product niet bij het gewone huishoudelijke afval mag worden weggegooid (2012/19/EU). Volg de geldende regels in uw land voor de gescheiden inzameling van elektrische en elektronische producten. Als u correct verwijdert, voorkomt u negatieve gevolgen voor het milieu en de volksgezondheid.

2 Uw haar ontkrullen
Voorbereiding voor uw haar:
- Was uw haar met shampoo en conditioner.
- Föhn uw haar met een borstel.
- Verzorg uw haar met een beschermende spray en kam het grondig door met een kam met grote tanden.

Tip
- Het wordt aangeraden de verwarmingsplaten te vergrendelen voor gebruik.
- Bij regelmatig gebruik wordt aangeraden hittebestendige producten te gebruiken bij het ontkrullen.
- Gebruik de straightener alleen wanneer uw haar droog is.

1 Steek de stekker in een stopcontact.
2 Zet de aan/uitschakelaar (②) op I om het apparaat in te schakelen.
↳ Na 60 seconden begint het apparaat met opwarmen.
3 Schuif de ontgrendeling (③) naar beneden om het apparaat te ontgrendelen.
4 Kam uw haar en pak een lok van maximaal 5 cm breed.
Opmerking: voor dikker haar wordt aangeraden om meer lokken te maken.
5 Plaats het haar tussen de platen (①) en knijp de handgrepen samen.
6 Begin bij de wortel en trek de straightener in één beweging langs de lok naar beneden (maximaal 5 seconden) vanaf de wortels naar de punten. Om oververhitting te voorkomen dient u tijdens deze beweging niet te stoppen.
- Om slag te creëren, roteert u de straightener langzaam in een ronddraaiende beweging naar binnen (of naar buiten). Wanneer u het einde bereikt, laat u het haar van de platen afglijden.

7 Herhaal stap 4 t/m 6 om de rest van het haar te ontkrullen.
Na gebruik:
1 Schakel het apparaat uit en haal de stekker uit het stopcontact.
2 Plaats het apparaat op een hittebestendig oppervlak tot het is afgekoeld.
3 Maak het apparaat en de ontkrulplaten schoon met een vochtige doek.
4 Vergrendel de ontkrulplaten (③).
5 Berg het apparaat op een veilige, droge en stofvrije plaats op. U kunt het apparaat ook aan het ophangoog (④) hangen of het opbergen in het bijgeleverde etui (⑤).

3 Garantie en service
Als u informatie nodig hebt (bijv. over het vervangen van een hulpstuk) of als u een probleem hebt, bezoek dan de Philips-website (www.philips.com) of neem contact op met het Philips Customer Care Centre in uw land (u vindt het telefoonnummer in het 'worldwide guarantee'-vouwblad). Als er geen Consumer Care Centre in uw land is, ga dan naar uw Philips-dealer.

4 Problemen oplossen

Probleem	Oorzaak	Oplossing
Het apparaat doet het helemaal niet.	Misschien is het stopcontact waarop het apparaat aangesloten defect.	Controleer of het apparaat juist is aangesloten. Controleer de zekering voor dit stopcontact in uw huis.
	Misschien is het apparaat niet geschikt voor de netspanning waarop het is aangesloten.	Controleer of het voltage op het typeplaatje op het apparaat overeenkomt met de plaatselijke netspanning.

Norsk
Gratulerer med kjøpet, og velkommen til Philips! Hvis du vil dra full nytte av støtten som Philips tilbyr, kan du registrere produktet ditt på www.philips.com/welcome.

1 Viktig
Les denne brukerveiledningen nøye før du bruker apparatet, og ta vare på den for senere referanse.
- ADVARSEL: Ikke bruk dette apparatet i nærheten av vann.
- Når du bruker apparatet på badet, må du koble det fra etter bruk. Nærheten til vann utgjør en risiko, selv når apparatet er slått av.
- ADVARSEL: Ikke bruk apparatet nær badekar, dusj, håndvasker eller andre elementer som inneholder vann.
- Koble alltid fra apparatet etter bruk.
- Hvis ledningen er ødelagt, må den alltid skiftes ut av Philips, et servicesenter som er godkjent av Philips, eller lignende kvalifisert personell, slik at man unngår farlige situasjoner.
- Dette apparatet kan brukes av barn over åtte år og av personer med nedsatt sanseevne eller fysisk eller psykisk funksjonsevne, eller personer med manglende erfaring eller kunnskap, dersom de får instruksjoner om sikker bruk av apparatet eller tilsyn som sikrer sikker bruk, og hvis de er klar over risikoen. Barn skal ikke leke med apparatet. Barn skal ikke utføre rengjøring eller vedlikehold uten tilsyn.
- Før du kobler til apparatet, må du kontrollere at spenningen som er angitt på apparatet, stemmer med den lokale nettspenningen.
- Ikke bruk apparatet til noe annet formål enn det som beskrives i denne veiledningen.
- Når apparatet er koblet til strømmen, må du aldri la det stå uten tilsyn.
- Ikke bruk tilbehør eller deler fra andre produsenter eller som Philips ikke spesifikt anbefaler. Hvis du bruker slikt tilbehør eller slike deler, blir garantien ugyldig.
- Ikke surr ledningen rundt apparatet.
- Vent til apparatet er avkjølt før du legger det vekk.
- Vær forsiktig når du bruker apparatet siden det kan være svært varmt. Bare hold i håndtaket ettersom andre deler er varme og ikke må tas på.
- Sett alltid apparatet i stativet på en varmebestandig, stabil og jevn overflate. De varme varmeplatene må aldri komme borti overflaten eller annet brennbart materiale.
- Unngå at strømledningen kommer i kontakt med de varme delene av apparatet.
- Hold apparatet unna brennbare gjenstander og brennbart materiale når det er slått på.
- Ikke dekk apparatet til med noe (for eksempel et håndkle eller klesplagg) når det er varmt.
- Apparatet skal bare brukes på tørt hår. Ikke bruk apparatet med våte hender.
- Hold alltid varmeplatene rene og fri for støv og stylingprodukter som skum, spray og gelé. Bruk aldri apparatet i kombinasjon med friseringsprodukter.
- Varmeplatene har et belegg. Dette belegget kan kanskje slites sakte vekk over tid. Dette påvirker ikke ytelsen til apparatet.
- Hvis apparatet brukes på farget hår, kan varmeplatene bli flekkete. Spør alltid distributøren før du bruker det på kunstig hår.
- Ta alltid med apparatet til et servicesenter som er autorisert av Philips, for undersøkelse eller reparasjon. Reparasjoner som er utført av ukvalifiserte personer, kan skape svært farlige situasjoner for brukeren.
- Ikke stikk metallgjenstander inn i åpningene. Det kan føre til elektrisk støt.
- Ikke trekk i nettledningen etter bruk. Hold alltid i støpselet når du trekker ut ledningen til apparatet.

Elektromagnetiske felt (EMF)
Dette Philipsapparatet overholder alle aktuelle standarder og forskrifter for eksponering for elektromagnetiske felt.

Miljø
Dette symbolet betyr at dette produktet ikke må avhendes i vanlig husholdningsavfall (2012/19/EU). Følg nasjonale regler for egen innsamling av elektriske og elektroniske produkter. Hvis du kaster produktet på riktig måte, bidrar du til å forhindre negative konsekvenser for helse og miljø.

2 Rette håret
Forberedelse av håret:
- Vask håret med sjampo og balsam.
- Føn håret tørt mens du bruker en børste.
- Påfør varmebeskyttende spray på håret, og gre det godt med en grovtannet kam.

Tips
- Det anbefales at varmeplatene holdes låst før bruk.
- Hvis du bruker den ofte, anbefales det at du bruker varmebeskyttende produkter under rettingen.
- Bruk rettetangen bare når håret er tørt.

1 Koble støpselet til en stikkontakt.
2 Skyv av/på-bryteren (②) til I for å slå på apparatet.
↳ Etter 60 sekunder varmes apparatet opp.
3 Skyv lukkelåsen (③) nedover for å låse opp apparatet.
4 Kam håret, og ta en del som skal rettes, som ikke er bredere enn 5 cm.
Merk: For tykkere hår foreslås det å dele inn i flere deler.
5 Plasser håret mellom retteplatene (①), og trykk håndtakene godt sammen.
6 Dra rettetangen nedover håret i én bevegelse (maks. 5 sekunder) fra rot til tupp, uten å stoppe for å unngå overoppheting.
- Hvis du vil lage vipper, roterer du sakte rettetangen en halvsirkelbevegelse innover (eller utover) når du kommer til hårtuppene, og la håret glir av platene.

7 Når du skal rette resten av håret, gjentar du trinn 4 til 6.
Etter bruk:
1 Slå apparatet av, og trekk ut støpselet fra stikkontakten.
2 Plasser det på et varmebestandig underlag til det er avkjølt.
3 Rengjør apparatet og retteplatene med en fuktig klut.
4 Lås retteplatene (③)
5 Oppbevar det på et trygt og tørt sted, uten støv. Du kan også henge det i hengeløkken (④) eller oppbevare det i vesken som følger med (⑤).

3 Garanti og service
Hvis du trenger informasjon, f.eks. om uskifting av tilbehør eller hvis det har oppstått problemer, kan du besøke våre Internett-sider på www.philips.com eller ta kontakt med Philips' kundestøtte der du bor (du finner telefonnummeret i garantiheftet). Hvis det ikke er noen forbrukerstøtte der du bor, kan du gå til den lokale Philips-forhandleren.

4 Feilsøking

Problem	Årsak	Løsning
Apparatet virker ikke i det hele tatt.	Kanskje stikkontakten som apparatet er tilkoblet, ikke fungerer.	Kontroller at apparatet er riktig koblet til. Kontroller sikringen for den aktuelle kontakten.
	Apparatet er kanskje ikke beregnet for spenningen det er koblet til.	Kontroller at spenningen som er angitt på merkeplaten, er den samme som den lokale nettspenningen.

Português
Parabéns pela compra do seu produto e bem-vindo à Philips! Para tirar o máximo partido da assistência oferecida pela Philips, registe o seu produto em: www.philips.com/welcome.

1 Importante
Leia cuidadosamente este manual do utilizador antes de utilizar o aparelho e guarde-o para consultas futuras.
- AVISO: não utilize este aparelho perto de água.
- Quando o aparelho for utilizado numa casa-de-banho, desligue-o da corrente após a utilização, uma vez que a presença de água apresenta riscos, mesmo com o aparelho desligado.
- AVISO: não utilize este aparelho perto de banheiras, chuveiros, lavatórios ou outros recipientes que contenham água.
- Desligue sempre da corrente após cada utilização.
- Se o fio estiver danificado, deve ser sempre substituído pela Philips, por um centro de assistência autorizado da Philips ou por pessoal devidamente qualificado para se evitarem situações de perigo.
- Este aparelho pode ser utilizado por crianças com idade igual ou superior a 8 anos e por pessoas com capacidades físicas, sensoriais ou mentais reduzidas, ou com falta de experiência e conhecimento, caso tenham sido supervisionadas ou lhes tenham sido dadas instruções relativas à utilização segura do aparelho e se tiverem sido alertadas para os perigos envolvidos. As crianças não podem brincar com o aparelho. A limpeza e a manutenção do utilizador não podem ser efectuadas por crianças sem supervisão.
- Antes de ligar o aparelho, certifique-se de que a tensão indicada no mesmo corresponde à tensão do local onde está a utilizá-lo.
- Não utilize o aparelho para outro fim que não o descrito neste manual.
- Nunca deixe o aparelho sem vigilância quando estiver ligado à corrente.
- Nunca utilize quaisquer acessórios ou peças de outros fabricantes ou que a Philips não tenha especificamente recomendado. Se utilizar tais acessórios ou peças, a garantia perderá a validade.
- Não enrole o fio de alimentação à volta do aparelho.
- Aguarde que o aparelho arrefeça antes de o guardar.
- Tenha muito cuidado ao utilizar o aparelho, pois este pode estar extremamente quente. Segure apenas pela pega, visto que as outras peças estão quentes, e evite o contacto com a pele.
- Coloque sempre o aparelho com o suporte numa superfície plana, estável e resistente ao calor. As placas de aquecimento quentes nunca devem tocar na superfície nem noutros materiais inflamáveis.
- Evite que o fio de alimentação entre em contacto com as partes quentes do aparelho.
- Mantenha o aparelho afastado de objectos e materiais inflamáveis quando estiver ligado.
- Nunca cubra o aparelho (p. ex., com toalhas ou roupa) quando estiver quente.
- Utilize apenas o aparelho sobre cabelos secos. Não utilize o aparelho com as mãos molhadas.
- Mantenha as placas de aquecimento limpas e sem pó e produtos de modelação para o cabelo como espuma, laca e gel. Nunca utilize o aparelho em combinação com produtos de modelação do cabelo.
- As placas de aquecimento têm um revestimento. Este revestimento poderá desgastar-se com o passar do tempo. No entanto, isto não afecta o desempenho do aparelho.
- Se o aparelho for utilizado em cabelos pintados, as placas de aquecimento podem ficar manchadas. Antes de o utilizar em cabelo artificial, consulte sempre o seu distribuidor.
- Leve sempre o aparelho a um centro de assistência autorizado da Philips para verificação ou reparação. Reparações efectuadas por pessoas não qualificadas poderiam provocar uma situação extremamente perigosa para o utilizador.
- Não introduza objectos metálicos nas aberturas para evitar choques eléctricos.
- Não puxe o cabo de alimentação após a utilização. Desligue o aparelho segurando sempre na ficha.

Campos electromagnéticos (CEM)
Este aparelho Philips cumpre todas as normas e regulamentos aplicáveis relativos à exposição a campos electromagnéticos.

Ambiente
Este símbolo significa que este produto não deve ser eliminado juntamente com os resíduos domésticos comuns (2012/19/UE). Siga as normas do seu país para a recolha selectiva de produtos eléctricos e electrónicos. A eliminação correcta ajuda a evitar consequências prejudiciais para o meio ambiente e para a saúde pública.

2 Alisar o seu cabelo
Preparação para o seu cabelo:
- Lave o cabelo com champô e aplique um amaciador.
- Seque o cabelo com um secador e uma escova.
- Aplique um produto de protecção térmica no cabelo e penteie-o cuidadosamente com um pente de dentes largos.

Dica
- Recomendamos que as placas de aquecimento sejam mantidas fechadas antes da utilização.
- Recomendamos que utilizadores frequentes utilizem produtos de protecção térmica para o alisamento.
- Utilize o alisador apenas com o cabelo seco.

1 Ligue a ficha a uma tomada de corrente eléctrica.
2 Desloque o interruptor ligar/desligar (②) para a posição I para ligar o aparelho.
↳ Após 90 segundos, o aparelho começa a aquecer.
3 Desloque o bloqueio (③) para baixo para desbloquear o aparelho.
4 Penteie o seu cabelo e faça uma madeixa inferior a 5 cm de largura para alisar.
Nota: para cabelo mais grosso, recomendamos a separação de mais madeixas.
5 Coloque o cabelo no meio das placas de alisamento (①) e aperte as pegas firmemente.
6 Deslize o alisador através do comprimento do cabelo num só movimento (máx. 5 segundos) da raiz até às pontas, sem parar para evitar o sobreaquecimento.
- Para enrolar as pontas, rode lentamente o alisador num movimento em semi-círculo para dentro (ou para fora) quando este alcançar as pontas do cabelo e deixe o cabelo deslizar para fora das placas.

7 Para alisar o resto do cabelo, repita os passos 4 a 6.
Após a utilização:
1 Desligue o aparelho e retire a ficha da corrente.
2 Coloque-o numa superfície resistente ao calor até que arrefeça.
3 Limpe o aparelho e as placas alisadoras com um pano húmido.
4 Bloqueie as placas alisadoras (③).
5 Guarde-o num local seguro e seco, sem pó. Também pode pendurá-lo pela argola de suspensão (④) ou colocá-lo dentro da bolsa fornecida (⑤).

3 Garantia e assistência
Caso necessite de informações, p. ex. sobre a substituição de um acessório, ou tenha algum problema, visite o Web site da Philips em www.philips.com ou contacte o Centro de Atendimento ao Cliente Philips do seu país (o número de telefone encontra-se o folheto de garantia mundial). Se não existir um Centro de Atendimento ao Cliente no seu país, dirija-se a um representante Philips.

4 Resolução de problemas

Problema	Causa	Solução
O aparelho não funciona.	A tomada de alimentação a que o aparelho foi ligado pode estar avariada.	Verifique se o aparelho está ligado correctamente à tomada. Verifique o fusível para esta tomada eléctrica em sua casa.
	O secador poderá não ser adequado para a voltagem ao qual está ligado.	Certifique-se de que a voltagem indicada na placa de identificação do aparelho corresponde à corrente eléctrica local.

Svenska
Gratulerar till din nya produkt och välkommen till Philips! Genom att registrera din produkt på www.philips.com/welcome kan du dra nytta av Philips support.

1 Viktigt
Läs användarhandboken noggrant innan du använder apparaten och spara den för framtida bruk.
- VARNING: Använd inte den här apparaten nära vatten.
- Om du använder apparaten i ett badrum måste du dra ut kontakten efter användning. Närhet till vatten utgör en fara, även när apparaten är avstängd.
- VARNING: Använd inte apparaten i närheten av badkar, duschar, behållare eller kärl som innehåller vatten.
- Dra alltid ut nätsladden efter användning.
- Om nätsladden är skadad måste den alltid bytas ut av Philips, ett av Philips auktoriserade serviceombud eller liknande behöriga personer för att undvika olyckor.
- Den här apparaten kan användas av barn som är 8 år och äldre och av med olika funktionshinder, eller som inte har kunskap om hur apparaten används så länge de övervakas och får instruktioner angående säker användning och förstår riskerna som medföljer. Barn ska inte leka med apparaten. Rengöring och användarunderhåll ska inte göra av barn utan vuxens tillsyn.
- Innan du ansluter apparaten kontrollerar du att spänningen som anges på apparaten motsvarar den lokala nätspänningen.
- Använd inte apparaten för något annat ändamål än vad som beskrivs i den här användarhandboken.
- Lämna aldrig apparaten obevakad när den är ansluten till elnätet.
- Använd aldrig tillbehör eller delar från andra tillverkare, eller delar som inte uttryckligen har rekommenderats av Philips. Om du använder sådana tillbehör eller delar gäller inte garantin.
- Linda inte nätsladden runt apparaten.
- Vänta tills apparaten har svalnat innan du lägger undan den.
- Var försiktig när du använder apparaten, eftersom den kan vara mycket varm. Håll endast i handtaget eftersom andra delar är varma, och undvik kontakt med huden.
- Ställ alltid apparaten i stativet på en värmetålig, stabil och plan yta. De heta värmeplattorna ska aldrig beröra ytan eller annat brännbart material.
- Undvik att nätsladden kommer i kontakt med apparatens varma delar.
- Håll apparaten borta från brandfarliga föremål och material när den är påslagen.
- Täck aldrig över apparaten med något (t.ex. en handduk) när den är varm.
- Apparaten får endast användas på torrt hår. Använd inte apparaten med våta händer.
- Håll värmeplattorna rena och fria från damm och stylingprodukter som hårskum, hårspray och hårgelé. Använd aldrig apparaten tillsammans med stylingprodukter.
- Värmeplattorna har beläggning. Beläggningen kan nötas bort efter längre tids användning. Det påverkar dock inte apparatens prestanda.
- Om du använder apparaten på färgat hår kan det bli fläckar på värmeplattorna. Innan du använder apparaten i konstgjort hår bör du rådfråga hårdistributören.
- Lämna alltid in apparaten till ett serviceombud auktoriserat av Philips för undersökning och reparation. Reparation som görs av en okvalificerad person kan innebära en ytterst riskfylld situation för användaren.
- För inte in metallföremål i öppningarna eftersom det medför risk för elektriska stötar.
- Dra inte i nätsladden efter användning. Koppla alltid från apparaten genom att hålla i kontakten.

Elektromagnetiska fält (EMF)
Den här Philips-produkten uppfyller alla tillämpliga standarder och regler gällande exponering av elektromagnetiska fält.

Miljö
Den här symbolen betyder att produkten inte ska slängas bland hushållssoporna (2012/19/EU). Följ de regler som gäller i ditt land för återvinning av elektriska och elektroniska produkter. Genom att kassera gamla produkter på rätt sätt kan du bidra till att förhindra negativ påverkan på miljö och hälsa.

2 Platta ut håret
Förberedelser:
- Tvätta håret med schampo och balsam.
- Torka håret med hårtork samtidigt som du borstar det.
- Applicera värmeskyddande spray i håret och kamma det ordentligt med en gles kam.

Tips
- Vi rekommenderar att du håller värmeplattorna låsta före användning.
- Om du använder plattången ofta rekommenderar vi att du använder värmeskyddsprodukter när du plattar håret.
- Använd plattången endast på torrt hår.

1 Sätt i kontakten i ett eluttag.
2 Starta apparaten genom att skjuta på/av-knappen (②) till I.
↳ Efter 60 sekunder värms apparaten upp.
3 Skjut öppningsspärren (③) nedåt så att apparaten låses upp.
4 Kamma håret och ta en slinga som inte är bredare än 5 cm.
Obs! Vi rekommenderar att tjockare hår delas in i fler sektioner.
5 Placera håret mellan plattorna (①) och tryck ihop handtagen ordentligt.
6 Dra plattången nedåt längs håret i en enda rörelse (max. 5 sekunder) från hårbotten mot hårtopparna utan att göra uppehåll, så håret inte överhettas.
- Om du vill skapa flikar roterar du långsamt plattången i en halvcirkelrörelse inåt (eller utåt) när den når hårtopparna och låter håret glida av plattorna.

7 Upprepa steg 4 till 6 för att platta ut resten av håret.
Efter användning:
1 Stäng av apparaten och dra ur nätsladden.
2 Placera den på en värmetålig yta tills den svalnar.
3 Rengör apparaten och plattorna med en fuktig trasa.
4 Lås plattångsplattorna (③).
5 Förvara den på en säker, torr och dammfri plats. Du kan också hänga upp den i upphängningsöglan (④) eller förvara den i det medföljande fodralet (⑤).

3 Garanti och service
Om du behöver information, t.ex. om utbyte av ett tillbehör, eller har problem kan du besöka Philips webbplats på www.philips.com eller kontakta Philips kundtjänst i ditt land (telefonnumret finns i garantibroschyren). Om det inte finns någon kundtjänst i ditt land kan du vända dig till din lokala Philips-återförsäljare.

4 Felsökning

Problem	Orsak	Lösning
Apparaten fungerar inte alls.	Uttaget som apparaten har anslutits till kanske inte är strömförande.	Kontrollera att apparaten är korrekt ansluten. Kontrollera säkringen för eluttaget.
	Apparaten är kanske inte lämplig för den nätspänning som den anslutits till.	Kontrollera att den spänning som anges på apparatens märkplåt överensstämmer med den lokala nätspänningen.

Türkçe
Bu ürünü satın aldığınız için tebrikler, Philips'e hoş geldiniz! Philips tarafından verilen destekten tam olarak yararlanabilmek için www.philips.com/welcome adresinden ürün kaydınızı yaptırın.

1 Önemli
Cihazı kullanmadan önce bu kullanım kılavuzunu dikkatle okuyun ve daha sonra yeniden başvurmak için saklayın.
- UYARI: Bu cihazı su yakınında kullanmayın.
- Yakında su bulunması, cihaz kapalı bile olsa tehlike oluşturacağından, cihazı banyoda kullandıktan sonra fişini prizden çekin.
- UYARI: Bu cihazı banyo küvetlerinin, duşların, lavaboların ve suyla dolu başka kapların yakınında çalıştırmayın.
- Kullanımdan sonra cihazın fişini mutlaka çekin.
- Cihazın elektrik kablosu hasarlıysa, bir tehlike oluşturmasını önlemek için mutlaka Philips'in yetki verdiği bir servis merkezi veya benzer şekilde yetkilendirilmiş kişiler tarafından değiştirilmesini sağlayın.
- Bu cihazın 8 yaşın üzerindeki çocuklar ve fiziksel, motor ya da zihinsel becerileri gelişmemiş veya bilgi ve tecrübe açısından eksik kişiler tarafından kullanımı sadece bu kişilerin nezaretinden sorumlu kişilerin bulunması veya güvenli kullanım talimatlarının bu kişilere sağlaması ve olası tehlikelerin anlatılması durumunda mümkündür. Çocuklar cihazla oynamamalıdır. Temizleme ve kullanıcı bakımı, nezaret edilmeyen çocuklarca yapılmamalıdır.
- Cihazı bağlamadan önce, cihaz üzerinde belirtilen gerilim değerinin yerel şebeke gerilimiyle aynı olduğundan emin olun.
- Cihazı bu kılavuzda açıklanan dışında bir amaç için kullanmayın.
- Cihaz güce bağlandığında, hiç bir zaman gözetimsiz bırakmayın.
- Başka üreticilere ait olan veya Philips tarafından özellikle tavsiye edilmeyen aksesuar ve parçaları kesinlikle kullanmayın. Bu tür aksesuar veya parça kullanırsanız, garantiniz geçerliliğini yitirir.
- Elektrik kablosunu cihazın etrafına sarmayın.
- Cihazı kaldırmadan önce soğumasını bekleyin.
- Cihaz aşırı derecede sıcak olduğundan, kullanırken çok dikkatli olun. Diğer parçalar sıcak olduğundan sadece sapından tutun ve ciltle temasını engelleyin.
- Cihazı mutlaka ısıya dayanıklı, düz bir yüzey üzerinde standına yerleştirin. Sıcak ısıtma plakaları kesinlikle yüzeyle veya diğer alev alabilir malzemelerle temas etmemelidir.
- Elektrik kablosunun cihazın ısınan bölümlerine değmesini önleyin.
- Cihazı çalışırken yanıcı maddelerden uzak tutun.
- Cihaz sıcakken üzerini havlu veya bez gibi kumaşlarla örtmeyin.
- Cihazı sadece kuru saçta kullanın. Cihazı ıslak elle çalıştırmayın.
- Isıtma plakalarını temiz tutun ve içine tozun ve krem, sprey, jöle gibi saç şekillendirme ürünlerinin girmesini önleyin. Cihazı kesinlikle şekillendirme ürünleriyle birlikte kullanmayın.
- Isıtma plakaları üzerinde kaplama bulunur. Bu kaplama zaman içinde yavaşça yıpranabilir. Ancak bu durum cihazın performansını etkilemez.
- Cihaz boyalı saçlar için kullanıldığında ısıtma plakaları lekelenebilir. Peruk üzerinde kullanmadan önce mutlaka peruk satıcısına danışın.
- Cihazı kontrol veya onarım için mutlaka yetkili bir Philips servis merkezine gönderin. Onarımın yetkili olmayan kişilerce yapılması kullanıcı için çok tehlikeli durumlara yol açabilir.
- Elektrik çarpması riski bulunduğundan açıklıklara metal cisimler sokmayın.
- Kullandıktan sonra güç kablosunu çekmeyin. Cihazı prizden çekerken mutlaka fişten tutarak çekin.

Elektromanyetik alanlar (EMF)
Bu Philips cihazı, elektromanyetik alanlara maruz kalmaya ilişkin geçerli tüm standartlara ve düzenlemelere uygundur.

Çevre
Bu simge, ürünün normal evsel atıklarla birlikte atılmaması gerektiği anlamına gelir (2012/19/EU). Elektrikli ve elektronik ürünlerin ayrı olarak toplanması ile ilgili ülkenizdeki kurallara uyun. Eski ürünlerin doğru şekilde atılması, çevre ve insan sağlığı üzerindeki olumsuz etkileri önlemeye yardımcı olur.

2 Saçınızı düzleştirin
Saçınızın hazırlanması:
- Saçınızı şampuan ve saç kremiyle yıkayın.
- Saçınıza bir fırçayla fön çekin.
- Saçınıza ısı koruyucu sprey uygulayın ve saçınızı geniş dişli bir tarak ile tarayın.

İpucu
- Kullanmadan önce ısıtma plakalarının kilitli tutulması önerilir.
- Düzleştiriciyi sık kullananların, işlem sırasında ısıya karşı koruma sağlayan ürünleri kullanması tavsiye edilir.
- Düzleştiriciyi yalnızca saçınız kuruyken kullanın.

1 Fişi elektrik prizine takın.
2 Cihazı açmak için açma/kapama düğmesini (②) I konumuna getirin.
↳ 60 saniye sonra cihaz ısınır.
3 Cihazın kilidini açmak için kapatma kilidini (③) aşağı doğru kaydırın.
4 Saçınızı tarayın ve düzleştirme için 5 cm'den geniş olmayan bir tutam alın.
Not: Kalın saçların daha fazla tutama ayrılması önerilir.
5 Saçı düzleştirme plakaları (①) arasına yerleştirin ve kolları birbirine iyice bastırın.
6 Saçın aşırı ısınmasını önlemek için düzleştiriciyi, tek bir hareketle (maks. 5 saniye) saç diplerinden uçlarına doğru kaydırın.
- Kıvrımlar oluşturmak için, düzleştirici saç uçlarına yaklaştıkça düzleştiriciyi yavaşça yarım tur içeri (veya dışarı) çevirin ve saçınızı plakaların arasında kaydırın.

7 Saçınızın kalanını düzleştirmek için 4 - 6 arası adımları tekrarlayın.
Kullanımdan sonra:
1 Cihazı kapatıp fişi prizden çekin.
2 Soğuyana kadar ısıya dayanıklı bir yüzeye yerleştirin.
3 Cihazı ve düzleştirme plakalarını nemli bir bezle temizleyin.
4 Düzleştirme plakalarını kilitleyin (③).
5 Güvenli, kuru ve tozsuz bir yerde saklayın. Ayrıca, asma kancası (④) ile asabilir veya birlikte verilen çantada (⑤) saklayabilirsiniz.

3 Garanti ve servis
Örneğin, bir aparatın değiştirilmesiyle ilgili bilgiye ihtiyacınız varsa veya bir sorunla karşılaşırsanız, lütfen www.philips.com adresindeki Philips web sitesini ziyaret edin veya ülkenizdeki Philips Müşteri Merkeziyle iletişim kurun (telefon numarasını dünya çapında garanti kitapçığında bulabilirsiniz). Ülkenizde Müşteri Merkezi yoksa, yerel Philips satıcınıza gidin.

4 Sorun giderme

Sorun	Nedeni	Çözüm
Cihaz çalışmıyor.	Cihazın takıldığı priz çalışmıyor olabilir.	Cihazın prize düzgün takıldığından emin olun. Evinizde bu prizin bağlı olduğu sigortayı kontrol edin.
	Cihaz bağlı bulunduğu voltajla uygunluk sağlamıyor olabilir.	Cihazın tip plakasında belirtilen gerilimin yerel şebeke gerilimiyle uyumlu olduğundan emin olun.

Bahasa Melayu
Tahniah atas pembelian anda dan selamat menggunakan Philips! Untuk memanfaatkan sepenuhnya daripada sokongan yang ditawarkan oleh Philips, daftar produk anda di www.philips.com/welcome.

1 Penting
Baca dan teliti manual pengguna ini sebelum anda menggunakan perkakas dan simpan untuk rujukan masa depan.
- AMARAN: Jangan gunakan perkakas ini dekat dengan air.
- Apabila anda menggunakan perkakas ini dalam bilik mandi, cabut plagnya setelah digunakan kerana kehampirannya dengan air juga adalah risiko, walaupun setelah perkakas dimatikan.
- AMARAN: Jangan gunakan perkakas ini berhampiran dengan tab mandi, pancur air, sinki atau bekas lain yang mengandungi air.
- Cabut plag perkakas setiap kali selepas digunakan.
- Jika kord sesalur kuasa rosak, ia mesti diganti oleh Philips, pusat servis yang dibenarkan oleh Philips ataupun pihak lain seumpamanya yang layak bagi mengelakkan bahaya.
- Perkakas ini boleh digunakan oleh kanak-kanak berumur 8 tahun dan ke atas dan orang yang kurang keupayaan fizikal, deria atau mental, atau kekurangan pengalaman dan pengetahuan jika mereka diberi pengawasan dan arahan berkaitan penggunaan perkakas secara selamat dan memahami bahaya yang mungkin berlaku. Kanak-kanak tidak sepatutnya bermain dengan perkakas ini. Pembersihan dan penyenggaraan oleh pengguna tidak sepatutnya dilakukan oleh kanak-kanak tanpa pengawasan.
- Sebelum anda menyambungkan perkakas ini, pastikan voltan yang dinyatakan pada perkakas selaras dengan voltan kuasa tempatan anda.
- Jangan gunakan perkakas untuk sebarang tujuan lain selain daripada yang diterangkan dalam buku panduan ini.
- Apabila perkakas telah disambungkan kepada kuasa, jangan sekali-kali dibiarkan tanpa diawasi.
- Jangan sekali-kali gunakan sebarang perkakas atau bahagian dari mana-mana pengilang atau yang tidak disyorkan secara khusus oleh Philips. Jika anda menggunakan aksesori atau bahagian yang sedemikian, jaminan anda menjadi tidak sah.
- Jangan lilit kord sesalur mengelilingi perkakas.
- Tunggu sehingga perkakas sejuk sebelum menyimpannya.
- Beri perhatian penuh semasa menggunakan perkakas kerana ia boleh menjadi sangat panas. Pegang pemegang sahaja kerana bahagian lain panas dan elakkan dari bersentuhan dengan kulit anda.
- Sentiasa letakkan perkakas dengan diriannya di atas permukaan rata yang tahan panas dan stabil . Plat pemanas yang panas ini hendaklah tidak sekali-kali menyentuh permukaan atau bahan mudah terbakar yang lain.
- Jauhkan kord sesalur kuasa dari tersentuh pada bahagian panas perkakas.
- Jauhkan perkakas daripada objek dan bahan yang mudah terbakar apabila ia dihidupkan.
- Jangan sekali-kali tutup perkakas dengan apa-apa (contohnya tuala atau kain) apabila ia panas.
- Gunakan perkakas hanya pada rambut yang kering. Jangan kendalikan perkakas dengan tangan yang basah.
- Pastikan plat pemanas sentiasa bersih dan bebas daripada habuk dan produk pendandan seperti mus, semburan dan gel. Jangan gunakan perkakas ini bersama-sama dengan produk pendandan.
- Plat pemanas mempunyai salutan. Salutan ini mungkin akan haus perlahan-lahan dari masa ke semasa. Bagaimanapun, ini tidak menjejaskan prestasi perkakas.
- Jika perkakas digunakan pada rambut yang dirawat warna, plat pemanas mungkin menjadi kotor. Sebelum menggunakannya pada rambut palsu, sentiasalah merujuk kepada pengedarnya.
- Kembalikan perkakas ke pusat servis yang dibenarkan oleh Philips setiap kali anda hendak mendapatkan pemeriksaan atau pembaikan. Pembaikan oleh orang yang tidak berkelayakan boleh menyebabkan situasi yang amat berbahaya kepada pengguna.
- Jangan masukkan objek logam ke dalam bukaan untuk mengelakkan kejutan elektrik.
- Jangan tarik kord kuasa selepas menggunakannya. Pegang plag setiap kali anda mencabut plag perkakas.

Medan elektromagnet (EMF)
Perkakas Philips mematuhi semua piawaian dan peraturan berkaitan dengan pendedahan kepada medan elektromagnet.

Alam sekitar
Simbol ini bermaksud bahawa produk ini tidak harus dibuang dengan sampah rumah biasa (2012/19/EU). Ikut peraturan negara anda untuk pengumpulan berasingan produk elektrik dan elektronik. Cara membuang yang betul akan membantu mencegah akibat negatif terhadap alam sekitar dan kesihatan manusia.

2 Meluruskan rambut anda
Penyediaan untuk rambut anda:
- Cuci rambut anda dengan syampu dan perapi.
- Tiup kering rambut anda dengan berus.
- Gunakan semburan pelindung haba pada rambut anda dan sikatnya dengan sikat bergigi jarang.

Petua
- Adalah disyorkan untuk membiarkan plat pemanas terkunci sebelum penggunaan.
- Pengguna kerap adalah disyorkan menggunakan produk pelindung haba apabila meluruskan rambut.
- Gunakan pelurus hanya apabila rambut anda kering.

1 Sambungkan plag kepada soket bekalan kuasa.
2 Luncurkan suis hidup/mati (②) ke I untuk menghidupkan perkakas.
↳ Selepas 60 saat, perkakas akan memanas.
3 Luncurkan kunci penutup (③) ke bawah untuk membuka kunci perkakas.
4 Sikat rambut anda dan ambil bahagian yang lebarnya tidak lebih daripada 5sm untuk diluruskan.
Nota: Untuk rambut yang tebal, adalah dicadangkan membahagikan lebih banyak seksyen.
5 Letakkan rambut antara plat pelurusan (①) dan tekan pemegang bersama dengan kuatnya.
6 Luncurkan pelurus sepanjang helaian rambut dalam satu gerakan (maksimum 5 saat) dari akar ke hujung, tanpa berhenti untuk mengelakkan pemanasan melampau.
- Untuk menciptakan selakan, perlahan-lahan pusingkan pelurus dalam gerakan separuh bulatan ke arah dalam (atau ke arah luar) apabila sampai ke hujung rambut dan biarkan rambut terluncur keluar daripada plat.

7 Untuk meluruskan baki rambut anda, ulangi langkah 4 hingga 6.
Selepas digunakan:
1 Matikan perkakas dan cabut plagnya.
2 Letakkannya di atas permukaan yang tahan panas sehingga ia menyejuk.
3 Bersihkan perkakas dan plat pelurus dengan kain lembap.
4 Kunci plat pelurus (③).
5 Simpan di tempat yang selamat dan kering, bebas daripada habuk. Anda boleh juga menggantungkannya dengan gelung gantung (④), atau menyimpannya di dalam kantung yang dibekalkan (⑤).

3 Jaminan dan perkhidmatan
Sekiranya anda memerlukan maklumat mengenai penggantian alat tambahan atau jika anda mempunyai masalah, sila layari laman web Philips di www.philips.com atau hubungi Pusat Layanan Pelanggan Philips di negara anda (anda boleh mendapatkan nombor telefonnya di dalam risalah jaminan serata dunia). Jika tiada Pusat Layanan Pelanggan di negara anda, pergi ke penjual Philips tempatan anda.

4 Menyelesaikan masalah

Masalah	Sebab	Penyelesaian
Alat ini tidak berfungsi langsung.	Soket kuasa yang tersambung dengan perkakas mungkin telah rosak.	Pastikan bahawa perkakas telah diplag masuk. Periksa fius soket kuasa ini di rumah anda.
	Perkakas mungkin tidak sesuai dengan voltan yang digunakan.	Pastikan voltan yang ditandakan di atas plat jenis pada perkakas berpadanan dengan kuasa voltan utama tempatan.

简体中文
感谢您的惠顾，欢迎光临飞利浦！ 为了您能充分享受飞利浦提供的支持，请在 www.philips.com/welcome 注册您的产品。

1 重要事项
使用产品之前，请仔细阅读本用户手册，并妥善保管以供日后参考。
- 警告： 请勿在靠近水的地方使用本产品。
- 本产品在浴室内使用时，使用后拔下插头，因为即使本产品开关断开后，接近水仍存在危险。
- 警告： 不要在盛水的浴缸、淋浴、洗脸盆或其他器皿附近使用本器具。
- 使用后务必拔下产品的插头。
- 如果电源线损坏，为了避免危险，必须由制造厂或其维修部或类似的专职人员来更换。
- 本产品适合由 8 岁或以上年龄的儿童以及肢体不健全、感觉或精神上有障碍或缺乏相关经验和知识的人士使用，但前提是有人对他们使用本产品进行监督或指导，以确保他们安全使用，并且让他们明白相关的危害。 不得让儿童玩耍本产品。 不要让儿童在无人监督的情况下进行清洁和保养。
- 连接产品之前，请确保产品上标示的电压与当地电源电压相符。
- 请勿将本产品用于本手册中说明以外的任何其它用途。
- 当产品连接了电源时，切勿让其无人看管。
- 切勿使用由其它制造商生产的，或未经飞利浦特别推荐的任何附件或部件。 如果使用此类附件或部件，您的保修将失效。
- 切勿将电源线缠绕在产品上。
- 待产品完全冷却后再存放。
- 由于产品会很烫，请在使用时多加注意。 只能握住手柄，因为其他部位会很烫，并且避免与皮肤接触。
- 始终将本产品放置在隔热的平稳表面上。 热加热板不得接触表面或其他可燃材料。
- 不要使电源线接触到产品的灼热部分。
- 如果产品已打开，请使产品远离易燃物体和材料。
- 当产品变热时切勿在其表面覆盖任何物品（如毛巾或衣服）。
- 产品只能用于干的头发。 切勿用湿手操作本产品。
- 保持加热板洁净无尘且未粘上定型产品（如摩丝、定型喷剂和发胶）。 切勿将本产品与定型产品结合使用。
- 加热板上涂有涂层。 此涂层可能会随着时间的推移慢慢磨损。 但是，这并不影响产品的性能。
- 将产品用于染过色的头发时，加热板可能会染上颜色。 将产品用于假发之前，务必先咨询其经销商。
- 产品只能送到飞利浦授权的服务中心检修。 由不合格人员进行修理可能将用户置于极度危险的境地。
- 切勿将金属物体插入开口中，以免触电。
- 使用后请勿拉扯电源线。 拔下产品插头时，请握紧插头。

电磁场 (EMF)
本飞利浦产品符合所有有关暴露于电磁场的适用标准和法规。

环境
此符号表示本产品不能与一般的生活垃圾一同弃置 (2012/19/EU)。 请遵循您所在的国家/地区关于分类收集电子和电气产品的规则。 正确弃置将有助于避免对环境和人类健康造成负面影响。

2 拉直头发
头发造型准备:
- 用洗发水和护发素洗净头发。
- 吹干时用梳子梳理头发。
- 在您的头发上喷洒防热喷剂，并用大齿梳彻底梳理您的头发。

提示
- 建议在使用前保持热夹板锁定。
- 建议频繁使用者在拉直头发时使用热保护产品。
- 仅在干燥头发上使用直发器。

1 将插头连接至电源插座。
2 将开/关按钮 (②) 滑至 I 打开产品。
↳ 60 秒钟后，产品将加热并可以使用。
3 向下滑动锁扣 (③) 将产品解锁。
4 梳理头发，取一绺宽度不超过 5 厘米的头发进行拉直。
注意：对于较浓密的头发，建议将头发分为更多发绺。
5 将头发放在直发夹板之间 (①)，然后用力将手柄按拢。
6 从发根至发梢，将直发器顺着头发往下拉（不要超过 5 秒钟），动作要流畅，不要停顿，以免过热灼伤头发。
- 要制作发梢造型，当直发器接触到发梢时，请将其缓慢地向内（或向外）旋转半周，以让头发从夹板上滑落。

7 要拉直头发的其余部分，重复步骤 4 至 6 即可。
使用后:
1 请关闭产品并拔下电源插头。
2 将产品置于隔热表面上，直至其冷却。
3 用湿布清洁本产品和直发夹板。
4 锁定直发夹板 (③)。
5 将产品存放在安全、干燥、清洁的位置。 您也可以使用挂环 (④) 将产品挂起，或将其存放在随附的软袋 (⑤) 中。

3 保修与服务
如果您需要了解信息（如更换附件的相关信息）或有任何疑问，请访问飞利浦网站 www.philips.com。您也可以与您所在地的飞利浦客户服务中心联系（可从保修卡中找到其电话号码）。 如果您所在的国家/地区没有 Philips 客户服务中心，请向当地的 Philips 经销商求助。

4 故障排除

问题	原因	解决方法
产品完全无法工作。	产品所连接的电源插座可能已损坏。	检查设备已正确插入。检查您家中电源插座的保险丝。
	产品连接的电源电压可能与产品电压不符。	确保产品型号铭牌上标示的电压与当地电源电压相符。

العربية
تهانينا لقيامك بعملية الشراء، وأهلاً بك في Philips! للاستفادة الكاملة من الدعم الذي تقدمه Philips، قم بتسجيل المنتج في www.philips.com/welcome.

1 هام
اقرأ دليل المستخدم هذا بعناية قبل استخدام الجهاز، واحتفظ به للرجوع إليها مستقبلاً.
- تحذير: لا تستخدم هذا الجهاز بالقرب من الماء
- عند استخدام الجهاز في الحمام، افصل الطاقة عنه مباشرةً بعد استخدامه إذ إن قربه من الماء يشكل خطراً حتى عندما يكون متوقفاً عن التشغيل.
- تحذير: لا تستخدم هذا الجهاز بالقرب من حوض الاستحمام، أو مِرشّة الاغتسال، أو المِغسلة أو أي أوعية أخرى تحتوي على ماء.
- قم دائماً بفصل الطاقة عن الجهاز بعد الاستخدام.
- إذا كان سلك الطاقة الرئيسي تالفاً، فيجب استبداله من قبل Philips أو مركز خدمة مخوَّل من قبل Philips أو أشخاص مؤهلين لتجنب أي خطر.
- يمكن للأطفال الذين يبلغون 8 أعوام وما فوق استخدام هذا الجهاز فضلاً عن الأشخاص الذين يعانون نقصاً في القدرات الجسدية أو الحسية أو العقلية أو أولئك الذين تنقصهم الخبرة أو المعرفة، في حال تم الإشراف عليهم أو إعطاؤهم إرشادات تتعلق باستخدام الجهاز بطريقة آمنة وفهم المخاطر المرتبطة به. يمنع الأطفال باللعب بالجهاز. لا يجب على الأطفال القيام بالتنظيف أو أعمال الصيانة من دون مراقبة.
- قبل توصيل الجهاز، تأكد أن الفولتية المشار إليها على الجهاز تتوافق مع الفولتية المحلية.
- لا تستخدم الجهاز لأي غرض آخر غير المبين في هذا الدليل.
- عند توصيل الجهاز بمقبس الطاقة، لا تتركه أبداً من دون مراقبة.
- لا تستخدم أبداً أي ملحقات أو أجزاء من أي شركة مصنعة أخرى أو لا توصي بها Philips على وجه الخصوص. قد يؤدي استخدام ملحقات أو أجزاء من هذا النوع إلى إبطال الضمان.
- لا تقم بلف سلك الطاقة الرئيسي حول الجهاز.
- انتظر حتى يبرد الجهاز قبل أن تحفظه.
- انتبه بشدة عند استخدام الجهاز إذ يمكن أن يكون ساخنًا جدًا. أمسك المقبض فقط إذ ستكون الأجزاء الأخرى ساخنة وتجنب ملامسة البشرة.
- ضع الجهاز دائماً مع الحامل على مساحة مسطحة وثابتة ومقاومة للسخونة. لا يجب إطلاقاً أن يلامس لوحَي التسخين الساخنَين السطح أو أي مواد أخرى قابلة للاشتعال.
- تجنّب ملامسة سلك الطاقة الرئيسي لأجزاء الجهاز الساخنة.
- أبقِ الجهاز بعيداً عن الأجسام والمواد القابلة للاشتعال عندما يكون قيد التشغيل.
- لا تعمد إطلاقاً إلى تغطية الجهاز بأي شيء (منشفة أو قطعة قماش مثلاً) عندما يكون ساخناً.
- استخدم الجهاز على الشعر الجاف فقط. لا تقم بتشغيل الجهاز ويديك رطبتين.
- حافظ على نظافة لوحَي التسخين وخلوّهما من الغبار ومنتجات تسريح الشعر مثل رغوة الموس ورذاذ الشعر والجل. لا تستخدم الجهاز أبداً مع أي منتجات لتسريح الشعر.
- إن لوحَي التسخين مغطيان بطبقة من الطلاء. قد يزول هذا الطلاء شيئًا فشيئًا مع الوقت. لكن هذا لا يؤثر ذلك في أداء الجهاز.
- قد يؤدي استخدام الجهاز على الشعر المصبوغ إلى ظهور بقع على لوحَي التسخين. استشر دائماً موزع المنتج قبل استخدامه على الشعر الصناعي.
- قم بإعادة الجهاز دائماً إلى مركز خدمة مخوّل من قبل Philips لفحصه أو تصليحه. قد يؤدي إصلاحه من قبل أشخاص غير مؤهلين إلى تعرض المستخدم لحالات شديدة الخطورة.
- لا تدخل أي أجسام معدنية في الفتحات لتجنب حدوث صدمة كهربائية.
- لا تسحبي السلك بعد الاستخدام. امسكي بالمأخذ دائمًا لفصل الطاقة عن الجهاز.

الحقول الكهرومغناطيسية (EMF)
يتوافق جهاز Philips هذا مع كافة المعايير والأنظمة المطبقة المتعلقة بالتعرض للحقول الكهرومغناطيسية.

البيئة
يشير هذا الرمز إلى أنه يجب عدم التخلص من هذا المنتج مع النفايات المنزلية العادية (الإرشاد الأوروبي EU/2012/19). اتبع القوانين السارية في بلدك للتجميع المنفصل للمنتجات الإلكترونية والكهربائية. يساعد التخلص من المنتجات بالطريقة الصحيحة في حماية البيئة وصحة الأفراد من التبعات السلبية.

2 تمليس شعرك
تهيئة الشعر:
- اغسل الشعر بشامبو وبلسم.
- جفّف شعرك بواسطة مجفف الشعر باستخدام فرشاة.
- استخدم رذاذًا لوقاية الشعر من الحرارة ومشطه جيدًا بواسطة مشط عريض الأسنان.

تلميح
- يوصى بإبقاء لوحَي التسخين مقفلين قبل الاستخدام.
- يُنصح المستخدمون المعتادون باستخدام رذاذًا لوقاية الشعر من الحرارة أثناء التمليس.
- استخدم جهاز التمليس حين يكون شعرك جافًا فقط.

1 قم بتوصيل مأخذ التوصيل بمقبس وحدة تزويد بالطاقة.
2 اسحب مفتاح التشغيل/إيقاف التشغيل (②) إلى I لتشغيل الجهاز.
↳ بعد 60 ثانية، يسخن الجهاز.
3 اسحب قفل الإغلاق (③) لأسفل لإلغاء قفل الجهاز.
4 مشّط شعرك وخذ خصلةً لتمليسها لا يزيد عرضها عن 5 سم.
ملاحظة: بالنسبة إلى الشعر الأسمك، يوصى بالقيام بالمزيد من الخصل.
5 ضع الشعر بين لوحَي التمليس (①) واضغط المقبضين على بعضهما بإحكام.
6 اسحب جهاز التمليس على طول الشعر بحركة واحدة (لمدة أقصاها 5 ثوان) من الجذور إلى الأطراف من دون توقف لتجنب فرط الإحماء.
- لتسريح الشعر بسرعة، قم بتدوير جهاز التمليس ببطء بشكل نصف دائري نحو الداخل (أو نحو الخارج) عند الوصول إلى أطراف الشعر ودع الشعر ينزلق عن اللوحين.

7 لتمليس بقية الشعر، كرر الخطوات من 4 إلى 6.
بعد الاستخدام:
1 قم بإيقاف تشغيل الجهاز وبفصل الطاقة عنه.
2 ضعه على سطح مقاوم للسخونة حتى يبرد.
3 اعمد إلى تنظيف الجهاز ولوحَي التمليس بواسطة قطعة قماش رطبة.
4 أقفل لوحَي التمليس (③).
5 احفظ الجهاز في مكان آمن وجاف، وخالٍ من الغبار. كما يمكنك أيضاً تعليقه بواسطة حلقة التعليق (④) أو تخزينه في الحقيبة المزودة (⑤).

3 الضمان والخدمة
إذا احتجت إلى معلومات أو مثلاً إلى استبدال ملحق أو إذا واجهتك أي مشكلة، فيرجى زيارة موقع Philips على ويب www.philips.com أو الاتصال بمركز خدمة المستهلك التابع لـ Philips في بلدك (يمكنك إيجاد رقم الهاتف في نشرة الضمان العالمية). في حال عدم وجود مركز خدمة للمستهلك في بلدك، يرجى زيارة موزع منتجات Philips المحلي.

4 استكشاف الأخطاء وإصلاحها

المشكلة	السبب	الحل
لا يعمل الجهاز أبداً.	قد يكون مقبس الطاقة الذي تم توصيل الجهاز به معطّلاً.	تأكد من توصيل الجهاز بالطاقة بشكل صحيح. تحقّق من توافق الصهيرة مع مقبس الطاقة هذا في منزلك.
	قد لا يتوافق الجهاز مع فولتية سلك الطاقة.	تأكد من أن الفولتية المشار إليها على لوح الجهاز تتوافق مع فولتية سلك الطاقة المحلية.

العربية
تهانينا لقيامك بعملية الشراء، وأهلاً بك في Philips! للاستفادة الكاملة من الدعم الذي تقدمه Philips، قم بتسجيل المنتج في www.philips.com/welcome.

1 هام
اقرأ دليل المستخدم هذا بعناية قبل استخدام الجهاز، واحتفظ به للرجوع إليها مستقبلاً.
- تحذير: لا تستخدم هذا الجهاز بالقرب من الماء
- عند استخدام الجهاز في الحمام، افصل الطاقة عنه مباشرةً بعد استخدامه إذ إن قربه من الماء يشكل خطراً حتى عندما يكون متوقفاً عن التشغيل.
- تحذير: لا تستخدم هذا الجهاز بالقرب من حوض الاستحمام، أو مِرشّة الاغتسال، أو المِغسلة أو أي أوعية أخرى تحتوي على ماء.
- قم دائماً بفصل الطاقة عن الجهاز بعد الاستخدام.
- إذا كان سلك الطاقة الرئيسي تالفاً، فيجب استبداله من قبل Philips أو مركز خدمة مخوَّل من قبل Philips أو أشخاص مؤهلين لتجنب أي خطر.
- يمكن للأطفال الذين يبلغون 8 أعوام وما فوق استخدام هذا الجهاز فضلاً عن الأشخاص الذين يعانون نقصاً في القدرات الجسدية أو الحسية أو العقلية أو أولئك الذين تنقصهم الخبرة أو المعرفة، في حال تم الإشراف عليهم أو إعطاؤهم إرشادات تتعلق باستخدام الجهاز بطريقة آمنة وفهم المخاطر المرتبطة به. يمنع الأطفال باللعب بالجهاز. لا يجب على الأطفال القيام بالتنظيف أو أعمال الصيانة من دون مراقبة.
- قبل توصيل الجهاز، تأكد أن الفولتية المشار إليها على الجهاز تتوافق مع الفولتية المحلية.
- لا تستخدم الجهاز لأي غرض آخر غير المبين في هذا الدليل.
- عند توصيل الجهاز بمقبس الطاقة، لا تتركه أبداً من دون مراقبة.
- لا تستخدم أبداً أي ملحقات أو أجزاء من أي شركة مصنعة أخرى أو لا توصي بها Philips على وجه الخصوص. قد يؤدي استخدام ملحقات أو أجزاء من هذا النوع إلى إبطال الضمان.
- لا تقم بلف سلك الطاقة الرئيسي حول الجهاز.
- انتظر حتى يبرد الجهاز قبل أن تحفظه.
- انتبه بشدة عند استخدام الجهاز إذ يمكن أن يكون ساخنًا جدًا. أمسك المقبض فقط إذ ستكون الأجزاء الأخرى ساخنة وتجنب ملامسة البشرة.
- ضع الجهاز دائماً مع الحامل على مساحة مسطحة وثابتة ومقاومة للسخونة. لا يجب إطلاقاً أن يلامس لوحَي التسخين الساخنَين السطح أو أي مواد أخرى قابلة للاشتعال.
- تجنّب ملامسة سلك الطاقة الرئيسي لأجزاء الجهاز الساخنة.
- أبقِ الجهاز بعيداً عن الأجسام والمواد القابلة للاشتعال عندما يكون قيد التشغيل.
- لا تعمد إطلاقاً إلى تغطية الجهاز بأي شيء (منشفة أو قطعة قماش مثلاً) عندما يكون ساخناً.
- استخدم الجهاز على الشعر الجاف فقط. لا تقم بتشغيل الجهاز ويديك رطبتين.
- حافظ على نظافة لوحَي التسخين وخلوّهما من الغبار ومنتجات تسريح الشعر مثل رغوة الموس ورذاذ الشعر والجل. لا تستخدم الجهاز أبداً مع أي منتجات لتسريح الشعر.
- إن لوحَي التسخين مغطيان بطبقة من الطلاء. قد يزول هذا الطلاء شيئًا فشيئًا مع الوقت. لكن هذا لا يؤثر ذلك في أداء الجهاز.
- قد يؤدي استخدام الجهاز على الشعر المصبوغ إلى ظهور بقع على لوحَي التسخين. استشر دائماً موزع المنتج قبل استخدامه على الشعر الصناعي.
- قم بإعادة الجهاز دائماً إلى مركز خدمة مخوّل من قبل Philips لفحصه أو تصليحه. قد يؤدي إصلاحه من قبل أشخاص غير مؤهلين إلى تعرض المستخدم لحالات شديدة الخطورة.
- لا تدخل أي أجسام معدنية في الفتحات لتجنب حدوث صدمة كهربائية.

- بعد از استفاده دوشاخه برق را با یک دست از پریز نکشید. ابتدا پریز را با دست نگهدارید و سپس دوشاخه را بیرون بیاورید.

ميدان الكترومغناطيسى (EMF)
اين دستگاه Philips با كليه قوانين و استانداردهاى كاربردپذير ميدان هاى الكترومغناطيسى مطابقت دارد.

محيط زيست
اين علامت نشان ميدهد كه محصول نبايد با زبالههاى معمولى خانگى دور انداخته شود (EU/19/2012). در اين خصوص بر طبق قوانين كشور خود نسبت به جمعآورى محصولات الكتريكى و الكترونيكى اقدام نماييد. دور انداختن صحيح، از تاثيرات منفى بر روى محيط زيست و سلامت انسان جلوگيرى مى كند.

2 تمليس شعرك
تهيئة الشعر:
- اغسل الشعر بشامبو وبلسم.
- جفّف شعرك بواسطة مجفف الشعر باستخدام فرشاة.
- استخدم رذاذًا لوقاية الشعر من الحرارة ومشطه جيدًا بواسطة مشط عريض الأسنان.

تلميح
- يوصى بإبقاء لوحَي التسخين مقفلين قبل الاستخدام.
- يُنصح المستخدمون المعتادون باستخدام رذاذًا لوقاية الشعر من الحرارة أثناء التمليس.
- استخدم جهاز التمليس حين يكون شعرك جافًا فقط.

1 قم بتوصيل مأخذ التوصيل بمقبس وحدة تزويد بالطاقة.
2 اسحب مفتاح التشغيل/إيقاف التشغيل (②) إلى I لتشغيل الجهاز.
↳ بعد 60 ثانية، يسخن الجهاز.
3 اسحب قفل الإغلاق (③) لأسفل لإلغاء قفل الجهاز.
4 مشّط شعرك وخذ خصلةً لتمليسها لا يزيد عرضها عن 5 سم.
ملاحظة: بالنسبة إلى الشعر الأسمك، يوصى بالقيام بالمزيد من الخصل.
5 ضع الشعر بين لوحَي التمليس (①) واضغط المقبضين على بعضهما بإحكام.
6 اسحب جهاز التمليس على طول الشعر بحركة واحدة (لمدة أقصاها 5 ثوان) من الجذور إلى الأطراف من دون توقف لتجنب فرط الإحماء.
- لتسريح الشعر بسرعة، قم بتدوير جهاز التمليس ببطء بشكل نصف دائري نحو الداخل (أو نحو الخارج) عند الوصول إلى أطراف الشعر ودع الشعر ينزلق عن اللوحين.

7 لتمليس بقية الشعر، كرر الخطوات من 4 إلى 6.
بعد الاستخدام:
1 قم بإيقاف تشغيل الجهاز وبفصل الطاقة عنه.
2 ضعه على سطح مقاوم للسخونة حتى يبرد.
3 اعمد إلى تنظيف الجهاز ولوحَي التمليس بواسطة قطعة قماش رطبة.
4 أقفل لوحَي التمليس (③).
5 احفظ الجهاز في مكان آمن وجاف، وخالٍ من الغبار. كما يمكنك أيضاً تعليقه بواسطة حلقة التعليق (④) أو تخزينه في الحقيبة المزودة (⑤).

3 الضمان والخدمة
إذا احتجت إلى معلومات أو مثلاً إلى استبدال ملحق أو إذا واجهتك أي مشكلة، فيرجى زيارة موقع Philips على ويب www.philips.com أو الاتصال بمركز خدمة المستهلك التابع لـ Philips في بلدك (يمكنك إيجاد رقم الهاتف في نشرة الضمان العالمية). في حال عدم وجود مركز خدمة للمستهلك في بلدك، يرجى زيارة موزع منتجات Philips المحلي.

4 استكشاف الأخطاء وإصلاحها

المشكلة	السبب	الحل
لا يعمل الجهاز أبداً.	قد يكون مقبس الطاقة الذي تم توصيل الجهاز به معطّلاً.	تأكد من توصيل الجهاز بالطاقة بشكل صحيح. تحقّق من توافق الصهيرة مع مقبس الطاقة هذا في منزلك.
	قد لا يتوافق الجهاز مع فولتية سلك الطاقة.	تأكد من أن الفولتية المشار إليها على لوح الجهاز تتوافق مع فولتية سلك الطاقة المحلية.