Register your product and get support at
www.philips.com/welcome

HP8251
HP8250

EN User manual
DA Brugervejledning
DE Benutzerhandbuch
EL Εγχειρίδιο χρήσης
ES Manual del usuario
FI Käyttöopas
FR Mode d'emploi
IT Manuale utente
NL Gebruiksaanwijzing
NO Brukerhåndbok
PT Manual do utilizador
SV Användarhandbok
TR Kullanım kılavuzu
دليل المستخدم AR
راهنمای کاربر FA

PHILIPS

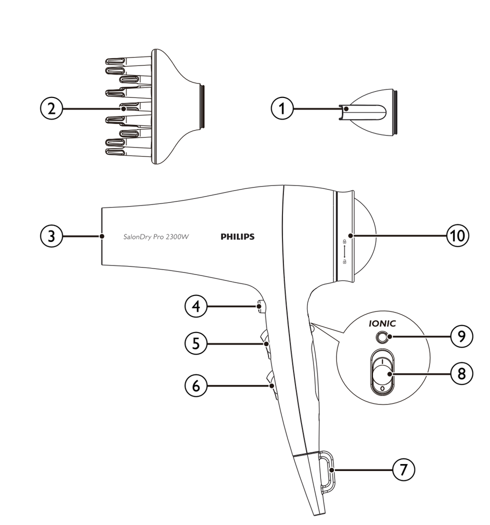

Specifications are subject to change without notice
© 2015 Koninklijke Philips N.V.
All rights reserved.

3140 035 21154

English

Congratulations on your purchase, and welcome to Philips! To fully benefit from the support that Philips offers, register your product at www.philips.com/welcome.

1 Important

Read this user manual carefully before you use the appliance and keep it for future reference.

- WARNING: Do not use this appliance near water.
- When the appliance is used in a bathroom, unplug it after use since the proximity of water presents a risk, even when the appliance is switched off.
- WARNING: Do not use this appliance near bathtubs, showers, basins or other vessels containing water.
- Always unplug the appliance after use.
- If the appliance overheats, it switches off automatically. Unplug the appliance and let it cool down for a few minutes. Before you switch the appliance on again, check the grilles to make sure they are not blocked by fluff, hair, etc.
- If the mains cord is damaged, you must have it replaced by Philips, a service centre authorised by Philips or similarly qualified persons in order to avoid a hazard.
- This appliance can be used by children aged from 8 years and above and persons with reduced physical, sensory or mental capabilities or lack of experience and knowledge if they have been given supervision or instruction concerning use of the appliance in a safe way and understand the hazards involved. Children shall not play with the appliance. Cleaning and user maintenance shall not be made by children without supervision.
- For additional protection, we advise you to install a residual current device (RCD) in the electrical circuit that supplies the bathroom. This RCD must have a rated residual operating current not higher than 30mA. Ask your installer for advice.
- Do not insert metal objects into the air grilles to avoid electric shock.
- Never block the air grilles.
- Before you connect the appliance, ensure that the voltage indicated on the appliance corresponds to the local power voltage.
- Do not use the appliance for any other purpose than described in this manual.
- Do not use the appliance on artificial hair.
- When the appliance is connected to the power, never leave it unattended.
- Never use any accessories or parts from other manufacturers or that Philips does not specifically recommend. If you use such accessories or parts, your guarantee becomes invalid.
- Do not wind the mains cord round the appliance.
- Wait until the appliance has cooled down before you store it.
- Do not pull on the power cord after using. Always unplug the appliance by holding the plug.

Electromagnetic fields (EMF)

This Philips appliance complies with all applicable standards and regulations regarding exposure to electromagnetic fields.

Environment

This symbol means that this product shall not be disposed of with normal household waste (2012/19/EU). Follow your country's rules for the separate collection of electrical and electronic products. Correct disposal helps prevent negative consequences for the environment and human health.

2 Dry your hair

For HP8251 only: A styling round brush is supplied.

1 Connect the plug to a power supply socket.
- For precise drying, attach the concentrator (①) onto the hairdryer (③).
- To enhance volume for curls and bouncy style, attach the diffuser (②) onto the hairdryer (③).
- To disconnect the attachment, pull it off the hairdryer.

2 Adjust the temperature switch (⑤) to ≀≀ for hot airflow for fast drying, ≀ for warm airflow for drying short hair or styling hair, or ● for cool airflow to set your style. Press the Cool Shot button ❄ (④) for cool airflow to fix your style.

3 Adjust the airflow switch (⑥) to I for gentle airflow, II for strong airflow, or O to switch off.

- To turn the ion function on or off, adjust the ion slide switch to | or O (⑧). The function provides additional shine and reduces frizz. It is particularly suitable for dry and almost-dry hair.
  - ↳ If the function is on, the ion indicator (⑨) lights up.
  - ↳ When the function is on, a special odor may be smelt. It is normal and caused by the ions which are generated.
- **With the diffuser**: To add volume at the root, insert the pins into your hair and make rotating movements.
  - ↳ For long hair, spread out sections of hair on top of the diffuser or comb the hair downwards with the pins.
  - ↳ To fix the style for curly or wavy hair, hold the diffuser at a distance of 10-15cm to let it dry gradually.

After use:

1 Switch off the appliance and unplug it.
2 Place it on a heat-resistant surface until it cools down.
3 Take the air inlet grille (⑩) off the appliance to remove hair and dust.
4 Clean the appliance by damp cloth.
5 Keep it in a safe and dry place, free of dust. You can also hang it with the hanging loop (⑦).

3 Guarantee and service

If you need information or if you have a problem, please visit the Philips website at www.philips.com or contact the Philips Customer Care Centre in your country (you find its phone number in the worldwide guarantee leaflet). If there is no Consumer Care Centre in your country, go to your local Philips dealer.

Dansk

Tillykke med dit køb, og velkommen til Philips! Hvis du vil have fuldt udbytte af den support, som Philips tilbyder, kan du registrere dit produkt på www.philips.com/welcome.

1 Vigtigt

Læs denne brugervejledning grundigt, før du tager apparatet i brug, og opbevar den til senere brug.

- ADVARSEL: Anvend ikke dette apparat i nærheden af vand.
- Hvis du anvender apparatet i badeværelset, skal du trække stikket ud efter brug, da vand udgør en risiko, selvom apparatet er slukket.
- ADVARSEL: Brug ikke dette apparat i nærheden af badekar, brusekabiner, kummer eller andre kar, der indeholder vand.
- Tag altid stikket ud, efter du har brugt apparatet.
- Hvis apparatet bliver overophedet, slukker det automatisk. Tag stikket ud af stikkontakten, og lad apparatet afkøle i et par minutter. Før du tænder apparatet igen, skal du kontrollere gitrene for at sikre, at de ikke er blokeret af fnug, hår osv.
- Hvis netledningen beskadiges, må den kun udskiftes af Philips, et autoriseret Philips-serviceværksted eller en tilsvarende kvalificeret fagmand for at undgå enhver risiko.
- Dette apparat kan bruges af børn fra 8 år og opefter og personer med reducerede fysiske, sensoriske eller mentale evner eller manglende erfaring og viden, hvis de er blevet instrueret i sikker brug af apparatet og forstår de medfølgende risici. Lad ikke børn lege med apparatet. Rengøring og vedligeholdelse må ikke foretages af børn uden opsyn.
- Som en ekstra sikkerhedsforanstaltning anbefales det, at installationen til badeværelset er forsynet med et HFI-relæ, der ikke overstiger 30mA. Kontakt eventuelt en el-installatør.
- Stik aldrig metalgenstande ind i luftgitrene, da dette kan give elektrisk stød.
- Blokér aldrig luftgitrene.
- Før du tilslutter apparatet, skal du sikre dig, at den spænding, der er angivet på apparatet, svarer til den lokale spænding.
- Brug ikke apparatet til andre formål end dem, der er beskrevet i vejledningen.
- Brug ikke apparatet på kunstigt hår.
- Hold konstant opsyn med apparatet, når det er sluttet til stikkontakten.
- Brug aldrig tilbehør eller dele fra andre fabrikanter eller tilbehør/dele, som ikke specifikt er anbefalet af Philips. Hvis du anvender en sådan type tilbehør eller dele, annulleres garantien.
- Du må ikke sno ledningen rundt om apparatet.
- Læg aldrig apparatet væk, før det er helt afkølet.
- Træk ikke i netledningen efter brug. Tag altid stikket ud af stikkontakten ved at holde fast i stikket.

Elektromagnetiske felter (EMF)

Dette Philips-apparat overholder alle branchens gældende standarder og regler angående eksponering for elektromagnetiske felter.

Miljø

Dette symbol betyder, at dette produkt ikke må bortskaffes sammen med almindeligt husholdningsaffald (2012/19/EU). Følg dit lands regler for særskilt indsamling af elektriske og elektroniske produkter. Korrekt bortskaffelse er med til at forhindre negativ påvirkning af miljøet og menneskers helbred.

2 Tør dit hår

Kun HP8251: En rund styling-børste medfølger.

1 Sæt stikket i stikkontakten.
- Ønsker du præcis tørring, skal du sætte koncentratoren (①) på hårtørreren(③).
- For at opnå mere volumen til krøller og fyldige frisurer skal du sætte diffuseren (②) på hårtørreren (③).
- Tilbehøret tages af ved at trække det af apparatet.

2 Indstil temperaturknappen (⑤) til ≀≀ for meget varm luftstrøm til hurtig tørring, ≀ for varm luftstrøm til tørring af kort hår eller til at sætte hår eller ● for kølig luftstrøm til at sætte frisuren. Tryk på ❄ koldluftsknappen (④) for kølig luftstrøm til at sætte frisuren.

3 Indstil knappen til luftstrøm (⑥) til I for moderat luftstrøm, II for kraftig luftstrøm, eller O for at slukke.

- Slå ion-funktionen til eller fra ved at sætte ion-skydekontakten til | eller O (⑧). Funktionen giver yderligere glans og reducerer krusning. Den er særligt egnet til tørt eller næsten tørt hår.
  - ↳ Hvis funktionen er slået til, tændes ion-indikatoren (⑨).
  - ↳ Når funktionen er slået til, giver det en særlig lugt. Dette er normalt og forårsages af de ioner, der genereres.
- **Med diffuser**: Hvis du vil give håret fylde helt inde fra hovedbunden, skal du sætte diffuseren ind i håret og lave roterende bevægelser.
  - ↳ Ved tørring af langt hår kan håret spredes ud over diffuseren, eller du kan frisere håret nedad med diffuserens "tænder".
  - ↳ For at sætte en frisure i krøllet eller bølget hår skal du holde diffuseren 10 - 15 cm fra hovedet og tørre håret gradvist.

Efter brug:

1 Sluk for apparatet, og tag stikket ud af stikkontakten.
2 Placer det på en overflade, der kan modstå varme, mens det køler ned.
3 Tag luftindtagsgitteret (⑩) af apparatet for at fjerne hår og støv.
4 Rengør apparatet med en fugtig klud.
5 Opbevar det på et sikkert og tørt sted, der er frit for støv. Du kan også hænge den op i ophængningsøjet (⑦).

3 Garanti og service

Hvis du har behov for oplysninger eller har et problem, kan du besøge Philips' websted på www.philips.com eller kontakte Philips Kundecenter i dit land (telefonnummeret findes i folderen "World-Wide Guarantee"). Hvis der ikke findes et kundecenter i dit land, bedes du kontakte din lokale Philips-forhandler.

Deutsch

Herzlichen Glückwunsch zu Ihrem Kauf und willkommen bei Philips! Um das Kundendienstangebot von Philips vollständig nutzen zu können, sollten Sie Ihr Produkt unter www.philips.com/welcome registrieren.

1 Wichtig

Lesen Sie vor Gebrauch des Geräts das Benutzerhandbuch sorgfältig durch, und bewahren Sie es für die Zukunft auf.

- WARNUNG: Verwenden Sie das Gerät nicht in der Nähe von Wasser.
- Wenn das Gerät in einem Badezimmer verwendet wird, trennen Sie es nach dem Gebrauch von der Stromversorgung. Die Nähe zum Wasser stellt ein Risiko dar, sogar wenn das Gerät abgeschaltet ist.
- WARNUNG: Verwenden Sie das Gerät nicht in der Nähe von Badewannen, Duschen, Waschbecken oder sonstigen Behältern mit Wasser.
- Ziehen Sie nach jedem Gebrauch den Netzstecker aus der Steckdose.
- Bei Überhitzung wird das Gerät automatisch ausgeschaltet. Ziehen Sie den Stecker aus der Steckdose, und lassen Sie das Gerät einige Minuten lang abkühlen. Vergewissern Sie sich vor dem erneuten Einschalten, dass keine Flusen, Haare usw. die Gebläseöffnung blockieren.
- Um Gefährdungen zu vermeiden, darf ein defektes Netzkabel nur von einem Philips Service-Center, einer von Philips autorisierten Werkstatt oder einer ähnlich qualifizierten Person durch ein Original-Ersatzkabel ersetzt werden.
- Dieses Gerät kann von Kindern ab 8 Jahren und Personen mit verringerten physischen, sensorischen oder psychischen Fähigkeiten oder Mangel an Erfahrung und Kenntnis verwendet werden, wenn sie bei der Verwendung beaufsichtigt wurden oder Anweisung zum sicheren Gebrauch des Geräts erhalten und die Gefahren verstanden haben. Kinder dürfen nicht mit dem Gerät spielen. Die Reinigung und Wartung darf nicht von Kindern ohne Aufsicht durchgeführt werden.
- Der Einbau einer Fehlerstromschutzeinrichtung in dem Stromkreis, der das Badezimmer versorgt, bietet zusätzlichen Schutz. Dieses Gerät muss über einen Nennauslösestrom von maximal 30 mA verfügen. Bei Fragen wenden Sie sich an Ihren Installateur.
- Führen Sie keine Metallgegenstände in die Lufteinlass- oder Gebläseöffnung ein, da dies zu Stromschlägen führen kann.
- Halten Sie Lufteinlassgitter und Gebläseöffnung immer frei.
- Bevor Sie das Gerät an eine Steckdose anschließen, überprüfen Sie, ob die auf dem Gerät angegebene Spannung mit der Netzspannung vor Ort übereinstimmt.
- Verwenden Sie das Gerät nie für andere als in dieser Bedienungsanleitung beschriebene Zwecke.
- Verwenden Sie das Gerät nicht zum Trocknen von Kunsthaar.
- Wenn das Gerät an eine Steckdose angeschlossen ist, lassen Sie es zu keiner Zeit unbeaufsichtigt.
- Verwenden Sie niemals Zubehör oder Teile, die von Drittherstellern stammen bzw. nicht von Philips empfohlen werden. Wenn Sie diese(s) Zubehör oder Teile verwenden, erlischt Ihre Garantie.
- Wickeln Sie das Netzkabel nicht um das Gerät.
- Lassen Sie das Gerät abkühlen, bevor Sie es wegräumen.
- Ziehen Sie nach der Verwendung nicht am Netzkabel. Ziehen Sie stattdessen am Netzstecker, um das Gerät von der Stromversorgung zu trennen.

Elektromagnetische Felder

Dieses Philips Gerät erfüllt sämtliche Normen und Regelungen bezüglich der Exposition in elektromagnetischen Feldern.

Umgebung

Dieses Symbol bedeutet, dass das Produkt nicht mit dem normalen Hausmüll entsorgt werden kann (2012/19/EU). Befolgen Sie die örtlichen Bestimmungen zur getrennten Entsorgung von elektrischen und elektronischen Produkten. Eine ordnungsgemäße Entsorgung hilft, negative Auswirkungen auf Umwelt und Gesundheit zu vermeiden.

2 Haare trocknen

Nur HP8251: Eine Styling-Rundbürste ist im Lieferumfang enthalten.

1 Verbinden Sie das Netzkabel mit einer Steckdose.
- Setzen Sie für präzises Trocknen die Stylingdüse (①) auf den Haartrockner (③).
- Um das Volumen und die Spannkraft Ihrer Locken zu verbessern, setzen Sie den Diffusor (②) auf den Haartrockner (③).
- Zum Abnehmen wird der Aufsatz einfach vom Haartrockner abgezogen.

2 Stellen Sie den Temperaturschalter (⑤) auf ≀≀ für einen heißen Luftstrom und schnelles Trocknen, auf ≀ für einen warmen Luftstrom zum Trocknen kurzer Haare bzw. zum Stylen oder auf ●, um mit der Kaltstufe Ihre Frisur zu fixieren. Drücken Sie die Kaltlufttaste ❄ (④), um mit der Kaltstufe Ihre Frisur zu fixieren.

3 Stellen Sie den Gebläseschalter (⑥) auf I für einen sanften Luftstrom, auf II für einen starken Luftstrom oder auf O, um das Gerät auszuschalten.

- Schalten Sie die Ionisierungsfunktion ein oder aus, indem Sie den Ionen-Schalter auf | oder O (⑧) einstellen. Die Funktion verleiht Ihrem Haar mehr Glanz und sorgt dafür, dass Ihr Haar leichter kämmbar ist. Diese Einstellung eignet sich besonders für trockenes und fast trockenes Haar.
  - ↳ Bei aktivierter Funktion leuchtet die Ionen-Betriebsanzeige (⑨).
  - ↳ Beim Einschalten dieser Funktion kann sich ein bestimmter Geruch entwickeln. Diese Geruchsbildung ist normal und wird durch die generierten Ionen verursacht.
- **Mit Diffusor:** Für volleres Volumen vom Ansatz an setzen Sie die Diffusorfinger ins Haar, und bewegen Sie das Gerät kreisförmig.
  - ↳ Zum Trocknen langer Haare können Sie Strähnen auf dem Diffusor ausbreiten oder das Haar mit den Diffusorfingern kämmen.
  - ↳ Um Ihr Styling für lockiges oder welliges Haar zu fixieren, halten Sie den Diffusor mit einem Abstand von 10 bis 15 cm vom Kopf, und lassen Sie das Haar langsam trocknen.

Nach der Verwendung:

1 Schalten Sie das Gerät aus, und ziehen Sie den Netzstecker aus der Steckdose.
2 Legen Sie das Gerät auf eine hitzebeständige Unterlage, und lassen Sie es abkühlen.
3 Nehmen Sie das Lufteinlassgitter (⑩) vom Gerät, um Haare und Staub zu entfernen.
4 Reinigen Sie das Gerät mit einem feuchten Tuch.
5 Bewahren Sie das Gerät an einem sicheren, trockenen und staubfreien Ort auf. Sie können das Gerät auch an der Aufhängeöse aufhängen (⑦).

3 Garantie und Kundendienst

Benötigen Sie weitere Informationen oder treten Probleme auf, besuchen Sie die Philips Website (www.philips.com), oder setzen Sie sich mit einem Philips Service-Center in Ihrem Land in Verbindung (Telefonnummer siehe Garantieschrift). Sollte es in Ihrem Land kein Service-Center geben, wenden Sie sich bitte an Ihren lokalen Philips Händler.

Ελληνικά

Συγχαρητήρια για την αγορά σας και καλωσορίσατε στη Philips! Για να επωφεληθείτε πλήρως από την υποστήριξη που προσφέρει η Philips, καταχωρήστε το προϊόν σας στη διεύθυνση www.philips.com/welcome.

1 Σημαντικό

Διαβάστε το παρόν εγχειρίδιο χρήσης προτού χρησιμοποιήσετε τη συσκευή και κρατήστε το για μελλοντική αναφορά.

- ΠΡΟΕΙΔΟΠΟΙΗΣΗ: Μην χρησιμοποιείτε αυτή τη συσκευή κοντά σε νερό.
- Όταν χρησιμοποιείτε τη συσκευή στο μπάνιο, αποσυνδέετέ την από την πρίζα μετά τη χρήση καθώς η εγγύτητα με νερό αποτελεί κίνδυνο ακόμα και όταν η συσκευή είναι απενεργοποιημένη.
- ΠΡΟΕΙΔΟΠΟΙΗΣΗ: Μην χρησιμοποιείτε αυτή τη συσκευή κοντά σε μπανιέρες, ντουζιέρες, λεκάνες ή άλλα δοχεία που περιέχουν νερό.
- Να αποσυνδέετε πάντα τη συσκευή από το ρεύμα μετά τη χρήση.
- Εάν η συσκευή υπερθερμανθεί, απενεργοποιείται αυτόματα. Αποσυνδέστε τη συσκευή από την πρίζα και αφήστε τη να κρυώσει για μερικά λεπτά. Πριν ενεργοποιήσετε ξανά τη συσκευή, ελέγξτε τις γρίλιες ώστε να βεβαιωθείτε ότι δεν έχουν μπλοκάρει από χνούδια, τρίχες, κτλ.
- Αν το καλώδιο υποστεί φθορά, θα πρέπει να αντικατασταθεί από τη Philips, από κάποιο κέντρο επισκευών εξουσιοδοτημένο από τη Philips ή από εξίσου εξειδικευμένα άτομα, προς αποφυγή κινδύνου.
- Αυτή η συσκευή μπορεί να χρησιμοποιηθεί από παιδιά από 8 ετών και πάνω και από άτομα με περιορισμένες σωματικές, αισθητήριες ή διανοητικές ικανότητες ή από άτομα χωρίς εμπειρία και γνώση, με την προϋπόθεση ότι τη χρησιμοποιούν υπό επιτήρηση ή ότι έχουν λάβει οδηγίες σχετικά με την ασφαλή χρήση της συσκευής και κατανοούν τους ενεχόμενους κινδύνους. Τα παιδιά δεν πρέπει να παίζουν με τη συσκευή. Τα παιδιά δεν πρέπει να καθαρίζουν και να συντηρούν τη συσκευή χωρίς επιτήρηση.
- Για επιπλέον προστασία, σας συνιστούμε να εγκαταστήσετε ένα μηχανισμό προστασίας από διαρροή ρεύματος (RCD) στο ηλεκτρικό κύκλωμα που τροφοδοτεί το μπάνιο σας. Αυτός ο μηχανισμός δεν θα πρέπει να έχει διαβαθμισμένη τιμή παραμένοντος ρεύματος λειτουργίας υψηλότερη από 30mA. Για περαιτέρω πληροφορίες, συμβουλευτείτε τον ηλεκτρολόγο σας.
- Μην βάζετε μεταλλικά αντικείμενα μέσα στις γρίλιες προς αποφυγή ενδεχομένου ηλεκτροπληξίας.
- Μην φράζετε ποτέ τις γρίλιες αέρα.
- Προτού συνδέσετε τη συσκευή, βεβαιωθείτε ότι η τάση που αναγράφεται στη συσκευή αντιστοιχεί στην τοπική τάση ρεύματος.
- Μην χρησιμοποιείτε τη συσκευή για οποιονδήποτε άλλο σκοπό από αυτόν που περιγράφεται στο παρόν εγχειρίδιο.
- Μην χρησιμοποιείτε τη συσκευή σε τεχνητά μαλλιά.
- Όταν η συσκευή είναι συνδεδεμένη στην πρίζα, μην την αφήνετε χωρίς παρακολούθηση.
- Μην χρησιμοποιείτε ποτέ εξαρτήματα ή μέρη από άλλους κατασκευαστές ή που η Philips δεν συνιστά ρητώς. Αν χρησιμοποιήσετε τέτοια εξαρτήματα ή μέρη, η εγγύησή σας καθίσταται άκυρη.
- Μην τυλίγετε το καλώδιο γύρω από τη συσκευή.
- Περιμένετε έως ότου κρυώσει η συσκευή για να την αποθηκεύσετε.
- Μετά τη χρήση, μην τραβάτε το καλώδιο από την πρίζα. Να αποσυνδέετε πάντα τη συσκευή από την πρίζα κρατώντας την από το βύσμα.

Ηλεκτρομαγνητικά Πεδία (EMF)

Η συγκεκριμένη συσκευή της Philips συμμορφώνεται με όλα τα ισχύοντα πρότυπα και τους κανονισμούς σχετικά με την έκθεση σε ηλεκτρομαγνητικά πεδία.

Περιβάλλον

Αυτό το σύμβολο υποδεικνύει ότι το παρόν προϊόν δεν πρέπει να απορριφθεί μαζί με τα συνηθισμένα απορρίμματα του σπιτιού σας (2012/19/ΕΕ). Ακολουθήστε τους κανονισμούς της χώρας σας για την ξεχωριστή συλλογή των ηλεκτρικών και ηλεκτρονικών προϊόντων. Η σωστή απόρριψη συμβάλλει στην αποφυγή αρνητικών επιπτώσεων για το περιβάλλον και την ανθρώπινη υγεία.

2 Στέγνωμα μαλλιών

Μόνο για το HP8251: Διατίθεται μια στρογγυλή βούρτσα για στάιλινγκ.

1 Συνδέστε το βύσμα σε μια πρίζα.
- Για στέγνωμα με λεπτομέρεια, προσαρτήστε το στόμιο (①) στο στεγνωτήρα μαλλιών (③).
- Για μεγαλύτερο όγκο στις μπούκλες και ανάλαφρο στυλ, συνδέστε τη φυσούνα (②) στο στεγνωτήρα μαλλιών (③).
- Για να αποσυνδέσετε το εξάρτημα, τραβήξτε το από το στεγνωτήρα.

2 Ρυθμίστε το διακόπτη θερμοκρασίας (⑤) στο ≀≀ για ζεστή ροή αέρα για γρήγορο στέγνωμα, στο ≀ για ζεστή ροή αέρα για στέγνωμα σε κοντά μαλλιά ή για στάιλινγκ μαλλιών ή στο ● για ψυχρή ροή αέρα για φινίρισμα του χτενίσματος. Πιέστε το κουμπί βολής κρύου αέρα ❄ (④) για ροή κρύου αέρα για να σταθεροποιήσετε το στυλ σας.

3 Ρυθμίστε το διακόπτη ροής αέρα (⑥) στο I για χαμηλή ροή αέρα, στο II για ισχυρή ροή αέρα ή στο O για απενεργοποίηση.

- Για να ενεργοποιήσετε ή να απενεργοποιήσετε τη λειτουργία ιόντων, ρυθμίστε το διακόπτη ιόντων στη θέση | ή O (⑧). Η λειτουργία αυτή προσφέρει περισσότερη λάμψη και μειώνει το φριζάρισμα. Είναι ιδιαίτερα κατάλληλη για στεγνά και σχεδόν στεγνά μαλλιά.
  - ↳ Εάν η λειτουργία είναι ενεργοποιημένη, η ενδεικτική λυχνία ιόντων (⑨) ανάβει.
  - ↳ Όταν η λειτουργία είναι ενεργοποιημένη, ενδέχεται να αντιληφθείτε μια ιδιαίτερη μυρωδιά. Είναι φυσιολογικό και προκαλείται από τα ιόντα που δημιουργούνται.
- **Με τη φυσούνα**: Για να δώσετε όγκο στη ρίζα, βάλτε τις ακίδες της φυσούνας μέσα στα μαλλιά σας και κάντε κυκλικές κινήσεις.
  - ↳ Για μακριά μαλλιά, απλώστε τούφες μαλλιών πάνω στη φυσούνα ή χτενίστε τα μαλλιά σας προς τα κάτω με τις ακίδες της.
  - ↳ Για να σταθεροποιήσετε το φορμάρισμα σε σγουρά ή σπαστά μαλλιά, κρατήστε τη φυσούνα σε απόσταση 10-15 εκ. και αφήστε τα μαλλιά να στεγνώσουν σταδιακά.

Μετά τη χρήση:

1 Απενεργοποιήστε τη συσκευή και αποσυνδέστε την από την πρίζα.
2 Τοποθετήστε τον σε μια αντιθερμική επιφάνεια μέχρι να κρυώσει.
3 Αφαιρέστε τη γρίλια εισόδου αέρα (⑩) από τη συσκευή για να απομακρύνετε τρίχες και σκόνη.
4 Καθαρίστε τη συσκευή με ένα υγρό πανί.
5 Διατηρήστε τη σε ασφαλές και ξηρό μέρος, προστατευμένο από τη σκόνη. Μπορείτε επίσης να την κρεμάσετε από το γαντζάκι για κρέμασμα (⑦).

3 Εγγύηση και σέρβις

Εάν χρειάζεστε κάποιες πληροφορίες ή αντιμετωπίζετε κάποιο πρόβλημα, παρακαλούμε επισκεφτείτε την ιστοσελίδα της Philips στη διεύθυνση www.philips.com ή επικοινωνήστε με το Κέντρο Εξυπηρέτησης Καταναλωτών της Philips στη χώρα σας (θα βρείτε το τηλέφωνο στο διεθνές φυλλάδιο εγγύησης). Εάν δεν υπάρχει Κέντρο Εξυπηρέτησης Καταναλωτών της Philips στη χώρα σας, απευθυνθείτε στον τοπικό αντιπρόσωπο της Philips.

Español

Le felicitamos por su compra y le damos la bienvenida a Philips. Para poder beneficiarse por completo del soporte que ofrece Philips, registre el producto en www.philips.com/welcome.

1 Importante

Antes de usar el aparato, lea atentamente este manual de usuario y consérvelo por si necesitara consultarlo en el futuro.

- ADVERTENCIA: No utilice este aparato cerca del agua.
- Si utiliza el aparato en el cuarto de baño, desenchúfelo después de usarlo. La proximidad de agua representa un riesgo, aunque el aparato esté apagado.
- ADVERTENCIA: No utilice este aparato cerca del agua ni cerca de bañeras, duchas, cubetas u otros recipientes que contengan agua.
- Desenchufe siempre el aparato después de usarlo.
- Si el aparato se calienta en exceso, se apaga automáticamente. Desenchufe el aparato y deje que se enfríe durante unos minutos. Antes de encender de nuevo el aparato, compruebe las rejillas para asegurarse de que no estén obstruidas con pelusas, pelos, etc.
- Si el cable de alimentación está dañado, deberá ser sustituido por Philips, por un centro de servicio autorizado por Philips o por personal cualificado, con el fin de evitar situaciones de peligro.
- Este aparato puede ser usado por niños a partir de 8 años y por personas con su capacidad física, psíquica o sensorial reducida y por quienes no tengan los conocimientos y la experiencia necesarios, si han sido supervisados o instruidos acerca del uso del aparato de forma segura y siempre que sepan los riesgos que conlleva su uso. No permita que los niños jueguen con el aparato. Los niños no deben llevar a cabo la limpieza ni el mantenimiento sin supervisión.
- Como protección adicional, aconsejamos que instale en el circuito que suministre al cuarto de baño un dispositivo de corriente residual (RCD). Este RCD debe tener una corriente operacional residual que no exceda de 30 mA. Consulte a su electricista.
- Para evitar descargas eléctricas, no introduzca objetos metálicos por las rejillas de aire.
- No bloquee nunca las rejillas del aire.
- Antes de enchufar el aparato, compruebe que el voltaje indicado en el mismo se corresponde con el voltaje de la red eléctrica local.
- No utilice este aparato para otros fines distintos a los descritos en este manual.
- No utilice el aparato sobre cabello artificial.
- Nunca deje el aparato sin vigilancia cuando esté enchufado a la red eléctrica.
- No utilice nunca accesorios ni piezas de otros fabricantes o que Philips no recomiende específicamente. Si lo hace, quedará anulada su garantía.
- No enrolle el cable de alimentación alrededor del aparato.
- Espere a que se enfríe el aparato antes de guardarlo.
- No tire del cable de alimentación después de cada uso. Desenchufe siempre el aparato sujetándolo por la clavija.

Campos electromagnéticos (CEM)

Este aparato de Philips cumple los estándares y las normativas aplicables sobre exposición a campos electromagnéticos.

Medioambiental

Este símbolo significa que este producto no debe desecharse con la basura normal del hogar (2012/19/UE). Siga la normativa de su país con respecto a la recogida de productos eléctricos y electrónicos El correcto desecho de los productos ayuda a evitar consecuencias negativas para el medioambiente y la salud humana.

2 Secado del cabello

Sólo para el modelo HP8251: incluye un elegante cepillo redondo.

1 Enchufe la clavija a una toma de corriente.
- Para un secado preciso, coloque la boquilla concentradora (①) en el secador (③).
- Para dar volumen y vitalidad a los rizos, coloque el difusor (②) en el secador (③).
- Para desconectar el accesorio del secador, tire de él.

2 Ponga el botón de temperatura (⑤) en ≀≀ para obtener un flujo de aire caliente para secar rápidamente, ≀ para obtener un flujo de aire templado para secar cabellos cortos o para moldear el cabello o ● para obtener un flujo de aire frío para fijar el peinado. Pulse el ❄ botón de chorro de aire frío (④) para que el aire sea frío y fije el peinado.

3 Ponga el botón de flujo de aire (⑥) en I para obtener un flujo de aire suave, II para obtener un flujo de aire fuerte o O para apagarlo.

- Para activar o desactivar la función de iones, ponga el botón de iones en la posición | o O (⑧). Esta función proporciona brillo adicional y reduce el encrespado. Es especialmente adecuada para el cabello seco y casi seco.
  - ↳ Si se activa esta función, se ilumina el piloto indicador de iones (⑨).
  - ↳ Cuando se activa esta función, es posible que se desprenda un olor característico. Es normal, lo causan los iones generados.
- **Con el difusor**: para añadir volumen desde las raíces, introduzca las púas en el cabello y haga movimientos rotatorios.
  - ↳ Para el pelo largo, reparta mechones de pelo en la parte superior del difusor o peine el pelo hacia abajo con las púas.
  - ↳ Para fijar el peinado rizado u ondulado, mantenga el difusor a una distancia de 10-15 cm para que se seque poco a poco.

Después del uso:

1 Apague el aparato y desenchúfelo.
2 Colóquela en una superficie resistente al calor hasta que se enfríe.
3 Desmonte la rejilla de entrada de aire (⑩) del aparato para eliminar los pelos y el polvo.
4 Limpie el aparato con un paño húmedo.
5 Guárdelo en un lugar seco, seguro y sin polvo. También puede guardarlo colgándolo por su anilla (⑦).

3 Garantía y servicio

Si necesita información o si tiene algún problema, visite la página Web de Philips en www.philips.com o póngase en contacto con el Servicio de Atención al Cliente de Philips en su país (hallará el número de teléfono en el folleto de la garantía). Si no hay Servicio de Atención al Cliente en su país, diríjase al distribuidor Philips local.

Suomi

Olet tehnyt erinomaisen valinnan ostaessasi Philipsin laitteen! Käytä hyväksesi Philipsin tuki ja rekisteröi tuote osoitteessa www.philips.com/welcome.

1 Tärkeää

Lue tämä käyttöopas ennen laitteen käyttämistä ja säilytä se myöhempää käyttöä varten.

- VAROITUS: Älä käytä tätä laitetta veden lähellä.
- Jos käytät laitetta kylpyhuoneessa, irrota pistoke pistorasiasta käytön jälkeen, sillä laitteessa on jännitettä, vaikka virta olisi katkaistu.
- VAROITUS: älä käytä laitetta kylpyammeen, suihkun, altaan tai muiden vesiastioiden lähellä.
- Irrota pistoke pistorasiasta aina käytön jälkeen.
- Jos laite kuumenee liikaa, virta katkeaa automaattisesti. Irrota laite pistorasiasta ja anna sen jäähtyä muutama minuutti. Ennen kuin käynnistät laitteen uudelleen, tarkasta, ettei ritilään ole kertynyt esimerkiksi nukkaa tai hiuksia.
- Jos virtajohto on vahingoittunut, se on oman turvallisuutesi vuoksi hyvä vaihdattaa Philipsin valtuuttamassa huoltoliikkeessä tai muulla ammattitaitoisella korjaajalla.
- Laitetta voivat käyttää myös yli 8-vuotiaat lapset ja henkilöt, joiden fyysinen tai henkinen toimintakyky on rajoittunut tai joilla ei ole kokemusta tai tietoa laitteen käytöstä, jos heitä on neuvottu laitteen turvallisesta käytöstä tai tarjolla on turvallisen käytön edellyttämä valvonta ja jos he ymmärtävät laitteeseen liittyvät vaarat. Lasten ei pidä leikkiä laitteella. Lasten ei saa antaa puhdistaa tai huoltaa laitetta ilman valvontaa.
- Lisäksi suosittelemme asentamaan kylpyhuoneen pistorasiaan jäännösvirtalaitteen (RCD). Jäännösvirtalaitteen jäännösvirran on oltava alle 30mA. Lisätietoja saat asentajalta.
- Älä työnnä ilmanotto- tai ilmanpoistoaukkoihin metalliesineitä, ettet saa sähköiskua.
- Ilmanotto- ja ilmanpoistoritilöitä ei saa peittää.
- Varmista ennen laitteen liittämistä, että laitteeseen merkitty jännite vastaa paikallista jännitettä.
- Älä käytä laitetta muuhun kuin tässä oppaassa kuvattuun tarkoitukseen.
- Älä käytä laitetta hiuslisäkkeisiin.
- Kun laite on liitetty pistorasiaan, älä jätä sitä ilman valvontaa.
- Älä koskaan käytä muita kuin Philipsin valmistamia tai suosittelemia lisävarusteita tai -osia. Jos käytät muita osia, takuu ei ole voimassa.
- Älä kierrä virtajohtoa laitteen ympärille.
- Anna laitteen jäähtyä ennen säilytykseen asettamista.
- Älä vedä laitteen virtajohdosta laitteen käytön jälkeen. Irrota laitteen pistoke pistorasiasta aina pitämällä kiinni pistokkeesta.

Sähkömagneettiset kentät (EMF)

Tämä Philips-laite vastaa kaikkia sähkömagneettisia kenttiä (EMF) koskevia standardeja ja säännöksiä.

Ympäristö

Tämä merkki tarkoittaa, että tätä tuotetta ei saa hävittää tavallisen kotitalousjätteen mukana (2012/19/EU). Noudata maasi sähkö- ja elektroniikkalaitteiden erillistä keräystä koskevia sääntöjä. Asianmukainen hävittäminen auttaa ehkäisemään ympäristölle ja ihmisille mahdollisesti koituvia haittavaikutuksia.

2 Hiusten kuivaaminen

Vain HP8251: Mukana pyöreä muotoiluharja.

1 Liitä virtapistoke pistorasiaan.
- Voit tarkentaa kuivaustulosta kiinnittämällä keskityssuuttimen (①) hiustenkuivaimeen (③).
- Voit lisätä runsautta ja ilmavuutta kiinnittämällä diffuusorin (②) hiustenkuivaimeen (③).
- Voit irrottaa lisäosan vetämällä sen irti hiustenkuivaimesta.

2 Aseta lämpötilakytkin (⑤) asentoon ≀≀, kun haluat kuivata hiukset nopeasti kuumalla puhalluksella, asentoon ≀, kun kuivaat lämpimällä puhalluksella lyhyitä hiuksia tai muotoilet hiuksia, tai asentoon ●, kun viimeistelet kampaustasi viileällä puhalluksella. Paina ❄ viileän puhallusilman painiketta (④) ja viimeistele kampaus viileällä puhallusilmalla.

3 Aseta puhallusvoimakkuuden kytkin (⑥) asentoon I kevyttä puhallusta varten, asentoon II voimakasta puhallusta varten, tai katkaise virta asettamalla kytkin asentoon O.

- Ota ionikäsittely käyttöön tai poista se käytöstä siirtämällä ionikäsittelyn liukukytkin (|) asentoon O tai ⑧. Käsittely lisää kiiltoa ja vähentää karkeutta. Se soveltuu erityisesti kuiville ja lähes kuiville hiuksille.
  - ↳ Jos toiminto on käytössä, ionikäsittelyn merkkivalo (⑨) syttyy.
  - ↳ Kun toiminto on käytössä, laitteesta saattaa tulla erityinen tuoksu. Se on normaalia ja johtuu ioneista.
- **Diffuusori kiinnitettynä**: Kun haluat kuohkeutta hiusten tyveen, aseta tapit hiuksiin ja tee laitteella kiertoliikettä.
  - ↳ Jos hiukset ovat pitkät, levitä suortuvia diffuusorin päälle tai kampaa hiuksia diffuusorin tapeilla.
  - ↳ Voit viimeistellä kiharat hiukset pitämällä diffuusoria 10-15 cm:n päässä, jotta hiukset kuivuvat vähitellen.

Käytön jälkeen:

1 Katkaise laitteesta virta ja irrota pistoke pistorasiasta.
2 Anna sen jäähtyä lämmönkestävällä alustalla.
3 Irrota ilmanottoritilä (⑩) laitteesta ja poista hiukset ja pöly.
4 Puhdista laite kostealla liinalla.
5 Säilytä laitetta turvallisessa, kuivassa ja pölyttömässä paikassa. Laitteen voi myös asettaa roikkumaan ripustuslenkistään (⑦).

3 Takuu ja huolto

Jos haluat lisätietoja tai laitteen suhteen on ongelmia, käy Philipsin Internet-sivuilla osoitteessa www.philips.com tai ota yhteyttä Philipsin asiakaspalveluun (puhelinnumero on takuulehtisessä). Jos maassasi ei ole kuluttajapalvelukeskusta, ota yhteys paikalliseen Philips-jälleenmyyjään.

Français

Félicitations pour votre achat et bienvenue chez Philips ! Pour profiter pleinement de l'assistance offerte par Philips, enregistrez votre produit à l'adresse suivante : www.philips.com/welcome.

1 Important

Lisez attentivement ce manuel d'utilisation avant d'utiliser l'appareil et conservez-le pour un usage ultérieur.

- AVERTISSEMENT : n'utilisez pas cet appareil à proximité d'une source d'eau.
- Si vous utilisez l'appareil dans une salle de bains, débranchez-le après utilisation car la proximité d'une source d'eau constitue un risque, même lorsque l'appareil est hors tension.
- AVERTISSEMENT : n'utilisez pas l'appareil près d'une baignoire, d'une douche, d'un lavabo ni de tout autre récipient contenant de l'eau.
- Débranchez toujours l'appareil après utilisation.
- Lorsque l'appareil est en surchauffe, il se met automatiquement hors tension. Débranchez l'appareil et laissez-le refroidir quelques minutes. Avant de remettre l'appareil sous tension, assurez-vous que les grilles ne sont pas obstruées par de la poussière, des cheveux, etc.
- Si le cordon d'alimentation est endommagé, il doit être remplacé par Philips, par un Centre Service Agréé Philips ou par un technicien qualifié afin d'éviter tout accident.
- Cet appareil peut être utilisé par des enfants âgés de 8 ans ou plus, des personnes dont les capacités physiques, sensorielles ou intellectuelles sont réduites ou des personnes manquant d'expérience et de connaissances, à condition que ces enfants ou personnes soient sous surveillance ou qu'ils aient reçu des instructions quant à l'utilisation sécurisée de l'appareil et qu'ils aient pris connaissance des dangers encourus. Les enfants ne doivent pas jouer avec l'appareil. Le nettoyage et l'entretien ne doivent pas être réalisés par des enfants sans surveillance.
- Pour plus de sécurité, il est conseillé de brancher l'appareil sur une prise de courant protégée par un disjoncteur différentiel de 30 mA dans la salle de bains. Demandez conseil à votre électricien.
- N'insérez aucun objet métallique dans les grilles d'air au risque de vous électrocuter.
- N'obstruez jamais les grilles d'air.
- Avant de brancher l'appareil, assurez-vous que la tension indiquée sur l'appareil correspond bien à la tension secteur locale.
- N'utilisez pas l'appareil dans un autre but que celui qui est indiqué dans ce manuel.
- N'utilisez pas l'appareil sur cheveux artificiels.
- Lorsque l'appareil est sous tension, ne le laissez jamais sans surveillance.
- N'utilisez jamais d'accessoires ou de pièces d'un autre fabricant ou n'ayant pas été spécifiquement recommandés par Philips. L'utilisation de ce type d'accessoires ou de pièces entraîne l'annulation de la garantie.
- N'enroulez pas le cordon d'alimentation autour de l'appareil.
- Attendez que l'appareil ait refroidi avant de le ranger.
- Ne tirez pas sur le cordon d'alimentation après utilisation. Débranchez toujours l'appareil en tenant la fiche.

Champs électromagnétiques (CEM)

Cet appareil Philips est conforme à toutes les normes et à tous les règlements applicables relatifs à l'exposition aux champs électromagnétiques.

Environnement

Ce symbole signifie que ce produit ne doit pas être mis au rebut avec les ordures ménagères (2012/19/UE). Respectez les règles en vigueur dans votre pays pour la mise au rebut des produits électriques et électroniques. Une mise au rebut correcte contribue à préserver l'environnement et la santé.

2 Séchage des cheveux

HP8251 uniquement : brosse ronde de coiffage fournie.

1 Branchez la fiche sur la prise d'alimentation.
- Pour un séchage précis, fixez le concentrateur d'air (①) sur le sèche-cheveux (③).
- Pour donner du volume à vos boucles et de la souplesse à vos cheveux, fixez le diffuseur de volume (②) sur le sèche-cheveux (③).
- Pour retirer l'accessoire, tirez dessus pour le séparer du sèche-cheveux.

2 Réglez le bouton de réglage de la température (⑤) sur ≀≀ pour un flux d'air chaud et un séchage rapide, sur ≀ pour un flux d'air chaud et doux pour le séchage des cheveux courts ou une mise en forme ou sur ● pour un flux d'air froid pour fixer votre coiffure. Appuyez sur le bouton du flux d'air froid ❄ (④) pour fixer votre mise en forme.

3 Réglez le bouton de réglage de la température (⑥) sur I pour un flux d'air doux, sur II pour un flux d'air puissant ou sur O pour éteindre l'appareil.

- Pour activer ou désactiver la fonction ionisante, réglez l'interrupteur correspondant sur | ou O (⑧). Cette fonction apporte davantage de brillance tout en réduisant les frisottis. Elle est particulièrement recommandée pour les cheveux secs et presque secs.
  - ↳ Si la fonction est activée, le voyant de la fonction ionisante (⑨) s'allume.
  - ↳ Lorsque la fonction est activée, une odeur spéciale peut se faire sentir. Ce phénomène est normal et est dû à la diffusion d'ions.
- **Avec le diffuseur** : pour donner du volume à vos cheveux dès la racine, placez les broches dans vos cheveux et effectuez des mouvements de rotation.
  - ↳ Pour les cheveux longs, placez des mèches de cheveux sur le haut du diffuseur ou peignez les cheveux vers le bas à l'aide des broches.
  - ↳ Pour fixer la mise en forme des cheveux bouclés ou ondulés, maintenez le diffuseur à une distance de 10-15 cm afin de les laisser sécher progressivement.

Après utilisation :

1 Mettez l'appareil hors tension et débranchez-le.
2 Laissez-le refroidir sur une surface résistante à la chaleur.
3 Détachez la grille d'entrée d'air (⑩) de l'appareil pour retirer les cheveux et la poussière.
4 Nettoyez l'appareil à l'aide d'un chiffon humide.
5 Rangez-le dans un endroit sûr et sec, à l'abri de la poussière. Vous pouvez également accrocher l'appareil par son anneau de suspension (⑦).

3 Garantie et service

Si vous souhaitez obtenir des informations supplémentaires ou si vous rencontrez un problème, visitez le site Web de Philips à l'adresse www.philips.com ou contactez le Service Consommateurs Philips de votre pays (vous trouverez le numéro de téléphone correspondant sur le dépliant de garantie internationale). S'il n'y a pas de Centre Service Consommateurs dans votre pays, adressez-vous à votre revendeur Philips.

Italiano

Congratulazioni per l'acquisto e benvenuti in Philips! Per trarre il massimo vantaggio dall'assistenza fornita da Philips, registrare il proprio prodotto sul sito: www.philips.com/welcome.

1 Importante

Leggere attentamente il presente manuale prima di utilizzare l'apparecchio e conservarlo come riferimento futuro.

- AVVERTENZA: non utilizzare questo apparecchio in prossimità di acqua.
- Quando l'apparecchio viene usato in bagno, scollegarlo dopo l'uso poiché la vicinanza all'acqua rappresenta un rischio anche quando il sistema è spento.
- AVVERTENZA: non utilizzare questo apparecchio in prossimità di vasche da bagno, docce, lavandini o altri recipienti contenenti acqua.
- Dopo l'utilizzo, scollegare sempre l'apparecchio.
- Se l'apparecchio si surriscalda, si spegne automaticamente. Scollegare l'apparecchio e lasciarlo raffreddare per alcuni minuti. Prima di accendere nuovamente l'apparecchio, controllare che le griglie non siano ostruite da lanugine, capelli, ecc...
- Se il cavo di alimentazione è danneggiato deve essere sostituito da Philips, da un centro di assistenza autorizzato Philips o da persone qualificate al fine di evitare possibili danni.
- Quest'apparecchio può essere usato da bambini di età superiore agli 8 anni e da persone con capacità mentali,

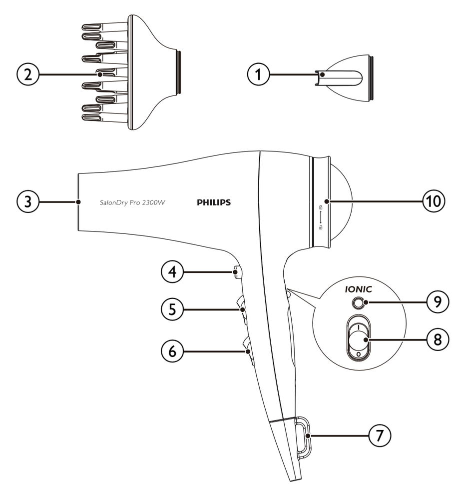

fisiche o sensoriali ridotte, prive di esperienza o conoscenze adatte a condizione che tali persone abbiano ricevuto assistenza o formazione per utilizzare l'apparecchio in maniera sicura e capiscano i potenziali pericoli associati a tale uso. Evitare che i bambini giochino con l'apparecchio. Le operazioni di pulizia e manutenzione non devono essere eseguite da bambini senza la supervisione di un adulto.

- Per una sicurezza maggiore, è consigliabile installare un dispositivo RCD (Residual Current Device, dispositivo per corrente residua) all'interno del circuito elettrico che fornisce alimentazione al bagno. Tale dispositivo RCD deve avere una corrente operativa residua caratteristica non superiore a 30 mA. Chiedere aiuto al proprio installatore.
- Per evitare il rischio di scariche elettriche, non inserire oggetti metallici nelle griglie di aerazione.
- Non bloccare mai le griglie di aerazione.
- Prima di collegare l'apparecchio assicurarsi che la tensione indicata su quest'ultimo corrisponda a quella locale.
- Non utilizzare l'apparecchio per scopi non descritti nel presente manuale.
- Non utilizzare l'apparecchio su capelli artificiali.
- Quando l'apparecchio è collegato all'alimentazione, non lasciarlo mai incustodito.
- Non utilizzare mai accessori o parti di altri produttori oppure componenti non consigliati in modo specifico da Philips. In caso di utilizzo di tali accessori o parti, la garanzia si annulla.
- Non attorcigliare il cavo di alimentazione attorno all'apparecchio.
- Lasciare raffreddare l'apparecchio prima di riporlo.
- Non tirare il cavo di alimentazione dopo l'uso. Scollegare sempre l'apparecchio tenendo la spina.

Campi elettromagnetici (EMF)

Questo apparecchio Philips è conforme a tutti gli standard e alle norme relativi all'esposizione ai campi elettromagnetici.

Ambiente

- Questo simbolo indica che il prodotto non può essere smaltito con i normali rifiuti domestici (2012/19/UE).
- Ci sono due situazioni in cui potete restituire gratuitamente il prodotto vecchio a un rivenditore:

1 Quando acquistate un prodotto nuovo, potete restituire un prodotto simile al rivenditore.
2 Se non acquistate un prodotto nuovo, potete restituire prodotti con dimensioni inferiori a 25 cm (lunghezza, altezza e larghezza) ai rivenditori con superficie dedicata alla vendita di prodotti elettrici ed elettronici superiore ai 400 m2.

In tutti gli altri casi, attenetevi alle normative di raccolta differenziata dei prodotti elettrici ed elettronici in vigore nel vostro paese: un corretto smaltimento consente di evitare conseguenze negative per l'ambiente e per la salute.

2 Asciugatura dei capelli

Solo per il modello HP8251: viene fornita una spazzola rotonda per la piega.

1 Collegare la presa a una spina di alimentazione.
- Per una perfetta asciugatura, collegare il concentratore (①) all'asciugacapelli (③).
- Per aumentare i ricci e donare volume ai capelli, collegare il diffusore (②) all'asciugacapelli (③).
- Per rimuovere l'accessorio, estrarlo dall'asciugacapelli.

2 Regolare l'interruttore della temperatura (⑤) su ≀≀ per un getto di aria calda che consente un'asciugatura veloce, ≀ per un getto di aria tiepida per l'asciugatura di capelli corti o la piega, oppure ● per un getto di aria fredda che fissa la piega. Premere il pulsante per il colpo d'aria fredda ❄ (④) per fissare la piega.
3 Regolare l'interruttore del flusso d'aria (⑥) su I per un flusso d'aria delicato, II per un flusso d'aria potente, oppure O per spegnere l'apparecchio.
- Per attivare/disattivare la funzione di ionizzazione, impostare il relativo interruttore su | o O (⑧). Questa funzione dona ulteriore lucentezza ai capelli e riduce l'effetto crespo. È particolarmente adatta con i capelli asciutti o quasi asciutti.
  ↪ Se la funzione è attiva, l'indicatore di ionizzazione (⑨) si accende.
  ↪ Quando la funzione è attiva, si può avvertire un odore particolare. Questo fenomeno è normale ed è causato dalla generazione di ioni.
- **Con il diffusore**: per aumentare il volume alla radice, inserire i dentini nei capelli ed effettuare dei movimenti rotatori.
  ↪ In caso di capelli lunghi, stendere le ciocche sulla parte superiore del diffusore oppure pettinare i capelli verso il basso con i dentini.
  ↪ Per fissare l'acconciatura in caso di capelli ricci o ondulati, tenere il diffusore a una distanza di 10 - 15 cm, per un'asciugatura graduale.

Dopo l'uso

1 Spegnere l'apparecchio e staccare la spina.
2 Posizionarlo su una superficie termoresistente fino a quando non è completamente freddo.
3 Estrarre la griglia di ingresso dell'aria (⑩) dall'apparecchio per rimuovere capelli e polvere.
4 Pulire l'apparecchio con un panno umido.
5 Riporlo in un luogo sicuro e asciutto, privo di polvere. Per riporre l'apparecchio, è anche possibile appenderlo tramite l'apposito anello (⑦).

3 Garanzia e assistenza

Per ricevere ulteriori informazioni o per risolvere eventuali problemi, visitare il sito Web Philips all'indirizzo www.philips.com oppure contattare il Centro Assistenza Clienti Philips di zona (il numero di telefono è riportato nell'opuscolo della garanzia). Se nel proprio paese non è presente alcun centro di assistenza clienti, rivolgersi al proprio rivenditore Philips.

Nederlands

Gefeliciteerd met uw aankoop en welkom bij Philips! Registreer uw product op www.philips.com/welcome om optimaal gebruik te kunnen maken van de door Philips geboden ondersteuning.

1 Belangrijk

Lees deze gebruiksaanwijzing zorgvuldig door voordat u het apparaat gaat gebruiken. Bewaar de gebruiksaanwijzing om deze indien nodig te kunnen raadplegen.

- WAARSCHUWING: gebruik dit apparaat niet in de buurt van water.
- Als u het apparaat in de badkamer gebruikt, haal de stekker dan na gebruik altijd uit het stopcontact. De nabijheid van water kan gevaar opleveren, zelfs als het apparaat is uitgeschakeld.
- WAARSCHUWING: gebruik dit apparaat niet in de buurt van een bad, douche, wastafel of ander waterhoudend object.
- Haal na gebruik altijd de stekker uit het stopcontact.
- Als het apparaat oververhit raakt, schakelt het automatisch uit. Haal de stekker uit het stopcontact en laat het apparaat een paar minuten afkoelen. Controleer voordat u het apparaat weer inschakelt of de luchtroosters niet verstopt zitten met pluizen, haar enz.
- Indien het netsnoer beschadigd is, moet u het laten vervangen door Philips, een door Philips geautoriseerd servicecentrum of personen met vergelijkbare kwalificaties om gevaar te voorkomen.
- Dit apparaat kan worden gebruikt door kinderen vanaf 8 jaar en door personen met verminderde lichamelijke, zintuiglijke of geestelijke capaciteiten of weinig ervaring en kennis, mits zij toezicht of instructie hebben ontvangen aangaande veilig gebruik van het apparaat, en zij de gevaren van het gebruik begrijpen. Kinderen mogen niet met het apparaat spelen. Reiniging en onderhoud dienen niet zonder toezicht door kinderen te worden uitgevoerd.
- Voor extra veiligheid adviseren we u een aardlekschakelaar te installeren in de elektrische groep die de badkamer van stroom voorziet. Deze aardlekschakelaar dient een waarde te hebben die niet hoger is dan 30 mA. Raadpleeg de installateur.
- Steek geen metalen voorwerpen door de luchtroosters, om elektrische schokken te voorkomen.
- Blokkeer nooit de luchtroosters.
- Controleer voordat u het apparaat aansluit of het voltage dat op het apparaat is aangegeven overeenkomt met de plaatselijke netspanning.
- Gebruik het apparaat niet voor andere doeleinden dan beschreven in deze gebruiksaanwijzing.
- Gebruik het apparaat niet op kunsthaar.
- Laat het apparaat nooit zonder toezicht liggen wanneer het is aangesloten op het stopcontact.
- Gebruik nooit accessoires of onderdelen van andere fabrikanten of die niet specifiek zijn aanbevolen door Philips. Als u dergelijke accessoires of onderdelen gebruikt, vervalt de garantie.
- Wikkel het netsnoer niet om het apparaat.
- Wacht met opbergen tot het apparaat is afgekoeld.
- Trek na gebruik niet aan het netsnoer. Haal het netsnoer altijd uit het stopcontact door aan de stekker te trekken.

Elektromagnetische velden (EMV)

Dit Philips-apparaat voldoet aan alle normen en voorschriften met betrekking tot blootstelling aan elektromagnetische velden.

Milieu

Dit symbool betekent dat dit product niet bij het gewone huishoudelijke afval mag worden weggegooid (2012/19/EU). Volg de geldende regels in uw land voor de gescheiden inzameling van elektrische en elektronische producten. Als u correct verwijdert, voorkomt u negatieve gevolgen voor het milieu en de volksgezondheid.

2 Uw haar drogen

Alleen voor HP8251: ronde stylingborstel bijgeleverd.

1 Steek de stekker in een stopcontact.
- Voor nauwkeurig drogen kunt u de concentrator (①) op de föhn (③) bevestigen.
- Voor meer volume in uw krullen en een veerkrachtig kapsel bevestigt u de diffuser (②) op de föhn (③).
- Om het hulpstuk te verwijderen, trekt u het van de föhn af.

2 Zet de temperatuurknop (⑤) op ≀≀ voor een hete luchtstroom voor snel drogen, op ≀ voor een warme luchtstroom voor het drogen van kort haar en om uw haar te stylen, of op ● voor een koele luchtstroom voor het fixeren van uw kapsel. Druk op de CoolShot-knop ❄ (④) voor een koele luchtstroom voor het fixeren van uw kapsel.
3 Zet de luchtstroomschakelaar (⑥) op I voor een zachte luchtstroom, op II voor een sterke luchtstroom, of op O om het apparaat uit te schakelen.
- Als u de ionenfunctie wilt in- of uitschakelen, zet u de ionenknop op | of O (⑧). De functie geeft extra glans en vermindert pluizigheid. Deze functie is vooral geschikt voor droog en bijna droog haar.
  ↪ Als de functie is ingeschakeld, gaat het indicatielampje voor ionen (⑨) branden.
  ↪ Wanneer de functie is ingeschakeld, kunt u een speciale geur ruiken. Dit is normaal en wordt veroorzaakt door de ionen die het apparaat produceert.
- **Met de diffuser**: als u meer volume bij de haarwortels wilt, steekt u de pinnen in uw haar en maakt u draaiende bewegingen.
  ↪ Als u lang haar hebt, kunt u lokken uitspreiden over de bovenkant van de diffuser of het haar met de pinnen kammen van de wortels naar de punten.
  ↪ Voor krullend of golvend haar houdt u de diffuser op een afstand van 10 tot 15 cm van het haar, zodat het geleidelijk kan drogen.

Na gebruik:

1 Schakel het apparaat uit en haal de stekker uit het stopcontact.
2 Plaats het apparaat op een hittebestendig oppervlak tot het is afgekoeld.
3 Neem het luchtinlaatrooster (⑩) van het apparaat om haar en stof te verwijderen.
4 Maak het apparaat schoon met een vochtige doek.
5 Berg het apparaat op een veilige, droge en stofvrije plaats op. U kunt het apparaat ook aan het ophangoog (⑦) hangen.

3 Garantie en service

Als u informatie nodig hebt of als u een probleem hebt, bezoek dan de Philips-website (www.philips.com) of neem contact op met het Philips Customer Care Centre in uw land (u vindt het telefoonnummer in het 'worldwide guarantee'-vouwblad). Als er geen Consumer Care Centre in uw land is, ga dan naar uw Philips-dealer.

Norsk

Gratulerer med kjøpet, og velkommen til Philips! Hvis du vil dra full nytte av støtten som Philips tilbyr, kan du registrere produktet ditt på www.philips.com/welcome.

1 Viktig

Les denne brukerveiledningen nøye før du bruker apparatet, og ta vare på den for senere referanse.

- ADVARSEL: Ikke bruk dette apparatet i nærheten av vann.
- Når du bruker apparatet på badet, må du koble det fra etter bruk. Nærheten til vann utgjør en risiko, selv når apparatet er slått av.
- ADVARSEL: Ikke bruk apparatet nær badekar, dusj, håndvasker eller andre elementer som inneholder vann.
- Koble alltid fra apparatet etter bruk.
- Hvis apparatet overopphetes, slår det seg av automatisk. Trekk ut støpselet på apparatet, og la det avkjøles noen minutter. Kontroller at gitrene ikke er blokkert av lo, hår osv. før du slår på apparatet igjen.
- Hvis ledningen er ødelagt, må den alltid skiftes ut av Philips, et servicesenter som er godkjent av Philips, eller lignende kvalifisert personell, slik at man unngår farlige situasjoner.
- Dette apparatet kan brukes av barn over åtte år og av personer med nedsatt sanseevne eller fysisk eller psykisk funksjonsevne, eller personer med manglende erfaring eller kunnskap, dersom de får instruksjoner om sikker bruk av apparatet eller tilsyn som sikrer sikker bruk, og hvis de er klar over risikoen. Barn skal ikke leke med apparatet. Barn skal ikke utføre rengjøring eller vedlikehold uten tilsyn.
- Hvis du vil ha ekstra beskyttelse, råder vi deg til å installere en lekkasjestrømsenhet (RCD) i den elektriske kretsen som forsyner badet. Denne enheten må ha et spenningsnivå for reststrøm som ikke er høyere enn 30 mA. Be installatøren om råd.
- Ikke stikk metallgjenstander inn i gitrene. Det kan føre til elektrisk støt.
- Ikke blokker luftinntaket.
- Før du kobler til apparatet, må du kontrollere at spenningen som er angitt på apparatet, stemmer med den lokale nettspenningen.
- Ikke bruk apparatet til noe annet formål enn det som beskrives i denne veiledningen.
- Ikke bruk apparatet på kunstig hår.
- Når apparatet er koblet til strømmen, må du aldri la det stå uten tilsyn.
- Ikke bruk tilbehør eller deler fra andre produsenter eller som Philips ikke spesifikt anbefaler. Hvis du bruker slikt tilbehør eller slike deler, blir garantien ugyldig.
- Ikke surr ledningen rundt apparatet.
- Vent til apparatet er avkjølt før du legger det vekk.
- Ikke trekk i nettledningen etter bruk. Hold alltid i støpselet når du trekker ut ledningen til apparatet.

Elektromagnetiske felt (EMF)

Dette Philipsapparatet overholder alle aktuelle standarder og forskrifter for eksponering for elektromagnetiske felt.

Miljø

Dette symbolet betyr at dette produktet ikke må avhendes i vanlig husholdningsavfall (2012/19/EU). Følg nasjonale regler for egen innsamling av elektriske og elektroniske produkter. Hvis du kaster produktet på riktig måte, bidrar du til å forhindre negative konsekvenser for helse og miljø.

2 Tørke håret

Kun for HP8251: En rund stylingbørste følger med.

1 Koble støpselet til en stikkontakt.
- For presisjonstørking fester du munnstykket for konsentrert luft (①) på føneren (③).
- Når du vil gi mer volum til krøller og få mer spenst, fester du diffuseren (②) på hårføneren (③).
- Når du vil ta av tilbehøret, trekker du det av hårføneren.

2 Sett temperaturbryteren (⑤) til ≀≀ for ekstra varm luftstrøm og rask tørking, ≀ for varm luftstrøm og tørking av kort hår eller frisering av håret eller ● for kjølig luftstrøm for å fiksere frisyren. Trykk på ❄ knappen for kaldluft (④) for kjølig luftstrøm for å fiksere frisyren.
3 Sett luftstrømbryteren (⑥) til I for svak luftstrøm, II for sterk luftstrøm eller O for å slå av.
- Når du vil slå ionefunksjonen av eller på, setter du skyvebryteren for ion til | eller O (⑧). Funksjonen gir ekstra glans og reduserer krusing. Det er spesielt bra for tørt og nesten tørt hår.
  ↪ Hvis funksjonen er på, lyser indikatorlampen for ion (⑨).
  ↪ Når funksjonen er på, kan du kjenne en spesiell lukt. Det er normalt og kommer fra ionene som genereres.
- **Med diffuseren**: Når du vil tilføre volum ved røttene, setter du pinnene inn i håret og gjør roterende bevegelser.
  ↪ For langt hår sprer du deler av håret på diffuseren eller grer håret nedover med pinnene.
  ↪ Når du vil fiksere frisyren for krøllete eller bølget hår, holder du diffuseren cirka 10–15 cm unna for å la håret tørke gradvis.

Etter bruk:

1 Slå apparatet av, og trekk ut støpselet fra stikkontakten.
2 Plasser det på et varmebestandig underlag til det er avkjølt.
3 Ta luftinntaksgitteret (⑩) av apparatet for å fjerne hår og støv.
4 Rengjør apparatet med en fuktig klut.
5 Oppbevar det på et trygt og tørt sted, uten støv. Du kan også henge det i hengeløkken (⑦).

3 Garanti og service

Hvis du trenger informasjon, eller hvis det har oppstått problemer, kan du besøke våre Internett-sider på www.philips.com eller ta kontakt med Philips' kundestøtte der du bor (du finner telefonnummeret i garantiheftet). Hvis det ikke er noen forbrukerstøtte der du bor, kan du gå til den lokale Philips-forhandleren.

Português

Parabéns pela compra do seu produto e bem-vindo à Philips! Para tirar o máximo partido da assistência oferecida pela Philips, registe o seu produto em: www.philips.com/welcome.

1 Importante

Leia cuidadosamente este manual do utilizador antes de utilizar o aparelho e guarde-o para consultas futuras.

- AVISO: não utilize este aparelho perto de água.
- Quando o aparelho for utilizado numa casa-de-banho, desligue-o da corrente após a utilização, uma vez que a presença de água apresenta riscos, mesmo com o aparelho desligado.
- AVISO: não utilize este aparelho perto de banheiras, chuveiros, lavatórios ou outros recipientes que contenham água.
- Desligue sempre da corrente após cada utilização.
- Se o aparelho aquecer excessivamente, desliga-se automaticamente. Desligue o aparelho e deixe-o arrefecer durante alguns minutos. Antes de voltar a ligar o aparelho, verifique as grelhas e certifique-se de que não estão bloqueadas com pêlos, cabelos, etc.
- Se o fio estiver danificado, deve ser sempre substituído pela Philips, por um centro de assistência autorizado da Philips ou por pessoal devidamente qualificado para se evitarem situações de perigo.
- Este aparelho pode ser utilizado por crianças com idade igual ou superior a 8 anos e por pessoas com capacidades físicas, sensoriais ou mentais reduzidas, ou com falta de experiência e conhecimento, caso tenham sido supervisionadas ou lhes tenham sido dadas instruções relativas à utilização segura do aparelho e se tiverem sido alertadas para os perigos envolvidos. As crianças não podem brincar com o aparelho. A limpeza e a manutenção do utilizador não podem ser efectuadas por crianças sem supervisão.
- Para maior segurança, aconselhamos a instalação de um dispositivo de corrente residual (disjuntor) no circuito eléctrico que abastece a casa de banho. Este disjuntor deve ter uma corrente residual nominal não superior a 30 mA. Aconselhe-se com o seu electricista.
- Não introduza objectos metálicos nas grelhas de ar para evitar choques eléctricos.
- Nunca obstrua as grelhas de ventilação.
- Antes de ligar o aparelho, certifique-se de que a tensão indicada no mesmo corresponde à tensão do local onde está a utilizá-lo.
- Não utilize o aparelho para outro fim que não o descrito neste manual.
- Não utilize o aparelho sobre cabelo artificial.
- Nunca deixe o aparelho sem vigilância quando estiver ligado à corrente.
- Nunca utilize quaisquer acessórios ou peças de outros fabricantes ou que a Philips não tenha especificamente recomendado. Se utilizar tais acessórios ou peças, a garantia perderá a validade.
- Não enrole o fio de alimentação à volta do aparelho.
- Aguarde que o aparelho arrefeça antes de o guardar.
- Não puxe o cabo de alimentação após a utilização. Desligue o aparelho segurando sempre na ficha.

Campos electromagnéticos (CEM)

Este aparelho Philips cumpre todas as normas e regulamentos aplicáveis relativos à exposição a campos electromagnéticos.

Ambiente

Este símbolo significa que este produto não deve ser eliminado juntamente com os resíduos domésticos comuns (2012/19/UE). Siga as normas do seu país para a recolha selectiva de produtos eléctricos e electrónicos. A eliminação correcta ajuda a evitar consequências prejudiciais para o meio ambiente e para a saúde pública.

2 Secar o cabelo

Apenas para o HP8251: É fornecida uma escova modeladora redonda.

1 Ligue a ficha a uma tomada de corrente eléctrica.
- Para uma secagem mais precisa, encaixe o concentrador de calor (①) no secador (③).
- Para aumentar o volume em cabelos encaracolados e dar um estilo solto, encaixe o difusor (②) no secador (③).
- Para desencaixar um acessório, retire-o do aparelho.

2 Ajuste o interruptor de temperatura (⑤) para ≀≀ para fluxo de ar quente para uma secagem rápida, ≀ para um fluxo de ar morno para secar cabelo curto ou modelar, ou ● para um fluxo de ar frio para definir o seu penteado. Prima o botão de ar frio ❄ (④) para obter um fluxo de ar frio para fixar o seu penteado.
3 Ajuste o interruptor do fluxo de ar (⑥) para I para um fluxo de ar suave, II para um fluxo de ar forte ou O para desligar.
- Para ligar ou desligar a função de iões, ajuste o interruptor deslizante de iões para | ou O (⑧). Esta função providencia brilho adicional e reduz o efeito frisado. É particularmente adequado para cabelo seco e cabelo normal a seco.
  ↪ Se a função estiver ligada, o indicador de iões (⑨) acende.
  ↪ Poderá notar um odor especial quando a função estiver ligada. É normal e é causado pelos iões gerados.
- **Com o difusor:** Para dar mais volume na raiz do cabelo, introduza os pinos no seu cabelo e faça movimentos rotativos.
  ↪ Se o cabelo for comprido, divida-o em secções na parte superior do difusor ou penteie o cabelo com os pinos, com a cabeça volatada para baixo.
  ↪ Para fixar o penteado para cabelo encaracolado ou ondulado, segure o difusor a uma distância de 10 a 15 cm do cabelo, de modo a que este seque gradualmente.

Após a utilização:

1 Desligue o aparelho e retire a ficha da corrente.
2 Coloque-o numa superfície resistente ao calor até que arrefeça.
3 Retire a grelha de entrada de ar (⑩) do aparelho para remover a acumulação de cabelos e pó.
4 Limpe o aparelho com um pano húmido.
5 Guarde-o num local seguro e seco, sem pó. Pode ainda guardá-lo pendurando-o com argola de suspensão (⑦).

3 Garantia e assistência

Caso necessite de informações ou tenha algum problema, visite o Web site da Philips em www.philips.com ou contacte o Centro de Atendimento ao Cliente Philips do seu país (o número de telefone encontra-se o folheto de garantia mundial). Se não existir um Centro de Atendimento ao Cliente no seu país, dirija-se a um representante Philips.

Svenska

Gratulerar till din nya produkt och välkommen till Philips! Genom att registrera din produkt på www.philips.com/welcome kan du dra nytta av Philips support.

1 Viktigt!

Läs användarhandboken noggrant innan du använder apparaten och spara den för framtida bruk.

- VARNING: Använd inte den här apparaten nära vatten.
- Om du använder apparaten i ett badrum måste du dra ut kontakten efter användning. Närhet till vatten utgör en fara, även när apparaten är avstängd.
- VARNING: Använd inte apparaten i närheten av badkar, duschar, behållare eller kärl som innehåller vatten.
- Dra alltid ut nätsladden efter användning.
- Om apparaten blir överhettad stängs den av automatiskt. Dra ut apparatens stickkontakt och låt den svalna ett par minuter. Innan du slår på apparaten igen måste du kontrollera gallren så att de inte har täppts till av ludd, hår eller dylikt.
- Om nätsladden är skadad måste den alltid bytas ut av Philips, ett av Philips auktoriserade serviceombud eller liknande behöriga personer för att undvika olyckor.
- Den här apparaten kan användas av barn som är 8 år och äldre och av med olika funktionshinder, eller som inte har kunskap om hur apparaten används så länge de övervakas och får instruktioner angående säker användning och förstår riskerna som medföljer. Barn ska inte leka med apparaten. Rengöring och användarunderhåll ska inte göra av barn utan vuxens tillsyn.
- Av säkerhetsskäl rekommenderar vi även att du installerar en jordfelsbrytare för den krets som strömförsörjer badrummet. Jordfelsbrytaren måste ha en brytströmstyrka som inte överstiger 30 mA. Kontakta en behörig elektriker för mer information.
- För inte in metallföremål i luftgallren eftersom det medför risk för elektriska stötar.
- Blockera aldrig luftgallren.
- Innan du ansluter apparaten kontrollerar du att spänningen som anges på apparaten motsvarar den lokala nätspänningen.
- Använd inte apparaten för något annat ändamål än vad som beskrivs i den här användarhandboken.
- Använd inte apparaten på konstgjort hår.
- Lämna aldrig apparaten obevakad när den är ansluten till elnätet.
- Använd aldrig tillbehör eller delar från andra tillverkare, eller delar som inte uttryckligen har rekommenderats av Philips. Om du använder sådana tillbehör eller delar gäller inte garantin.
- Linda inte nätsladden runt apparaten.
- Vänta tills apparaten har svalnat innan du lägger undan den.
- Dra inte i nätsladden efter användning. Koppla alltid från apparaten genom att hålla i kontakten.

Elektromagnetiska fält (EMF)

Den här Philips-produkten uppfyller alla tillämpliga standarder och regler gällande exponering av elektromagnetiska fält.

Miljö

Den här symbolen betyder att produkten inte ska slängas bland hushållssoporna (2012/19/EU). Följ de regler som gäller i ditt land för återvinning av elektriska och elektroniska produkter. Genom att kassera gamla produkter på rätt sätt kan du bidra till att förhindra negativ påverkan på miljö och hälsa.

2 Torka håret

Endast HP8251: En rundborste för styling medföljer.

1 Sätt i kontakten i ett eluttag.
- För noggrann torkning monterar du fönmunstycket (①) på hårtorken (③).
- Om du vill öka volymen för lockar och spänstiga frisyrer monterar du volymmunstycket (②) på hårtorken (③).
- Om du vill ta bort munstycket drar du av det från hårtorken.

2 Ställ in temperaturreglaget (⑤) på ≀≀ för hett luftflöde för snabb torkning, på ≀ för varmt luftflöde för torkning av kort hår och styling eller på ● för kallt luftflöde för att forma din frisyr. Tryck på ❄ knappen för kall luft (④) för kallt luftflöde för att forma din frisyr.
3 Ställ in reglaget för luftflöde (⑥) på I för mjukt luftflöde, på II för kraftigt luftflöde eller på O för att stänga av.
- Slå på eller av jonfunktionen genom att ställa in jonskjutreglaget på | eller O (⑧). Funktionen ger extra glans och minskar burrighet. Den är särskilt lämplig för torrt och nästan torrt hår.
  ↪ Om funktionen är aktiverad tänds jonindikatorn (⑨).
  ↪ När funktionen är aktiverad kan en speciell lukt kännas. Det är normalt och orsakas av jonerna som genereras.
- **Med volymmunstycket**: För att få extra volym vid rötterna sticker du in piggarna i håret och gör roterande rörelser.
  ↪ För att forma långt hår sprider du ut hårsektioner på volymmunstycket eller kammar håret nedåt med piggarna.
  ↪ När du formar lockigt eller vågigt hår håller du volymmunstycket på 10-15 cm avstånd och låter håret torka gradvis.

Efter användning:

1 Stäng av apparaten och dra ur nätsladden.
2 Placera den på en värmetålig yta tills den svalnar.
3 Ta bort gallret till luftintaget (⑩) från apparaten så att du kan ta bort hår och damm.
4 Rengör apparaten med en fuktig trasa.
5 Förvara den på en säker, torr och dammfri plats. Du kan också hänga upp den i upphängningsöglan (⑦).

3 Garanti och service

Om du behöver information eller har problem kan du besöka Philips webbplats på www.philips.com eller kontakta Philips kundtjänst i ditt land (telefonnumret finns i garantibroschyren). Om det inte finns någon kundtjänst i ditt land kan du vända dig till din lokala Philips-återförsäljare.

Türkçe

Bu ürünü satın aldığınız için tebrikler, Philips'e hoş geldiniz! Philips tarafından verilen destekten tam olarak yararlanabilmek için www.philips.com/welcome adresinden ürün kaydınızı yaptırın.

1 Önemli

Cihazı kullanmadan önce bu kullanım kılavuzunu dikkatle okuyun ve daha sonra yeniden başvurmak için saklayın.

- UYARI: Bu cihazı su yakınında kullanmayın.
- Yakında su bulunması, cihaz kapalı bile olsa tehlike oluşturacağından, cihazı banyoda kullandıktan sonra fişini prizden çekin.
- UYARI: Bu cihazı banyo küvetlerinin, duşların, lavaboların ve suyla dolu başka kapların yakınında çalıştırmayın.
- Kullanımdan sonra cihazın fişini mutlaka çekin.
- Cihaz aşırı ısınırsa otomatik olarak kapanır. Cihazın fişini prizden çekerek birkaç dakika soğuması için bekleyin. Cihazı tekrar çalıştırmadan önce, giriş deliklerinin tüy, saç, vb. nedeniyle tıkanmadığından emin olun.
- Cihazın elektrik kablosu hasarlıysa, bir tehlike oluşturmasını önlemek için mutlaka Philips'in yetki verdiği bir servis merkezi veya benzer şekilde yetkilendirilmiş kişiler tarafından değiştirilmesini sağlayın.
- Bu cihazın 8 yaşın üzerindeki çocuklar ve fiziksel, motor ya da zihinsel becerileri gelişmemiş veya bilgi ve tecrübe açısından eksik kişiler tarafından kullanımı sadece bu kişilerin nezaretinden sorumlu kişilerin bulunması veya güvenli kullanım talimatlarının bu kişilere sağlaması ve olası tehlikelerin anlatılması durumunda mümkündür. Çocuklar cihazla oynamamalıdır. Temizleme ve kullanıcı bakımı, nezaret edilmeyen çocuklarca yapılmamalıdır.
- Ek koruma için banyonun elektrik devresine bir rezidüel akım koruma cihazı (RCD) takmanızı tavsiye ederiz. Bu rezidüel akım koruma cihazının rezidüel çalışma akımı değeri 30mA'dan yüksek olmamalıdır. Kurulumu yapan kişiye danışın.
- Elektrik çarpması riski bulunduğundan hava ızgaralarına metal cisimler sokmayın.
- Hava ızgaralarını kesinlikle engellemeyin.
- Cihazı bağlamadan önce, cihaz üzerinde belirtilen gerilim değerinin yerel şebeke gerilimiyle aynı olduğundan emin olun.
- Cihazı bu kılavuzda açıklanan dışında bir amaç için kullanmayın.
- Cihazı peruk üzerinde kullanmayın.
- Cihaz güce bağlandığında, hiç bir zaman gözetimsiz bırakmayın.
- Başka üreticilere ait olan veya Philips tarafından özellikle tavsiye edilmeyen aksesuar ve parçaları kesinlikle kullanmayın. Bu tür aksesuar veya parça kullanırsanız, garantiniz geçerliliğini yitirir.
- Elektrik kablosunu cihazın etrafına sarmayın.
- Cihazı kaldırmadan önce soğumasını bekleyin.
- Kullandıktan sonra güç kablosunu çekmeyin. Cihazı prizden çekerken mutlaka fişten tutarak çekin.

Elektromanyetik alanlar (EMF)

Bu Philips cihazı, elektromanyetik alanlara maruz kalmaya ilişkin geçerli tüm standartlara ve düzenlemelere uygundur.

Çevre

Bu simge, ürünün normal evsel atıklarla birlikte atılmaması gerektiği anlamına gelir (2012/19/EU). Elektrikli ve elektronik ürünlerin ayrı olarak toplanması ile ilgili ülkenizdeki kurallara uyun. Eski ürünlerin doğru şekilde atılması, çevre ve insan sağlığı üzerindeki olumsuz etkileri önlemeye yardımcı olur.

2 Saç kurutma

Sadece HP8251 için: Şekillendirici yuvarlak fırça birlikte verilir.

1 Fişi elektrik prizine takın.
- Tam kurutma için, yoğunlaştırıcıyı (①) saç kurutma makinesine takın (③).
- Buklelere ve canlı saç stiline hacim vermek için, hacim difüzörünü (②) saç kurutma makinesine (③) takın.
- Ek parçayı çıkarmak için saç kurutma makinesinden çekin.

2 Hızlı kurutma amacıyla sıcak hava akışı için sıcaklık anahtarını (⑤) ≀≀ konumuna, kısa saç kurutma veya saç şekillendirme amacıyla ılık hava akışı için ≀ konumuna, saç stilini sabitlemek için ● konumuna getirin. Saç şeklinizi sabitlemek amacıyla soğuk hava akışı için ❄ Soğuk Hava düğmesine (④) basın.
3 Hava akışı anahtarını (⑥), hafif hava akışı için I, güçlü hava akışı için II, kapatmak için O konumuna getirin.
- İyon fonksiyonunu açmak veya kapatmak için iyon anahtarını | veya O konumuna getirin (⑧). Fonksiyon, daha fazla parlaklık sağlar ve elektriklenmeyi azaltır. Bu özellikle kuru ve kurumak üzere olan saçlar için uygundur.
  ↪ Fonksiyon açıkken iyon göstergesi (⑨) yanar.
  ↪ Fonksiyon devredeyken farklı bir koku duyulabilir. Bu durum normaldir ve oluşan iyonlardan kaynaklanmaktadır.
- **Difüzörle**: Saç diplerine hacim vermek için pimleri saçınıza takın ve çevirme hareketleri yapın.
  ↪ Uzun saçta, saçı kısım kısım difüzörün üst kısmına yayın veya pimlerle aşağıya doğru bukle yapın.
  ↪ Kıvırcık veya dalgalı saçı şekillendirmek için, difüzörü 10-15 cm mesafede tutun ve aşama aşama kurutun.

Kullanımdan sonra:

1 Cihazı kapatarak fişini prizden çekin.
2 Soğuyana kadar ısıya dayanıklı bir yüzeye yerleştirin.
3 Hava giriş ızgarasını (⑩) cihazdan çıkararak saç ve tozu temizleyin.
4 Cihazı nemli bir bezle temizleyin.
5 Güvenli, kuru ve tozsuz bir yerde saklayın. Ayrıca asma kancasından (⑦) asarak da saklayabilirsiniz.

3 Garanti ve servis

Bilgiye ihtiyacınız varsa veya bir sorunla karşılaşırsanız, lütfen www.philips.com adresindeki Philips web sitesini ziyaret edin veya ülkenizdeki Philips Müşteri Merkeziyle iletişim kurun (telefon numaralarını dünya çapında garanti kitapçığında bulabilirsiniz). Ülkenizde Müşteri Merkezi yoksa, yerel Philips satıcınıza gidin.

العربية

تهانينا لشرائكم هذا المنتج ومرحبًا بكم في عالم فيليبس! للاستفادة الكاملة من الدعم الذي تقدمه Philips، قم بتسجيل المنتج في www.philips.com/welcome.

1 هام

اقرأ دليل المستخدم بعناية قبل استخدام الجهاز واحفظه للرجوع إليه مستقبلاً.

- تحذير: لا تستخدم هذا الجهاز بالقرب من الماء.
- عند استخدام هذا الجهاز في الحمام، قم بفصل الطاقة عنه مباشرةً بعد استخدامه ذلك أن قربه من الماء يشكل خطراً حتى عندما يكون متوقفاً عن التشغيل.
- تحذير: لا تستخدم هذا الجهاز بالقرب من حوض الاستحمام، أو مِرشّة الاغتسال، أو المِغسلة أو أي أوعية أخرى تحتوي على ماء.
- قم دائماً بفصل الطاقة عن الجهاز بعد الاستخدام.
- إذا تعرّض الجهاز للسخونة الزائدة، يتوقف تلقائياً عن التشغيل. قم بفصل الطاقة عن الجهاز ودعه يبرد لدقائق قليلة. وقبل تشغيل الجهاز مجدداً، تحقق من الشبكات للتأكد من عدم انسدادها بالزغب والشعر، وغير ذلك.
- إذا كان سلك الطاقة الرئيسي تالفاً، فيجب استبداله من قبل Philips أو مركز خدمة مخوَّل من قبل Philips أو أشخاص مؤهلين لتجنب أي خطر.
- يمكن استخدام هذا الجهاز من قبل الأطفال الذين يبلغ عمرهم 8 سنوات وما فوق والأشخاص الذين يعانون من اختلال في القدرات الجسدية أو الحسية أو العقلية، أو الذين تنقصهم الخبرة والمعرفة، في حال تم الإشراف عليهم أو تم تزويدهم بإرشادات تتعلق باستخدام هذا الجهاز بطريقة آمنة وفي حال كانوا يدركون المخاطر التي قد يتعرضون لها. لا يجب أن يلعب الأطفال بالجهاز. لا يجب أن يقوم الأطفال بتنظيف الجهاز أو صيانته من دون الإشراف عليهم.
- لحماية إضافية، ننصحك بتركيب جهاز التيار المتخلّف RCD في الدارة الكهربائية التي تزوّد الحمام بالطاقة. على جهاز RCD أن يكون مزوّداً بتيار تشغيل متخلّف مصنف لا يزيد عن 30 مللي أمبير. اطلب نصيحة المثبّت.
- لا تقم بإدخال أجسام معدنية داخل شبكات الهواء لتفادي حدوث أي صدمات كهربائية.
- امتنع عن سدّ شبكات الهواء.
- قبل توصيل الجهاز بالكهرباء، تأكد من أن الفولتية المشار إليها على الجهاز متوافقة مع الفولتية المحلية.
- لا تستخدم الجهاز لأي غرض آخر غير المبين في هذا الدليل.
- لا تستخدم الجهاز على الشعر الصناعي.
- لا تترك الجهاز من دون مراقبة أثناء توصيله بالكهرباء.
- لا تستخدم أبداً أي أكسسوارات أو قطع لا توصي بها Philips أو تابعة لشركات مصنعة أخرى. فإذا استخدمت أي أكسسوارات أو قطع من هذا النوع، يصبح الضمان غير صالح.
- لا تقم بلف سلك الطاقة الرئيسي حول الجهاز.
- انتظر حتى يبرد الجهاز قبل تخزينه.
- لا تسحب سلك الطاقة بعد الاستخدام. امسك بالمأخذ دائمًا عند فصل الجهاز عن مصدر الطاقة.

الحقول الكهرومغناطيسية (EMF)

يتوافق جهاز Philips هذا مع كافة المعايير والأنظمة المطبقة المتعلقة بالتعرض للحقول الكهرومغناطيسية.

البيئة

يشير هذا الرمز إلى أنه يجب عدم التخلص من هذا المنتج مع النفايات المنزلية العادية (الإرشاد الأوروبي EU/2012/19). اتبع القوانين السارية في بلدك للتجميع المنفصل للمنتجات الإلكترونية والكهربائية. يساعد التخلص من المنتجات بالطريقة الصحيحة في حماية البيئة وصحة الأفراد من التبعات السلبية.

2 تجفيف الشعر

للطراز HP8251 فقط: فرشاة تسريح مبرومة مضمّنة.

1 قم بتوصيل مأخذ التوصيل بمقبس وحدة تزويد بالطاقة.
- لتجفيف دقيق، قم بإرفاق المكثف (①) في مجفف الشعر (③).
- لشعر كثيف ومجعد، قم بإرفاق مخرج الهواء (②) في مجفف الشعر (③).
- لفصل الملحق، اسحبه من مجفف الشعر.

2 قم بضبط مفتاح الحرارة (⑤) إلى ≀≀ لتيار هواء ساخن لتجفيف سريع، أو إلى ≀ لتيار هواء دافئ لتجفيف الشعر القصير أو لتسريح الشعر، أو إلى ● لتيار هواء بارد لتسريح شعرك. اضغط على النفحة الباردة ❄ (④) للحصول على تيار هواء بارد لتسريح شعرك.
3 قم بضبط مفتاح تيار الهواء (⑥) إلى I لتيار هواء لطيف، أو إلى II لتيار هواء قوي، أو إلى O لإيقاف التشغيل.
- لتشغيل وظيفة الأيون أو إيقاف تشغيلها، قم بضبط مفتاح الأيون المنزلق إلى (I) أو إلى O (⑧). تمنح هذه الوظيفة شعرك لمعاناً إضافياً وتقلل من تجعده. إنها مناسبة بشكل خاص للشعر الجاف والشعر المبلل قليلاً.
  ↪ إذا كانت هذه الوظيفة قيد التشغيل، فسيضيء مؤشر الأيون الضوئي (⑨).
  ↪ حين تكون هذه الوظيفة قيد التشغيل، من المحتمل أن تفوح رائحة معينة. هذا أمر طبيعي وتسببه الأيونات التي يتم توليدها.
- بواسطة مخرج هواء: لتكثيف الشعر عند الجذور، ضع الأسنان في شعرك وقم بحركات دائرية.
  ↪ بالنسبة إلى الشعر الطويل، وزّع خصل الشعر في أعلى مخرج الهواء أو قم بتمشيط شعرك نزولاً بواسطة الأسنان.
  ↪ لتسريح الشعر الجعد أو المموّج، احمل مخرج الهواء على مسافة 10 إلى 15 سم لتجفيف الشعر تدريجياً.

بعد الاستخدام:

1 قم بإيقاف تشغيل الجهاز وبفصل الطاقة عنه.
2 ضعه على سطح مقاوم للسخونة حتى يبرد.
3 قم بإخراج شبكة مدخل الهواء (⑩) من الجهاز لإزالة الشعر والغبار.
4 اعمد إلى تنظيف الجهاز بواسطة قطعة قماش رطبة.
5 احفظه في مكان آمن وجاف، وخالٍ من الغبار. كما يمكنك أيضاً تعليقه بواسطة حلقة التعليق (⑦).

3 الضمان والخدمة

إذا احتجت إلى معلومات أو إذا واجهتك أي مشكلة، فيرجى زيارة موقع Philips على ويب www.philips.com أو الاتصال بمركز خدمة المستهلك التابع لـ Philips في بلدك (يمكنك إيجاد رقم الهاتف في نشرة الضمان العالمية). في حال عدم وجود مركز خدمة للمستهلك في بلدك، اقصد وكيل Philips في منطقتك.

فارسی

به دنیای محصولات Philips خوش آمدید. به شما برای خرید این محصول تبریک می گوییم! برای استفاده بهینه از خدمات پس از فروش Philips، دستگاه خود را در سایت www.philips.com/welcome ثبت نام کنید.

1 مهم

قبل از استفاده از دستگاه، این دفترچه راهنما را به دقت بخوانید و آن برای مراجعات بعدی نزد خود نگه دارید.

- هشدار: از دستگاه در نزدیکی آب استفاده نکنید.
- اگر از دستگاه در دستشویی استفاده می کنید، پس از مصرف، آن را از پریز بکشید. استفاده از دستگاه در نزدیکی آب خطرآفرین است، حتی اگر خاموش باشد.
- هشدار: از دستگاه در نزدیکی وان حمام، دوش آب، حوض یا ظروف حاوی آب استفاده نکنید.
- همیشه آن را پس از استفاده از پریز بکشید.
- اگر دستگاه بیش از حد گرم شد، به طور خودکار خاموش می شود. دستگاه را از برق کشیده و بگذارید برای چند دقیقه خنک شود. قبل از این که دوباره دستگاه را روشن کنید، دریچه ها را بررسی کنید که با مو، پرز و غیره مسدود نشده باشند.
- درصورتی که سیم برق آسیب دیده است برای جلوگیری از بروز خطر، آن را نزد نمایندگی های Philips، مرکز خدمات مجاز Philips یا اشخاص متخصص تعویض کنید.
- کودکان بالای 8 سال و افرادی که از توانایی جسمی، حسی و ذهنی کافی برخوردار نیستند یا تجربه و آگاهی ندارند می توانند با نظارت بزرگترها یا آموختن استفاده ایمن از دستگاه و آگاهی از خطرات ممکن، از دستگاه استفاده کنند. کودکان نباید با دستگاه بازی کنند. تمیز کردن و مراقبت از دستگاه نباید توسط کودکان بدون نظارت انجام شود.
- برای مراقبت بیشتر از این دستگاه، توصیه می شود که یک وسیله جریان مانده (RCD) را در مدار الکتریکی دستشویی نصب کنید. جریان کارکرد مانده در این RCD نباید از 30 میلی آمپر بیشتر باشد. برای اطلاعات بیشتر با فرد نصب کننده وسیله مشورت کنید.
- اشیاء فلزی را در دریچه های هوا وارد نکنید، چون احتمال برق گرفتگی وجود دارد.
- هرگز دریچه های هوا را مسدود نکنید.
- قبل از اتصال دستگاه به پریز برق، بررسی کنید که ولتاژ مشخص شده روی دستگاه با ولتاژ برق محلی شما مطابقت داشته باشد.
- از دستگاه به منظوری غیر از موارد شرح داده شده در این دفترچه راهنما استفاده نکنید.
- از دستگاه برای صاف کردن موهای مصنوعی استفاده نکنید.
- وقتی دستگاه به برق متصل است، آن را رها نکنید.
- هرگز از لوازم جانبی یا قطعات سازندگان دیگر یا لوازمی که Philips آن ها را توصیه نمی کند استفاده نکنید. اگر از چنین لوازم جانبی یا قطعاتی استفاده کنید، ضمانت نامه شما از درجه اعتبار ساقط می شود.
- سیم برق را دور دستگاه نپیچانید.
- قبل از جمع آوری دستگاه، صبر کنید تا خنک شود.
- بعد از استفاده دوشاخه برق را با یک دست از پریز نکشید. ابتدا پریز را با دست نگهدارید و سپس دوشاخه را بیرون بیاورید.

میدان الکترومغناطیسی (EMF)

این دستگاه Philips با کلیه قوانین و استانداردهای کاربردپذیر میدان های الکترومغناطیسی مطابقت دارد.

محیط زیست

این علامت نشان میدهد که محصول نباید با زبالههای معمولی خانگی دور انداخته شود (EU/19/2012). در این خصوص بر طبق قوانین کشور خود نسبت به جمعآوری محصولات الکتریکی و الکترونیکی اقدام نمایید. دور انداختن صحیح، از تاثیرات منفی بر روی محیط زیست و سلامت انسان جلوگیری می کند.

2 خشک کردن موها

فقط در HP8251: یک برس گرد حالت دهنده مو ارائه می شود.

1 دوشاخه را به پریز برق بزنید.
- برای خشک کردن بهتر و دقیق تر، متمرکز کننده (①) را به سشوار (③) وصل کنید.
- برای افزایش حجم فرها و پیچش و حالت مو، پخش کن هوا (②) را به سشوار (③) وصل کنید.
- برای جدا کردن پخش کن هوا، آن را از سشوار بیرون بکشید.

2 برای جریان هوای داغ و خشک کردن سریع موها، کلید دما (⑤) را روی ≀≀ و برای جریان هوای گرم و خشک کردن موهای کوتاه یا حالت دادن مو، روی ≀ ، یا برای جریان هوای خنک و تثبیت حالت مو، روی ● تنظیم کنید. دکمه هوای خنک ❄ (④) را فشار دهید تا هوای خنک جریان یافته و حالت موی شما تثبیت شود.
3 برای جریان هوای آرام، کلید جریان هوا (⑥) را روی I ، برای جریان هوای قوی روی II و برای خاموش کردن دستگاه، روی O تنظیم کنید.
- برای روشن یا خاموش کردن عملکرد یون، سوییچ یون (I) را روی O یا (⑧) تنظیم کنید. این عملکرد درخشندگی بیشتری به موها داده و از سوختن موها جلوگیری می شود. این حالت خصوصاً برای موهای خشک و نسبتاً خشک مناسب است.
  ↪ اگر این عملکرد روشن باشد، نشانگر یون (⑨) روشن می شود.
  ↪ وقتی این عملکرد را روشن می کنید، بویی استشمام می شود. این امر عادی است و به علت ایجاد یون ها می باشد.
- مجهز به پخش کن هوا: برای افزایش حجم موها در ریشه، خارهای پخش کن هوا را در موها فرو کرده و سشوار را به صورت دورانی حرکت دهید.
  ↪ برای موهای بلند، موها را روی پخش کن هوا پراکنده کنید یا با خارهای پخش کن هوا، موها را شانه بزنید.
  ↪ برای تثبیت حالت فر یا موهای موج دار، پخش کن هوا را در فاصله 10 تا 15 سانتی متری قرار دهید تا به تدریج خشک شود.

پس از استفاده:

1 دستگاه را خاموش کرده و آن را از پریز خارج کنید.
2 دستگاه را روی یک سطح مقاوم در برابر حرارت قرار دهید تا خنک شود.
3 دریچه ورودی هوا (⑩) را برداشته و مو و گرد و غبار را خارج کنید.
4 دستگاه را با استفاده از یک پارچه مرطوب تمیز کنید.
5 و سپس آن را در محلی خشک و امن، بدون گرد و غبار قرار دهید. می توانید سشوار را با حلقه ی آویز (⑦) آویزان کنید.

3 ضمانت نامه و خدمات پس از فروش

برای کسب اطلاعات یا رفع اشکال دستگاه خود، لطفاً از وب سایت فیلیپس به آدرس www.philips.com بازدید فرمایید یا با مرکز خدمات پس از فروش فیلیپس در کشور خود تماس بگیرید (برای دسترسی به شماره تلفن این مراکز در سراسر جهان به برگ ضمانت نامه مراجعه کنید). اگر در کشور شما مرکز خدمات پس از فروش فیلیپس وجود ندارد به فروشنده دستگاه خود مراجعه نمایید.