Register your product and get support at
www.philips.com/welcome

HP8107

EN	User manual	PL	Instrukcja obsługi
BG	Ръководство за потребителя	RO	Manual de utilizare
CS	Příručka pro uživatele	RU	Руководство пользователя
ET	Kasutusjuhend	SK	Príručka užívateľa
HR	Korisnički priručnik	SL	Uporabniški priročnik
HU	Felhasználói kézikönyv	SR	Korisnički priručnik
KK	Қолданушының нұсқасы	UK	Посібник користувача
LT	Vartotojo vadovas	AR	دليل المستخدم
LV	Lietotāja rokasgrāmata	FA	راهنمای کاربر

PHILIPS

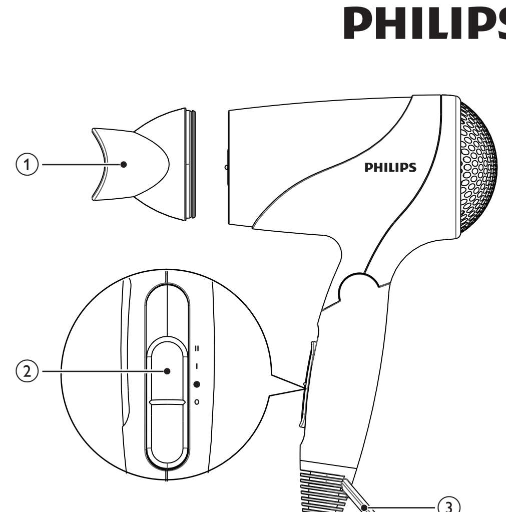

Specifications are subject to change without notice
© 2013 Koninklijke Philips N.V.
All rights reserved.

3140 035 28033

English

Congratulations on your purchase, and welcome to Philips! To fully benefit from the support that Philips offers, register your product at www.philips.com/welcome.

1 Important

Read this user manual carefully before you use the appliance and keep it for future reference.

- WARNING: Do not use this appliance near water.
- When the appliance is used in a bathroom, unplug it after use since the proximity of water presents a risk, even when the appliance is switched off.
- WARNING: Do not use this appliance near bathtubs, showers, basins or other vessels containing water.
- Always unplug the appliance after use.
- If the appliance overheats, it switches off automatically. Unplug the appliance and let it cool down for a few minutes. Before you switch the appliance on again, check the grilles to make sure they are not blocked by fluff, hair, etc.
- If the mains cord is damaged, you must have it replaced by Philips, a service centre authorised by Philips or similarly qualified persons in order to avoid a hazard.
- This appliance can be used by children aged from 8 years and above and persons with reduced physical, sensory or mental capabilities or lack of experience and knowledge if they have been given supervision or instruction concerning use of the appliance in a safe way and understand the hazards involved. Children shall not play with the appliance. Cleaning and user maintenance shall not be made by children without supervision.
- For additional protection, we advise you to install a residual current device (RCD) in the electrical circuit that supplies the bathroom. This RCD must have a rated residual operating current not higher than 30mA. Ask your installer for advice.
- Do not insert metal objects into the air grilles to avoid electric shock.
- Never block the air grilles.
- Before you connect the appliance, ensure that the voltage indicated on the appliance corresponds to the local power voltage.
- Do not use the appliance for any other purpose than described in this manual.
- Do not use the appliance on artificial hair.
- When the appliance is connected to the power, never leave it unattended.
- Never use any accessories or parts from other manufacturers or that Philips does not specifically recommend. If you use such accessories or parts, your guarantee becomes invalid.
- Do not wind the mains cord round the appliance.
- Wait until the appliance has cooled down before you store it.

Noise Level: Lc = 78dB [A]

Electromagnetic fields (EMF)

This Philips appliance complies with all applicable standards and regulations regarding exposure to electromagnetic fields.

Environment

Your product is designed and manufactured with high quality materials and components, which can be recycled and reused.

when this crossed-out wheeled bin symbol is attached to a product it means the product is covered by the European Directive 2012/19/EU.

Please inform yourself about the local separate collection system for electrical and electronic products.

Please act according to your local rules and do not dispose of your old products with your normal household waste. The correct disposal of your old product will help prevent potential negative consequences for the environment and human health.

2 Dry your hair

1 Connect the plug to a power supply socket.
- For precise drying, attach the concentrator (①) onto the hairdryer.
- To disconnect the attachment, pull it off the hairdryer.

2 Adjust the airflow switch (②) to II for hot and strong airflow for fast drying, I for warm and gentle airflow for drying short hair, ● for cool airflow to fix your style, or ○ to switch off.

After use:

1 Switch off the appliance and unplug it.
2 Place it on a heat-resistant surface until it cools down.
3 Clean the appliance by damp cloth.
4 Keep it in a safe and dry place, free of dust. You can also hang it with the hanging loop (③).

3 Guarantee and service

If you need information e.g. about replacement of an attachment or if you have a problem, please visit the Philips website at www.philips.com or contact the Philips Customer Care Centre in your country (you find its phone number in the worldwide guarantee leaflet). If there is no Consumer Care Centre in your country, go to your local Philips dealer.

Български

Поздравяваме ви за покупката и добре дошли при Philips! За да се възползвате изцяло от предлаганата от Philips поддръжка, регистрирайте изделието си на www.philips.com/welcome.

1 Важно

Преди да използвате уреда, прочетете внимателно това ръководство за потребителя и го запазете за справка в бъдеще.

- ПРЕДУПРЕЖДЕНИЕ: Не използвайте уреда близо до вода.
- Ако уредът се използва в банята, след употреба го изключвайте от контакта. Близостта до вода води до риск, дори когато уредът не работи.
- ПРЕДУПРЕЖДЕНИЕ: Не използвайте уреда близо до вани, душове, мивки или съдове с вода.
- След употреба винаги изключвайте уреда от контакта.
- При прегряване уредът се изключва автоматично. Изключете уреда и го оставете да изстива няколко минути. Преди да включите отново уреда, проверете дали решетките не са задръстени с пух, косми и др.
- С оглед предотвратяване на опасност, при повреда в захранващия кабел той трябва да бъде сменен от Philips, оторизиран от Philips сервиз или квалифициран техник.
- Този уред може да се използва от деца на възраст над 8 години и от хора с намалени физически възприятия или умствени недостатъци или без опит и познания, ако са инструктирани за безопасна употреба на уреда и са под наблюдение с цел гарантиране на безопасна употреба и ако са им разяснени евентуалните опасности. Не позволявайте на деца да си играят с уреда. Не позволявайте на деца да извършват почистване или поддръжка на уреда без надзор.
- За допълнителна защита ви съветваме да инсталирате в електрозахранващата мрежа на банята дефектно-токова защита (RCD). Тази RCD трябва да е с номинален работен ток на утечка не повече от 30 mA. Обърнете се за съвет към квалифициран електротехник.
- За избягване на токов удар не пъхайте метални предмети през решетките за въздух.
- Никога не блокирайте притока на въздух през решетката.
- Преди да включите уреда в контакта, проверете дали посоченото върху уреда напрежение отговаря на това на местната електрическа мрежа.
- Не използвайте уреда за цели, различни от указаното в това ръководство.
- Не използвайте уреда на изкуствена коса.
- Никога не оставяйте уреда без надзор, когато е включен в електрическата мрежа.
- Никога не използвайте аксесоари или части от други производители или такива, които не са специално препоръчвани от Philips. При използване на такива аксесоари или части вашата гаранция става невалидна.
- Не навивайте захранващия кабел около уреда.
- Изчакайте уреда да изстине, преди да го приберете.

Ниво на шума: Lc = 78 dB [A]

Електромагнитни излъчвания (EMF)

Този уред на Philips е в съответствие с нормативната уредба и всички действащи стандарти, свързани с излагането на електромагнитни излъчвания.

Околна среда

Продуктът е разработен и произведен от висококачествени материали и компоненти, които могат да бъдат рециклирани и използвани повторно.

Когато към изделието е прикачен задраскан символ на контейнер за отпадъци, това означава, че изделието отговаря на европейската директива 2012/19/EU.

Осведомете се относно местната система за разделно събиране на отпадъци за електрическите и електронните продукти.

Съобразявайте се с местните разпоредби и не изхвърляйте старите си продукти с обикновените битови отпадъци. Правилният начин на изхвърляне на старото изделие ще спомогне за отстраняването на потенциални отрицателни последствия за околната среда и човешкото здраве.

2 Сушене на косата

1 Включете щепсела в контакт на захранването.
- За по-прецизно изсушаване поставете концентратора (①) на сешоара.
- За да махнете приставката, издърпайте я от сешоара.

2 Поставете превключвателя за въздушна струя (②) на II за гореща и силна въздушна струя за бързо сушене, на I за топла и нежна въздушна струя за сушене на къса коса, на ● за хладна въздушна струя за фиксиране на прическата или на ○ за изключване.

След употреба:

1 Изключете уреда и изведете щепсела от контакта.
2 Оставете я на топлоустойчива повърхност, докато се охлади.
3 Почистете уреда с влажна кърпа.
4 Приберете го на безопасно и сухо място без прах. Можете също да го окачите на халката за окачване (③).

3 Гаранция и сервиз

Ако се нуждаете от информация, например за замяна на приставка, или имате проблем, посетете Интернет сайта на Philips на адрес www.philips.com или се обърнете към Центъра за обслужване на клиенти на Philips във вашата страна (телефонния му номер можете да намерите в международната гаранционна карта). Ако във вашата страна няма Център за обслужване на потребители, обърнете се към местния търговец на уреди на Philips.

Čeština

Gratulujeme k nákupu a vítáme Vás mezi uživateli výrobků společnosti Philips! Chcete-li využívat všech výhod podpory nabízené společností Philips, zaregistrujte svůj výrobek na stránkách www.philips.com/welcome.

1 Důležité informace

Před použitím tohoto přístroje si pečlivě přečtěte tuto uživatelskou příručku a uschovejte ji pro budoucí použití.

- VAROVÁNÍ: Nepoužívejte tento přístroj v blízkosti vody.
- Pokud je přístroj používán v koupelně, odpojte po použití jeho síťovou zástrčku ze zásuvky, neboť blízkost vody představuje riziko i v případě, že je přístroj vypnutý.
- VAROVÁNÍ: Nepoužívejte přístroj v blízkosti van, sprch, umyvadel nebo jiných nádob s vodou.
- Po použití přístroj vždy odpojte ze sítě.
- Pokud se přístroj přehřeje, automaticky se vypne. Odpojte přístroj a nechte ho několik minut vychladnout. Než přístroj znovu zapnete, přesvědčte se, že mřížky vstupu a výstupu vzduchu nejsou blokovány například prachem, vlasy apod.
- Pokud by byl poškozen napájecí kabel, musí jeho výměnu provést společnost Philips, autorizovaný servis společnosti Philips nebo obdobně kvalifikovaní pracovníci, aby se předešlo možnému nebezpečí.
- Děti od 8 let věku a osoby s omezenými fyzickými, smyslovými nebo duševními schopnostmi nebo nedostatkem zkušeností a znalostí mohou tento přístroj používat v případě, že jsou pod dohledem nebo byly poučeny o bezpečném používání přístroje a chápou rizika, která mohou hrozit. Děti si s přístrojem nesmí hrát. Čištění a uživatelskou údržbu nesmí provádět děti bez dozoru.
- Jako dodatečnou ochranu doporučujeme instalovat do elektrického obvodu koupelny proudový chránič. Jmenovitý zbytkový provozní proud tohoto proudového chrániče nesmí být vyšší než 30 mA. Více informací vám poskytne elektrikář.
- Nevkládejte kovové předměty do mřížek pro vstup a výstup vzduchu. Předejdete tak úrazu elektrickým proudem.
- Mřížky pro vstup vzduchu udržujte trvale volné.
- Před zapojením přístroje se ujistěte, zda napětí uvedené na přístroji odpovídá místnímu napětí.
- Nepoužívejte přístroj pro jiné účely než uvedené v této příručce.
- Přístroj nepoužívejte na umělé vlasy.
- Je-li přístroj připojen k napájení, nikdy jej neponechávejte bez dozoru.
- Nikdy nepoužívejte příslušenství nebo díly od jiných výrobců nebo takové, které nebyly doporučeny společností Philips. Použijete-li takové příslušenství nebo díly, pozbývá záruka platnosti.
- Nenavíjejte napájecí kabel okolo přístroje.
- Před uložením přístroje počkejte, až zcela vychladne.

Hladina hluku: Lc = 78 dB [A]

Elektromagnetická pole (EMP)

Tento přístroj Philips odpovídá všem platným normám a předpisům týkajícím se elektromagnetických polí.

Životní prostředí

Výrobek je navržen a vyroben z vysoce kvalitního materiálu a součástí, které lze recyklovat a znovu používat.

Pokud je výrobek označen tímto symbolem přeškrtnutého kontejneru, znamená to, že výrobek podléhá evropské směrnici 2012/19/EU.

Zjistěte si informace o místním systému sběru tříděného odpadu elektrických a elektronických výrobků.

Postupujte podle místních nařízení a nelikvidujte staré výrobky spolu s běžným komunálním odpadem. Správnou likvidací starého výrobku pomůžete předejít možným negativním dopadům na životní prostředí a lidské zdraví.

2 Vysoušení vlasů

1 Připojte zástrčku k napájecí zásuvce.
- Chcete-li dosáhnout dokonalého vysušení, připevněte na vysoušeč koncovku (①).
- Chcete-li nástavec odpojit, stáhněte jej z vysoušeče.

2 Nastavte přepínač proudu vzduchu (②) do polohy II pro horký a silný proud vzduchu pro rychlé vysoušení, do polohy I pro teplý a jemný proud vzduchu pro vysoušení krátkých vlasů, do polohy ● pro chladný proud vzduchu ke zpevnění účesu nebo do polohy ○ pro vypnutí.

Po použití:

1 Vypněte přístroj a odpojte jej ze sítě.
2 Položte ji na žáruvzdorný povrch, dokud nevychladne.
3 Přístroj čistěte vlhkým hadříkem.
4 Skladujte jej na bezpečném, suchém a bezprašném místě. Přístroj můžete skladovat zavěšený za závěsnou smyčku (③).

3 Záruka a servis

Pokud byste měli jakýkoliv problém (např. s výměnou nástavce) nebo pokud potřebujete nějakou informaci, navštivte webovou stránku společnosti Philips www.philips.com nebo kontaktujte středisko péče o zákazníky společnosti Philips ve vaší zemi (telefonní číslo najdete v letáčku s celosvětovou zárukou). Pokud se ve vaší zemi středisko péče o zákazníky společnosti Philips nenachází, obraťte se na místního prodejce výrobků Philips.

Eesti

Õnnitleme ostu puhul ja tervitame Philipsi poolt! Selleks, et teil Philipsi tootetoest kasu oleks, registreerige oma toode saidil www.philips.com/welcome.

1 Tähtis

Enne seadme kasutamist lugege seda kasutusjuhendit hoolikalt ja hoidke see edaspidiseks alles.

- HOIATUS: ärge kasutage seda seadet vee läheduses.
- Pärast seadme kasutamist vannitoas võtke pistik kohe pistikupesast välja, kuna vee lähedus kujutab endast ohtu ka väljalülitatud seadme korral.
- HOIATUS: ärge kasutage seda seadet vannide, duššide, basseinide või teiste vettsisaldavate anumate läheduses.
- Võtke seade alati pärast kasutamist vooluvõrgust välja.
- Ülekuumenemisel lülitub seade automaatselt välja. Lülitage seade vooluvõrgust välja ja laske mõned minutid jahtuda. Enne kui lülitate seadme uuesti sisse, kontrollige, ega õhuavad pole ebemete, juuste vms ummistunud.
- Kui toitejuhe on rikutud, siis ohtlike olukordade vältimiseks tuleb lasta toitejuhe vahetada Philipsis, Philipsi volitatud hoolduskeskuses või samasugust kvalifikatsiooni omaval isikul.
- Seda seadet võivad kasutada lapsed alates 8. eluaastast ning füüsiliste puuete ja vaimuhäiretega isikud või isikud, kellel puuduvad kogemused ja teadmised, kui neid valvatakse või neile on antud juhendid seadme ohutu kasutamise kohta ja nad mõistavad sellega seotud ohte. Lapsed ei tohi seadmega mängida. Lapsed ei tohi seadet ilma järelevalveta puhastada ega hooldada.
- Täiendavaks kaitseks soovitame vannitoa elektrisüsteemi paigaldada rikkevoolukaitsme (RCD). Rikkevoolukaitsme (RCD) rakendusvool ei tohi ületada 30 mA. Küsige elektrikult nõu.
- Elektrilöögi ärahoidmiseks ärge sisestage õhuava vahelt seadmesse metallesemeid.
- Ärge kunagi katke õhuavasid kinni.
- Enne seadme sisselülitamist kontrollige, kas seadmele märgitud pinge vastab kohaliku elektrivõrgu pingele.
- Ärge kasutage seadet muuks, kui selles kasutusjuhendis kirjeldatud otstarbeks.
- Ärge rakendage seadet kunstjuustel.
- Ärge jätke kunagi elektrivõrku ühendatud seadet järelevalveta.
- Ärge kunagi kasutage teiste tootjate poolt tehtud tarvikuid või osi, mida Philips ei ole eriliselt soovitanud. Selliste tarvikute või osade kasutamisel kaotab garantii kehtivuse.
- Ärge kerige toitejuhet ümber seadme.
- Enne hoiukohta panekut laske seadmel täielikult maha jahtuda.

Müratase: Lc = 78 dB (A)

Elektromagnetilised väljad (EMF)

See Philipsi seade vastab kõikidele kokkupuudet elektromagnetiliste väljadega käsitlevatele kohaldatavatele standarditele ja õigusnormidele.

Keskkond

Teie toode on kavandatud ja toodetud kvaliteetsetest materjalidest ja osadest, mida on võimalik ringlusse võtta ning uuesti kasutada.

Kui toote külge on kinnitatud selline läbikriipsutatud prügikasti sümbol, siis kehtib tootele Euroopa direktiiv 2012/19/EL.

Palun viige ennast kurssi elektriliste ja elektrooniliste toodete eraldi kogumist reguleerivate kohalike eeskirjadega.

Toimige oma kohalikele seadustele vastavalt ja ärge käidelge vanu tooteid koos olmeprügiga. Vana toote õige kõrvaldamine aitab vältida võimalikke negatiivseid tagajärgi keskkonnale ja inimeste tervisele.

2 Juuste kuivatamine

1 Sisestage pistik elektrivõrgu seinakontakti.
- Täppiskuivatamiseks kinnitage õhuvoo koondaja (①) fööni külge.
- Otsiku äravõtmiseks tõmmake see fööni küljest ära.

2 Kuumaks ja tugevaks õhuvooks kiirel kuivatamisel seadistage õhuvoo lüliti (②) asendisse II, soojaks ja õrnaks õhuvooks juuste kuivatamisel asendisse I, jahedaks õhuvooks juuste viimistlemisel asendisse ● või väljalülitamiseks asendisse ○.

Pärast kasutamist

1 Lülitage seade välja ja eemaldage toitejuhe seinakontaktist.
2 Asetage see kuumusekindlale pinnale jahtuma.
3 Puhastage seade niiske lapiga.
4 Hoiustage see ohutus ja kuivas tolmuvabas kohas. Selle võite ka riputusaasa (③) abil üles riputada.

3 Garantii ja hooldus

Kui vajate teavet, nt mõne tarviku vahetamise kohta aga ka probleemide korral külastage palun Philipsi veebisaiti www.philips.com või võtke ühendust oma riigi Philipsi klienditeeninduskeskusega (telefoninumbri leiate ülemaailmselt garantiitalongilt). Kui teie riigis ei ole klienditeeninduskeskust, pöörduge Philipsi toodete kohaliku müügiesindaja poole.

Hrvatski

Čestitamo vam na kupnji i dobro došli u Philips! Kako biste u potpunosti iskoristili podršku koju nudi Philips, registrirajte svoj uređaj na adresi www.philips.com/welcome.

1 Važno

Prije korištenja aparata pažljivo pročitajte ovaj korisnički priručnik i spremite ga za buduće potrebe.

- UPOZORENJE: Ovaj aparat nemojte koristiti blizu vode.
- Kada aparat koristite u kupaonici, iskopčajte ga nakon korištenja jer blizina vode predstavlja opasnost, čak i kada je aparat isključen.
- UPOZORENJE: Aparat nemojte koristiti blizu kada, tuševa, umivaonika ili posuda s vodom.
- Aparat obavezno iskopčajte nakon korištenja.
- Ako se aparat pregrije, automatski će se isključiti. Isključite aparat te ga nekoliko minuta ostavite da se ohladi. Prije no što ponovo uključite aparat provjerite rešetke kako biste se uvjerili da nisu blokirane nakupinama prašine, kose itd.
- Ako je kabel za napajanje oštećen, mora ga zamijeniti tvrtka Philips, ovlašteni Philips servisni centar ili neka druga kvalificirana osoba kako bi se izbjegle opasne situacije.
- Ovaj aparat mogu koristiti djeca iznad 8 godina starosti i osobe sa smanjenim fizičkim ili mentalnim sposobnostima te osobe koje nemaju dovoljno iskustva i znanja, pod uvjetom da su pod nadzorom ili da su primili upute u vezi rukovanja aparatom na siguran način te razumiju moguće opasnosti. Djeca se ne smiju igrati aparatom. Ako nisu pod nadzorom, djeca ne smiju čistiti aparat ili ga održavati.
- Kao dodatnu zaštitu savjetujemo montiranje zaštitne strujne sklopke (RCD) u strujni krug koji opskrbljuje kupaonicu. Ta sklopka mora imati preostalu radnu električnu energiju koja ne prelazi 30 mA. Savjet zatražite od montažera.
- Nemojte umetati metalne predmete u rešetke za propuštanje zraka kako biste izbjegli opasnost od strujnog udara.
- Nikada ne blokirajte rešetke za propuštanje zraka.
- Prije no što priključite aparat provjerite odgovara li mrežni napon naveden na aparatu naponu lokalne električne mreže.
- Aparat koristite isključivo za svrhu opisanu u ovim uputama.
- Nemojte koristiti aparat na umjetnoj kosi.
- Dok je aparat priključen na napajanje, nikada ga nemojte ostavljati bez nadzora.
- Nikada nemojte koristiti dodatke ili dijelove drugih proizvođača ili proizvođača koje tvrtka Philips nije izričito preporučila. Ako koristite takve dodatke ili dijelove, vaše jamstvo prestaje vrijediti.
- Kabel za napajanje nemojte omotavati oko aparata.
- Prije pohrane pričekajte da se aparat ohladi.

Razina buke: Lc = 78 dB [A]

Elektromagnetska polja (EMF)

Ovaj aparat tvrtke Philips sukladan je svim primjenjivim standardima i propisima koji se tiču izloženosti elektromagnetskim poljima.

Okoliš

Proizvod je proizveden od vrlo kvalitetnih materijala i komponenti, pogodnih za recikliranje i ponovno korištenje.

kada je na proizvodu prikazan simbol prekrižene kante za otpad, znači da je proizvod obuhvaćen europskom direktivom 2012/19/EU.

Raspitajte se o lokalnim propisima o odlaganju električnih i elektroničkih proizvoda u zaseban otpad.

Pridržavajte se lokalnih propisa. Stare uređaje nemojte odlagati u običan kućanski otpad. Pravilnim odlaganjem starog proizvoda u otpad pridonosite sprječavanju potencijalno negativnih posljedica za okoliš i ljudsko zdravlje.

2 Sušenje kose

1 Umetnite utikač u utičnicu.
- Za precizno sušenje pričvrstite usmjerivač (①) na sušilo za kosu.
- Kako biste odvojili nastavak, povucite ga sa sušila za kosu.

2 Podesite prekidač za protok zraka (②) na II za jako strujanje vrućeg zraka i brzo sušenje, I za blago strujanje toplog zraka za sušenje kratke kose, ● za strujanje hladnog zraka za učvršćivanje frizure ili ○ za isključivanje.

Nakon korištenja:

1 Isključite aparat i iskopčajte ga.
2 Stavite ga na površinu otpornu na toplinu dok se ne ohladi.
3 Očistite aparat vlažnom krpom.
4 Čuvajte ga na sigurnom i suhom mjestu gdje nema prašine. Možete ga i objesiti koristeći petlju za vješanje (③).

3 Jamstvo i servis

Ako su vam potrebne informacije, npr. o zamjeni dodatka, ili imate problem, posjetite web-stranicu tvrtke Philips na www.philips.com ili se obratite Philips centru za korisničku podršku u svojoj državi (telefonski broj se nalazi u međunarodnom jamstvenom listu). Ako u vašoj državi ne postoji centar za potrošače, obratite se lokalnom prodavaču proizvoda tvrtke Philips.

Magyar

Köszönjük, hogy Philips terméket vásárolt, és üdvözöljük a Philips világában! A Philips által biztosított teljes körű támogatáshoz regisztrálja termékét a www.philips.com/welcome oldalon.

1 Fontos!

A készülék első használata előtt figyelmesen olvassa el a felhasználói kézikönyvet, és őrizze meg későbbi használatra.

- FIGYELMEZTETÉS: Soha ne használja a készüléket víz közelében.
- Ha fürdőszobában használja a készüléket, használat után húzza ki a csatlakozódugót a fali aljzatból, mivel a víz még kikapcsolt készülék esetén is veszélyforrást jelent.
- FIGYELMEZTETÉS: Soha ne használja a készüléket fürdőkád, zuhanyzó, mosdókagyló, vagy egyéb folyadékkal teli edény közelében.
- Használat után mindig húzza ki dugót az aljzatból.
- Túlhevülés esetén a készülék automatikusan kikapcsol. Húzza ki a készülék csatlakozódugóját a fali aljzatból, és néhány percig hagyja hűlni. Mielőtt újra bekapcsolná a készüléket, ellenőrizze a szellőzőrácsot, hogy haj, szösz stb. nem akadályozza-e a levegő áramlását.
- Ha a hálózati kábel meghibásodott, a kockázatok elkerülése érdekében azt egy Philips szakszervizben, vagy hivatalos szakszervizben ki kell cserélni.
- A készüléket 8 éven felüli gyermekek, illetve csökkent fizikai, érzékelési vagy szellemi képességekkel rendelkező, vagy a készülék működtetésében járatlan személyek is használhatják, amennyiben ezt felügyelet mellett teszik, illetve ismerik a készülék biztonságos működtetésének módját és az azzal járó veszélyeket. Ne engedje, hogy gyermekek játsszanak a készülékkel. Gyermekek felügyelet nélkül nem tisztíthatják a készüléket és nem végezhetnek felhasználói karbantartást rajta.
- A még nagyobb védelem érdekében ajánlott egy hibaáram-védőkapcsoló (RCD) beépítése a fürdőszobát ellátó áramkörbe. Ez a kapcsoló max. 30 mA névleges hibaáramot nem lépheti túl. További tanácsot szakembertől kaphat.
- Az áramütés veszélyének elkerülése érdekében ne helyezzen fémtárgyat a levegőrácsokba.
- Soha ne fedje le a levegő bemeneti rácsot.
- Mielőtt csatlakoztatná a készüléket, ellenőrizze, hogy az azon feltüntetett feszültség megegyezik-e a helyi hálózati feszültséggel.
- Csak a kézikönyvben meghatározott rendeltetés szerint használja a készüléket.
- Ne használja a készüléket műhajhoz vagy parókához.
- Ha a készülék csatlakoztatva van a feszültséghez, soha ne hagyja azt felügyelet nélkül.
- Ne használjon más gyártótól származó, vagy a Philips által jóvá nem hagyott tartozékot vagy alkatrészt. Ellenkező esetben a garancia érvényét veszti.
- Ne tekerje a hálózati csatlakozó kábelt a készülék köré.
- Mielőtt eltenné, várja meg, amíg a készülék lehűl.

Zajszint: Lc= 78 dB [A]

Elektromágneses mezők (EMF)

Ez a Philips készülék az elektromágneses terekre érvényes összes vonatkozó szabványnak és előírásnak megfelel.

Környezetvédelem

Ez a termék kiváló minőségű anyagok és alkatrészek felhasználásával készült, amelyek újrahasznosíthatók és újra felhasználhatók.

A termékhez kapcsolódó áthúzott kerekes kuka szimbólum azt jelenti, hogy a termékre vonatkozik a 2012/19/EU európai irányelv.

Tájékozódjon az elektromos és elektronikus termékek szelektív hulladékként történő gyűjtésének helyi feltételeiről.

Cselekedjen a helyi szabályozásoknak megfelelően, és a kiselejtezett készülékeket gyűjtse elkülönítve a lakossági hulladéktól. Az elhasznált termék megfelelő hulladékkezelése segítséget nyújt a környezettel és az emberi egészséggel kapcsolatos esetleges negatív következmények megelőzésében.

2 Hajszárítás

1 Csatlakoztassa a dugaszt a tápcsatlakozó aljzatba.
- A precíz hajszárítás érdekében csatlakoztassa a keskeny fúvócsövet (①) a hajszárítóra.
- Leszerelés: húzza le a tartozékot a hajszárítóról.

2 Állítsa a légáramkapcsolót (②) a II állásba a gyors szárítást lehetővé tevő, meleg és erős légáramhoz, I állásba a rövid haj szárításához vagy formázásához ajánlott lágy meleg légáramhoz, a ● állásba a frizurája stílusának kialakítását segítő hűvös légáramhoz, a ○ állásba a kikapcsoláshoz.

A használatot követően:

1 Kapcsolja ki a készüléket, és a csatlakozódugót húzza ki a fali aljzatból.
2 Helyezze a készüléket egy hőálló felületre, amíg az ki nem hűl.
3 A készüléket egy nedves ruhával tisztítsa.
4 A készüléket száraz és portól mentes helyen tárolja. A készülék az akasztóhurokra (③) függesztve is tárolható.

3 Jótállás és szerviz

Ha információra van szüksége, pl. egy tartozék cseréjével kapcsolatban, vagy valamilyen probléma merül fel a használat során, látogasson el a Philips honlapjára (www.philips.com), vagy forduljon az adott ország Philips vevőszolgálatához (a telefonszámot megtalálja a világszerte érvényes garancialevélen). Ha országában nem működik ilyen vevőszolgálat, forduljon a Philips helyi szaküzletéhez.

Қазақша

Сатып алғаныңыз құтты болсын және Philips компаниясына қош келдіңіз! Philips ұсынатын қолдауды толығымен рахатыңызға қолдану үшін, өзіңіздің өніміңізді www.philips.com/welcome бойынша тіркеуге отырғызыңыз.

1 Маңызды

Құралды қолданар алдында осы пайдаланушы нұсқаулығын мұқият оқып шығыңыз және болашақта анықтама құралы ретінде пайдалану үшін сақтап қойыңыз.

- АБАЙЛАҢЫЗ! Бұл құралды судың жанында пайдаланбаңыз.
- Жуынатын бөлмеде пайдаланып болғаннан кейін, құралды розеткадан ажыратыңыз. Себебі, құралдың өшірілген күйінде де суға жақын орналасуы қауіпті болып есептеледі.
- АБАЙЛАҢЫЗ! Құралды ванна, душ, бассейн немесе сумен толтырылған басқа заттардың жанында қолданбаңыз.
- Пайдаланып болғаннан кейін, құралды ток көзінен ажыратыңыз.
- Қатты қызып кетсе, құрал автоматты түрде өшеді. Құралды ток өзінен ажыратып, бірнеше минут бойы суытыңыз. Құралды қайтадан тоққа қосар алдында, ауа торын тексеріп, оның мамықпен, шашпен немесе т.б. заттармен жабылып қалмағанын тексеріңіз.
- Қуат сымы зақымданған болса, қауіпті жағдай орын алмауы үшін, оны тек Philips компаниясында, Philips мақұлдаған қызмет орталығында немесе білікті мамандар ауыстыруы керек.
- Бақылау астында болса немесе құралды қауіпсіз түрде пайдалану туралы нұсқаулар алған болса және байланысты қауіптерді түсінсе, бұл құралды 8 және одан жоғары жастағы балалар және дене, сезу немесе ақыл-ой қабілеттері кем я болмаса тәжірибесі мен білімі жоқ адамдар пайдалана алады. Балалар құралмен ойнамауы керек. Балалар тазалауды және пайдаланушының күтуін бақылаусыз орындамауы керек.
- Қосымша қауіпсіздік үшін ваннаның электр желісіне қауіпсіздік мақсатында өшірілу құралын орнату ұсынылады. Бұл құралдың мөлшерленген жұмыс тогы 30 мА мәнінен аспауы керек. Орнатушымен кеңесіңіз.
- Электр тогы соқпауы үшін, ауа кіріп-шығатын торларға темір заттарды салмаңыз.
- Еш уақытта ауа кіріп-шығатын торларды бөгемеңіз.
- Құралды қосар алдында, онда көрсетілген кернеу жергілікті кернеуге сәйкес келетінін тексеріңіз.
- Құралды осы нұсқаулықта көрсетілмеген басқа мақсаттарға пайдаланбаңыз.
- Құралды жасанды шашқа пайдаланбаңыз.
- Розеткаға қосылып тұрғанда, құралды еш уақытта қадағалаусыз қалдырмаңыз.
- Басқа өндірушілер шығарған немесе Philips компаниясы нақты ұсынбаған қосалқы құралдар мен бөлшектерді пайдаланушы болмаңыз. Ондай қосалқы құралдар мен бөлшектерді пайдалансаңыз, құралдың кепілдігі өз күшін жояды.
- Қуат сымын құралға орамаңыз.
- Құралды жинап қоятынның алдында, оның сәл суығанын күтіңіз.

Шуыл деңгейі: деңгейді бақылау шегі = 78 дБ [A]

Электромагниттік өрістер (ЭМӨ)

Осы Philips құралы электромагниттік өрістерге қатысты барлық қолданыстағы стандарттар мен ережелерге сәйкес келеді.

Қоршаған орта

Бұл өнім қайта өңдеп, қайта пайдалануға болатын жоғары сапалы материалдар мен бөлшектерден жасалған.

өнімге осы үсті сызылған дөңгелекті қоқыс себетінің белгісі жапсырылған болса, бұл — өнімге 2012/19/EU еуропалық нұсқауы қолданылады деген сөз.

Электр және электрондық бұйымдарды қоқысқа лақтыру жергілікті ережелерімен танысып алыңыз.

Жергілікті ережелерді сақтап, ескірген бұйымдарды әдепкі қоқысқа қоспай, жеке лақтыруыңызды өтінеміз. Ескірген өнімді қоқысқа дұрыс тастау қоршаған орта мен адам денсаулығына кері әсер тию мүмкіндігінің алдын алуға көмектеседі.

2 Шашты кептіру

1 Ашаны розеткаға қосыңыз.
- Жақсылап кептіру үшін концентраторды (①) шаш кептіргішке жалғаңыз.
- Қосымша бөлшекті ажырату үшін оны шаш кептіргіштен суырып алыңыз.

2 Ауа ағыны қосқышын (②) ыстық және қатты ауа ағынымен жылдам кептіру үшін II, жылы және жұмсақ ауа ағынымен қысқа шашты кептіру үшін I, салқын ауа ағынымен шаш үлгісін бекіту үшін ● немесе өшіру үшін ○ күйіне келтіріңіз.

Пайдаланғаннан кейін:

1 Құралды өшіріп, токтан суырыңыз.
2 Оны әбден суығанша ыстыққа төзімді бетке қойыңыз.
3 Құралды дымқыл шүберекпен тазалаңыз.
4 Құралды шаңы жоқ, құрғақ және қауіпсіз жерде сақтаңыз. Оны ілмегінен (③) іліп қоюыңызға да болады.

3 Кепілдік және қызмет.

Егер қосымша бөлшекті ауыстыру туралы ақпарат алу керек болса немесе сізде шешілмеген мәселе болса, Philips компаниясының www.philips.com веб-торабына кіріңіз немесе еліңіздегі Philips тұтынушылар орталығымен байланысыңыз (ол нөмірді дүние жүзі бойынша берілетін кепілдік кітапшасынан алуға болады). Егер еліңізде Тұтынушыларды қолдау орталығы болмаса, онда жергілікті Philips компаниясының дилеріне барыңыз.

Lietuviškai

Sveikiname įsigijus „Philips" gaminį ir sveiki atvykę! Norėdami pasinaudoti Philips siūloma parama, užregistruokite savo gaminį adresu www.philips.com/welcome.

1 Svarbu

Prieš pradėdami naudoti prietaisą atidžiai perskaitykite šį vartotojo vadovą ir saugokite jį, nes jo gali prireikti ateityje.

- ĮSPĖJIMAS: nenaudokite šio prietaiso netoli vandens.
- Naudodami prietaisą vonioje, iš karto po naudojimo ištraukite kištuką iš elektros lizdo. Arti esantis vanduo kelia grėsmę net ir tada, kai prietaisas yra išjungtas.
- PERSPĖJIMAS: nenaudokite prietaiso šalia vonios, dušo, kriauklės ar kitų indų, pripildytų vandens.
- Baigę naudoti, būtinai išjunkite prietaisą iš maitinimo tinklo.
- Kai prietaisas perkaista, jis išsijungia automatiškai. Išjunkite aparatą iš elektros lizdo ir palikite jį kelioms minutėms, kad atvėstų. Prieš vėl įjungdami prietaisą, patikrinkite, ar grotelės neužkimštos pūkeliais, plaukais ir pan.
- Jei pažeistas maitinimo laidas, jį turi pakeisti „Philips" darbuotojai, „Philips" įgaliotasis techninės priežiūros centras arba kiti panašios kvalifikacijos specialistai, kitaip kyla pavojus.
- Šį prietaisą gali naudoti 8 metų ir vyresni vaikai bei asmenys, kurių fiziniai, jutimo ir protiniai gebėjimai yra silpnesni, arba neturintieji patirties ir žinių su sąlyga, kad jie bus išmokyti saugiai naudotis prietaisu ir prižiūrimi siekiant užtikrinti, jog jie saugiai naudotų prietaisą, ir supažindinti su susijusiais pavojais. Vaikai negali žaisti su šiuo prietaisu. Valyti ir taisyti prietaiso vaikai be suaugusiųjų priežiūros negali.
- Dėl papildomo saugumo patariame elektros grandinėje, kuria tiekiamas maitinimas voniai, įrengti liekamosios srovės įtaisą (RCD). Šio RCD nominali liekamoji darbinė srovė turi būti ne didesnė kaip 30 mA. Patarimo kreipkitės į montuotoją.
- Kad išvengtumėte elektros smūgio, į oro įleidimo groteles nekiškite metalinių daiktų.
- Niekada neuždenkite oro įleidimo grotelių.
- Prieš įjungdami prietaisą įsitikinkite, kad ant prietaiso nurodyta įtampa atitinka vietinę tinklo įtampą.
- Nenaudokite prietaiso kitais tikslais, išskyrus nurodytus šiame vadove.
- Nenaudokite prietaiso dirbtiniams plaukams.
- Prijungę prietaisą prie maitinimo tinklo, nepalikite jo be priežiūros.
- Nenaudokite jokių priedų ar dalių, pagamintų kitų bendrovių arba nerekomenduojamų „Philips". Jei naudosite tokius priedus arba dalis, nebegalios jūsų garantija.
- Nevyniokite prietaiso į maitinimo laidą.
- Prieš padėdami į laikymo vietą, leiskite prietaisui atvėsti.

Triukšmo lygis: Lc = 78 dB [A]

Elektromagnetiniai laukai (EMF)

„Philips" prietaisas atitinka visus taikomus standartus ir normas dėl elektromagnetinių laukų poveikio.

Aplinkosauga

Gaminys sukurtas ir pagamintas naudojant aukštos kokybės medžiagas ir komponentus, kuriuos galima perdirbti ir naudoti pakartotinai.

jei matote perbrauktos šiukšlių dėžės su ratukais simbolį, pritvirtintą prie gaminio, tai reiškia, kad gaminiui galioja Europos direktyva 2012/19/EB.

Sužinokite, kokia taikoma vietinė atskira elektros ir elektroninių gaminių surinkimo sistema.

Laikykitės nustatytų vietinių taisyklių ir neišmeskite senų gaminių su kitomis buitinėmis atliekomis. Tinkamas seno gaminio išmetimas padeda išvengti galimų neigiamų padarinių aplinkai ir žmonių sveikatai.

2 Plaukų džiovinimas

1 Įkiškite kištuką į maitinimo lizdą.
- Kruopščiam džiovinimui prijunkite antgalį (①) prie džiovintuvo.
- Norėdami nuimti priedą, traukite jį nuo plaukų džiovintuvo.

2 Nustatykite oro srauto jungiklį (②) ties II jei norite stipraus oro srauto ir greito džiovinimo, I, jei norite šilto ir švelnaus oro srauto trumpų plaukų džiovinimui arba ●, jei norite modeliuoti plaukus šalto oro srautu arba ○ jei norite išjungti prietaisą.

Po naudojimo:

1 prietaisą išjunkite ir atjunkite nuo maitinimo tinklo.
2 Padėkite jį ant karščiui atsparaus paviršiaus, kol jis atvės.
3 Prietaisą valykite drėgna šluoste.
4 Laikykite jį saugioje ir sausoje vietoje, kurioje nėra dulkių. Taip pat galite jį laikyti pakabinę už pakabinimo kilpos (③)

3 Garantija ir techninis aptarnavimas

Prireikus informacijos, pvz., dėl priedo pakeitimo arba jei turite problemų, apsilankykite „Philips" tinklapyje adresu www.philips.com arba kreipkitės į „Philips" klientų aptarnavimo centrą savo šalyje (jo telefono numerį rasite visame pasaulyje galiojančios garantijos lankstinuke). Jei jūsų šalyje nėra klientų aptarnavimo centro, kreipkitės į vietinį „Philips" platintoją.

Latviešu

Apsveicam ar pirkumu un laipni lūdzam Philips! Lai pilnībā gūtu labumus no Philips piedāvātā atbalsta, reģistrējiet savu produktu www.philips.com/welcome.

1 Svarīgi

Pirms ierīces izmantošanas uzmanīgi izlasiet šo lietošanas instrukciju un saglabājiet to, lai vajadzības gadījumā varētu ieskatīties tajā arī turpmāk.

- BRĪDINĀJUMS! Nelietojiet ierīci ūdens tuvumā.
- Ja lietojat ierīci vannas istabā, pēc lietošanas atvienojiet ierīci no elektrotīkla, jo ūdens tuvums ir bīstams pat tad, ja ierīce ir izslēgta.
- BRĪDINĀJUMS! Nelietojiet ierīci vannu, dušu, izlietņu vai citu ar ūdeni pildītu trauku tuvumā.
- Pēc lietošanas vienmēr atvienojiet ierīci no sienas kontaktligzdas.
- Ja ierīce pārkarst, tā automātiski izslēdzas. Atvienojiet ierīci no elektrotīkla un ļaujiet tai dažas minūtes atdzist. Pirms atkal ieslēdzat ierīci, pārbaudiet, vai gaisa plūsmas atveres nav aizsprostotas ar pūkām, matiem u.tml.
- Ja elektrības vads ir bojāts, lai izvairītos no bīstamām situācijām, jums tas jānomaina Philips pilnvarotā servisa centrā vai pie līdzīgi kvalificētam personām.
- Šo ierīci var izmantot bērni vecumā no 8 gadiem un personas ar ierobežotām fiziskajām, sensorajām vai garīgajām spējām vai bez pieredzes un zināšanām, ja tiek nodrošināta uzraudzība vai norādījumi par drošu ierīces lietošanu un panākta izpratne par iespējamo bīstamību. Bērni nedrīkst rotaļāties ar ierīci. Bērni nedrīkst tīrīt un apkopt ierīci bez uzraudzības.
- Papildu aizsardzībai iesakām uzstādīt elektriskās shēmas, kas pievada elektrību vannas istabā, Aizsardzības atslēgšanas ierīci (RCD). RCD ir jābūt nominālai darba strāvai, kas nepārsniedz 30mA. Sazinieties ar savu uzstādītāju.
- Neievietojiet metāla priekšmetus gaisa ieplūdes režģos, lai izvairītos no elektriskā strāvas trieciena.
- Nekādā gadījumā neaizsprostojiet gaisa plūsmas atveres.
- Pirms ierīces pievienošanas elektrotīklam pārliecinieties, ka uz ierīces norādītais spriegums atbilst elektrotīkla spriegumam jūsu mājā.
- Neizmantojiet ierīci citiem nolūkiem, kas nav aprakstīti šajā rokasgrāmatā.
- Nelietojiet ierīci mākslīgos matos.
- Nekādā gadījumā neatstājiet ierīcei bez uzraudzības, kad tā ir pievienota elektrotīklam.
- Nekad neizmantojiet citu ražotāju piederumus vai detaļas, kuras Philips nav īpaši ieteicis. Ja izmantojat šādus piederumus vai detaļas, garantija vairs nav spēkā.
- Netiniet elektrības vadu ap ierīci.
- Pirms novietojat ierīci glabāšanā, pagaidiet, līdz tā atdziest.

Trokšņa līmenis: Lc = 78 dB [A]

Elektromagnētiskie lauki (EMF)

Šī Philips ierīce atbilst visiem piemērojamiem standartiem un noteikumiem, kas attiecas uz elektromagnētisko lauku iedarbību.

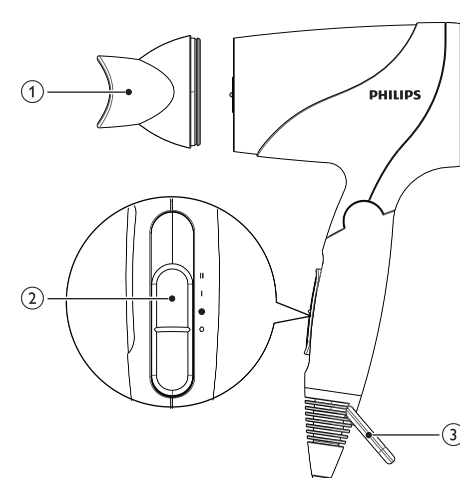

Vides aizsardzība

Jūsu produkts ir konstruēts un izgatavots no augstas kvalitātes materiāliem un sastāvdaļām, kuras ir iespējams pārstrādāt un izmantot atkārtoti.

Ja uz produkta redzams pārsvītrotas atkritumu urnas simbols, tas nozīmē, ka uz šo produktu attiecas Eiropas Savienības direktīva 2012/19/ES.

Lūdzu, uzziniet par elektrisko un elektronisko produktu vietējo atsevišķo savākšanas sistēmu.

Lūdzu, rīkojieties atbilstoši vietējiem noteikumiem un neutilizējiet vecos produktus kopā ar parastajiem sadzīves atkritumiem. Pareiza jūsu vecā produkta utilizācija palīdz novērst potenciālo negatīvo ietekmi uz apkārtējo vidi un cilvēku veselību.

2 Izžāvējiet matus

1 Ievietojiet kontaktdakšu elektrības kontaktligzdā.
- Lai nodrošinātu koncentrētu žāvēšanu, pievienojiet fēnam koncentratoru (①).
- Lai noņemtu piederumu, pavelciet to nost no fēna.

2 Iestatiet gaisa plūsmas slēdzi (②) pozīcijā II, lai ieslēgtu karstu un spēcīgu gaisa plūsmu ātrai matu žāvēšanai, vai I, lai ieslēgtu siltu un maigu gaisa plūsmu īslaicīgai matu žāvēšanai, vai ●, lai ieslēgtu aukstu gaisa plūsmu matu sakārtojuma fiksācijai, vai ○, lai izslēgtu ierīci.

Pēc lietošanas:

1 Izslēdziet ierīci un atvienojiet to no elektrotīkla.
2 Novietojiet to uz karstumizturīgas virsmas, līdz tā atdziest.
3 Notīriet ierīci ar mitru drāniņu.
4 Uzglabājiet to drošā un sausā vietā, kas pasargāta no putekļiem. Varat arī to pakārt aiz cilpiņas (③).

3 Garantija un apkalpošana

Ja jums nepieciešama informācija, piemēram, par uzgaļa nomaiņu, vai palīdzība, apmeklējiet Philips tīmekļa vietni www.philips.com vai sazinieties ar Philips Klientu apkalpošanas centru savā valstī (tā tālruņa numurs atrodams pasaules garantijas brošūrā). Ja jūsu valstī nav Klientu apkalpošanas centra, griezieties pie vietējā Philips izplatītāja.

Polski

Gratulujemy zakupu i witamy wśród klientów firmy Philips! Aby w pełni skorzystać z obsługi świadczonej przez firmę Philips, należy zarejestrować zakupiony produkt na stronie www.philips.com/welcome.

1 Ważne

Przed pierwszym użyciem urządzenia zapoznaj się dokładnie z niniejszą instrukcją obsługi i zachowaj ją na przyszłość.
- OSTRZEŻENIE: Nie korzystaj z urządzenia w pobliżu wody.
- Jeśli korzystasz z urządzenia w łazience, po zakończeniu stosowania wyjmij wtyczkę z gniazdka elektrycznego. Obecność wody stanowi zagrożenie nawet wtedy, gdy urządzenie jest wyłączone.
- OSTRZEŻENIE: Nie korzystaj z urządzenia w pobliżu wanny, prysznica, umywalki lub innych naczyń napełnionych wodą.
- Zawsze po zakończeniu korzystania z urządzenia wyjmij wtyczkę z gniazdka elektrycznego.
- Jeśli dojdzie do przegrzania urządzenia, wyłączy się ono automatycznie. Wyjmij wtyczkę urządzenia z gniazdka elektrycznego i poczekaj kilka minut, aż urządzenie ostygnie. Przed ponownym włączeniem urządzenia sprawdź, czy kratki nie są zatkane kłaczkami kurzu, włosami itp.
- Ze względów bezpieczeństwa wymianę uszkodzonego przewodu sieciowego zleć autoryzowanemu centrum serwisowemu firmy Philips lub odpowiednio wykwalifikowanej osobie.
- Urządzenie może być używane przez dzieci w wieku powyżej 8 lat oraz osoby z ograniczonymi zdolnościami fizycznymi, sensorycznymi lub umysłowymi, a także nieposiadające wiedzy lub doświadczenia w użytkowaniu tego typu urządzeń, pod warunkiem, że będą one nadzorowane lub zostaną poinstruowane na temat korzystania z tego urządzenia w bezpieczny sposób oraz zostaną poinformowane o potencjalnych zagrożeniach. Dzieci nie mogą bawić się urządzeniem. Dzieci chcące pomóc w czyszczeniu i obsłudze urządzenia zawsze powinny to robić pod nadzorem dorosłych.
- Jako dodatkowe zabezpieczenie zalecamy zainstalowanie w obwodzie elektrycznym, zasilającym gniazdka elektryczne w łazience, bezpiecznika różnicowo-prądowego (RCD). Wartość znamionowego prądu pomiarowego tego bezpiecznika nie może przekraczać 30 mA. Aby uzyskać więcej informacji, skontaktuj się z monterem.
- Aby uniknąć porażenia prądem, nie umieszczaj metalowych przedmiotów w kratkach nadmuchu powietrza.
- Nigdy nie blokuj kratek nadmuchu powietrza.
- Przed podłączeniem urządzenia upewnij się, że napięcie podane na urządzeniu jest zgodne z napięciem w domowej instalacji elektrycznej.
- Urządzenia używaj zgodnie z jego przeznaczeniem, opisanym w tej instrukcji obsługi.
- Nie używaj urządzenia na sztucznych włosach.
- Nigdy nie pozostawiaj bez nadzoru urządzenia podłączonego do zasilania.
- Nie korzystaj z akcesoriów ani części innych producentów, ani takich, których nie zaleca w wyraźny sposób firma Philips. Wykorzystanie tego typu akcesoriów lub części spowoduje unieważnienie gwarancji.
- Nie zawijaj przewodu sieciowego wokół urządzenia.
- Przed schowaniem urządzenia odczekaj, aż ostygnie.

Poziom hałasu: Lc = 78 dB [A]

Pola elektromagnetyczne (EMF)

To urządzenie firmy Philips spełnia wszystkie normy i jest zgodne z wszystkimi przepisami dotyczącymi narażenia na działanie pól elektromagnetycznych.

Środowisko

To urządzenie zostało zaprojektowane i wykonane z materiałów oraz komponentów wysokiej jakości, które nadają się do ponownego wykorzystania.

Jeśli produkt został opatrzony symbolem przekreślonego pojemnika na odpady, oznacza to, iż podlega on postanowieniom Dyrektywy Europejskiej 2012/19/WE.

Informacje na temat wydzielonych punktów składowania zużytych produktów elektrycznych i elektronicznych można uzyskać w miejscu zamieszkania.

Prosimy postępować zgodnie z wytycznymi miejscowych władz i nie wyrzucać tego typu urządzeń wraz z innymi odpadami pochodzącymi z gospodarstwa domowego. Prawidłowa utylizacja starych produktów pomaga zapobiegać zanieczyszczeniu środowiska naturalnego oraz utracie zdrowia.

2 Suszenie włosów

1 Podłącz wtyczkę przewodu zasilającego do gniazdka elektrycznego.
- W celu precyzyjnego suszenia nałóż koncentrator (①) na suszarkę.
- Aby zdjąć nasadkę, ściągnij ją z urządzenia.

2 Ustaw przełącznik regulacji strumienia powietrza (②) w pozycji II, aby uzyskać gorący i silny strumień powietrza i przyspieszyć suszenie, I, aby uzyskać ciepły i delikatny strumień powietrza do suszenia krótkich włosów, ●, aby uzyskać chłodny strumień powietrza do utrwalania fryzury lub ○, aby wyłączyć.

Po użyciu:

1 Wyłącz urządzenie i wyjmij jego wtyczkę z gniazdka elektrycznego.
2 Umieść je na odpornej na wysokie temperatury powierzchni i pozostaw do ostygnięcia.
3 Wyczyść urządzenie wilgotną ściereczką.
4 Przechowuj urządzenie w bezpiecznym i suchym miejscu, z dala od kurzu. Możesz też powiesić urządzenie za uchwyt do zawieszania (③).

3 Gwarancja i serwis

W razie jakichkolwiek pytań lub problemów, np. w przypadku konieczności wymiany nasadki, prosimy odwiedzić naszą stronę internetową www.philips.com lub skontaktować się z lokalnym Centrum Obsługi Klienta firmy Philips (numer telefonu znajduje się w ulotce gwarancyjnej). Jeśli w Twoim kraju nie ma Centrum Obsługi Klienta, zwróć się o pomoc do sprzedawcy produktów firmy Philips.

Română

Felicitări pentru achiziţie şi bun venit la Philips! Pentru a beneficia pe deplin de asistenţa oferită de Philips, înregistraţi-vă produsul la www.philips.com/welcome.

1 Important

Citiţi cu atenţie acest manual de utilizare înainte de a utiliza aparatul şi păstraţi-l pentru consultare ulterioară.
- AVERTISMENT: Nu utilizaţi acest aparat în apropierea apei.
- Când aparatul este utilizat în baie, scoateţi-l din priză după utilizare deoarece apa reprezintă un risc chiar şi când aparatul este oprit.
- AVERTISMENT: Nu utilizaţi acest aparat în apropierea căzilor, duşurilor, bazinelor sau altor recipiente cu apă.
- Scoateţi întotdeauna aparatul din priză după utilizare.
- Aparatul se opreşte automat în cazul supraîncălzirii. Scoateţi aparatul din priză şi lăsaţi-l să se răcească pentru câteva minute. Înainte de a porni aparatul din nou, verificaţi grilajul pentru a vă asigura că nu este blocat cu puf, păr etc.
- În cazul în care cablul de alimentare este deteriorat, acesta trebuie înlocuit întotdeauna de Philips, de un centru de service autorizat de Philips sau de personal calificat în domeniu, pentru a evita orice accident.
- Acest aparat poate fi utilizat de către copii începând de la vârsta de 8 ani şi persoane care au capacităţi fizice, mentale sau senzoriale reduse sau sunt lipsite de experienţă şi cunoştinţe, dacă sunt supravegheate sau au fost instruite cu privire la utilizarea în condiţii de siguranţă a aparatului şi înţeleg pericolele pe care le prezintă. Copii nu trebuie să se joace cu aparatul. Curăţarea şi întreţinerea de către utilizator nu trebuie realizate de către copii nesupravegheaţi.
- Pentru o protecţie suplimentară, vă sfătuim să instalaţi un dispozitiv pentru curent rezidual (RCD) în circuitul electric care alimentează baia. Acest RCD trebuie să acţioneze la o intensitate reziduală maximă de 30 mA. Cereţi sfatul instalatorului.
- Nu introduceţi obiecte metalice în grilajele pentru aer, pentru a evita electrocutarea.
- Nu blocaţi niciodată grilajul pentru aer.
- Înainte de a conecta aparatul, asiguraţi-vă că tensiunea indicată pe aparat corespunde tensiunii reţelei locale.
- Nu utilizaţi aparatul pentru alt scop decât cel descris în acest manual.
- Nu utilizaţi aparatul pe păr artificial.
- Nu lăsaţi niciodată aparatul nesupravegheat când este conectat la sursa de alimentare.
- Nu utilizaţi niciodată accesorii sau componente de la alţi producători sau nerecomandate explicit de Philips. Dacă utilizaţi aceste accesorii sau componente, garanţia se anulează.
- Nu înfăşuraţi cablul de alimentare în jurul aparatului.
- Înainte de a depozita aparatul, aşteptaţi să se răcească.

Nivel de zgomot: Lc = 78 dB [A]

Câmpuri electromagnetice (EMF)

Acest aparat Philips respectă toate standardele şi reglementările aplicabile privind expunerea la câmpuri electromagnetice.

Mediu

Produsul dumneavoastră este proiectat şi fabricat din materiale şi componente de înaltă calitate, care pot fi reciclate şi reutilizate.

Când simbolul reprezentând un coş de gunoi cu roţi tăiat însoţeşte un produs, înseamnă că produsul face obiectul Directivei europene 2012/19/UE.

Vă rugăm să vă informaţi despre sistemul separat de colectare pentru produse electrice şi electronice.

Vă rugăm să acţionaţi în concordanţă cu regulile dumneavoastră locale şi nu evacuaţi produsele vechi împreună cu deşeurile menajere obişnuite. Evacuarea corectă a produsului dvs. vechi ajută la prevenirea consecinţelor potenţial negative asupra mediului şi sănătăţii omului.

2 Uscaţi-vă părul

1 Conectaţi ştecherul la o priză de alimentare.
- Pentru uscare precisă, ataşaţi concentratorul (①) pe uscător.
- Pentru a demonta accesoriul, trageţi-l de pe uscător.

2 Reglaţi comutatorul pentru jet de aer (②) la II pentru jet fierbinte şi puternic pentru uscare rapidă, I pentru jet cald şi delicat pentru uscarea părului scurt, ● pentru jet rece pentru fixarea coafurii sau ○ pentru oprire.

După utilizare:

1 Opriţi aparatul şi scoateţi ştecherul din priză.
2 Aşezaţi-l pe o suprafaţă termorezistentă până la răcire.
3 Curăţaţi aparatul cu o cârpă umedă.
4 Depozitaţi-l într-un loc sigur şi uscat, fără praf. De asemenea, îl puteţi suspenda de la agăţătoare (③).

3 Garanţie şi service

Dacă aveţi nevoie de informaţii, de ex. despre înlocuirea unui accesoriu, sau întâmpinaţi probleme, vizitaţi site-ul Web Philips la adresa www.philips.com sau contactaţi centrul local de asistenţă pentru clienţi Philips (numărul de telefon îl puteţi găsi în certificatul de garanţie universal). Dacă în ţara dvs. nu există niciun centru de asistenţă pentru clienţi, contactaţi distribuitorul Philips local.

Русский

Поздравляем с покупкой и приветствуем вас в клубе Philips! Чтобы воспользоваться всеми преимуществами поддержки Philips, зарегистрируйте приобретенное устройство на сайте www.philips.com/welcome.

1 Важная информация!

Перед использованием прибора внимательно ознакомьтесь с руководством пользователя и сохраните его для дальнейшего использования в качестве справочного материала.
- ВНИМАНИЕ! Не используйте прибор вблизи воды.
- Выньте вилку шнура питания прибора из розетки электросети после использования прибора в ванной комнате. Близость воды представляет риск, даже если прибор выключен.
- ВНИМАНИЕ! Не используйте прибор в ванной, душе, бассейне или других помещениях с повышенной влажностью.
- После завершения работы отключите прибор от розетки электросети.
- Прибор автоматически отключается при перегреве. Выключите прибор и дайте ему остыть в течение нескольких минут. Перед повторным включением прибора убедитесь, что решетка не засорена пылью, волосами и т.п.
- В случае повреждения сетевого шнура его необходимо заменить. Чтобы обеспечить безопасную эксплуатацию прибора, заменяйте шнур только в авторизованном сервисном центре Philips или в сервисном центре с персоналом высокой квалификации.
- Данным прибором могут пользоваться дети старше 8 лет и лица с ограниченными интеллектуальными или физическими возможностями, а также лица с недостаточным опытом и знаниями под присмотром других лиц или после инструктирования о безопасном использовании прибора и потенциальных опасностях. Не позволяйте детям играть с прибором. Дети могут осуществлять очистку и уход за прибором только под присмотром взрослых.
- Для обеспечения дополнительной защиты рекомендуется установить ограничитель остаточного тока (RCD), предназначенный для электропитания ванной комнаты. Номинальный остаточный рабочий ток не должен превышать 30 мА. Посоветуйтесь с электриком, выполняющим электромонтаж.
- Во избежание поражения электрическим током не просовывайте металлические предметы через вентиляционную решетку прибора.
- Никогда не блокируйте вентиляционные решетки.
- Перед подключением прибора убедитесь, что указанное на нем напряжение соответствует напряжению местной электросети.
- Не используйте прибор для целей, отличных от описанных в данном руководстве.
- Не используйте прибор для искусственных волос.
- Не оставляйте включенный в сеть прибор без присмотра.
- Запрещается пользоваться какими-либо аксессуарами или деталями других производителей, не имеющих специальной рекомендации Philips. При использовании таких аксессуаров и деталей гарантийные обязательства теряют силу.
- Не обматывайте сетевой шнур вокруг прибора.
- Прежде чем убрать прибор, дайте ему остыть.

Уровень шума: Lc = 78 дБ [A]

Электромагнитные поля (ЭМП)

Этот прибор Philips соответствует всем применимым стандартам и нормам по воздействию электромагнитных полей.

Защита окружающей среды

Изделие разработано и изготовлено с применением высококачественных деталей и компонентов, которые подлежат переработке и повторному использованию.

Если изделие маркировано значком с изображением перечеркнутого мусорного бака, это означает, что оно соответствует директиве Европейского Парламента 2012/19/EU.

Узнайте о раздельной утилизации электротехнических и электронных изделий согласно местному законодательству.

Действуйте в соответствии с местными правилами и не выбрасывайте отработавшее изделие вместе с бытовыми отходами. Правильная утилизация отработавшего изделия поможет предотвратить возможные негативные последствия для окружающей среды и здоровья человека.

2 Сушка волос

1 Вставьте вилку в розетку электросети.
- Для точной укладки присоедините концентратор (①) к фену.
- Чтобы снять насадку, потяните ее с прибора.

2 Установите переключатель интенсивности воздушного потока (②) в положение II, если необходимо включить режим сильного горячего обдува для быстрой сушки; в положение I, если необходим режим теплого щадящего обдува для сушки коротких волос; ●, если необходим режим холодного обдува для завершения укладки, или положение ○ для выключения прибора.

После завершения работы

1 Выключите прибор и отключите его от электросети.
2 Положите прибор на термостойкую поверхность для остывания.
3 Очистите прибор влажной тканью.
4 Храните прибор в безопасном и сухом месте, защищенном от пыли. Также можно повесить прибор за специальную петлю (③).

3 Гарантия и обслуживание

При возникновении проблемы, при необходимости получения сервисного обслуживания или информации (например, если нужно заменить насадку) зайдите на веб-сайт компании Philips www.philips.com или обратитесь в центр поддержки потребителей в вашей стране (номер телефона центра указан на гарантийном талоне). Если в вашей стране нет центра поддержки потребителей Philips, обратитесь по месту приобретения изделия.

Slovensky

Blahoželáme Vám ku kúpe a vítame Vás medzi používateľmi produktov spoločnosti Philips. Ak chcete naplno využiť podporu ponúkanú spoločnosťou Philips, zaregistrujte svoj produkt na lokalite www.philips.com/welcome.

1 Dôležité

Pred použitím zariadenia si pozorne prečítajte tento návod na použitie a ponechajte si ho pre prípad potreby v budúcnosti.
- VAROVANIE: Nepoužívajte zariadenie v blízkosti vody.
- Ak zariadenie používate v kúpeľni, hneď po použití ho odpojte zo siete, pretože voda v jeho blízkosti predstavuje nebezpečenstvo, aj keď je zariadenie vypnuté.
- VAROVANIE: Toto zariadenie nepoužívajte v blízkosti vaní, spŕch, umývadiel ani iných nádob obsahujúcich vodu.
- Po použití vždy odpojte zariadenie zo siete.
- Ak sa zariadenie prehreje, automaticky sa vypne. Odpojte zariadenie zo siete a nechajte ho niekoľko minút vychladnúť. Pred opätovným zapnutím zariadenia skontrolujte, či nie sú mriežky upchaté chuchvalcami prachu, vlasmi a pod.
- V prípade poškodenia elektrického kábla je potrebné si ho dať vymeniť v spoločnosti Philips, servisnom stredisku spoločnosti Philips alebo u podobne kvalifikovaných osôb, aby sa predišlo možným rizikám.
- Toto zariadenie môžu používať deti staršie ako 8 rokov a osoby, ktoré majú obmedzené telesné, zmyslové alebo mentálne schopnosti alebo nemajú dostatok skúseností a znalostí, pokiaľ sú pod dozorom alebo im bolo vysvetlené bezpečné používanie tohto zariadenia a za predpokladu, že rozumejú príslušným rizikám. Deti sa nesmú hrať s týmto zariadením. Deti by bez dozoru nesmú čistiť ani udržiavať toto zariadenie.
- Ak chcete zabezpečiť zvýšenú ochranu, odporúčame vám namontovať do elektrického obvodu, ktorý privádza elektrickú energiu do kúpeľne, zariadenie zvyškového prúdu (RCD). Toto zariadenie RCD nesmie mať nominálny zostatkový prevádzkový prúd vyšší ako 30 mA. Požiadajte o radu inštalatéra.
- Do mriežok na vstup a výstup vzduchu nezasúvajte kovové objekty. Predídete tak zásahu elektrickým prúdom.
- Nikdy neblokujte mriežku na vstup vzduchu.
- Pred pripojením zariadenia sa presvedčte, či napätie udávané na zariadení zodpovedá napätiu v miestnej elektrickej sieti.
- Zariadenie nepoužívajte na iné účely, ako tie, ktoré sú opísané v tomto návode na použitie.
- Zariadenie nepoužívajte na úpravu umelých vlasov.
- Keď je zariadenia pripojené k elektrickej sieti, nikdy ho nenechávajte bez dozoru.
- Nikdy nepoužívajte príslušenstvo ani súčiastky od iných výrobcov ani príslušenstvo, ktoré spoločnosť Philips výslovne neodporučila. Ak takéto príslušenstvo alebo súčiastky použijete, záruka stráca platnosť.
- Sieťový kábel nenavíjajte okolo zariadenia.
- Predtým, ako zariadenie odložíte, nechajte ho vychladnúť.

Deklarovaná hodnota emisie hluku je 78 dB(A), čo predstavuje hladinu A akustického výkonu vzhľadom na referenčný akustický výkon 1 pW.

Elektromagnetické polia (EMF)

Tento spotrebič značky Philips vyhovuje všetkým príslušným normám a smerniciam týkajúcim sa vystavenia elektromagnetickým poliam.

Životné prostredie

Pri navrhovaní a výrobe produktu sa použili vysokokvalitné materiály a súčasti, ktoré možno recyklovať a znova využiť.

Keď sa na produkte nachádza symbol prečiarknutého koša s kolieskami, znamená to, že sa na daný produkt vzťahuje Európska smernica 2012/19/EÚ.

Informujte sa o miestnom systéme separovaného zberu elektrických a elektronických zariadení.

Dodržiavajte miestne predpisy a nevyhadzujte použité zariadenia do bežného domového odpadu. Správnou likvidáciou použitého zariadenia pomôžete znižovať negatívne následky na životné prostredie a ľudské zdravie.

2 Sušenie vlasov

1 Pripojte zástrčku do sieťovej zásuvky.
- Ak chcete, aby bolo sušenie ešte presnejšie, pripojte na fén koncentrátor (①).
- Ak chcete nástavec odpojiť, potiahnutím ho oddeľte od fénu.

2 Nastavením prepínača prúdu vzduchu (②) na stupeň II spustíte silný prúd horúceho vzduchu na rýchle usušenie. Nastavením stupňa I spustíte jemný prúd teplého vzduchu na sušenie krátkych vlasov. Pri nastavení stupňa ● spustíte prúd studeného vzduchu na zafixovanie účesu a nastavením na stupeň ○ zariadenie vypnete.

Po použití:

1 Vypnite zariadenie a odpojte ho zo siete.
2 Umiestnite ju na teplovzdorný podklad a počkajte, kým vychladne.
3 Zariadenie očistite navlhčenou tkaninou.
4 Zariadenie skladujte na bezpečnom, suchom a bezprašnom mieste. Môžete ho tiež zavesiť za očko na zavesenie (③).

3 Záruka a servis

Ak potrebujete informácie, napr. o výmene nástavca, alebo ak sa vyskytne problém, navštívte webovú stránku spoločnosti Philips na adrese www.philips.com alebo kontaktujte Stredisko starostlivosti o zákazníkov spoločnosti Philips vo Vašej krajine (telefónne číslo tohto strediska nájdete v medzinárodnom záručnom liste). Ak sa vo Vašej krajine toto stredisko nenachádza, obráťte sa na miestneho predajcu výrobkov Philips.

Slovenščina

Čestitamo vam ob nakupu. Dobrodošli pri Philipsu! Da bi izkoristili vse prednosti Philipsove podpore, izdelek registrirajte na strani www.philips.com/welcome.

1 Pomembno

Pred uporabo aparata natančno preberite ta uporabniški priročnik in ga shranite za poznejšo uporabo.
- OPOZORILO: Aparata ne uporabljajte v bližini vode.
- Ko aparat uporabljate v kopalnici, ga po uporabi vedno izključite iz omrežja, ker neposredna bližina vode predstavlja nevarnost, četudi je aparat izklopljen.
- OPOZORILO: Aparata ne uporabljajte v bližini kadi, tušev, umivalnikov ali drugih posod z vodo.
- Po uporabi aparat vedno izklopite iz omrežne vtičnice.
- Če se aparat pregreje, se samodejno izklopi. Izključite aparat iz električnega omrežja in pustite, da se ohladi. Pred ponovnim vklopom aparata preverite, da zračne mreže niso zamašene s puhom, lasmi itd.
- Poškodovani omrežni kabel sme zamenjati le podjetje Philips, Philipsov pooblaščeni servis ali ustrezno usposobljeno osebje.
- Ta aparat lahko uporabljajo otroci od 8. leta starosti naprej in osebe z zmanjšanimi fizičnimi ali psihičnimi sposobnostmi ali s pomanjkljivimi izkušnjami in znanjem, če so prejele navodila glede varne uporabe aparata ali jih pri uporabi nadzoruje odgovorna oseba, ki jih opozori na morebitne nevarnosti. Otroci naj se ne igrajo z aparatom. Otroci aparata ne smejo čistiti in vzdrževati brez nadzora.
- Za dodatno zaščito vam svetujemo vgradnjo varnostnega tokovnega stikala (FID) v električni tokokrog kopalnice. Izklopni tok varnostnega tokokroga ne sme presegati 30 mA. Za nasvet se obrnite na električarja.
- V zračno mrežo ne vstavljajte kovinskih predmetov, da ne povzročite električnega šoka.
- Ne blokirajte zračnih mrež.
- Preden aparat priključite, preverite, ali na aparatu označena napetost ustreza napetosti lokalnega električnega omrežja.
- Aparat uporabljajte izključno v namene, ki so opisani v tem priročniku.
- Aparata ne uporabljajte na umetnih laseh.
- Ko je aparat priključen na napajanje, ga ne puščajte brez nadzora.
- Ne uporabljajte nastavkov ali delov drugih proizvajalcev, ki jih Philips izrecno ne priporoča. Uporaba takšnih nastavkov razveljavi garancijo.
- Omrežnega kabla ne navijajte okoli aparata.
- Preden aparat shranite, počakajte, da se ohladi.

Raven hrupa: Lc = 78 dB [A]

Elektromagnetna polja (EMF)

Ta Philipsov aparat ustreza vsem veljavnim standardom in predpisom glede izpostavljenosti elektromagnetnim poljem.

Okolje

Ta izdelek je narejen iz visokokakovostnih materialov in sestavnih delov, ki jih je mogoče reciklirati in uporabiti znova.

Če je izdelek opremljen s simbolom prečrtanega smetnjaka na kolesih, to pomeni, da je pri ravnanju s tem izdelkom treba upoštevati evropsko direktivo 2012/19/ES.

Poizvedite, kako je na vašem območju organizirano ločeno zbiranje odpadnih električnih in elektronskih izdelkov.

Ravnajte v skladu z lokalnimi predpisi. Izrabljenih izdelkov ne odlagajte med običajne gospodinjske odpadke. S pravilnim odlaganjem starih izdelkov pripomorete k preprečevanju morebitnih negativnih vplivov na okolje in človeško zdravje.

2 Sušenje las

1 Vtikač priključite na omrežno vtičnico.
- Za natančno sušenje pritrdite koncentrator (①) na sušilnik za lase.
- Nastavek odstranite tako, da ga snamete s sušilnika.

2 Stikalo za zračni tok (②) premaknite v položaj II za vroč in močan zračni tok za hitro sušenje, v položaj I za topel in nežen zračni tok za sušenje kratkih las, v položaj ● za hladen zračni tok za utrditev pričeske ali v položaj ○ za izklop.

Po uporabi:

1 Aparat izklopite in izključite.
2 Položite ga na površino, ki je odporna na vročino, da se ohladi.
3 Aparat očistite z vlažno krpo.
4 Aparat hranite na varnem in suhem mestu, kjer ni prahu. Shranite ga lahko tudi tako, da ga obesite za obešalno zanko (③).

3 Garancija in servis

Za informacije na primer o zamenjavi nastavka ali v primeru težav obiščite Philipsovo spletno stran na naslovu www.philips.com oziroma se obrnite na Philipsov center za pomoč uporabnikom v svoji državi (telefonsko številko lahko najdete na mednarodnem garancijskem listu). Če v vaši državi takšnega centra ni, se obrnite na lokalnega Philipsovega prodajalca.

Srpski

Čestitamo na kupovini i dobrodošli u Philips! Da biste na najbolji način iskoristili podršku koju nudi kompanija Philips, registrujte svoj proizvod na adresi www.philips.com/welcome.

1 Važno

Pre upotrebe aparata pažljivo pročitajte ovo uputstvo i sačuvajte ga za buduću upotrebu.
- UPOZORENJE: Nemojte da koristite ovaj aparat u blizini vode.
- Ako koristite aparat u kupatilu, isključite ga iz struje nakon upotrebe jer blizina vode predstavlja rizik, čak i kad je aparat isključen.
- UPOZORENJE: Nemojte da koristite ovaj aparat u blizini kade, tuš kabine, umivaonika i posuda sa vodom.
- Nakon upotrebe aparat uvek isključite iz utičnice.
- Ako se aparat pregreje, automatski će se isključiti. Isključite aparat iz struje i ostavite ga da se hladi nekoliko minuta. Pre nego što ponovo uključite aparat proverite da rešetka nije blokirana prašinom, kosom itd.
- Ako je kabl za napajanje oštećen, uvek mora da ga zameni kompanija Philips, ovlašćeni Philips servisni centar ili na sličan način kvalifikovane osobe kako bi se izbegao rizik.
- Ovaj aparat mogu da koriste deca starija od 8 godina i osobe sa smanjenim fizičkim, senzornim ili mentalnim sposobnostima, ili nedostatkom iskustva i znanja, pod uslovom da su pod nadzorom ili da su dobile uputstva za bezbednu upotrebu aparata i da razumeju moguće opasnosti. Deca ne bi trebalo da se igraju aparatom. Deca ne bi trebalo da čiste aparat niti da ga održavaju bez nadzora.
- U cilju dodatne zaštite preporučujemo vam ugradnju automatskog osigurača na strujno kolo kupatila. Ovaj osigurač ne sme da ima radnu struju višu od 30 mA. Za savet se obratite stručnom licu.
- Da biste izbegli strujni udar, nemojte da stavljate metalne predmete u rešetku za propuštanje vazduha.
- Nikada nemojte da blokirate rešetke za propuštanje vazduha.
- Pre nego što povežete aparat uverite se da oznaka voltaže na aparatu odgovara voltaži u lokalnoj mreži.
- Aparat koristite isključivo u svrhu opisanu u ovom priručniku.
- Nemojte da koristite aparat na veštačkoj kosi.
- Kada je aparat povezan na napajanje, nikada ga nemojte ostavljati bez nadzora.
- Nikada nemojte da koristite dodatke niti delove drugih proizvođača koje kompanija Philips nije izričito preporučila. U slučaju upotrebe takvih dodataka ili delova, garancija prestaje da važi.
- Nemojte da namotavate kabl za napajanje oko aparata.
- Pre odlaganja sačekajte da se aparat ohladi.

Nivo buke: Lc = 78 dB [A]

Elektromagnetna polja (EMF)

Ovaj Philips aparat usklađen je sa svim primenjivim standardima i propisima u vezi sa elektromagnetnim poljima.

Životna sredina

Proizvod je projektovan i proizveden uz upotrebu visokokvalitetnih materijala i komponenti koje mogu da se recikliraju i ponovo upotrebe.

kada je ovaj simbol precrtane kante za otpatke na proizvodu, znači da je taj proizvod obuhvaćen Evropskom direktivom 2012/19/EU.

Informišite se o lokalnom sistemu za odvojeno prikupljanje električnih i elektronskih proizvoda.

Postupajte u skladu sa lokalnim propisima i nemojte da odlažete stare proizvode sa uobičajenim otpadom iz domaćinstva. Pravilnim odlaganjem starog proizvoda doprinosite sprečavanju potencijalno negativnih posledica po životnu sredinu i zdravlje ljudi.

2 Sušenje kose

1 Priključite utikač u zidnu utičnicu.
- Za precizno sušenje pričvrstite usmerivač (①) na fen.
- Da biste skinuli dodatak, povucite ga sa fena.

2 Podesite prekidač za protok vazduha (②) na II za jak mlaz vrućeg vazduha i brzo sušenje, I za slab mlaz toplog vazduha za sušenje kratke kose, ● za mlaz hladnog vazduha za učvršćivanje frizure ili ○ za isključivanje.

Nakon upotrebe:

1 Isključite aparat i izvucite kabl iz struje.
2 Postavite ga na površinu koja je otporna na toplotu dok se ne ohladi.
3 Očistite aparat vlažnom krpom.
4 Odložite ga na suvo i bezbedno mesto, bez prašine. Da biste ga odložili možete i da ga okačite o kukicu (③).

3 Garancija i servis

Ukoliko su vam potrebne informacije, npr. o zameni dodatka, ili imate problem, posetite Web lokaciju kompanije Philips na adresi www.philips.com ili se obratite centru za korisničku podršku kompanije Philips u svojoj zemlji (broj telefona ćete pronaći u međunarodnom garantnom listu). Ukoliko u vašoj zemlji ne postoji korisnička podrška kompanije Philips, obratite svom prodavcu Philips uređaja.

Українська

Вітаємо вас із покупкою та ласкаво просимо до клубу Philips! Щоб уповні скористатися підтримкою, яку пропонує Philips, зареєструйте свій виріб на веб-сайті www.philips.com/welcome.

1 Важливо

Перед тим як використовувати пристрій, уважно прочитайте цей посібник користувача і зберігайте його для майбутньої довідки.
- ПОПЕРЕДЖЕННЯ. Не використовуйте цей пристрій біля води.
- У разі використання пристрою у ванній кімнаті витягуйте шнур із розетки після використання, оскільки перебування пристрою біля води становить ризик, навіть якщо пристрій вимкнено.
- ПОПЕРЕДЖЕННЯ: Не використовуйте його біля ванн, душів, басейнів або інших посудин із водою.
- Після використання завжди від'єднуйте пристрій від мережі.
- Якщо пристрій перегріється, він вимкнеться автоматично. Від'єднайте пристрій від мережі і дайте йому охолонути кілька хвилин. Перед тим, як знову увімкнути пристрій, перевірте, чи решітку не заблоковано пухом, волоссям тощо.
- Якщо шнур живлення пошкоджено, для уникнення небезпеки його необхідно замінити, звернувшись до сервісного центру, уповноваженого Philips, або фахівців із належною кваліфікацією.
- Цим пристроєм можуть користуватися діти віком від 8 років або більше чи особи із послабленими фізичними відчуттями або розумовими здібностями, чи без належного досвіду та знань, за умови, що користування відбувається під наглядом, їм було проведено інструктаж щодо безпечного користування пристроєм та їх було повідомлено про можливі ризики. Не дозволяйте дітям бавитися пристроєм. Не дозволяйте дітям виконувати чищення та догляд без нагляду дорослих.
- Для додаткового захисту рекомендується використовувати пристрій залишкового струму (RCD) в електромережі ванної кімнати. Номінальний залишковий струм пристрою залишкового струму (RCD) не повинен перевищувати 30 мА. Рекомендації щодо використання цього виробу можна одержати в спеціаліста.
- Не вставляйте металеві предмети у решітку для повітря, це може призвести до ураження електричним струмом.
- Ніколи не закривайте отвори для повітря.
- Перед тим як під'єднувати пристрій до електромережі, перевірте, чи збігається напруга, вказана на ньому, із напругою у мережі.
- Не використовуйте пристрій для інших цілей, не описаних у цьому посібнику.
- Не використовуйте пристрій на штучному волоссі.
- Ніколи не залишайте під'єднаний пристрій без нагляду.
- Не використовуйте приладдя чи деталі інших виробників, за винятком тих, які рекомендує компанія Philips. Використання такого приладдя чи деталей призведе до втрати гарантії.
- Не накручуйте шнур живлення на пристрій.
- Перед тим як відкласти пристрій на зберігання, дайте йому охолонути.

Рівень шуму: Lc = 78 дБ [A]

Електромагнітні поля (ЕМП)

Цей пристрій Philips відповідає усім чинним стандартам та правовим нормам, що стосуються впливу електромагнітних полів.

Навколишнє середовище

Виріб виготовлено з високоякісних матеріалів і компонентів, які можна переробити та використовувати повторно.

Якщо виріб містить символ перекресленого кошика на колесах, це означає, що він відповідає вимогам Директиви ЄС 2012/19/EU.

Дізнайтеся про місцеву систему роздільного збору електричних та електронних пристроїв.

Дійте згідно з місцевими законами і не утилізуйте старі вироби зі звичайними побутовими відходами. Належна утилізація старого виробу допоможе запобігти негативному впливу на навколишнє середовище та здоров'я людей.

2 Висушування волосся

1 Вставте вилку у розетку.
- Для точного висушування встановіть концентратор (①) на фен.
- Для від'єднання насадки просто стягніть її з пристрою.

2 Встановіть перемикач струменя повітря (②) у положення II для гарячого і потужного струменя та швидкого висушування, у положення I для теплого і слабкого струменя для висушування короткого волосся, у положення ● для холодного струменя і фіксації зачіски, або у положення ○ для вимкнення.

Після використання:

1 Вимкніть пристрій і від'єднайте його від мережі.
2 Поставте пристрій на жаростійку поверхню і дайте йому охолонути.
3 Почистіть пристрій вологою ганчіркою.
4 Зберігайте пристрій у безпечному, сухому та незапиленому місці. Пристрій можна також зберігати, підвісивши його на гачок за петлю (③).

3 Гарантія та обслуговування

Якщо Вам необхідна інформація (наприклад, як замінити насадку) або у Вас виникла проблема, відвідайте веб-сторінку компанії Philips www.philips.com, або зверніться до Центру обслуговування клієнтів компанії Philips у Вашій країні (телефон можна знайти на гарантійному талоні). Якщо у Вашій країні немає Центру обслуговування клієнтів, зверніться до місцевого дилера Philips.
Служба підтримки споживачів

тел.: 0-800-500-697

(дзвінки зі стаціонарних телефонів на території України безкоштовні)
для більш детальної інформації завітайте на www.philips.ua
Компанія Philips встановлює строк служби на даний виріб – не менше 3 років

العربية

تهانينا لقيامك بعملية الشراء، وأهلاً بك في Philips! للاستفادة الكاملة من الدعم الذي تقدمه Philips، قم بتسجيل المنتج في www.philips.com/welcome.

1 هام

اقرأ دليل المستخدم هذا بعناية قبل استخدام الجهاز، واحتفظ به للرجوع إليها مستقبلًا.
- تحذير: لا تستخدم هذا الجهاز بالقرب من الماء.
- عند استخدام الجهاز في الحمام، افصل الطاقة عنه مباشرةً بعد استخدامه إذ إن قربه من الماء يشكل خطراً حتى عندما يكون متوقفاً عن التشغيل.
- تحذير: لا تستخدم هذا الجهاز بالقرب من حوض الاستحمام، أو مرشّة الاغتسال، أو المغسلة أو أي أوعية أخرى تحتوي على ماء.
- قم دائماً بفصل الطاقة عن الجهاز بعد الاستخدام.
- يتوقف الجهاز عن التشغيل تلقائياً في حال فرط الإحماء. قم بفصل الطاقة عن الجهاز ودعه يبرد لبضع دقائق. وقبل إعادة تشغيل الجهاز، تحقق من الشبكات للتأكد من خلوها من الزغب والشعر وغير ذلك.
- إذا كان سلك الطاقة الرئيسي تالفاً، فيجب استبداله من قبل Philips أو مركز خدمة مخوَّل من قبل Philips أو أشخاص مؤهلين لتجنب أي خطر.
- يمكن للأطفال الذين يبلغون 8 أعوام وما فوق استخدام هذا الجهاز فضلاً عن الأشخاص الذين يعانون نقصاً في القدرات الجسدية أو الحسية أو العقلية أو أولئك الذين تنقصهم الخبرة أو المعرفة، في حال تم الإشراف عليهم أو إعطاؤهم إرشادات تتعلق باستخدام الجهاز بطريقة آمنة وفهم المخاطر المرتبطة به. يمنع الأطفال باللعب بالجهاز. لا يجب على الأطفال القيام بالتنظيف أو أعمال الصيانة من دون مراقبة.
- لحماية إضافية، ننصحك بتركيب جهاز التيار المتخلّف (RCD) في الدارة الكهربائية التي تزوّد الحمام بالطاقة. على جهاز RCD أن يكون مزوّداً بتيار تشغيل متخلّف مصنف لا يزيد عن 30 مللي أمبير. اطلب نصيحة المثبّت.
- لا تدخل أي أجسام معدنية في شبكات الهواء لتجنب حدوث صدمة كهربائية.
- لا تعرّض شبكات الهواء أبداً للانسداد.
- قبل توصيل الجهاز، تأكد أن الفولتية المشار إليها على الجهاز تتوافق مع الفولتية المحلية.
- لا تستخدم الجهاز لأي غرض آخر غير المبين في هذا الدليل.
- لا تستخدم الجهاز على الشعر الصناعي.
- عند توصيل الجهاز بمقبس الطاقة، لا تتركه أبداً من دون مراقبة.
- لا تستخدم أبداً أي ملحقات أو أجزاء من أي شركة مصنعة أخرى أو لا توصي بها Philips على وجه الخصوص. قد يؤدي استخدام ملحقات أو أجزاء من هذا النوع إلى إبطال الضمان.
- لا تقم بلف سلك الطاقة الرئيسي حول الجهاز.
- انتظر حتى يبرد الجهاز قبل أن تخفظه.

مستوى الضجيج: Lc = 78 ديسيبل [A]

المجالات الكهرومغناطيسية (EMF)

يتوافق هذا الجهاز مع كافة المعايير والقوانين القابلة للتطبيق والمتعلقة بالتعرّض للحقول المغناطيسية.

البيئة

تم تصميم المنتج وتصنيعه من أجود المواد والمكونات القابلة لإعادة التدوير وإعادة الاستخدام.

عند إرفاق رمز الحاوية المدولبة هذه بالمنتج، فهذا يعني أن الإرشاد الأوروبي EU/19/2012 يشمل هذا المنتج.

يُرجى الاطلاع على نظام التجميع المحلي المنفصل لكل من المنتجات الإلكترونية والكهربائية.

يُرجى العمل وفق القوانين المحلية وعدم التخلص من المنتجات القديمة مع النفايات المنزلية العادية. يساعد التخلص من المنتج القديم بطريقة صحيحة على منع حدوث تبعات سلبية محتملة تؤثر في البيئة وصحة الإنسان.

2 لتجفيف شعرك

1 قم بتوصيل مأخذ التوصيل بمقبس وحدة تزويد بالطاقة.
- لتجفيف دقيق، قم بإرفاق المكثف (①) في مجفف الشعر.
- لفصل الملحق، اسحبه من مجفف الشعر.

2 قم بضبط مفتاح تيار الهواء (②) إلى II لتيار هواء ساخن وقوي لتجفيف سريع، أو إلى I لتيار هواء دافئ ولطيف لتجفيف الشعر القصير، أو إلى ● لتيار هواء بارد لتسريح شعرك أو إلى ○ لإيقاف التشغيل.

بعد الاستخدام:

1 قم بإيقاف تشغيل الجهاز وبفصل الطاقة عنه.
2 ضعه على سطح مقاوم للسخونة حتى يبرد.
3 اعمد إلى تنظيف الجهاز بواسطة قطعة قماش رطبة.
4 احفظ الجهاز في مكان آمن وجاف، وخالٍ من الغبار. كما يمكنك أيضاً تعليقه بواسطة حلقة التعليق (③).

3 الضمان والخدمة

إذا احتجت إلى معلومات أو مثلاً إلى استبدال ملحق أو إذا واجهتك أي مشكلة، فيرجى زيارة موقع Philips على ويب www.philips.com أو الاتصال بمركز خدمة المستهلك التابع لـ Philips في بلدك (يمكنك إيجاد رقم الهاتف في نشرة الضمان العالمية). في حال عدم وجود مركز خدمة للمستهلك في بلدك، اقصد وكيل Philips في منطقتك.

فارسی

به دنیای محصولات فیلیپس خوش آمدید. به شما برای خرید این محصول تبریک می گوییم! برای استفاده بهینه از خدمات پس از فروش فیلیپس، دستگاه خود را در سایت www.philips.com/welcome ثبت نام کنید.

1 مهم

قبل از استفاده از دستگاه، این دفترچه راهنما را به دقت بخوانید و آن برای مراجعات بعدی نزد خود نگه دارید.
- هشدار: از دستگاه در نزدیکی آب استفاده نکنید.
- اگر از دستگاه در دستشویی استفاده می کنید، پس از مصرف، آن را از پریز بکشید. استفاده از دستگاه در نزدیکی آب خطرآفرین است، حتی اگر خاموش باشد.
- هشدار: از دستگاه در نزدیکی وان حمام، دوش آب، حوض یا ظروف حاوی آب استفاده نکنید.
- همیشه آن را پس از استفاده از پریز بکشید.
- اگر دستگاه بیش از حد گرم شد، به طور خودکار خاموش می شود. دستگاه را از برق کشیده و بگذارید برای چند دقیقه خنک شود. قبل از این که دوباره دستگاه را روشن کنید، دریچه ها را بررسی کنید که با مو، پرز و غیره مسدود نشده باشند.
- درصورتی که سیم برق آسیب دیده است برای جلوگیری از بروز خطر، آن را نزد نمایندگی های Philips، مرکز خدمات مجاز Philips یا اشخاص متخصص تعویض کنید.
- کودکان بالای 8 سال و افرادی که از توانایی جسمی، حسی و ذهنی کافی برخوردار نیستند یا تجربه و آگاهی ندارند می توانند با نظارت بزرگترها یا آموختن استفاده ایمن از دستگاه و آگاهی از خطرات ممکن، از دستگاه استفاده کنند. کودکان نباید با دستگاه بازی کنند. تمیز کردن و مراقبت از دستگاه نباید توسط کودکان بدون نظارت انجام شود.
- برای مراقبت بیشتر از این دستگاه، توصیه می شود که یک وسیله جریان مانده (RCD) را در مدار الکتریکی دستشویی نصب کنید. جریان کارکرد مانده در این RCD نباید از 30 میلی آمپر بیشتر باشد. برای اطلاعات بیشتر با فرد نصب کننده وسیله مشورت کنید.
- اشیاء فلزی را در دریچه های هوا وارد نکنید، چون احتمال برق گرفتگی وجود دارد.
- هرگز دریچه های هوا را مسدود نکنید.
- قبل از اتصال دستگاه به پریز برق، بررسی کنید که ولتاژ مشخص شده روی دستگاه با ولتاژ برق محلی شما مطابقت داشته باشد.
- از دستگاه به منظوری غیر از موارد شرح داده شده در این دفترچه راهنما استفاده نکنید.
- از دستگاه برای صاف کردن موهای مصنوعی استفاده نکنید.
- وقتی دستگاه به برق متصل است، آن را رها نکنید.
- هرگز از لوازم جانبی یا قطعات سازندگان دیگر یا لوازمی که Philips آن ها را توصیه نمی کند استفاده نکنید. اگر از چنین لوازم جانبی یا قطعاتی استفاده کنید، ضمانت نامه شما از درجه اعتبار ساقط می شود.
- سیم برق را دور دستگاه نپیچانید.
- قبل از جمع آوری دستگاه، صبر کنید تا خنک شود.

میزان صدا: Lc = 78 دسی بل [A]

میدان الکترومغناطیسی (EMF)

این دستگاه Philips با کلیه قوانین و استانداردهای کاربردپذیر میدان های الکترومغناطیسی مطابقت دارد.

محیط زیست

این محصول از قطعات و مواد با کیفیت بسیار بالا ساخته شده است که قابل بازیافت و استفاده مجدد می باشند.

علامت ضربدر روی سطل زباله بر روی محصول نشان می دهد که محصول تحت پوشش مصوبه اروپایی EU/2012/19 قرار دارد.

لطفا از قوانین محلی سیستم جمع آوری جداگانه محصولات الکتریکی و الکترونیکی مطلع باشید.

لطفا بر طبق قوانین محلی عمل کرده و محصولات قدیمی خود را همراه با زباله های خانگی دور نیاندازید. دور انداختن صحیح محصول قدیمی، از تاثیر بالقوه منفی بر روی محیط زیست و سلامت انسان جلوگیری می کند.

2 خشک کردن موها

1 دوشاخه را به پریز برق بزنید.
- برای خشک کردن بهتر و دقیق تر، متمرکز کننده را به سشوار (①) وصل کنید.
- برای جدا کردن پخش کن هوا، آن را از سشوار بیرون بکشید.

2 برای جریان هوای داغ و قوی و خشک کردن سریع موها، کلید جریان هوا (②) را روی II . برای جریان هوای گرم و آرام و خشک کردن موهای کوتاه، روی I . برای جریان هوای خنک و تثبیت حالت مو، روی ● یا برای خاموش کردن، روی ○ تنظیم کنید.

پس از استفاده:

1 دستگاه را خاموش کرده و آن را از پریز خارج کنید.
2 دستگاه را روی یک سطح مقاوم در برابر حرارت قرار دهید تا خنک شود.
3 دستگاه را با استفاده از یک پارچه مرطوب تمیز کنید.
4 و سپس آن را در محلی خشک و امن، بدون گرد و غبار قرار دهید. می توانید دستگاه را با حلقه ی آویز (③) آویزان کنید.

3 ضمانت نامه و خدمات پس از فروش

برای کسب اطلاعات مثلا برای رفع اشکال دستگاه خود، لطفاً از وب سایت فیلیپس به آدرس www.philips.com بازدید فرمایید یا با مرکز خدمات پس از فروش فیلیپس در کشور خود تماس بگیرید (برای دسترسی به شماره تلفن این مراکز در سراسر جهان به برگ ضمانت نامه مراجعه کنید). اگر در کشور شما مرکز خدمات پس از فروش فیلیپس وجود ندارد به فروشنده دستگاه خود مراجعه نمایید.