Register your product and get support at
www.philips.com/welcome

HP4585
HP4586
HP4588
HP4589
HP4595
HP4596

EN	User manual	PT	Manual do utilizador
ID	Buku Petunjuk Pengguna	TH	คู่มือผู้ใช้
KO	사용 설명서	AR	دليل المستخدم
MS-MY	Manual pengguna	FA	راهنمای کاربر

PHILIPS

Specifications are subject to change without notice
© 2015 Koninklijke Philips N.V.
All rights reserved.

3140 035 39843

English

Congratulations on your purchase, and welcome to Philips! To fully benefit from the support that Philips offers, register your product at www.philips.com/welcome.

1 Important

Read this user manual carefully before you use the appliance and keep it for future reference.

- WARNING: Do not use this appliance near water.
- Never immerse the brush body in water or any other liquid, nor rinse it under the tap.
- Always switch off the appliance after use.
- This appliance can be used by children aged from 8 years and above and persons with reduced physical, sensory or mental capabilities or lack of experience and knowledge if they have been given supervision or instruction concerning use of the appliance in a safe way and understand the hazards involved.
- Children shall not play with the appliance. Cleaning and user maintenance shall not be made by children without supervision.
- Always return the appliance to a service centre authorized by Philips for examination or repair. Repair by unqualified people could result in an extremely hazardous situation for the user.
- Never use any accessories or parts from other manufacturers or that Philips does not specifically recommend. If you use such accessories or parts, your guarantee becomes invalid.
- Do not use the appliance for any other purpose than described in this manual.
- Do not use the appliance on artificial hair.
- Never block the ion outlet.
- Do not insert metal objects into the ion outlet to avoid unexpected dangers.
- Do not use this ion brush together with hairdryer for styling purpose.
- Never rinse the brush body under tap water.
- Do not expose the brush under sunlight for long period of time. The ultraviolet ray may lead to aging in the brush, which the product can break easily.
- Use and store the appliance at a temperature between 15°C and 35°C.

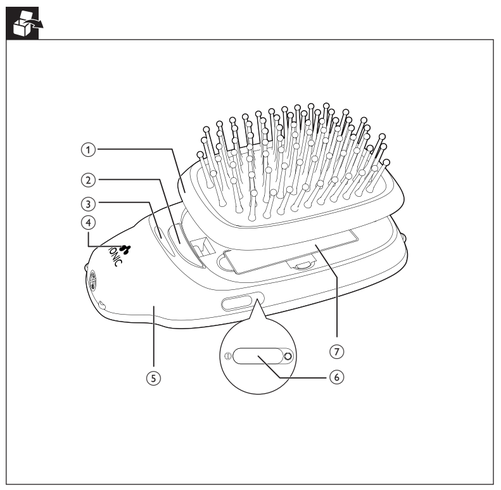

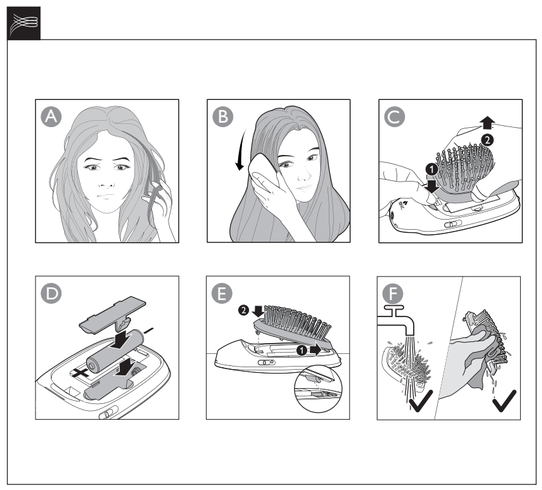

- Do not expose the appliance to direct sunlight.
- Do not expose the appliance to temperature higher than 35°C.

Electromagnetic fields (EMF)

This Philips appliance complies with all applicable standards and regulations regarding exposure to electromagnetic fields.

Environment

Do not throw away the appliance with the normal household waste at the end of its life, but hand it in an official collection point for recycling. By doing this, you help to preserve the environment.

2 Introduction

The new **Philips Ionic Styling Brush** helps to make your hair smooth and shiny anytime, anywhere with great brushing experience.

- **Ionic Care**

This ionic styling brush has built-in ionizer, which generates negative ions and neutralizes positive charge of static electricity. It helps to reduce frizz and bring back shine and smoothness to your hair instantly.

- **Gentle Bristle**

All bristles tips are seamless to avoid scrubbing damage on scalp or hair trapping during usage. The special round ball tip has bigger touching surface so that it's more gentle to vulnerable scalp.

- **Optimal 3D Large Cushion**

The optimally designed bristle cushion enables better force distribution and follows the contours of the head naturally for more convenience and comfort.

- **Ergonomic Shape Brush**

The seamless and ergonimically curved shell fits in women's hand perfectly, ensuring great handling experience.

- **Detachable Bristle Cushion**

Bristle cushion can be easily detached so that you may clean it with water regularly to keep bristle clean.

3 Overview

① Brush cushion
② Brush cushion relase button
③ Ion outlet
④ Power-on indicator
⑤ Brush body
⑥ Power on/off switch
⑦ Battery compartment

4 Use your ionic styling brush

Install and detach the brush cushion

1 **(Fig.C)** To remove the brush cushion (①), push the release button (②) to detach it.
2 **(Fig.E)** To install the brush cushion (①), press it down into the brush body, you will hear a "click" if it is installed correctly.

Install and remove the battery

The ionic styling brush runs on one 1.5V AAA alkaline battery. **(Fig. D)**
We provide with one 1.5V AAA battery.

1 To remove the battery compartment cover, pull it off the appliance.
2 Put the battery in the battery holder (⑦).
3 Push the battery compartment cover back onto the appliance ('click').

Note

- Make sure that the + and - poles of the battery point in the right direction.
- Make sure that your hands are dry when you insert the battery.
- To avoid damage due to battery leakage. Remove the battery if you are not going to use the appliance for a month or more.
- Do not leave empty battery in the appliance.

Brush your hair (Fig.B)

1 Turn on the ion styling brush by sliding the power on/off switch (⑥) to **O** .
   ↳ The power-on indicator (④) lights up.
   ↳ When the appliance is powered on, ions are automatically and continuously released, reducing frizz and providing additional shine.
   ↳ You may hear a sizzling sound. It's commom because it is caused by the ion generator.
2 Brush softly your hair from the roots to the ends. Repeat this step several times for smoother results.
3 Switch to **I** to switch off the appliance.
   ↳ You may hear a sizzling sound. It's common because the ions are not released fully.

After use:

1 You can use a damp cloth to clean the brush body (⑤).
2 To clean the brush cushion (①):
   - Use your fingers to remove the dust or hair on the brush.
   - Detach the brush cushion from the brush body and rinse it under tap water **(Fig. F)**.

Note

- Make sure the brush cushion is completely dried before re-attaching to the brush body.
- Never use corrosive liquid to clean the brush cushion as it may cause damage to the product. It is recommended to use household cleanser to clean the brush cushion if needed.

3 Keep it in a safe and dry place or put it in your makeup bag for daily use.

Tips & Tricks

1 The ionic brush performs better when the hair is slightly wet.
2 If you wish to use the brush after washing your hair, dry your hair until 70% dry. Do not over dry your hair because it may affect the result.
3 Comb your hair slowly and repeatedly from the root until your hair is smooth. The time to comb varies according to your hair type and length.
4 It is not easy to observe the effect if :
   - you have short or natural curly hair.
   - your hair is easy to curl.
   - your hair condition is too dry or damaged.
   - you have straightening perm within 3 to 4 months.
   - you have some short newly grown hair.
5 Apply leave in hair conditioner to your hair after brushing for best result.

5 Guarantee and service

If you need information e.g. about replacement of an attachment or if you have a problem, please visit the Philips website at www.philips.com/support or contact the Philips Customer Care Centre in your country (you find its phone number in the worldwide guarantee leaflet). If there is no Consumer Care Centre in your country, go to your local Philips dealer.

6 Troubleshooting

Problem	Cause	Solution
The appliance does not work.	The battery is exhausted.	Replace the battery.
	You have not placed the battery in the battery compartment correctly.	Put the battery in the compartment in accordance with the + and - indications in the compartment.
	You have not attached the battery compartment cover properly.	Push the battery compartment cover onto the appliance ('click').
The ion indicator does not light up	The battery is installed incorrectly.	Check if the battery is installed with the right pole.
	The battery is nearly empty.	Replace with a new battery.

Indonesia

Selamat atas pembelian Anda dan selamat datang di Philips! Untuk memanfaatkan sepenuhnya dukungan yang ditawarkan Philips, daftarkan produk Anda di www.philips.com/welcome.

1 Penting

Baca petunjuk pengguna ini dengan saksama sebelum menggunakannya dan simpanlah sebagai referensi nanti.

- PERINGATAN: Jangan gunakan alat ini di dekat air.
- Jangan sekali-kali merendam bodi sikat di dalam air atau cairan lain apa pun, jangan pula membilasnya di bawah keran air.
- Matikan selalu alat setelah selesai digunakan.
- Alat ini dapat digunakan oleh anak-anak di atas 8 tahun dan orang dengan cacat fisik, indera atau kecakapan mental yang kurang atau kurang pengalaman dan pengetahuan jika mereka diberi pengawasan atau petunjuk mengenai cara penggunaan alat yang aman dan mengerti bahayanya.
- Anak-anak dilarang memainkan alat ini. Pembersihan dan perawatan tidak boleh dilakukan oleh anak-anak tanpa pengawasan.
- Bawalah selalu alat ke pusat servis resmi Philips untuk diperiksa atau diperbaiki. Perbaikan yang dilakukan oleh orang yang tidak ahli dapat sangat merugikan bagi penggunanya.
- Jangan sekali-kali menggunakan aksesori atau komponen apa pun dari produsen lain atau yang tidak secara khusus direkomendasikan oleh Philips. Jika Anda menggunakan aksesori atau komponen tersebut, garansi Anda menjadi batal.
- Jangan gunakan alat untuk keperluan selain yang diterangkan dalam buku petunjuk ini.
- Jangan menggunakan alat pada rambut tiruan.
- Jangan menghalangi lubang keluaran ion.
- Jangan memasukkan benda logam ke dalam lubang keluaran ion untuk menghindari bahaya yang tidak diduga.
- Jangan gunakan sikat ion ini bersama dengan pengering rambut untuk tujuan penataan.
- Jangan pernah membilas bodi sikat di bawah air keran.
- Jangan sampai sikat terkena sinar matahari langsung dalam waktu lama. Sinar ultraviolet dapat menyebabkan keausan sikat, sehingga produk mudah rusak.
- Gunakan dan simpan alat pada suhu antara 15°C dan 35°C.
- Jangan biarkan alat terkena sinar matahari langsung.
- Jangan sampai alat berada pada suhu di atas 35°C.

Medan elektromagnet (EMF)

Alat Philips ini mematuhi semua standar dan peraturan yang berlaku terkait paparan terhadap medan elektromagnet.

Lingkungan

Jangan membuang alat bersama limbah rumah tangga biasa jika alat sudah tidak bisa dipakai lagi, tetapi serahkan ke tempat pengumpulan barang bekas yang resmi untuk didaur ulang. Dengan melakukan hal ini, Anda ikut membantu melestarikan lingkungan.

2 Pendahuluan

Sikat Penata Ion Philips baru membantu membuat rambut Anda halus dan berkilau setiap saat, di mana saja dengan pengalaman menyisir yang hebat.

- Perawatan dengan Ion

Sikat penata ion ini memiliki ionizer bawaan yang menghasilkan ion negatif dan menetralkan arus listrik statis positif. Alat ini membantu mengurangi kusut dan mengembalikan kilau dan kehalusan rambut Anda dengan cepat.

- Bulu Sikat yang Lembut

Semua ujung bulu sikat halus untuk menghindari kerusakan gosokan pada kulit kepala atau rambut tersangkut saat digunakan. Ujung bola bulat khusus memiliki permukaan sentuh yang lebih lebar sehingga lebih lembut untuk kulit kepala yang rentan.

- Bantalan Besar 3D Optimal

Bantalan bulu sikat yang didesain secara optimal memungkinkan distribusi daya yang lebih baik dan mengikuti kontur kepala secara alami sehingga lebih praktis dan nyaman.

- Bentuk Sikat yang Ergonomis

Rangka yang halus dan ergonomis sangat pas dengan tangan wanita, memastikan pegangan yang mantap.

- Bantalan Buku Sikat yang Dapat Dilepas

Bantalan buku sikat mudah dilepas sehingga Anda dapat membersihkannya secara berkala agar bulu sikat tetap bersih.

3 Gambaran umum

① Bantalan sikat
② Tombol pelepas bantalan sikat
③ Lubang keluaran ion
④ Indikator daya
⑤ Bodi sikat
⑥ Sakelar hidup/mati
⑦ Wadah baterai

4 Menggunakan sikat penata ion Anda

Memasang dan melepas bantalan sikat

1 (**Gbr.C**) Untuk melepas bantalan sikat (①), tekan tombol pelepas (②) untuk melepaskannya.
2 (**Gbr.E**) Untuk memasang bantalan sikat (①), tekan bantalan ke bawah ke bodi sikat, Anda akan mendengar "klik" jika terpasang dengan benar.

Memasang dan melepas baterai

Sikat penata ion bekerja dengan satu baterai alkalin 1,5V AAA.
(**Gbr. D**) Kami menyertakan satu baterai 1,5V AAA.

1 Untuk melepas penutup wadah baterai, lepaskan lepas dari alat.
2 Pasang baterai pada penahan baterai.
3 Tekan tutup wadah baterai kembali ke alat ('klik).

Catatan

- Pastikan kutub + dan - baterai menunjuk ke arah yang benar.
- Pastikan tangan Anda kering ketika memasukkan baterai.
- Untuk menghindari kerusakan karena baterai bocor. Keluarkan baterai jika Anda tidak akan menggunakan alat selama satu bulan atau lebih.
- Jangan meninggalkan baterai kosong di dalam alat.

Menyikat rambut Anda (Gbr.B)

1 Nyalakan sikat penata ion dengan menggeser sakelar hidup/mati (⑥) ke **O** .
   ↳ Lampu tanda hidup (④) akan menyala.
   ↳ Saat alat menyala, ion terus dikeluarkan secara otomatis, mengurangi kusut dan memberikan kilau tambahan.
   ↳ Anda mungkin mendengar suara mendesis. Hal ini umum karena disebabkan oleh generator ion.
2 Sikat rambut Anda dengan lembut dari akar ke ujungnya. Ulangi langkah ini beberapa kali untuk hasil yang lebih lembut.
3 Setel sakelar ke **I** untuk mematikan alat.
   ↳ Anda mungkin mendengar suara mendesis. Hal ini umum karena ion belum dilepas seluruhnya.

Setelah penggunaan:

1 Anda dapat menggunakan kain lembab untuk membersihkan bodi sikat (⑤).
2 Untuk membersihkan bantalan sikat (①):
   - Gunakan jari Anda untuk menghilangkan debu atau rambut pada sikat.
   - Lepaskan bantalan sikat dari bodi sikat dan bilas di bawah air keran (Gbr. F).

Catatan

- Pastikan bantalan sikat benar-benar kering sebelum memasangnya kembali ke bodi sikat.
- Jangan gunakan cairan korosif untuk membersihkan bantalan sikat karena bisa menyebabkan kerusakan pada produk. Disarankan untuk menggunakan pembersih rumahan untuk membersihkan bantalan sikat jika diperlukan.

3 Simpan di tempat yang aman dan kering atau masukkan ke dalam tas rias Anda untuk penggunaan sehari-hari.

Tip & Trik

1 Sikat ion bekerja lebih baik saat rambut sedikit basah.
2 Jika ingin menggunakan sikat setelah mencuci rambut, keringkan rambut hingga 70%. Jangan terlalu mengeringkan rambut karena dapat mempengaruhi hasilnya.
3 Sisir rambut Anda secara perlahan dan berulang dari akar hingga rambut Anda menjadi lembut. Waktu penyisiran berbeda-beda tergantung jenis dan panjang rambut Anda.
4 Tidak mudah untuk mengamati pengaruhnya jika:
   - rambut Anda pendek atau keriting alami.
   - rambut Anda mudah berombak.
   - kondisi rambut Anda terlalu kering atau rusak.
   - Anda melakukan pelurusan dalam 3 hingga 4 bulan.
   - Anda memiliki beberapa rambut pendek yang baru tumbuh.
5 Berikan kondisioner rambut ke rambut Anda setelah penyikatan untuk hasil terbaik.

5 Garansi dan servis

Jika Anda memerlukan informasi, misalnya tentang penggantian alat pelengkap atau menemui masalah, harap kunjungi situs web Philips di www.philips.com/support atau hubungi Pusat Layanan Pelanggan Philips di negara Anda (nomor telepon bisa Anda peroleh pada leaflet garansi internasional). Jika di negara Anda tidak terdapat Pusat Layanan Pelanggan, kunjungi dealer Philips setempat.

6 Pemecahan masalah

Masalah	Penyebab	Solusi
Alat tidak mau bekerja.	Baterai habis.	Ganti baterai.
	Anda belum memasang baterai pada wadah baterai dengan benar.	Letakkan baterai dalam wadah sesuai dengan tanda + dan - pada wadah.
	Anda belum memasang tutup wadah baterai dengan benar.	Tekan tutup wadah baterai ke alat ('klik).
Indikator ion tidak menyala	Baterai tidak dipasang dengan benar.	Periksa apakah baterai dipasang pada kutub yang benar.
	Baterai hampir habis.	Ganti dengan baterai baru.

한국어

필립스 제품을 구입해 주셔서 감사합니다! 필립스가 드리는 지원 혜택을 받으실 수 있도록 www.philips.com/welcome에서 제품을 등록하십시오.

1 중요 사항

본 제품을 사용하기 전에 이 사용 설명서를 주의 깊게 읽고 나중에 참조할 수 있도록 잘 보관하십시오.

- 경고: 본 제품은 물이 없는 곳에서 사용하십시오.
- 절대 브러쉬 본체를 물 또는 다른 액체에 담그거나 헹구지 마십시오.
- 제품을 사용한 후에는 반드시 전원을 끄십시오.
- 8세 이상의 아이들과 신체적인 감각 및 정식적인 능력이 떨어지거나 경험과 지식이 풍부하지 않은 성인이 이 제품을 사용하려면 제품 사용과 관련하여 안전하게 사용할 수 있도록 지시사항을 충분히 숙지한 사람의 도움을 받아야 합니다.
- 어린이가 제품을 가지고 놀지 않도록 하십시오. 어린이가 혼자 제품 청소나 정비를 하지 않도록 하십시오.
- 검사 또는 수리가 필요한 경우에는 항상 필립스 서비스 지정점으로 문의하십시오. 비공인업체에서 수리하는 경우 제품 사용자에게 심각한 상황을 초래할 수 있습니다.
- 다른 제조업체에서 만들었거나 필립스에서 권장하지 않은 제품 액세서리 또는 부품은 절대 사용하지 마십시오. 이러한 액세서리나 부품을 사용했을 경우에는 품질 보증이 무효화됩니다.
- 이 설명서에 나와있는 이외의 용도로 제품을 사용하지 마십시오.
- 제품을 인조 모발에 사용하지 마십시오.
- 이온 배출구를 절대로 막지 마십시오.
- 예상치 못한 위험을 방지하려면 이온 배출구에 금속 물질을 삽입하지 마십시오.
- 이 이온 브러쉬를 스타일링 용도의 헤어 드라이어와 함께 사용하지 마십시오.
- 절대 브러쉬 본체를 흐르는 물에 헹구지 마십시오.
- 브러쉬를 햇빛에 장시간 노출시키지 마십시오. 자외선으로 인해 브러쉬가 노후될 수 있으며 그 결과 제품이 쉽게 손상될 수 있습니다.
- 제품은 15° C – 35° C 사이의 온도에서 사용 및 보관하는 것이 적합합니다.
- 제품을 직사광선에 노출시키지 마십시오.
- 제품을 35° C 이상의 고온에 노출시키지 마십시오.

EMF(전자기장)

이 제품은 EMF(전자기장)와 관련된 모든 기준 및 규정을 준수합니다.

환경

수명이 다 된 제품은 일반 가정용 쓰레기와 함께 버리지 말고 지정된 재활용품 수거 장소에 버리십시오. 이런 방법으로 환경 보호에 동참하실 수 있습니다.

2 소개

새로운 **필립스 이온 스타일링 브러쉬는 언제 어디서나 머릿결을 부드럽고 윤기 있게 만들어 줍니다.**

- **이온 케어**

이온 스타일링 브러쉬에 내장되어 있는 이온기는 음이온을 생성하여 정전기의 양전하를 중화시켜줍니다. 이를 통해 곱슬거림이 감소하고 모발이 즉시 윤기와 부드러움을 회복할 수 있습니다.

- **부드러운 브러쉬 솔**

모든 브러쉬 솔 팁 부분은 이음새가 없어 두피의 긁힘과 사용 중 모발 엉킴을 방지합니다. 둥근 형태의 특수한 팁 부분은 닿는 면적이 더 넓으므로 민감한 두피에 더욱 부드럽게 사용할 수 있습니다.

- **최적의 3D 대형 쿠션**

최적으로 설계된 브러쉬 솔 쿠션을 사용하면 힘이 더 고르게 분배되며 머리의 곡선에 자연스럽게 밀착할 수 있어 더욱 편리하고 편안합니다.

- **인체공학적 형태의 브러쉬**

이음새가 없고 인체공학적인 곡선을 가진 케이스는 여성의 손에 딱 맞으므로 편리하게 사용할 수 있습니다.

- **분리형 브러쉬 솔 쿠션**

브러쉬 솔 쿠션은 쉽게 분리할 수 있으므로 정기적으로 물에 세척하여 브러쉬 솔을 깨끗하게 유지할 수 있습니다.

3 개요

① 브러쉬 쿠션
② 브러쉬 쿠션 분리 버튼
③ 이온 배출구
④ 전원 표시등
⑤ 브러쉬 본체
⑥ 전원 스위치
⑦ 배터리함

4 이온 스타일링 브러쉬 사용

브러쉬 쿠션 탈부착

1 **(그림 C)** 브러쉬 쿠션(①)을 분리하려면 분리 버튼(b)을 눌러 분리하십시오.
2 **(그림 E)** 브러쉬 쿠션(①)을 끼우려면 브러쉬 본체에 밀어 넣으십시오. 제대로 끼워진 경우, "딸깍" 소리가 납니다.

배터리 설치 및 분리

이온 스타일링 브러쉬는 1.5V AAA 알카라인 배터리 1개로 작동합니다. **(그림 D)**
1.5V AAA 배터리 1개가 제공됩니다.

1 배터리함 덮개를 분리하려면 제품에서 당겨 빼내십시오.
2 배터리함에 배터리를 넣으십시오 (⑦).
3 배터리함 덮개를 다시 제품에 밀어 넣으십시오('딸깍' 소리가 남).

참고

- 배터리의 극성(+/–)에 맞게 끼우십시오.
- 배터리를 삽입할 때에는 손이 젖은 상태여서는 안됩니다.
- 배터리 누액에 의한 손상을 방지하려면, 한 달 이상 제품을 사용하지 않을 경우에는 배터리를 꺼낸 후 보관하십시오.
- 수명이 다 된 배터리를 제품에 넣은 상태로 두지 마십시오.

빗질하기 (그림 B)

1 전원 스위치(⑥)를 **O** 까지 밀어서 이온 스타일링 브러쉬를 켜십시오.
   ↳ 전원 표시등(④)이 켜집니다.
   ↳ 제품의 전원이 켜져 있을 경우, 모발에 광택을 더해주고 곱슬거림을 방지하기 위한 이온이 자동으로 연속 분사됩니다.
   ↳ 지직거리는 소리가 날 수 있습니다. 이온 발생기에서 나는 소리로 일반적인 현상입니다.
2 모근부터 모발 끝까지 부드럽게 빗질합니다. 더욱 부드러운 머릿결을 위해 이 단계를 여러 번 반복하십시오.
3 제품의 전원을 끄려면 스위치를 **I** 로 전환합니다.
   ↳ 지직거리는 소리가 날 수 있습니다. 이온이 완전히 방출되지 않아서 나는 소리로 일반적인 현상입니다.

사용 후:

1 젖은 천을 사용하여 브러쉬 본체(⑤)를 닦을 수 있습니다.
2 브러쉬 쿠션(①)을 세척하려면
   - 손가락을 사용하여 브러쉬에서 먼지 또는 머리카락을 제거하십시오.
   - 브러쉬 본체에서 브러쉬 쿠션을 분리한 후 물에 헹구십시오(**그림 F**).

참고

- 브러쉬 쿠션을 브러쉬 본체에 다시 부착하기 전에 완전히 말랐는지 확인하십시오.
- 제품에 손상을 줄 수 있으므로 절대 부식성 액체를 사용하여 브러쉬 쿠션을 세척하지 마십시오. 필요한 경우 집 안의 클렌저를 사용하여 브러쉬 쿠션을 세척하는 것이 좋습니다.

3 안전하고 건조한 장소에 보관하거나 매일 사용하는 경우 화장품 가방에 넣으십시오.

제품 사용 팁 및 도움말

1 이온 브러쉬는 모발이 약간 젖은 상태에서 더 나은 성능을 발휘합니다.
2 머리를 감은 후 브러쉬를 사용하려면 모발을 70%까지 말리십시오. 결과에 영향을 미칠 수 있으므로 모발을 완전히 말리지 마십시오.
3 모발이 부드러워질 때까지 모근부터 천천히 반복해서 빗질을 하십시오. 빗질 시간은 모발 타입 및 길이에 따라 다릅니다.
4 다음의 경우 효과가 쉽게 나타나지 않습니다.
   - 모발이 짧거나 자연 곱슬인 경우
   - 모발이 컬링하기 쉬운 경우
   - 모발 상태가 심하게 건조하거나 손상된 경우
   - 3–4개월 내에 스트레이트 파마를 한 경우
   - 새로 자란 짧은 모발이 있는 경우
5 최상의 결과를 위해 모발을 빗은 후 리브–인(헹구지 않는) 헤어 컨디셔너를 바르십시오.

5 품질 보증 및 서비스

액세서리 교체 등 보다 자세한 정보가 필요하시거나, 사용상의 문제가 있을 경우에는 필립스전자 홈페이지(www.philips.co.kr)를 방문하시거나 필립스 고객 상담실로 문의하십시오. 전국 서비스 센터 안내는 제품 보증서를 참조하십시오. 해당 지역에 서비스 센터가 없는 경우 필립스 대리점에 문의하십시오.

6 문제 해결

문제점	원인	해결책
제품이 작동하지 않습니다.	배터리가 방전되었습니다.	배터리를 교체하십시오.
	배터리를 배터리함에 올바르게 끼우지 않았습니다.	배터리를 배터리함에 표시된 극성(+/–)에 맞게 끼우십시오.
	배터리함 덮개를 제대로 끼우지 않았습니다.	배터리함 덮개를 다시 제품에 밀어 넣으십시오 ('딸깍' 소리가 남).
이온 표시등이 켜지지 않습니다.	배터리를 잘못 넣었습니다.	배터리를 극성에 맞게 넣었는지 확인하십시오.
	배터리가 거의 방전되었습니다.	배터리가 거의 방전되었습니다.

Bahasa Melayu

Tahniah atas pembelian anda dan selamat menggunakan Philips! Untuk mendapat manfaat sepenuhnya daripada sokongan yang ditawarkan oleh Philips, daftarkan produk anda di www.philips.com/welcome.

1 Penting

Baca dan teliti manual pengguna ini sebelum anda menggunakan perkakas dan simpan untuk rujukan masa depan.

- AMARAN: Jangan gunakan perkakas ini dekat dengan air.
- Jangan sekali-kali tenggelamkan badan berus ke dalam air atau sebarang cecair lain, atau bilas di bawah paip.
- Matikan perkakas setiap kali selepas digunakan.
- Perkakas ini boleh digunakan oleh kanak-kanak berumur 8 tahun dan ke atas dan orang yang kurang keupayaan fizikal, deria atau mental, atau kekurangan pengalaman dan pengetahuan jika mereka diberi pengawasan dan arahan berkaitan penggunaan perkakas secara selamat dan memahami bahaya yang mungkin berlaku.
- Kanak-kanak tidak sepatutnya bermain dengan perkakas ini. Pembersihan dan penyenggaraan tidak sepatutnya dilakukan oleh kanak-kanak tanpa pengawasan.
- Kembalikan perkakas ke pusat servis yang dibenarkan oleh Philips setiap kali anda hendak mendapatkan pemeriksaan atau pembaikan. Pembaikan oleh orang yang tidak berkelayakan boleh menyebabkan situasi yang amat berbahaya kepada pengguna.
- Jangan sekali-kali gunakan sebarang perkakas atau bahagian dari mana-mana pengilang atau yang tidak disyorkan secara khusus oleh Philips. Jika anda menggunakan aksesori atau bahagian yang sedemikian, jaminan anda menjadi tidak sah.
- Jangan gunakan perkakas untuk sebarang tujuan lain selain daripada yang diterangkan dalam buku panduan ini.
- Jangan gunakan perkakas pada rambut palsu.
- Jangan sekali-kali halang alur keluar ion.
- Jangan masukkan objek logam ke dalam alur keluar ion untuk mengelakkan bahaya yang tidak dijangka.
- Jangan gunakan berus ion dengan pengering rambut untuk tujuan penggayaan.
- Jangan sekali-kali bilas badan berus di bawah paip.
- Jangan dedahkan berus kepada cahaya matahari untuk tempoh yang lama. Sinar ultraungu mungkin menyebabkan penuaan pada berus dan produk boleh pecah dengan mudah.
- Gunakan dan simpan perkakas pada suhu di antara 15°C dan 35°C.
- Jangan dedahkan perkakas kepada cahaya matahari langsung.
- Jangan dedahkan perkakas kepada suhu yang melebihi 35°C.

Medan elektromagnet (EMF)

Perkakas Philips mematuhi semua piawaian dan peraturan berkaitan dengan pendedahan kepada medan elektromagnet.

Alam sekitar

Jangan buang perkakas ini dengan sampah rumah biasa di akhir hayatnya, sebaliknya bawa ke pusat pungutan rasmi untuk dikitar semula. Dengan melakukan ini, anda membantu memelihara alam sekitar.

2 Pengenalan

Berus Penggayaan Ionik Philips yang baru membantu menjadikan rambut anda lembut dan bersinar di mana sahaja, pada bila-bila masa dengan pengalaman pemberusan yang hebat.

- **Jagaan ion**

Berus penggayaan ionik mempunyai pengion terbina dalam, yang menjana ion negatif dan meneutralkan cas positif elektrik statik. Ia membantu mengurangkan keriting halus dan mengembalikan sinaran serta kelembutan rambut dengan segera.

- Berus Bulu Kejur Lembut

Semua hujung berus bulu kejur tidak berkelim untuk mengelakkan kerosakan kulit kepala sewaktu gosokan atau rambut terperangkap sewaktu penggunaan. Hujung bebola bulat yang khas mempunyai permukaan sentuhan yang lebih luas jadi ia lebih lembut pada kulit kepala yang lemah.

- Kusyen Besar 3D Optimum

Kusyen berus bulu kejur yang direka bentuk secara optimum membolehkan pengagihan daya tekanan yang lebih baik dan mengikut garis bentuk kepala semula jadi untuk lebih kemudahan dan keselesaan.

- Berus Bentuk Ergonomik

Kerangka lengkung ergonomik tanpa kelim ini muat dalam tangan wanita dengan sempurna, memastikan pengalaman pengendalian yang hebat.

- Kusyen Berus Bulu Kejur Boleh Tanggal

Kusyen berus bulu kejur boleh ditanggalkan dengan mudah jadi anda boleh membersihkannya dengan kerap menggunakan air untuk memastikan berus bulu kejur ini sentiasa bersih.

3 Gambaran keseluruhan

① Kusyen berus
② Butang pelepas kusyen berus
③ Alur keluar ion
④ Penunjuk kuasa hidup
⑤ Badan berus
⑥ Suis hidup/mati
⑦ Petak bateri

4 Gunakan berus penggayaan ionik anda

Pasang dan tanggalkan kusyen berus

1 (**Rajah C**) Untuk mengeluarkan kusyen berus (①), tekan butang pelepas (②) untuk menanggalkannya.
2 (**Rajah E**) Untuk memasang kusyen berus (①), tekankannya ke bawah ke dalam badan berus, anda akan mendengar bunyi "klik" jika ia dipasang dengan betul.

Pasang dan keluarkan bateri

Berus penggayaan ionik menggunakan satu bateri alkali 1.5V AAA. (**Rajah D**)

Kami menyediakan satu bateri 1.5V AAA.

1 Untuk mengeluarkan tudung petak bateri, tarik daripada perkakas.
2 Letakkan bateri ke dalam pemegang bateri.
3 Tolak tudung petak bateri kembali pada perkakas ('klik').

Nota

- Pastikan kutub + dan - bateri menghala ke arah yang betul.
- Pastikan tangan anda kering semasa anda memasukkan bateri.
- Untuk mengelakkan kerosakan yang berpunca daripada kebocoran bateri. Keluarkan bateri jika anda tidak akan menggunakan perkakas selama sebulan atau lebih.
- Jangan biarkan bateri kosong di dalam perkakas.

Berus rambut anda (Rajah B)

1 Hidupkan berus penggayaan ion dengan meluncurkan suis hidup/mati (⑥) ke **O** .
   ↳ Penunjuk kuasa hidup (④) akan menyala.
   ↳ Apabila perkakas dihidupkan, ion akan dilepaskan secara automatik dan berterusan, mengurangkan keriting halus dan memberikan kilatan tambahan.
   ↳ Anda mungkin mendengar bunyi desiran. Ini ialah perkara biasa yang disebabkan oleh penjana ion.
2 Berus rambut anda dengan lembut dari akar hingga ke hujung rambut. Ulang langkah ini beberapa kali untuk hasil yang lebih lembut.
3 Tukar kepada **|** untuk mematikan perkakas.
   ↳ Anda mungkin mendengar bunyi desiran. Ini ialah perkara biasa kerana ion tidak dilepaskan sepenuhnya.

Selepas digunakan:

1 Anda boleh menggunakan kain lembap untuk membersihkan badan berus (⑤).
2 Untuk membersihkan kusyen berus (①):
   - Gunakan jari anda untuk mengeluarkan habuk atau rambut pada berus.
   - Tanggalkan kusyen berus daripada badan berus dan bilas di bawah paip (**Rajah F**).

Nota

- Pastikan kusyen berus kering sepenuhnya sebelum memasangkannya semula pada badan berus.
- Jangan sekali-kali gunakan cecair yang mengakis untuk membersihkan kusyen berus kerana ini mungkin menyebabkan kerosakan pada berus. Anda disyorkan agar menggunakan pencuci rumah untuk membersihkan kusyen berus, jika perlu.

3 Simpan kusyen berus di tempat yang selamat dan kering atau letakkannya di dalam beg alat solek anda untuk kegunaan harian.

Petua & Teknik

1 Prestasi berus ionik menjadi lebih baik jika digunakan pada rambut yang basah sedikit.
2 Jika anda mahu menggunakan berus selepas mencuci rambut anda, keringkan rambut anda sehingga 70% kering. Jangan terlampau keringkan rambut anda kerana ini mungkin menjejaskan hasil.
3 Sikat rambut anda dengan perlahan dan berulang kali dari akar rambut sehingga rambut anda menjadi lembut. Masa menyikat bergantung pada jenis dan kepanjangan rambut anda.
4 Bukan mudah untuk mendapatkan kesannya jika:
   - anda mempunyai rambut keriting semula jadi yang pendek.
   - rambut anda mudah mengeriting.
   - rambut anda terlalu kering atau rosak.
   - anda telah meluruskan atau mengeritingkan rambut anda dalam masa 3 hingga 4 bulan yang lalu.
   - anda mempunyai sedikit rambut pendek yang baru tumbuh.
5 Gunakan perapi yang tidak perlu dibilas pada rambut anda selepas pemberusan untuk hasil terbaik.

5 Jaminan dan perkhidmatan

Sekiranya anda memerlukan maklumat mengenai penggantian alat tambahan atau jika anda mempunyai masalah, sila layari laman web Philips di www.philips.com/support atau hubungi Pusat Layanan Pelanggan Philips di negara anda (anda boleh mendapatkan nombor telefonnya di dalam risalah jaminan serata dunia). Jika tiada Pusat Layanan Pelanggan di negara anda, pergi ke penjual Philips tempatan anda.

6 Menyelesaikan Masalah

Masalah	Sebab	Penyelesaian
Perkakas tidak berfungsi.	Bateri telah habis.	Gantikan bateri.
	Anda tidak meletakkan bateri di dalam petak bateri dengan betul.	Letakkan bateri ke dalam petak mengikut penunjuk + dan - di dalam petak.
	Anda tidak memasangkan tudung petak bateri dengan betul.	Tolak tudung petak bateri pada perkakas ('klik').
Penunjuk ion tidak menyala	Bateri tidak dipasang dengan betul.	Semak jika bateri dipasang dengan kutub yang betul.
	Bateri hampir kosong.	Gantikan dengan bateri yang baru.

Português

Parabéns pela compra do seu produto e bem-vindo à Philips! Para usufruir de todas as vantagens da assistência oferecida pela Philips, registe o seu produto em www.philips.com/welcome.

1 Importante

Leia cuidadosamente este manual do utilizador antes de utilizar o aparelho e guarde-o para consultas futuras.

- AVISO: não utilize este aparelho perto de água.
- Nunca mergulhe o corpo da escova em água ou noutro líquido, nem a enxagúe em água corrente.
- Desligue sempre o aparelho após cada utilização.
- Este aparelho pode ser utilizado por crianças com idade igual ou superior a 8 anos e por pessoas com capacidades físicas, sensoriais ou mentais reduzidas, ou com falta de experiência e conhecimento, caso tenham sido supervisionadas ou lhes tenham sido dadas instruções relativas à utilização segura do aparelho e se tiverem sido alertadas para os perigos envolvidos.
- As crianças não podem brincar com o aparelho. A limpeza e a manutenção do utilizador não podem ser efectuadas por crianças sem supervisão.
- Leve sempre o aparelho a um centro de assistência autorizado da Philips para verificação ou reparação. Reparações efectuadas por pessoas não qualificadas poderiam provocar uma situação extremamente perigosa para o utilizador.
- Nunca utilize quaisquer acessórios ou peças de outros fabricantes ou que a Philips não tenha especificamente recomendado. Se utilizar tais acessórios ou peças, a garantia perderá a validade.
- Não utilize o aparelho para outro fim que não o descrito neste manual.
- Não utilize o aparelho sobre cabelo artificial.
- Nunca bloqueie a saída de iões.
- Não introduza objectos de metal na saída de iões para evitar perigos inesperados.
- Não utilize esta escova de iões em conjunto com um secador para a modelação.
- Nunca enxagúe o corpo da escova em água corrente.
- Não exponha a escova à luz solar directa por um longo período de tempo. Os raios ultravioletas podem fomentar a degradação da escova, o que pode levar a eventuais quebras do produto.
- Utilize e guarde o aparelho a uma temperatura entre 15 °C e 35 °C.
- Não exponha o aparelho à luz solar directa.
- Não exponha o aparelho a temperaturas superiores a 35 °C.

Campos electromagnéticos (CEM)

Este aparelho Philips cumpre todas as normas e regulamentos aplicáveis relativos à exposição a campos electromagnéticos.

Meio ambiente

No final da vida útil do aparelho, não o elimine com os resíduos domésticos; entregue-o num ponto recolha oficial para reciclagem. Ao fazê-lo, ajuda a preservar o ambiente.

2 Introdução

A nova escova modeladora iónica da Philips ajuda a tornar o seu cabelo sedoso e brilhante a qualquer altura e em qualquer local com uma óptima experiência de escovagem.

- **Cuidado iónico**

Esta escova de modelação iónica possui um ionizador incorporado, que gera iões negativos e neutraliza a carga positiva da electricidade estática. Esta ajuda a reduzir o frisado e devolve o brilho e a suavidade ao seu cabelo, de forma instantânea.

- **Cerdas delicadas**

Nenhuma ponta das cerdas contém uniões para evitar que o couro cabeludo seja arranhado ou que o cabelo fique preso durante a utilização. A ponta especial esférica possui uma superfície de contacto maior, sendo mais suave para couros cabeludos delicados.

- **Elemento pneumático 3D grande optimizado**

O elemento pneumático das cerdas com design optimizado permite uma melhor distribuição da força e acompanha os contornos da sua cabeça naturalmente para uma maior comodidade e conforto.

- **Escova para modelar ergonómica**

A estrutura perfeita e com curvas ergonómicas cabe perfeitamente na mão de uma mulher, garantindo uma óptima experiência de modelação.

- **Elemento pneumático das cerdas amovível**

O elemento pneumático pode ser removido facilmente para ser lavado com água regularmente, de forma a manter as cerdas limpas.

3 Visão geral

① Elemento pneumático da escova
② Botão de libertação do elemento pneumático da escova
③ Saída de iões
④ Indicador ligar/desligar
⑤ Corpo da escova
⑥ Botão ligar/desligar
⑦ Compartimento das pilhas

4 Utilizar a sua escova modeladora iónica

Instalar e desencaixar o elemento pneumático da escova

1 (**Fig. C**) Para remover o elemento pneumático da escova (①), pressione o botão de libertação (②) para o soltar.
2 (**Fig. E**) Para instalar o elemento pneumático da escova (①), pressione-o sobre o corpo da escova. Ouvirá um estalido se este for instalado correctamente.

Instalar e remover a bateria

A escova de modelação iónica funciona com uma pilha alcalina AAA de 1,5 V. (**Fig. D**)

O aparelho é fornecido com uma pilha AAA de 1,5 V.

1 Para retirar a tampa do compartimento das pilhas, puxe-a para fora do aparelho.
2 Coloque a pilha no respectivo compartimento.
3 Coloque novamente a tampa do compartimento das pilhas no aparelho (ouve-se um estalido).

Nota

- Certifique-se de que os pólos + e - da pilha ficam voltados na direcção correcta.
- Certifique-se de que tem as mãos secas quando inserir a pilha.
- Para evitar danos causados por derrames da pilha: retire a pilha se não for utilizar o aparelho durante um mês ou mais.
- Não deixe a pilha vazia no aparelho.

Escovar o seu cabelo (Fig. B)

1 Ligue a escova modeladora iónica deslizando o botão para ligar/desligar (⑥) para **O**.
   ↳ O indicador de alimentação (④) acende-se.
   ↳ Quando o aparelho é ligado, são libertados automaticamente iões de forma contínua, reduzindo o frisado e fornecendo um brilho adicional.
   ↳ Poderá ouvir um ruído de crepitação. Isto é normal pois este som é causado pelo gerador de iões.
2 Escove cuidadosamente o seu cabelo, da raiz até às pontas. Repita este passo várias vezes para obter resultados mais sedosos.
3 Desloque-o para **|** para desligar o aparelho.
   ↳ Poderá ouvir um ruído de crepitação. Isto é normal pois os iões não são totalmente libertados.

Após a utilização:

1 Pode utilizar um pano húmido para limpar o corpo da escova (⑤).
2 Para limpar o elemento pneumático da escova (①):
   - Utilize os dedos para remover pó ou cabelos da escova.
   - Desencaixe o elemento pneumático do corpo da escova e enxagúe-o em água corrente (Fig. F).

Nota

- Certifique-se de que o elemento pneumático da escova está completamente seco antes de o voltar a fixar ao corpo da escova.
- Nunca utilize um líquido corrosivo para limpar o elemento pneumático da escova, pois este pode danificar o produto. Se necessário, recomendamos a utilização de um detergente doméstico para limpar o elemento pneumático da escova.

3 Guarde-a num local seguro e seco ou coloque-a na sua bolsa da maquilhagem.

Sugestões e truques

1 A escova iónica oferece um melhor desempenho quando o cabelo está húmido.
2 Se pretender utilizar a escova depois de lavar o cabelo, seque-o até este estar 70% seco. Não seque demasiado o cabelo, pois isto pode afectar o resultado.
3 Penteie o cabelo lenta e repetidamente desde a raiz até o seu cabelo estar sedoso. A duração da escovagem depende do tipo de cabelo e do seu comprimento.
4 Não é fácil notar os efeitos se:
   - tiver cabelo curto ou com caracós naturais.
   - o seu cabelo encaracolar facilmente.
   - o seu cabelo estiver demasiado seco ou danificado.
   - tiver feito um alisamento permanente nos últimos 3 a 4 meses.
   - tiver cabelo novo a crescer.
5 Aplique um condicionador sem enxaguamento no cabelo após a escovagem para obter melhores resultados.

5 Garantia e assistência

Caso necessite de informações, p. ex. sobre a substituição de um acessório, ou tenha algum problema, visite o Web site da Philips em www.philips.com/support ou contacte o Centro de Apoio ao Cliente Philips do seu país (o número de telefone encontra-se o folheto de garantia mundial). Se não existir um Centro de Apoio ao Cliente no seu país, dirija-se ao representante local da Philips.

6 Resolução de problemas

Problema	Causa	Solução
O aparelho não funciona.	A pilha está gasta.	Volte a colocar as pilhas.
	Não colocou a pilha correctamente no compartimento.	Coloque a pilha no compartimento de acordo com as indicações + e - no compartimento.
	Não colocou correctamente a tampa no compartimento das pilhas.	Pressione a tampa do compartimento das pilhas sobre o aparelho (ouve-se um estalido).
O indicador de iões não se acende	A pilha está instalada incorrectamente.	Verifique se a pilha está instalada com a polaridade correcta.
	A pilha está quase vazia.	Substitua por uma nova bateria.

ภาษาไทย

ขอแสดงความยินดีที่คุณเลือกซื้อผลิตภัณฑ์ของเรา และยินดีต้อนรับสู่ Philips เพื่อให้คุณได้รับประโยชน์อย่างเต็มที่จากบริการที่ Philips มอบให้ โปรดลงทะเบียนผลิตภัณฑ์ของคุณที่ www.philips.com/welcome

1 ข้อสำคัญ

โปรดอ่านคู่มือผู้ใช้นี้อย่างละเอียดก่อนใช้เครื่อง และเก็บไว้เพื่ออ้างอิงต่อไป

- คำเตือน: ห้ามใช้เครื่องนี้ใกล้บริเวณที่เปียกน้ำ
- ห้ามจุ่มตัวแปรงลงในน้ำหรือของเหลวใดๆ หรือนำไปล้างใต้ก๊อกน้ำ
- ปิดสวิตช์เครื่องเมื่อใช้งานเสร็จเรียบร้อยแล้วเสมอ
- เด็กอายุ 8 ปีและมากกว่า และผู้ที่มีสภาพร่างกายไม่สมบูรณ์หรือสภาพจิตใจไม่ปกติ หรือขาดประสบการณ์และความรู้ความเข้าใจสามารถใช้งานเครื่องนี้ได้ โดยต้องอยู่ในการควบคุมดูแลหรือได้รับคำแนะนำในการใช้งานที่ปลอดภัยและเข้าใจถึงอันตรายที่เกี่ยวข้องในการใช้งาน
- ห้ามเด็กเล่นเครื่อง ห้ามไม่ให้เด็กทำความสะอาดและดูแลรักษาเครื่องโดยปราศจากการควบคุมดูแล
- โปรดนำเครื่องไปที่ศูนย์บริการที่ได้รับอนุญาตจาก Philips เพื่อทำการตรวจสอบหรือซ่อมแซม การซ่อมแซมโดยผู้ที่ไม่มีความชำนาญอาจทำให้เกิดอันตรายร้ายแรงกับผู้ใช้
- ห้ามใช้อุปกรณ์เสริมหรือชิ้นส่วนใดๆ ที่ผลิตจากผู้ผลิตอื่นหรือที่ไม่ได้รับการแนะนำจาก Philips หากคุณใช้อุปกรณ์เสริมหรือชิ้นส่วนจากผู้ผลิตอื่นหรือที่ไม่ได้รับการแนะนำจาก Philips การรับประกันของคุณจะไม่มีผลบังคับใช้
- ห้ามใช้งานเครื่องนี้เพื่อจุดประสงค์อื่นนอกเหนือจากที่อธิบายไว้ในคู่มือ
- ห้ามใช้งานกับเส้นผมปลอม
- ห้ามบล็อคช่องทางออกของไอออน
- อย่าใส่วัตถุที่เป็นโลหะลงในช่องทางออกของไอออนเพื่อหลีกเลี่ยงอันตรายที่ไม่คาดคิด
- อย่าใช้แปรงไอออนนี้กับไดร์เป่าผมในการจัดแต่งทรงผม
- ห้ามนำตัวแปรงไปล้างใต้ก๊อกน้ำ
- อย่าให้แปรงถูกแสงแดดเป็นเวลานาน รังสีอัลตราไวโอเลตอาจทำให้แปรงเสื่อมสภาพและทำให้ผลิตภัณฑ์หักได้ง่าย
- ใช้และจัดเก็บเครื่องที่อุณหภูมิระหว่าง 15°C และ 35°C
- ไม่ควรวางแปรงไอออนในบริเวณที่ได้รับแสงแดดโดยตรง
- ไม่ควรวางแปรงไอออนในบริเวณที่มีอุณหภูมิสูงเกินกว่า 35°C

Electromagnetic fields (EMF)

ผลิตภัณฑ์ของ Philips นี้เป็นไปตามมาตรฐานและกฎข้อบังคับด้านคลื่นแม่เหล็กไฟฟ้าที่มีทุกประการ

สิ่งแวดล้อม

ห้ามทิ้งเครื่องรวมกับขยะในครัวเรือนทั่วไป เมื่อเครื่องหมดอายุการใช้งานแล้ว ให้นำผลิตภัณฑ์ของคุณไปยังศูนย์เพื่อการเก็บรวบรวมสำหรับรีไซเคิลอย่างเป็นทางการ เพื่อช่วยรักษาสภาวะสิ่งแวดล้อมที่ดี

2 ข้อมูลเบื้องต้น

Philips Ionic Styling Brush ช่วยทำให้ผมของคุณเรียบลื่นและเงางามได้ทุกที่ ทุกเวลา พร้อมประสบการณ์การหวีผมที่ดี

- **การถนอมดูแลโดยปล่อยประจุไอออน**

แปรงจัดแต่งทรงผมประจุไอออนนี้มีเครื่องประจุไอออนภายใน ซึ่งสร้างประจุไอออนลบ และเพิ่มความสมดุลและลดไฟฟ้าสถิต ช่วยลดความชี้ฟู และทำให้เส้นผมเงางามและเรียบลื่นได้ทันที

- **ขนแปรงนุ่มนวล**

ปลายขนแปรงไร้รอยต่อเพื่อหลีกเลี่ยงความเสียหายจากการเสียดสีบนหนังศีรษะ หรือการจับตัวของเส้นผมระหว่างการใช้ ปลายกลมมนพิเศษมีพื้นผิวสัมผัสใหญ่กว่า เพื่อให้นุ่มนวลกับหนังศีรษะที่บอบบาง

- **ฐานรองแปรงขนาดใหญ่ Optimal 3D**

ฐานรองขนแปรงได้รับการออกแบบพิเคราะห์ให้การกระจายแรงดีขึ้น และโค้งมนตามรูปศีรษะอย่างเป็นธรรมชาติ เพื่อความสะดวกและสบายมากขึ้น

- **รูปทรงแปรงตามหลักสรีรศาสตร์**

ด้ามจับไร้รอยต่อและโค้งตามหลักสรีรศาสตร์เหมาะมือสุภาพสตรีอย่างยิ่ง ทำให้จับถือแปรงได้ดี

- **ฐานรองขนแปรงแบบถอดออกได้**

สามารถถอดฐานรองขนแปรงออกได้อย่างง่ายดาย เพื่อให้คุณทำความสะอาดด้วยน้ำได้ทุกเมื่อ เพื่อให้ขนแปรงสะอาด

3 ภาพรวม

① ฐานรองขนแปรง
② ปุ่มปลดฐานรองขนแปรง
③ ทางออกของไอออน
④ สัญญาณไฟแสดงการเปิด/ปิดเครื่อง
⑤ ตัวแปรง
⑥ สวิตช์เปิด/ปิดเครื่อง
⑦ ช่องใส่แบตเตอรี่

4 ใช้แปรงจัดแต่งทรงผมประจุไอออนของคุณ

ติดตั้งและถอดฐานรองขนแปรง

1 (รูป C) หากต้องการถอดฐานรองขนแปรง (①) กดปุ่มปลด (②) เพื่อถอดออก
2 (รูป E) หากต้องการติดตั้งฐานรองขนแปรง (①) กดฐานรองขนแปรงลงไปบนตัวแปรง คุณจะได้ยินเสียง "คลิก" หากติดตั้งอย่างถูกต้อง

ใส่และถอดแบตเตอรี่

แปรงจัดแต่งทรงผมประจุไอออนใช้แบตเตอรี่อัลคาไลน์ 1.5V ขนาด AAA หนึ่งก้อน (**รูปที่ D**)

มีแบตเตอรี่ 1.5V ขนาด AAA มาให้

1 หากต้องการถอดฝาครอบช่องใส่แบตเตอรี่ ให้ดึงออกจากเครื่อง
2 ใส่แบตเตอรี่ลงในช่องใส่แบตเตอรี่ (⑦)
3 ดันฝาครอบช่องใส่แบตเตอรี่กลับเข้าไปบนเครื่อง ("คลิก")

หมายเหตุ

- ตรวจให้แน่ใจว่าขั้ว + และ - หันไปในทิศทางที่ถูกต้อง
- ตรวจให้แน่ใจว่ามือของคุณแห้งเมื่อใส่แบตเตอรี่
- เพื่อหลีกเลี่ยงความเสียหายจากการรั่วซึมของแบตเตอรี่ ให้ถอดแบตเตอรี่ออก หากคุณไม่ต้องการใช้งานเครื่องเป็นเวลาหนึ่งเดือนหรือมากกว่า
- อย่าทิ้งแบตเตอรี่ที่หมดแล้วไว้ในตัวเครื่อง

แปรงผมของคุณ (รูป B)

1 เปิดเครื่องแปรงจัดแต่งทรงผมประจุไอออนโดยการเลื่อนสวิตช์เปิด/ปิดเครื่อง (⑥) ไปที่ **O**
   ↳ ไฟแสดงการเปิด(④) ติดสว่างขึ้น
   ↳ เมื่อเปิดเครื่องแล้ว เครื่องจะจ่ายประจุไอออนโดยอัตโนมัติและต่อเนื่อง เพื่อช่วยลดการชี้ฟูและเพิ่มความเงางามให้กับเส้นผม
   ↳ คุณอาจได้ยินเสียงที่เหมือนเกิดจากความร้อน เป็นเรื่องปกติจากตัวสร้างประจุไอออน
2 แปรงผมของคุณเบาๆ จากโคนสู่ปลายผม ทำซ้ำขั้นตอนนี้หลายๆ ครั้งเพื่อผลลัพธ์ที่เรียบลื่น
3 เปลี่ยนไปที่ **|** เพื่อปิดเครื่อง
   ↳ คุณอาจได้ยินเสียงที่เหมือนเกิดจากความร้อน เป็นเรื่องปกติเนื่องจากไม่ได้ปล่อยไอออนอย่างเต็มที่

เมื่อเลิกใช้งาน:

1 คุณสามารถใช้ผ้าชุบน้ำบิดพอหมาดเพื่อทำความสะอาดตัวแปรง (⑤) ได้
2 ในการทำความสะอาดฐานรองขนแปรง (①):
   - ใช้นิ้วของคุณขจัดฝุ่นหรือเส้นผมออกจากแปรง
   - ถอดฐานรองขนแปรงออกจากตัวแปรง และล้างใต้ก๊อกน้ำ (**รูป F**).

หมายเหตุ

- ควรอยู่ให้แน่ใจว่าฐานรองขนแปรงแห้งสนิทแล้ว ก่อนจะประกอบเข้ากับตัวแปรงใหม่
- ห้ามใช้ของเหลวกัดกร่อนทำความสะอาดฐานรองขนแปรง เนื่องจากอาจทำให้ผลิตภัณฑ์เสียหายได้ ขอแนะนำให้ใช้สารทำความสะอาดในครัวเรือนเพื่อทำความสะอาดฐานรองขนแปรงหากจำเป็น

3 เก็บไว้ในที่ปลอดภัยและแห้ง หรือเก็บไว้ในกระเป๋าเครื่องสำอางของคุณเพื่อใช้ทุกวัน

เคล็ดลับและเทคนิค

1 แปรงประจุไอออนทำงานได้ดีกว่า เมื่อเส้นผมเปียกเล็กน้อย
2 หากคุณต้องการใช้แปรงหลังจากสระผม ให้เป่าผมของคุณให้แห้งประมาณ 70% อย่าเป่าผมของคุณให้แห้งเกินไป เนื่องจากอาจกระทบกับผลลัพธ์ได้
3 หวีผมของคุณช้าๆ อย่างซ้ำจากโคนผม จนเส้นผมของคุณเรียบลื่น เวลาในการหวีขึ้นอยู่กับชนิดและความยาวของเส้นผม
4 ผลลัพธ์อาจไม่ชัดเจน หาก:
   - เส้นผมคุณเส้น หรือเป็นลอนตามธรรมชาติ
   - เส้นผมของคุณเป็นลอนง่าย
   - สภาพเส้นผมของคุณแห้งหรือเสียหายมากเกินไป
   - คุณเคยยืดถาวรภายใน 3 ถึง 4 เดือน
   - เส้นผมของคุณตั้งและเพิ่งไว้ยาวใหม่
5 ใช้ครีมบำรุงสภาพผมชนิดไม่ต้องล้างออกหลังการแปรงผมเพื่อให้ได้ผลลัพธ์ที่ดีที่สุด

5 การรับประกันและบริการ

หากคุณมีปัญหาหรือต้องการทราบข้อมูล เช่น เกี่ยวกับการเปลี่ยนอุปกรณ์เชื่อมต่อ โปรดเข้าชมเว็บไซต์ของ Philips ได้ที่ www.philips.com/support หรือติดต่อศูนย์บริการลูกค้าของ Philips ในประเทศของคุณ (หมายเลขโทรศัพท์ของศูนย์บริการฯ อยู่ในเอกสารแผ่นพับเกี่ยวกับการรับประกันทั่วโลก) หากในประเทศของคุณไม่มีศูนย์บริการลูกค้า โปรดติดต่อตัวแทนจำหน่ายผลิตภัณฑ์ Philips ในประเทศ

6 การแก้ไขปัญหา

ปัญหา	สาเหตุ	การแก้ปัญหา
เครื่องไม่ทำงาน	แบตเตอรี่หมด	เปลี่ยนแบตเตอรี่
	คุณใส่แบตเตอรี่ในช่องใส่แบตเตอรี่ไม่ถูกต้อง	ใส่แบตเตอรี่ลงในช่องใส่แบตเตอรี่ให้ตรงกับเครื่องหมาย + และ - ที่แสดงไว้ในช่องใส่แบตเตอรี่
	คุณใส่ฝาครอบช่องใส่แบตเตอรี่ไม่ถูกต้อง	ดันฝาครอบช่องใส่แบตเตอรี่ลงบนตัวเครื่อง ("คลิก")
ไฟสัญลักษณ์ประจุไอออนไม่ติดสว่าง	ติดตั้งแบตเตอรี่ไม่ถูกต้อง	ตรวจสอบว่าใส่แบตเตอรี่ถูกขั้วหรือไม่
	แบตเตอรี่ใกล้หมด	เปลี่ยนแบตเตอรี่ใหม่

العربية

تهانينا على شرائك المنتج ومرحباً بك في Philips! للاستفادة بالكامل من الدعم الذي تقدمه Philips، قم بتسجيل منتجك في www.philips.com/welcome.

1 هام

اقرأ دليل المستخدم هذا بعناية قبل استخدام الجهاز، واحتفظ به للرجوع إليها مستقبلاً.

- تحذير: لا تستخدم هذا الجهاز بالقرب من الماء.
- لا تدعي المياه أو أي سائل آخر يلامس سطح الفرشاة على الإطلاق. ولا تغسليها تحت الحنفية.
- قومي دائمًا بإيقاف تشغيل الجهاز بعد الاستخدام.
- يمكن للأطفال الذين يبلغون 8 أعوام وما فوق استخدام هذا الجهاز فضلاً عن الأشخاص الذين يعانون نقصاً في القدرات الجسدية أو الحسية أو العقلية أو أولئك الذين تنقصهم الخبرة أو المعرفة. في حال تم الإشراف عليهم أو إعطاؤهم إرشادات تتعلق باستخدام الجهاز بطريقة آمنة وفهم المخاطر المرتبطة به.
- يمنع الأطفال باللعب بالجهاز. لا يجب على الأطفال القيام بالتنظيف أو أعمال الصيانة من دون مراقبة.
- قم بإعادة الجهاز دائماً إلى مركز خدمة مخوّل من قبل Philips لفحصه أو تصليحه. قد يؤدي إصلاحه من قبل أشخاص غير مؤهلين إلى تعرض المستخدم لحالات شديدة الخطورة.
- لا تستخدم أبداً أي ملحقات أو أجزاء من أي شركة مصنعة أخرى أو لا توصي بها Philips على وجه الخصوص. قد يؤدي استخدام ملحقات أو أجزاء من هذا النوع إلى إبطال الضمان.
- لا تستخدم الجهاز لأي غرض آخر غير المبين في هذا الدليل.
- لا تستخدم الجهاز على الشعر الصناعي.
- لا تعرّضي المقبس الأيوني أبداً للانسداد.
- لا تدخلي أي أجسام معدنية في المأخذ الأيوني لتفادي مخاطر غير متوقعة.
- لا تستخدمي هذه الفرشاة بتقنية الأيونات مع مجفف الشعر لأغراض التسريح.
- لا تغسلي هيكل الفرشاة أبدًا تحت الحنفية.
- لا تعرّضي الفرشاة لأشعة الشمس لفترة طويلة. قد تتسبّب الأشعة فوق البنفسجية بتقليل عمر الفرشاة، مما يؤدي إلى تعطّل المنتج بسهولة.
- استخدمي الجهاز واحفظيه في درجة حرارة تتراوح بين 15 و35 درجة مئوية.
- لا تعرّض الجهاز لأشعة الشمس المباشرة.
- لا تعرّضي الجهاز إلى درجة حرارة أعلى من 35 درجة مئوية.

الحقول الكهرومغناطيسية (EMF)

يتوافق هذا الجهاز مع كافة المعايير والقوانين القابلة للتطبيق والمتعلقة بالتعرّض للحقول المغناطيسية.

البيئة

لا تتخلص من الجهاز مع النفايات المنزلية العادية عند انتهاء فترة عمله، بل يجب تسليمه إلى مركز تجميع رسمي لإعادة تدويره. عند قيامك بذلك، تساهم في المحافظة على البيئة.

3 نظرة عامة

① وسادة شعيرات الفرشاة
② زر تحرير وسادة شعيرات الفرشاة
③ مأخذ الأيونات
④ المؤشر الضوئي لتشغيل الطاقة
⑤ هيكل الفرشاة
⑥ مفتاح التشغيل/إيقاف التشغيل
⑦ حجرة البطارية

4 استخدام فرشاة تسريح الشعر بتقنية الأيونات

تركيب وسادة شعيرات الفرشاة وفصلها

1 (الصورة ج) لإزالة وسادة شعيرات الفرشاة (①). اضغطي على زر التحرير (②) لفصلها.
2 (الصورة ه) لتركيب وسادة شعيرات الفرشاة (①). اضغطي عليها لأسفل نحو هيكل الفرشاة. وستسمعين صوت "طقطقة" إذا تم تثبيتها بنجاح.

تركيب البطارية وإزالتها

تعمل فرشاة تسريح الشعر بتقنية الأيونات ببطارية قلوية من نوع AAA وبجهد 1.5 فولت. (الصورة رقم. د)

نزوّد المشتري ببطارية قلوية من نوع AAA وبجهد 1.5 فولت.

1 لإزالة غطاء حجرة البطارية، اسحبيه من الجهاز.
2 ضعي البطارية في حامل البطاريات.
3 ادفعي غطاء حجرة البطارية إلى مكانه في الجهاز (ستسمعين صوت "طقطقة").

ملاحظة

- تأكدي من أن قطبي البطارية + و- بالاتجاه الصحيح.
- تأكدي دائمًا من تجفيف يديك قبل إدخال البطارية.
- لتجنب إلحاق أي ضرر بسبب تسرّب البطارية، قومي بإزالة البطارية إذا كنت لا تنوين استخدام الجهاز لمدة شهر أو أكثر.
- لا تتركي بطارية فارغة في الجهاز.

تمشيط الشعر (الصورة ب)

1 شغّلي فرشاة تسريح الشعر بتقنية الأيونات عبر سحب مفتاح التشغيل/إيقاف التشغيل (⑥) إلى **O**.
   ↳ يضيء المؤشر الضوئي لتشغيل الطاقة (④).
   ↳ عندما يكون الجهاز قيد التشغيل، تتوزع الأيونات تلقائيًا وبشكل متواصل مما يؤدي إلى التقليل من تجعّد الشعر وزيادة لمعانه.
   ↳ قد تسمعين ضوضاء يعتبر ذلك شائعًا لأنه ينتج عن مولّد الأيون.
2 اسحبي الفرشاة بنعومة على طول الشعر من الجذور حتى الأطراف. كرري هذه الخطوة عدّة مرات للحصول على نتائج أكثر نعومة.
3 حوّل إلى **|** لإيقاف تشغيل الجهاز.
   ↳ قد تسمعين ضوضاء يعتبر ذلك شائعًا لأنه لم يتم توزيع الأيونات بشكل كامل.

بعد الاستخدام:

1 يمكنك استخدام قطعة قماش رطبة لتنظيف هيكل الفرشاة (⑤).
2 لتنظيف وسادة شعيرات الفرشاة (①):
   - استخدمي أصابعك لإزالة الغبار أو الشعر عن الفرشاة.
   - افصلي وسادة شعيرات الفرشاة عن هيكل الفرشاة واغسليها تحت الحنفية (الصورة. و).

ملاحظة

- احرصي على أن تكون وسادة شعيرات الفرشاة جافة تمامًا قبل إعادة إرفاقها بهيكل الفرشاة.
- لا تستخدمي أبدًا سائلاً يسبب التآكل لتنظيف وسادة شعيرات الفرشاة إذ قد يلحق الضرر بالمنتج. يوصى باستخدام مواد التنظيف المنزلية لتنظيف وسادة شعيرات الفرشاة إذا لزم الأمر.

3 احفظيها في مكان آمن وجاف أو ضعيها في حقيبة المكياج للاستخدام اليومي.

تلميحات ونصائح

1 تقدم الفرشاة بتقنية الأيونات أداءً أفضل عندما يكون الشعر رطبًا قليلاً.
2 إذا كنت ترغبين باستخدام الفرشاة بعد غسل شعرك، جففي الشعر بنسبة 70%. لا تكثري من تجفيف الشعر لأن ذلك قد يؤثر على النتيجة المتوقعة.
3 سرّحي شعرك من جذوره ببطء وباستمرار حتى يصبح ناعمًا. يختلف وقت تمشيط الشعر وفقًا لنوع شعرك وطوله.
4 ليس من السهل رؤية تأثير الفرشاة إذا:
   - كان شعرك قصيرًا أو مجعّدًا في الأصل.
   - كان شعرك يتجعّد بسهولة.
   - كان شعرك جافًا جدًا أو تالفًا.
   - قمت باستخدام تقنية تمليس الشعر المموج في خلال آخر 3 أو 4 أشهر.
   - كان لديك شعيرات قصيرة قد نمت مؤخرًا.
5 ضعي البلسم الذي يجب تركه على الشعر بعد التمشيط للحصول على أفضل نتيجة.

5 الضمان والخدمة

إذا احتجت إلى معلومات أو مثلاً إلى استبدال ملحق أو إذا واجهتك أي مشكلة، فيرجى زيارة موقع Philips على ويب www.philips.com أو الاتصال بمركز خدمة المستهلك التابع لـ Philips في بلدك (يمكنك إيجاد رقم الهاتف في نشرة الضمان العالمية). في حال عدم وجود مركز خدمة للمستهلك في بلدك، يرجى زيارة موزّع منتجات Philips المحلي.

6 استكشاف الأخطاء وإصلاحها

المشكلة	السبب	الحل
لا يعمل الجهاز.	أصبحت البطارية نافذة.	استبدل البطارية.
	لم تضعي البطارية في الحجرة بشكل صحيح.	ضعي البطارية في الحجرة متبعة الإش