Docking Entertainment System DC200

Register your product and get support at
www.philips.com/welcome

Instrukcja obsługi
Uživatelský manuál
Návod na používanie
Felhasználói kézikönyv

PHILIPS

Meet Philips at the Internet
http://www.philips.com

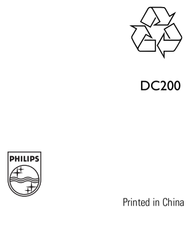

DC200

Printed in China PDCC-LL/ZC-0802

Polski

Gratulujemy zakupu i witamy wśród klientów firmy Philips! Aby w pełni skorzystać z oferowanej przez firmę Philips pomocy, zarejestruj swój produkt na stronie: www.philips.com/welcome.

AKCESORIA W ZESTAWIE

- 1x zasilacz awaryjny AC/DC 9 V
  (Marka: PHILIPS, Nr modelu:AS140-090-Dw,
  Moc wejściowa: 100-240 V ~ 50/60 Hz 0.7 A, Moc wyjściowa: 9.0 V ⎓1.56A)
- 4x podstawki dokujące (do różnych modeli odtwarzaczy iPod)
- 1x przewód AUX-IN

PRZYCISKI STERUJĄCE (patrz 1)

① **SOURCE**
– wybieranie trybu TUNER/iPod/USB/NATURE/AUX

② **POWER**
– włączanie zestawu lub przejście w tryb gotowości
– zatrzymanie aktywnego budzika na 24 godziny
– wyłączanie funkcji wyłącznika czasowego

③ **SLEEP**
– aktywacja/dezaktywacja funkcji wyłącznika czasowego

④ **iPod MENU**
– otwieranie menu odtwarzacza iPod

⑤ **PROG / SET TIME**
– uruchamiane/zatwierdzanie ustawień zegara

⑥ **▲ / ▼ / ◀ / ▶**
do odtwarzacza iPod . . . . nawigacja po menu odtwarzacza
ALBUM/PRESET -/+ ◀ / ▶
– wybieranie zaprogramowanej stacji radiowej
– wybieranie albumów w trybie USB
– wybór strefy czasowej w trybie zegara
VOLUME ▲ / ▼
– regulacja poziomu głośności

3 Naciśnij przycisk **PROG/SET TIME**, aby zatwierdzić.
→ Cyfry minut zaczną migać.
4 Przytrzymaj lub naciśnij kilkakrotnie przycisk **⏮ / ⏭**, aby ustawić minuty.
5 Naciśnij przycisk **PROG/SET TIME**, aby zatwierdzić.
6 W trybie zegara naciśnij przycisk **ALBUM/PRESET -/+ ◀ / ▶**, aby ustawić strefę czasową.
7 Aby powiększyć lub zmniejszyć wyświetlacz zegara, naciśnij przycisk **MODE** w trybie zegara.

TUNER

1 Naciśnij kilkakrotnie przycisk **SOURCE**, aby włączyć radio (tylko fale FM).
→ Wyświetlacz pokazuje częstotliwość ostatnio wybieranego pasma.W trakcie odbioru zaprogramowanej stacji pojawia się ona na wyświetlaczu. (Patrz 2)
2 Ustaw głośność za pomocą przycisku **VOLUME ▲ / ▼**.
3 Aby wybrać zaprogramowaną stację, naciśnij raz lub kilkakrotnie przycisk **ALBUM/PRESET -/+ ◀ / ▶**.

WYSZUKIWANIE STACJI RADIOWYCH

1 Naciśnij i przytrzymaj przyciski **⏮ / ⏭**, aż zaczną się zmieniać wskazania częstotliwości.
→ Jeśli zestaw znajdzie stację o odpowiednio silnym sygnale, na wyświetlaczu pokaże się jej częstotliwość.
2 W celu dostrojenia tunera do stacji radiowej o słabym sygnale naciśnij kilkakrotnie na krótko przycisk **⏮ / ⏭**, do momentu uzyskania optymalnego odbioru.

Aby poprawić odbiór (FM):
Realizć całkowicie antenę i ustaw ją w odpowiednim położeniu, aż uzyskasz najlepszy odbiór.

PROGRAMOWANIE I WYBÓR ZAPROGRAMOWANYCH STACJI RADIOWYCH

Zaprogramować można maksymalnie 20 stacji radiowych FM.

1 Ustaw żądaną stację radiową (patrz WYSZUKIWANIE STACJI RADIOWYCH).
2 Naciśnij przycisk **PROG**, aby uruchomić programowanie, a następnie naciśnij przycisk **ALBUM/PRESET -/+ ◀ / ▶**, aby wybrać odpowiedni numer zaprogramowanej stacji.
3 Ponownie naciśnij przycisk **PROG**, aby zatwierdzić.
4 Naciśnij przycisk **ALBUM/PRESET -/+ ◀ / ▶**, aby słuchać zaprogramowanej stacji.

Wybór właściwego adaptera do odtwarzacza

- W zestawie znajdują się 4 różne adaptery do podstawki dokującej przeznaczonej do poniższych modeli zaś odtwarzacz iPod (oznaczone z tyłu adaptera): iPod Touch 4 GB/8 GB, 20 GB, 40 GB, iPod Photo 20 GB/30 GB/40 GB/60 GB, iPod Video 30 GB/60 GB/80 GB, iPod Classic 80 GB/160 GB, Mini i Nano.

ODTWARZANIE MUZYKI Z ODTWARZACZA iPod ZA POMOCĄ URZĄDZENIA DC200

1 Zdejmij górną pokrywę podstawki dokującej.
2 Podłącz zgodny odtwarzacz iPod do złącza dokującego.
3 Naciśnij kilkakrotnie przycisk **SOURCE**, aby uruchomić tryb odtwarzacza iPod.
4 Przed wybraniem źródła iPod włącz odtwarzacz Apple iPod.
→ Po podłączeniu odtwarza się ładowanie urządzenia DC200 wyświetli się napis „iPod".
4 Podłączony odtwarzacz iPod uruchomi się automatycznie.

Uwagi:
– *Za pomocą przycisków* **⏯, ⏮, ⏭** *oraz* ***VOLUME*** *na urządzeniu DC200 można kontrolować z nastąpujących funkcji odtwarzanie/wstrzymanie, wybieranie następnej/poprzedniej ścieżki, szybkie posuwanie do przodu/tyłu oraz regulację głośności.*
– *Przyciski* **⏯, ⏮, ⏭** *oraz* ***VOLUME*** *na urządzeniu DC200 działają tylko w trakcie odtwarzania plików audio zapisanych w zaakceptowanym odtwarzaczu.*
– *Do poruszania się po menu odtwarzacza iPod służą przyciski* ***iPod MENU***, ***▲▼*** *oraz* ***OK*** *umieszczone na zestawie.*
– *Po naciśnięciu przycisku* ***iPod MENU*** *w trybie iPod przyciski* **◀ ▶ ▲ ▼** *oraz* ***OK*** *służyć będą do poruszania się po menu, a następnie zestaw przywróci ich oryginalne funkcje.*
– *Więcej informacji na temat działania odtwarzacza iPod i jego funkcji można znaleźć w instrukcji obsługi odtwarzacza.*
– *Zestaw nie obsługuje wyjścia wideo odtwarzacza iPod.*

Używanie połączenia USB

- Używając urządzenia USB do przechowywania danych mogą Państwo również korzystać ze wszystkich funkcji obsługiwanych przez DC200, które są objaśnione i opatrzone instrukcjami.

OK
do odtwarzacza iPod . . . . zatwierdzanie ustawień w menu

⑦ **Złącze dokujące**
– podłączanie odtwarzacza iPod

⑧ **Gniazdo USB**
– podłączanie zewnętrznego urządzenia pamięci masowej USB

⑨ **REPEAT ALARM / BRIGHTNESS CONTROL**
– wyłączanie budzika na 9 minut
– zmiana jasności podświetlenia wyświetlacza

⑩ **TUNING ⏮ / ⏭**
– ustawianie zegara/czasu budzenia
– wyszukiwanie stacji radiowych
– wybieranie poprzedniego/następnego utworu w trybie odtwarzacza iPod/ USB
– szybkie wyszukiwanie do przodu i do tyłu w trybie odtwarzacza iPod/USB

MODE
wybieranie różnych trybów odtwarzania, np. REPEAT lub SHUFFLE.

⏯
– uruchamiane lub wstrzymanie odtwarzania w trybie odtwarzacza iPod/USB

■
– zatrzymanie odtwarzania w trybie odtwarzacza iPod/USB

⑪ **1 ALM / 2 ALM**
– aktywacja/potwierdzanie ustawień budzika 1/2
– wyświetlanie czasu budzenia 1/2
– wyłączanie czasu budzenia 1/2

⑫ **WYŚWIETLACZ**
– wyświetlanie czasu zegara/budzika i stanu ustawień

⑬ **Gniazdo AUX IN (3,5 mm)**
– podłączanie zewnętrznego źródła dźwięku

⑭ **Gniazdo POWER**
– gniazdo do zasilacza AC/DC 9 V

⑮ **Antena**
– zapewnia lepszy odbiór fal FM

Programowanie automatyczne

1 Naciśnij i przytrzymaj przez ponad 2 sekundy przycisk **PROG**.
→ Dostępne stacje zostaną automatycznie zapisane.

KORZYSTANIE Z BUDZIKA

INFORMACJE OGÓLNE
Można zaprogramować dwa różne czasy budzenia.Ta funkcja jest przydatna, jeśli potrzebujesz pobudki o różnych porach np. w ciągu tygodnia i w weekend, a dzięki niej możesz ustawić pobudkę w różnych trybach:

- Tryb tunera.
- Tryb odtwarzacza iPod/USB.
- Tryb dźwięków natury
- Tryb brzęczyka. Częstotliwość łagodnego sygnału brzęczyka szybko narasta.

USTAWIANIE CZASU BUDZENIA I TRYBU (patrz 3)

1 W dowolnym trybie naciśnij i przytrzymaj przez dwie sekundy przycisk **1 ALM** lub **2 ALM**.
→ Ikony **AL1 / AL2** oraz cyfry godzin zaczną migać.
2 Przytrzymaj lub naciśnij kilkakrotnie przycisk **⏮ / ⏭**, aby ustawić godziny.
3 Naciśnij przycisk **1 ALM** lub **2 ALM**, aby zatwierdzić.
→ Ikony **AL1 / AL2** oraz cyfry minut zaczną migać.
4 Przytrzymaj lub naciśnij kilkakrotnie przycisk **⏮ / ⏭**, aby ustawić minuty.
5 Naciśnij przycisk **1 ALM** lub **2 ALM**, aby zatwierdzić.
→ Ikona bieżącego trybu budzika zaczyna migać.
6 Naciśnij kilkakrotnie przycisk **⏮ ⏭ / SOURCE**, aby wybrać żądany tryb budzika.
7 Aby wybrać tryb budzenia dźwiękami natury naciśnij przycisk **ALBUM/PRESET -/+ ◀ / ▶** i wybierz odpowiedni dźwięk natury.
→ O zaprogramowany godzinie budzenia automatycznie włączy się wybrany dźwięk lub brzęczyk.

Przydatne wskazówki:
– *W przypadku wybrania trybu budzenia radiem zanim wyłączysz zestaw, upewnij się, czy stacja jest prawidłowo dostrojona.*
– *W przypadku wybrania trybu budzenia za pomocą odtwarzacza iPod/USB upewnij się, czy podłączone kompatybilny odtwarzacz iPod lub urządzenie USB.W przeciwnym wypadku brzęczyk zostanie wybrany automatycznie.*

Kompatybilne urządzenia USB do przechowywania danych
Z tym DC200 można używać:
– Pamięci USB flash (USB 2.0 lub USB1.1)
– Urządzenie USB, które wymaga instalacji sterownika, nie jest obsługiwane (Windows XP).

Uwaga:
W przypadku niektórych odtwarzaczy USB flash (lub kart pamięci), zapisana zawartość jest nagrana z zastosowaniem technologii chroniącej prawa autorskie. Takiego chronionego zapisu nie będzie można odtwarzać na żadnym innym urządzeniu (takim jak DC200).

Formaty pomocnicze:
– USB lub format FAT12, FAT16, FAT32 plku pamięci (pojemność sektora: 512 - 65,536 bajtów)
– zakres bitów MP3 (zakres danych): 32-320 Kbps i zmienny zakres danych.
– WMA wersja 9 lub wcześniejsza
– Zagnieżdżone kierunki do max. 8 poziomów.
– Ilość albumów/katalogów: maks. 99
– Ilość ścieżek/bytów: maks. 999
– Znaczniki ID3 wersja 2.0 lub nowsza ID3 tag v2.0 or later
– Nazwa pliku zapisana w kodowaniu Ucode UTF8 (maks. Długość: 128 bajtów)

Urządzenie nie odtwarza lub nie wspomaga następujących:
- Pustych albumów; puste albumy jest albumem, który nie zawiera dźwięków MP3/WMA i nie będzie pokazywany na wyświetlaczu.
- Zbiory niewspieranych formatach są przeskakiwane. Oznacza to, że dokumenty Worda doc lub zbiory MP3 z rozszerzeniem .df są ignorowane i nie będą odtwarzane.
- AAC, WAV, PCM, NTFS pliki audio
- DRM zabezpieczyć zbiory WMA.
- Zbiory WMA w formatach bezstrumych
- Jeśli urządzenie jest podłączone do gniazdka za pomocą przewodu zasilającego lub łącznika, ich wtyki muszą być łatwo dostępne.
- Baterie i akumulatory należy zabezpieczyć przed wysokimi temperaturami (światłem słonecznym, ogniem itp.).

Uwaga:
Wysokie napięcie! Nie otwierać. Istnieje ryzyko porażenia prądem. Urządzenie nie zawiera komponentów, które wymagałyby wymiany lub naprawy przez użytkownika.
Modyfikacje produktu mogą prowadzić do emisji niebezpiecznego promieniowania elektromagnetycznego i funkcjonowania urządzenia.
Zarówno numer modelu, jak i numer produkcyjny umieszczone są na spodzie zestawu.

Informacja ekologiczne
Nie używamy żadnych zbędnych opakowań. Opakowanie można łatwo rozdzielić na trzy odrębne materiały: karton, styropian oraz plastik.
Urządzenie składa się z materiałów, które można poddać procesowi odzysku, o ile przeprowadzi to wyspecjalizowana firma. Należy postąpić zgodnie z miejscowymi przepisami dotyczącymi składowania opakowań, zużytych baterii oraz przestarzałych urządzeń.

!Usuwanie starego produktu
Zakupiony produkt zaprojektowano i wykonano z materiałów najwyższej jakości i komponentów, które podlegają recyklingowi i mogą być ponownie użyte.
Jeżeli produkt jest oznaczony powyższym symbolem przekreślonego kosza na śmiecie, oznacza to że produkt spełnia wymagania Dyrektywy Europejskiej 2002/96/EC.
Zaleca się zapoznanie z lokalnym systemem odbioru produktów elektrycznych i elektronicznych.
Zaleca się działanie zgodnie z lokalnymi przepisami i nie wyrzucenie zużytych produktów do pojemników na odpady gospodarcze. Właściwe usuwanie starych produktów pomoże uniknąć potencjalnych negatywnych konsekwencji oddziaływania na środowisko i zdrowie ludzi.

ZASILANIE

Zasilacz sieciowy
1 Podłącz zasilacz sieciowy do gniazda zestawu **DC 9V** i gniazdka elektrycznego.

Przydatne wskazówki: *W celu uniknięcia uszkodzeń zestawu należy stosować wyłącznie dołączony zasilacz.*

Wartość mocy znamionowej znajduje się na spodzie zestawu.

ZASILANIE AWARY JNE

Zasilanie awaryjne podtrzymuje przez 10 minut w pamięci wskazania zegara, budzika oraz dnia tygodnia, na wypadek przerwy w zasilaniu np. awarii sieci elektrycznej. W takim przypadku wyłączone zostanie radio oraz podświetlenie wyświetlacza.
- Jeżeli zasilanie energią wraca po 10 minutach i wyświetlacz pokazuje: Migotanie czasu zegara - to znaczy, że trzeba czas zegara znowu nastawiać.

CZYNNOŚCI PODSTAWOWE

Włączanie zestawu
- Naciśnij przycisk **POWER**.
→ Zestaw przełączy się na ostatnio wybrane źródło.

Przełączanie zestawu w tryb gotowości
- W dowolnym trybie źródła, naciśnij przycisk **POWER**.

Jasność podświetlenia
Naciśnij przycisk **REPEAT ALARM / BRIGHTNESS** raz lub kilkakrotnie.
- Dostępne ustawienia jasności wyświetlacza:
  Bright (Jasny) → Low (Ciemny) → Off (Wył.) → Bright (Jasny).

USTAWIANIE ZEGARA

1 W trybie gotowości naciśnij i przytrzymaj przycisk **PROG/SET TIME**, aż cyfry zegara zaczną migać.
2 Przytrzymaj lub naciśnij kilkakrotnie przycisk **⏮ / ⏭**, aby ustawić godziny.

– *Aby sprawdzić ustawienia czasu budzenia dla* ***AL1*** *lub* ***AL2*** *naciśnij przycisk* ***1 ALM*** *lub* ***2 ALM***.

WYŁĄCZANIE BUDZIKA

Istnieją 3 sposoby na wyłączenie budzika. Jeśli nie wyłączysz całkowicie budzika, funkcja **dobowego kasowania budzika** ALARM RESET zostanie wybrana automatycznie po 59 minutach od uruchomienia się budzika.

DOBOWE KASOWANIE BUDZIKA
Aby nie nastawiać zamknąć tryb budzika i równocześnie zachować te same ustawienia budzika na następny dzień.
- Naciśnij przycisk **POWER** lub **1 ALM / 2 ALM**

REPEAT ALARM
Ta opcja umożliwia powtarzanie budzenia co 9 minut.
- Podczas działania budzika naciśnij przycisk **REPEAT ALARM / BRIGHTNESS CONTROL**.
→ Na wyświetlaczu zacznie migać komunikat **AL1** lub **AL2** w trakcie powtarzania budzenia.
- Powtarzanie na żądanie (maks. do 6 razy).

CAŁKOWITE WYŁĄCZANIE BUDZIKA
- Naciśnij raz lub kilkakrotnie przycisk **1 ALM** lub **2 ALM** do czasu gdy zniknie wskazanie **AL1** lub **AL2**.

PODSTAWKA DOKUJĄCA (patrz 4)

Po podłączeniu odtwarzacza iPod do zestawu DC200 można słuchać muzyki zapisanej w odtwarzaczu przez głośniki zestawu o dużej mocy

KOMPATYBILNE ODTWARZACZE PRZENOŚNE
- Większość modeli Apple iPod z 30-stykowym złączem dokującym: iPod Touch 4 GB/8 GB, 20 GB, 40 GB, iPod Photo 20 GB/30 GB/40 GB/60 GB, iPod Video 30 GB/60 GB/80 GB, iPod Classic 80 GB/160 GB, Mini i Nano.

PODSTAWKI DOKUJĄCE
Przed podłączeniem odtwarzacza do podstawki dokującej należy najpierw podłączyć odpowiedni adapter, aby zapewnić odpowiednie dopasowanie urządzenia do stacji.

ODTWARZANIE MUZYKI ZA POMOCĄ URZĄDZENIA PAMIĘCI MASOWEJ USB

1 Upewnij się, że urządzenie DC200 jest podłączone do źródła zasilania.
2 Naciśnij kilkakrotnie przycisk **SOURCE**, aby wybrać tryb USB.
3 Podłącz zgodne urządzenie pamięci masowej USB do portu USB urządzenia DC200 oznaczonego symbolem ←.
Jeśli to konieczne, połącz urządzenie z portem USB zestawu DC200 za pomocą odpowiedniego przewodu USB.
→ Urządzenie włączy się automatycznie.
- Jeśli urządzenie nie jest włączone, włącz je ręcznie, a następnie ponownie podłącz.

PROGRAHOWANIE NUMERÓW UTWORÓW

1 Naciśnij przycisk **II**, aby zatrzymać odtwarzanie.
2 Naciśnij przycisk **PROG**, aby włączyć tryb programowania.
→ Zacznie migać bieżący numer albumu.
3 Za pomocą przycisków **⏮ / ⏭** wybierz żądany numer albumu.
4 Naciśnij przycisk **PROG**, aby potwierdzić wybór.
→ Zacznie migać bieżący numer utworu.
5 Za pomocą przycisków **⏮ / ⏭** wybierz żądany numer utworu.
6 Naciśnij przycisk **PROG**, aby potwierdzić wybór.
7 Powtórz czynności 3-6, aby wybrać i zapisać wszystkie żądane utwory.
8 Aby uruchomić odtwarzanie programu, naciśnij przycisk **II**.

Rady:
– *Na DC200 można odtworzyć do 999 plików audio zapisanych w pamięci urządzenia USB do przechowywania danych.*
– *Na DC200 można odtworzyć i wybrać aż do 99 albumów zapisanych w pamięci urządzenia USB do przechowywania danych.*
– *Należy się upewnić, czy nazwy zbiorów MP3 mają rozszerzenie .mp3.*
– *Dla DRM zabezpieczonych zbiorów WMA, należy używać Windows Media Player 10 (lub późniejszej) w celu wypalenia/kopowania CD. Szczegółowe informacje o Windows Media Player i WM DRM (Windows Media Digital Rights Management) znajdują się na stronie www. microsoft.com.*
– *Jeśli w podczas odtwarzania z urządzenia USB na wyświetlaczu widać napis "OL", oznacza to, że urządzenie USB powoduje przeciążenie elektryczne w radiomagnetofonie DC200. Należy wtedy zmienić urządzenie USB.*

ROZWIĄZYWANIE PROBLEMÓW

Po wystąpieniu uszkodzenia, należy sprawdzić następujące punkty przed oddaniem zestawu do naprawy.
Jeśli niemożliwe jest usunięcie usterki postępując zgodnie z poniższymi wskazówkami, należy skonsultować się z dealerem lub centrum obsługi.

OSTRZEŻENIE: *W żadnym wypadku nie wolno próbować naprawiać zestaw we własnym zakresie, ponieważ unieważnia to warunki umowy gwarancyjnej. Nie otwierać zestawu, ponieważ grozi to porażeniem prądem elektrycznym!*

Brak dźwięku
– *Głośność nie została ustawiona*
- Ustawić **VOLUME**

Trzaski podczas odbioru w paśmie FM
- Słaby sygnał
- Ustawić antenę wysuwaną

Nie działa budzik
- *Nie został ustawiony czas / tryb budzenia*
- Patrz **USTAWIANIE BUDZENIA**
- *Mała głośność radia*
- *Zwiększyć głośność.*

Obsługa stacji radiowej
– *Poruszanie się po menu odtwarzacza lub przeglądanie zapisanych w nim zdjęć nie jest możliwe przy użyciu przycisków na stacji DC200 ani pilota.*
- Przyciski na stacji DC200 i na pilocie sterują tylko funkcjami odtwarzania zawartości audio. Do poruszania się po menu odtwarzacza należy użyć jego przycisków sterujących.
– *Niektóre przyciski na stacji DC200 oraz na pilocie nie mają przypisanej żadnej funkcji*
- Dotyczy tylko przycisków **⏯, ■, ⏮ ⏭, VOLUME**.

Česky

Gratulujeme vám k nákupu a vítáme vás u společnosti Philips! Chcete-li plně těžit z podpory,kterou nabízí společnost Philips, zaregistrujte výrobek na: www.philips.com/welcome.

DODÁVANÉ PŘÍSLUŠENSTVÍ

- 1 x cestlikovaný AC/DC adaptér 9 V
  (Název značky: PHILIPS, číslo modelu:AS140-090-Dw,
  Vstup: 100-240 V ~ 50/60 Hz 0.7 A,Výstup: 9.0 V ⎓1.56A)
- 4 x adaptéry pro dock (pro různé typy zařízení iPod)
- 1 x kabel AUX-IN

OVLÁDACÍ PRVKY (viz 1)

① **SOURCE**
– výběr režim TUNER/iPod/USB/NATURE/AUX

② **POWER**
– zapne systém, nebo přepne systém do pohotovostního režimu
– zastaví aktivní budík na dobu 24 hodin
– deaktivuje funkci spánku

③ **SLEEP**
– aktivuje/deaktivuje funkci spánku

④ **iPod MENU**
– vstoupí do nabídky zařízení iPod

⑤ **PROG / SET TIME**
– aktivace / potvrzení nastavení času buzení 1 / času buzení 2
– zobrazení času buzení 1 / času buzení 2
– vypnutí času buzení 1 / času buzení 2

⑥ **▲ / ▼ / ◀ / ▶**
pro zařízení iPod . . . . . procházení nabídky zařízení iPod
ALBUM/PRESET -/+ ◀ / ▶
– výběr předvolby rádiové stanice
– v režimu USB výběre alba
– volba časové zóny v režimu hodin
VOLUME ▲ / ▼
– upraví úroveň Hlasitosti

⑦ **Konektor docku**
– připojení zařízení iPod

⑧ **Konektor rozhraní USB**
– připojení veškerého externího paměťového zařízení USB

⑨ **REPEAT ALARM / BRIGHTNESS CONTROL**
– vypne budík na dobu 9 minut
– změní jas osvětlení displeje

⑩ **TUNING ⏮ / ⏭**
– nastavení hodin/buzení
– nalazí rádiové stanice
– volba předchozí/následující skladby v režimu iPod/USB
– rychlé vyhledávání vpřed/zpět v režimu iPod/USB

MODE
– volba různých režimů přehrávání: např. REPEAT (opakovat) nebo SHUFFLE (náhodné přehrávání).

⏯
– začátek/přerušení přehrávání v režimu iPod/USB

■
– zastavení přehrávání v režimu iPod/USB

⑪ **1 ALM / 2 ALM**
– aktivace / potvrzení nastavení času buzení 1 / času buzení 2
– zobrazení času buzení 1 / času buzení 2
– vypnutí času buzení 1 / času buzení 2

⑫ **DISPLAY**
– ukazuje z čas hodin/buzení a stav zařízení

⑬ **konektor AUX IN (3,5 mm)**
– připojení k externímu zdroj zvuku

⑭ **konektor POWER (napájení)**
– zásuvka pro AC/DC adaptér 9 V

⑮ **Pigtail**
– Ohebná anténa – pro dokonalejší příjem VKV signálu

POUŽÍVÁNÍ BUDÍKU

VŠEOBECNÉ ÚDAJE
Lze nastavit dva různé časy buzení.To se může hodit v případech, kdy se potřebujete budit v různých časech během pracovních dnů a o víkendu. Pro takové případy lze nastavit různé režimy buzení:
- Režim tuneru.
- Režim iPod/USB.
- Režim přírodního zvuku.
- Režim bzučáku. Jemně budící bzučák zrychluje svou frekvenci pípání po sekundách.

NASTAVENÍ ČASU A REŽIMU BUDÍKU (Viz 3)

1 V jakémkoli režimu stiskněte a přidržte tlačítko **1 ALM** nebo **2 ALM** na dvě sekundy
→ Ikona **AL1 / AL2** a číslice představující hodiny blikají.
2 Přidržte nebo opakovaně stiskněte tlačítka **⏮ / ⏭** a nastavte hodiny.
3 Potvrďte stiskem tlačítka **1 ALM** nebo **2 ALM**.
→ Ikony **AL1 / AL2** a číslice představující minuty blikají.
4 Přidržte nebo opakovaně stiskněte tlačítka x /x a nastavte minuty.
5 Potvrďte stiskem tlačítka **1 ALM** nebo **2 ALM**.
→ Ikona současného režimu buzení bliká.
6 Opakovaným stiskem tlačítek **⏮ ⏭ / SOURCE** vyberte požadovaný režim budíku.
7 U režimu přírodního zvuku pomocí tlačítek **ALBUM/PRESET -/+ ◀ / ▶** vyberte požadovanou stopu přírodního zvuku.
→ V nastaveném čase buzení se vybraný zdroj zvuku nebo bzučák automaticky zapne.

Praktické tipy:
– *Pokud jste zvolili režim buzení TUNER, ujistěte se, že jste správně naladili stanici než zařízení vypnete.*
– *Pokud jste zvolili režim buzení iPod/USB, ujistěte se,že jste připojili kompatibilní přehrávač iPod nebo zařízení USB,jinak bude automaticky vybrán režim bzučáku.*
– *Nastavení času buzení pro AL1 nebo AL2 lze zkontrolovat stiskem tlačítko* ***1 ALM*** *nebo* ***2 ALM***.

OK
pro zařízení iPod . . . . . potvrzení výběru v nabídce.

⑦ **Konektor docku**
– připojení zařízení iPod

⑧ **Konektor rozhraní USB**
– připojení veškerého paměťového zařízení USB

⑨ **REPEAT ALARM / BRIGHTNESS CONTROL**
– vypne budík na dobu 9 minut
– změní jas osvětlení displeje

⑩ **TUNING ⏮ / ⏭**
– nastavení hodin/buzení
– nalazí rádiové stanice
– volba předchozí/následující skladby v režimu iPod/USB
– rychlé vyhledávání vpřed/zpět v režimu iPod/USB

MODE
– volba různých režimů přehrávání: např. REPEAT (opakovat) nebo SHUFFLE (náhodné přehrávání).

⏯
– začátek/přerušení přehrávání v režimu iPod/USB

■
– zastavení přehrávání v režimu iPod/USB

⑪ **1 ALM / 2 ALM**
– aktivace / potvrzení nastavení času buzení 1 / času buzení 2
– zobrazení času buzení 1 / času buzení 2
– vypnutí času buzení 1 / času buzení 2

⑫ **DISPLAY**
– ukazuje z čas hodin/buzení a stav zařízení

⑬ **konektor AUX IN (3,5 mm)**
– připojení k externímu zdroj zvuku

⑭ **konektor POWER (napájení)**
– zásuvka pro AC/DC adaptér 9 V

⑮ **Pigtail**
– Ohebná anténa – pro dokonalejší příjem VKV signálu

→ Všechny dostupné rozhlasové stanice se automaticky uloží.

NASTAVENÍ ČAS

1 Stiskněte a podržte tlačítko **1 ALM** nebo **2 ALM** na dvě sekundy
→ Číslice hodinách představující minuty blikají.
4 Přidržte nebo opakovaně stiskněte tlačítka **⏮ / ⏭** a nastavte hodiny.
5 Potvrďte stiskem tlačítka **PROG/SET TIME**.
6 V režimu hodin stiskem tlačítka **ALBUM/PRESET -/+ ◀ / ▶** zvolte požadovanou časovou zónu.
7 Displej s hodinami se dá zvětšit nebo zmenšit stiskem tlačítka **MODE** v režimu hodin.

TUNER

1 Opakovaným stiskem tlačítka **SOURCE** zapněte rádio (jen VKV).
→ Displej zobrazuje rádiovou frekvenci posledního zvoleného vlnového pásma. Předvolená stanice je zobrazena také při jejím poslechu. (Viz 2)
2 Nastavte hlasitost pomocí ovládacího prvku **VOLUME ▲ / ▼**.
3 Předvolenou stanici vyberte stiskem tlačítek ALBUM/PRESET -/+ x /x (jednekrát nebo opakovaně).

NALADĚNÍ RÁDIOVÝCH STANIC

1 Stiskněte a podržte tlačítko **⏮ / ⏭**, dokud se na displeji nezačne měnit frekvence.
→ Poté, co se systém vyladí na určitou stanici s dostatečným příjmem, zobrazí se na displeji frekvence.
- Pro naladění stanice se slabým příjmem stiskněte krátce a opakovaně tlačítko **⏮ / ⏭** dokud nenajdete ideální příjem.

Pro zlepšení příjmu (FM):
Chcete-li dosáhnout optimálního příjmu VKV signálu, zcela vysuňte ohebnou anténu a upravujte její polohu.

UKLÁDÁNÍ A POUŽÍVÁNÍ PŘEDVOLEB

Do paměti lze uložit až 20 rozhlasových stanic FM.

1 Nalaďte na požadovanou stanici (Viz část NALADĚNÍ RÁDIOVÝCH STANIC).
2 Stiskem tlačítka **PROG** aktivujte programování a poté stiskem tlačítek **ALBUM/PRESET -/+ ◀ / ▶** zvolte požadované číslo předvolby.
3 Opakovaným stiskem tlačítka **PROG** potvrďte volbu.
4 Stiskem tlačítka **ALBUM/PRESET -/+ ◀ / ▶** zahájíte poslech předvolené stanice.

Funkce Autostore: automatické programování
1 Stiskněte a podržte tlačítko **PROG** po dobu delší než dvě sekundy.

PŘEHRÁVÁNÍ ZAŘÍZENÍ iPod POMOCÍ PŘÍSTROJE DC200

1 Vyjměte horní kryt docku.
2 Zapojte kompatibilní zařízení iPod do konektoru docku.
3 Opakovaným stiskem tlačítka **SOURCE** se přepněte do režimu iPod.
4 Nekopírovéte přehrávač Apple iPod zapnout, až poté vyberte zdroj, který na něm chcete přehrát.
→ Je-li přehrávač iPod připojený, na displej zařízení DC200 je zobrazeno „iPod".
4 Připojený přehrávač iPod se spustí automaticky.

Poznámky:
– *Pomocí tlačítek (* **⏯, ⏮, ⏭** *) a* ***VOLUME*** *) lze na přístroj DC200 zvolit následující funkce přehrávání zdroje, přehrávání/pozastavení, výběr následující/předchozí skladby, rychlý přesun dopředu/dozadu a změnu hlasitosti.*
– *Tlačítka* **⏯, ⏮, ⏭** *a* ***VOLUME*** *) na přístroji DC200 umí ovládat jen přehrávání zvukového obsahu uloženého na připojeném přehrávači.*
– *Pro vyhledávání v nabídce přístroje iPod můžete použít* ***iPod MENU*** *a tlačítka* ***▲▼*** *a* ***OK*** *na přístroji.*
– *Po stisku tlačítka* ***iPod MENU*** *v režimu iPod, tlačítka* **◀ ▶ ▲ ▼** *a* ***OK*** *nejprve provedou podstavovanou navigaci a poté je obnovena jejich původní funkce.*
– *Další informace o provozu a funkcích zařízení iPod naleznete v návodu k použití přehrávače iPod.*
– *Toto zařízení nepodporuje výstup videa zařízení iPod.*

Použití USB propojitelnosti
- DC200 je vybaven USB portem, nabízejícím vlastnost plug and play (vlož a hraj), která Vám umožňuje přehrávat z Vašeho DC200 hudbu v digitální kvalitě a mluvený obsah v USB velkokapacitním paměťovém zařízení.
- Použitím velkokapacitního paměťového zařízení USB si také můžete vychutnat všechny funkce zařízení DC200.

Kompatibilní USB velkokapacitní paměťové zařízení
S DC200 můžete použít:
– USB flash paměť (USB 2.0 nebo USB1.1)
– USB přehrávače flash (USB 2.0 nebo USB 1.1)
– USB zařízení, které vyžaduje instalační ovladač, není podporováno.

Poznámky:
V některých USB flash přehrávačích (nebo paměťových zařízení), jsou uložené obsahy nahrány za použití technologie ochrany autorských práv.Takto chráněné obsahy nebudou přehrávatelné na některých jiných zařízení (například tento DC200).

Podporované formáty:
– USB nebo paměťový soubor formátu FAT12, FAT16, FAT32. (velikost sektoru: 512 - 65,536 bajtů)
– Přenosová rychlost MP3 (rychlost dat): 32-320 kb/s a proměnlivá rychlost dat (VBR).
– WMA verze 9 nebo dřívější
– Vnořené adresáře maximálně do 8 úrovní.
– Počet alb / složek: maximálně 99
– Počet stop / titulů: maximálně 999
– Značka ID3 v2.0 nebo novější
– Název souboru v Unicode UTF8 (maximální délka: 128 bajtů.)

Systém nepřehrává a nepodporuje následující:
- Prázdná alba: prázdné album je album, které neobsahuje soubory MP3 / WMA, a nebude zobrazeno na displeji.
- Nepodporované formáty souborů jsou přeskakány.To znamená například dokumenty Word .doc nebo MP3 soubory s příponou .df budou ignorovány a nebudou přehrány.
- AAC,WAV, PCM, NTFS audio soubor.
- WMA soubory s ochranou DRM
- Soubory WMA v bezstrúmovém formátu

PŘEHRÁVÁNÍ VELKOKAPACITNÍHO PAMĚŤOVÉHO ZAŘÍZENÍ USB

1 Převádějte se, že zařízení DC200 je napájeno střídavým proudem.
2 Opakovaným stiskem tlačítka **SOURCE** vyberte režim USB.
3 Připojte kompatibilní velkokapacitní paměťové zařízení USB k portu rozhraní USB na přístroji DC200 označenému znakem ←.
V případě potřeby použijte pro připojení zařízení do zásuvky přístroje USB DC200 vhodný kabel USB.
→ Zařízení se automaticky zapne.

→ K dispozici jsou následující volby (čas v minutách):
10→30→60→90→15→OFF (Vypnuto) → 10
2 Zařízení se automaticky vypne ve zvolený čas.
3 Funkci spánku zrušíte stiskem:
– tlačítka **POWER**
– jedním nebo několika stisky tlačítka **SLEEP**, dokud se na displeji neobjeví nápis **OFF**.

Praktické tipy: *V pohotovostním režimu můžete zapnout přístroj stiskem tlačítka* ***SLEEP*** *a nastavit funkci SLEEP (SPÁNEK).*

PŘIPOJENÍ EXTERNÍHO ZAŘÍZENÍ

Zvuk z připojeného externího zařízení lze poslouchat prostřednictvím reproduktorů přístroje DC200.

1 Opakovaným stisknutím tlačítka **SOURCE** vyberte režim AUX.
2 Pomocí dodávaného kabelu AUX-IN připojte konektor **AUX IN** přístroje DC200 ke konektoru **AUDIO

1

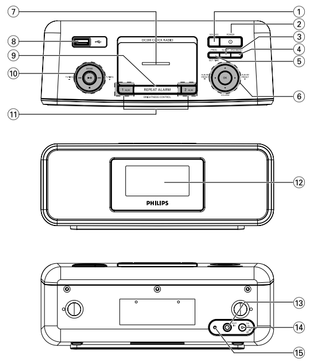

2

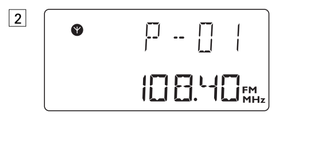

3

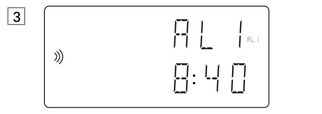

4

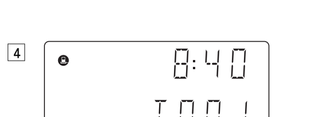

Slovensky

Gratulujeme Vám k nákupu a vítajte v spoločnosti Philips! Ak chcete využiť všetky výhody zákazníckej podpory spoločnosti Philips, zaregistrujte svoj produkt na: www.philips.com/welcome.

DODÁVANÉ PRÍSLUŠENSTVO

- 1 x schválený sieťový adaptér AC/DC 9 V (Názov značky: PHILIPS, Č. modelu: AS140-090-D×, Výstup: 100 - 240 V ~ 50/60 Hz 0,7 A, výstup: 9,0 V ⎓1,56A)
- 4 x dokovací adaptér (pre rôzne typy prehrávača iPod)
- 1 x kábel AUX-IN

OVLÁDACIE PRVKY (pozrite si obr. 1)

① **SOURCE**
– zvoľ režim TUNER/iPod/USB/NATURE/AUX

② **POWER**
– zapne systém alebo ho prepne do pohotovostného režimu
– zastaví aktívny budík na 24 hodín
– vypne funkciu automatického vypnutia

③ **SLEEP**
– zapne/vypne funkciu automatického vypnutia

④ **iPod MENU**
– vstup do ponuky iPod

⑤ **PROG / SET TIME**
– aktivuje/potvrdí nastavenie času hodín

⑥ **▲/▼/◀/▶**
pre iPod . . . . . navigácia v ponuke iPod.
ALBUM/PRESET -/+ ◀ / ▶
– výber prednastavenej stanice rádia
– výber albumu v režime USB
– v režime hodín zvoľ časové pásmo
VOLUME ▲/▼
– nastaví úroveň zvuku

OK
pre iPod . . . . . potvrdenie výberu v ponuke.

⑦ **Konektor doku**
– pripoj prehrávač iPod

⑧ **Konektor USB**
– pripoj externé veľkokapacitné USB úložné zariadenie

⑨ **REPEAT ALARM / BRIGHTNESS CONTROL**
– vypne na 9 minút budík
– zmení jas osvetlenia displeja

⑩ **TUNING ⏮ / ⏭**:
– nastavenie hodín/času budíka
– nálad rádiové stanice
– výber predchádzajúcich/nasledujúcich skladieb v režime iPod/USB
– rýchle vyhľadávanie dopredu/dozadu v režime iPod/USB

MODE
– na výber odlišných režimov prehrávania: napr. REPEAT (OPAKOVAŤ) alebo SHUFFLE (náhodné poradie).

⏯
– spustí/pozastaví prehrávanie v režime iPod/USB

■
– zastaví prehrávanie v režime iPod/USB

⑪ **1 ALM / 2 ALM**
– aktivuje/potvrdí nastavenie času pre budík 1/budík 2
– zobrazí čas budíka 1/budíka 2
– vypne čas budíka 1/budíka 2

⑫ **DISPLEJ**
– zobrazí čas hodín/budíka a stav nastavenia

⑬ **Konektor AUX IN (3,5 mm)**
– pripája k externému zdroju zvuku

⑭ **Konektor NAPÁJANIA**
– konektor pre 9 V adaptér striedavého/jednosmerného prúdu

⑮ **Kábel antény**
– zlepšuje príjem FM

3 Potvrďte stlačením tlačidla **PROG/SET TIME**
→ Začne blikať číslice minút.
4 Podržte stlačené alebo opakovane stlačte tlačidlá **⏮ / ⏭**, aby ste nastavili alebo upravili minúty.
5 Potvrďte stlačením tlačidla **PROG/SET TIME**
6 V režime hodín stlačte tlačidlo **ALBUM/PRESET -/+ ◀ / ▶**, aby ste nastavili svoje časové pásmo.
7 Aby ste prihlbširoddiali zobrazenie hodín, stlačte tlačidlo **MODE** v režime hodín.

TUNER

1 Opakovaným stlačením tlačidla **SOURCE** zapnete rádio (len FM).
→ Displej zobrazuje rádiovú frekvenciu naposledy zvoleného vlnového pásma. Voľba predvolená stanica sa teď zobrazí, ak počúvate predvoľbu. (Pozrite 2)
2 Nastavte zvuk pomocou tlačidla **VOLUME ▲ / ▼**.
3 Aby ste vybrali predvolené stanice, stlačte raz alebo opakovane tlačidlo **ALBUM/PRESET -/+ ◀ / ▶**.

NALADENIE ROZHLASOVÝCH STANÍC

1 Stlačte a podržte stlačené tlačidlo **⏮ / ⏭**, kým sa nezačne meniť frekvencia na displeji.
→ Potom, čo systém nájde stanicu s dostatočným príjmom, sa na displeji zobrazí jej frekvencia.
• Aby ste nájdili stanicu so slabým príjmom, krátko a opakovane stlačte tlačidlo **⏮ / ⏭**, kým sa nepodarí optimálny príjem.

Pre zlepšenie príjmu (FM):
Pre dosiahnutie optimálneho príjmu úplne rozvińte kábel antény.

UKLADANIE A POUŽÍVANIE PREDVOLENÝCH STANÍC

Do pamäte môžete uložiť až 20 rádiových FM staníc.
1 Nájdite požadovanú stanicu (Pozrite s časť NALADENIE ROZHLASOVÝCH STANÍC).
2 Stlačením tlačidla **PROG** aktivujete programovanie a potom stlačte tlačidlo **ALBUM/PRESET -/+ ◀ / ▶**, aby ste vybrali požadované číslo predvoľby.
3 Potvrďte opätovným stlačením tlačidla **PROG.**
4 Stlačením tlačidla **ALBUM/PRESET -/+ ◀ / ▶** budete počúvať stanicu predvoľby.

Autostore: automatické programovanie
1 Stlačte a podržte tlačidlo **PROG** dĺhšie ako dve sekundy.
→ Dostupné rádiové stanice sa automaticky uložia.

POUŽÍVANIE BUDÍKA

VŠEOBECNÉ INFORMÁCIE

Môžete nastaviť dva rôzne časy budenia. Toto môže byť užitočné, keď potrebujete zobudiť v rôznom čase, napr. počas týždňa a počas víkendu. Budete môcť nastaviť rôzne režimy budenia:
• Režim tunera.
• Režim iPod/USB.
• Režim zvuku prírody.
• Režim pípania, jemný zvuk budenia pípaním zvyšuje v priebehu sekúnd svoju frekvenciu tónu pípania.

NASTAVENIE ČASU A REŽIMU BUDÍKA (Pozrite 3)

1 V ktoromkoľvek režime stlačte a na dve sekundy podržte stlačené tlačidlo **1 ALM** alebo **2 ALM**.
→ Začne blikať ikona **AL1 / AL2** a číslice hodín.
2 Podržte stlačené alebo opakovane stlačte tlačidlá **⏮ / ⏭**, aby ste nastavili a upravili hodiny.
3 Potvrďte stlačením tlačidla **1 ALM** alebo **2 ALM**.
→ Začne blikať ikona **AL1 / AL2** a číslice minút.
4 Podržte stlačené alebo opakovane stlačte tlačidlá **⏮ / ⏭**, aby ste nastavili a upravili minúty.
5 Potvrďte stlačením tlačidla **1 ALM** alebo **2 ALM**.
→ Začne blikať ikona pre aktuálny režim budenia.
6 Opakovaným stlačením tlačidla **⏮ ⏭ / SOURCE** vyberte požadovaný režim budenia.
• Na zapnutie režimu zvuku prírody stlačte tlačidlo **ALBUM/PRESET -/+ ◀ / ▶**, aby ste vybrali požadovanú stopu zvuku prírody.
→ V nastavený čas sa automaticky zapne zvolený zdroj zvuku alebo pípanie.

Užitočné rady:
Ak ste vybrali režim budíka TUNER, pred vypnutím zariadenia sa uistite, že máte správne naladenú stanicu.

ADAPTÉRY DOKU

Pred zapojením prehrávača do doku zaveráknite vhodný dokovací adaptér do doku, aby sa zaistilo pevné uchytenie prehrávača, ktorý sa má vložiť do doku.

Výber správneho dokovacieho adaptéra
1 Pre dok iPod sa dodávajú 4 dokovacie adaptéry rôznych typov tak, ako je uvedené na zadnej strane adaptéra, aby sa zaistilo upevnenie do doku pre nasledujúce prehrávače iPod:
iPod Touch 4 GB/8 GB, 20 GB, 40 GB, iPod Photo 20 GB/30 GB/40 GB/60 GB, iPod Video 30 GB/60 GB/80 GB, iPod Classic 80 GB/160 GB, Mini a Nano.

PREHRÁVANIE PREHRÁVAČA iPod POMOCOU DC200

1 Odpojte horný kryt doku.
2 Zapojte kompatibilný prehrávač iPod do konektora doku.
3 Opakovaným stlačením tlačidla **SOURCE** zapnite režim iPod.
• Presvedčte sa, či ste pred vybratím zdroja iPod zapli svoj prehrávač iPod.
→ Na displeji modelu DC200 sa v prípade pripojenia prehrávača iPod zobrazí „iPod".
4 Pripojený prehrávač iPod sa začne automaticky prehrávať.

Poznámky:
– *Pomocou tlačidiel* **⏮, ⏭, ⏯** *a* **VOLUME** *) na modeli DC200 sú dostupné nasledujúce funkcie prehrávania: Prehrávanie/pozastavenie, výber nasledujúceho/predchádzajúceho skladby, rýchle pretáčanie dopredu/dozadu a zmena hlasitosti.*
– *Tlačidlá (* **⏮, ⏭, ⏯** *a* **VOLUME** *) na modeli DC200 môžu fungovať len pri prehrávaní zvukového obsahu uloženého v prehrávači v doku.*
– *Ponúkou prehrávačov iPod môžete prechádzať pomocou tlačidiel* ***iPod MENU*** *,* ***▲▼*** *a tlačidla* ***OK*** *na zariadení.*
– *Keď v režime iPod stlačíte tlačidlo* ***iPod MENU****, tlačidlá* **◀ ▶ ▲ ▼** *a tlačidlo* ***OK*** *najskôr uskutočníte funkciu navigácie a potom obnovíte originálne funkcie.*
– *Informácie o ovládaní a funkciách prehrávačov iPod nájdete v návode na používanie vášho prehrávača iPod.*
– *Toto zariadenie nepodporuje video výstup prehrávača iPod.*

– Ak sa pri prehrávaní USB zariadenia zobrazí na displeji "OL", znamená to, že USB zariadenie elektricky prečaďuje DC200. USB zariadenie musíte vymeniť.

Funkcia SLEEP (AUTOMATICKÉ VYPNUTIE)

Toto zariadenie má zabudovaný časovač automatického vypnutia, ktorý umožňuje automatické vypnutie rádia po predvolenom čase.

Nastavenie a vypnutie funkcie SLEEP
1 Opakovaným stlačením tlačidla **SLEEP** nastavte časovač, kým sa nezobrazí možnosť požadovaného času.
→ Výbery sú nasledujúce (čas v minútach):
`120→90→60→30→15→OFF→120`
2 Zariadenie sa automaticky vypne v určenom čase.
3 Aby ste zrušili režim spánok, stlačte tlačidlo:
– **POWER**
– **SLEEP** *raz alebo opakovane, kým sa na displeji nezobrazí* **OFF** (VYPNUTÉ).

Užitočné rady: *V pohotovostnom režime môžete stlačením tlačidlo* ***SLEEP*** *zapnúť zariadenie a nastaviť funkciu automatického vypnutia SLEEP.*

PRIPOJENIE EXTERNÉHO ZARIADENIA

Cez reproduktory modelu DC200 môžete počúvať zvuk pripojeného externého zariadenia.
1 Opakovaným stlačením tlačidla **SOURCE** vyberte režim AUX.
2 Použite dodaný kábel AUX-IN na pripojenie konektora **AUX. IN** modelu DC200, ku konektoru **AUDIO OUT** alebo konektoru slúchadiel na externom zariadení (ako napríklad prehrávač diskov CD alebo videorekordér).

ÚDRŽBA

- Túto jednotku namontujte do blízkosti napájacej zásuvky a tam, kde je dobrý prístup k napájacej zástrčke.
- Tieracie plochy mechanických súčiastok pristroja majú samomazací povrch, preto sa nesmú nič mazať ani olejovať.
- Chráňte pristroj pred vlhkosťou, dažďom, pieskom a takými extrémnymi teplotami, ako môžu byť v blízkosti vykurovacích telies alebo na mieste vystavenom priamemu slnečnému žiareniu.
- Pristroj čistite mäkkou, mierne navlhčenou jelenicou. Nepoužívajte alkohol, benzín alebo abrazívne čistiace prostriedky, pretože tieto môžu poškodiť kryt pristroja.
- Tam, kde ako odpájacie zariadenie slúži sieťová zástrčka alebo prepájacie zariadenie, musí zostať toto odpájacie zariadenie ľahko prístupné pre okamžité použitie.
- Batérie (súprava batérií alebo vstavané batérie) nesmú byť vystavené zdrojom nadmerne vysokej teploty, ako je napríklad priebežné žarenie, oheň alebo podobné zdroje tepla.

ODSTRÁNOVANIE CHYB

V prípade akejkoľvek poruchy skontrolujte pristroj podľa nižšie uvedeného prehľadu, ako to odstránite do opravovne. Ak sa problém nepodarí podľa uvedených návrhov vyriešiť, obráťte sa na distribútora alebo na servis.

UPOZORNENIE: *Nikdy sa nepokúšajte pristroj sami opravovať, pretože v tomto prípade stratíte právo na záruku. Nevkladajte kryt pristroja, aby nedošlo k úrazu elektrickým prúdom!*

Nie je zvuk
- *Slia zvuku je nastavená na nízku hodnotu*
- Nastavte túto úroveň.

Obsadené praskanie na prijme FM
- *Slabý vysielací signál*
- Vysuňte a nastavte ľubovoľnú anténu do správneho smeru.

Budík nefunguje
- *Nie je nastavená dáta/týždeň budenia*
- Použi **NASTAVENIE BUDÍKA**
- *Slabá sila zvuku pri budení rozhlasovým prijímačom*
- Nastavte túto úroveň.

Prevádzka doku
- *Navigácia cez ponuky alebo prehrávanie štegotých prehrávačov v doku sa nedá vykonať prostredníctvom tlačidiel na zariadení DC200 alebo na jeho diaľkovom ovládaní.*
- Tlačidlá na zariadení DC200 a jeho diaľkovom ovládaní môžu ovládať len prehrávanie zvukového obsahu. Ak chcete prechádzať cez ponuku, použite ovládacie prvky na prehrávači v doku.
- *Niektoré tlačidlá na zariadení DC200 a jeho diaľkovom ovládaní nemajú žiadnu funkciu.*
- Funguje len tlačidlá (**⏯, ⏮, ⏭, ◀ ▶** a **VOLUME**).

SLOVAK REPUBLIC
Pristroj sa nesmie používať v mokrom a vlhkom prostredí! Chráňte pred striekajúcou a kvapkajúcou vodou!

Magyar

Köszönjük, hogy Philips terméket vásárolt, és üdvözöljük a Philips világában!
A Philips által biztosított teljes körű támogatáshoz itt regisztrálhatja termékét: www.philips.com/welcome.

SUPPLIED ACCESSORIES

- 1 db, tanúsítványral rendelkező AC/DC 9 voltos adapter (Márkanév: PHILIPS, Típusszám: AS140-090-D×, Bemenet: 100-240 V ~ 50/60 Hz 0,7 A, Kimenet: 9,0 V ⎓1,56A)
- 4 dokkolóadapter (különböző iPod típusokhoz)
- 1 db AUX-IN kábel

VEZÉRLŐK (Lásd az 1. ábrát)

① **SOURCE**
– TUNER/iPod/USB/NATURE/AUX mód választása

② **POWER**
– a rendszer ki- és bekapcsolása, illetve készenléti állapotba állítása
– az aktív ébresztés kikapcsolása 24 órára
– az alvás funkció kikapcsolása

③ **SLEEP**
– az alvás funkció be- és kikapcsolása

④ **iPod MENU**
– belépés az iPod menübe

⑤ **PROG / SET TIME**
– az időbeállítás aktiválása/megerősítése

⑥ **▲/▼/◀/▶**
iPod . . . . . esetén navigálás az iPod menüben
ALBUM/PRESET -/+ ◀ / ▶
– tárolt rádióállomás kiválasztása
– album kiválasztása USB-módban
– időzóna kiválasztása óra üzemmódban
VOLUME ▲/▼
– hangerő módosítása

OK
iPod . . . . . esetén a menüválasztás megerősítése.

⑦ **Dokkolóegység-csatlakozó**
– iPod-lejátszó csatlakoztatása

⑧ **USB-csatlakozó**
– külső USB háttértár-eszköz csatlakoztatása

⑨ **REPEAT ALARM / BRIGHTNESS CONTROL**
– az ébresztés kikapcsolása 9 percre
– a kijelző fényerejének módosítása

⑩ **TUNING ⏮ / ⏭**:
– az óra és az ébresztési idő beállítása
– rádióállomára hangolás
– az előző/következő műsorszám kiválasztása iPod vagy USB-módban
– gyors keresés előre/vissza iPod vagy USB-módban

MODE
– különböző lejátszási módok pl. REPEAT (ismétlés) vagy SHUFFLE (Véletlenszerű lejátszás) választása.

⏯
– lejátszás indítása vagy szüneteltetése iPod vagy USB módban

■
– lejátszás leállítása iPod vagy USB módban

⑪ **1 ALM / 2 ALM**
– ébresztési idő 1/2 aktiválása vagy megerősítése
– ébresztési idő 1/2 kijelzése
– ébresztési idő 1/2 kikapcsolása

⑫ **DISPLAY**
– az órát és az ébresztési időt, valamint a beállítást jelzi

⑬ **AUX IN csatlakozó (3,5 mm-es aljzat)**
– csatlakoztatja a külső audioforrást.

⑭ **Tápcsatlakozó**
– AC/DC 9 V-os adapter aljzata

⑮ **Huzalantenna csatlakozója**
– az FM-vétel javítása érdekében

4 Az egyéb ébresztési beállításhoz tartsa lenyomva vagy nyomja meg többször a **⏮ / ⏭** gombot.
5 A **PROG/SET TIME** gomb lenyomásával hagyja jóvá.
→ Villogni kezdenek a percek jelző számjegyek.
6 A perc értékének beállításhoz tartsa lenyomva vagy nyomja meg többször a **⏮ / ⏭** gombot.
7 A **PROG/SET TIME** gomb lenyomásával hagyja jóvá.
8 Óra üzemmódban nyomja meg az **ALBUM/PRESET -/+ ◀ / ▶** gombot az időzóna beállításhoz.
9 Az óra kijelzésének nagyításához vagy kicsinyítéséhez nyomja meg a **MODE** gombot óra üzemmódban.

RÁDIÓ

1 Nyomja meg többször a **SOURCE** gombot a rádió (csak FM) bekapcsolásához.
→ A kijelzőn megjelenik az utolsóra kiválasztott hullámsáv frekvenciája. Ha tárolt rádióállomást hallgat, akkor a tárolt rádióállomás neve is megjelenik. (Lásd a 2. ábrát)
2 A **VOLUME ▲ / ▼** gombokkal állítsa be a hangot.
3 Tárolt csatorna kiválasztásához nyomja meg egyszer vagy többször az **ALBUM/PRESET -/+ ◀ / ▶** gombot. **SOURCE** repeatedly to switch on the radio (FM only).

RÁDIÓÁLLOMÁSRA HANGOLÁS

1 Tartsa lenyomva a **⏮ / ⏭** gombot, amíg a frekvencia értéke el nem kezd változni a kijelzőn.
→ Miután a rendszer behangolta az állomást a megfelelő minőségű vételhez, a kijelzőn megjelenik az állomás frekvenciája.
• Gyengén fogható állomás behangolásához nyomja meg többször röviden a **⏮ / ⏭** gombot, amíg meg nem találja az optimális vétel helyét.

A rádióvétel (FM) javításához:
Az optimális vétel érdekében húzza ki teljesen, majd állítsa be a huzalantennát.

ÁLLOMÁSOK TÁROLÁSA ÉS HASZNÁLATA

A mentődíjban legfeljebb 20 FM rádióállomás tárolható.
1 Keresse meg a kívánt állomást (lásd RÁDIÓÁLLOMÁSRA HANGOLÁS).
2 A **PROG** gomb lenyomásával lépjen programozás üzemmódba, majd az **ALBUM/PRESET -/+ ◀ / ▶** gomb lenyomásával válasszon programszámot.
3 A **PROG** gomb ismételt megnyomásával hagyhatja jóvá választását.

DOKKOLÓADAPTEREK

Mielőtt a lejátszót csatlakoztatná a dokkolóhoz, rögzítse a megfelelő dokkolóadaptert a dokkolóban, hogy biztosítva legyen a dokkolni kívánt lejátszó szilárd csatlakoztatása.

A megfelelő adaptertípus kiválasztása
1 Az iPod dokkolójához 4 különféle típusú dokkolóadapter tartozik, amelyek az adapter hátoldalán vannak feltüntetve, és a következő iPod készülékekhez használhatók:
iPod Touch 4 GB/8 GB, 20 GB, 40 GB, iPod Photo 20GB/30GB/40GB/60GB, iPod Video 30GB/60GB/80GB, iPod Classic 80GB/160GB, Mini és Nano.

LEJÁTSZÁS iPod-RÓL A DC200 KÉSZÜLÉKKEL

1 Vegye le a dokkolóegység fedelét.
2 Csatlakoztassa a kompatibilis iPod készüléket a dokkolóegység csatlakozójához.
3 Az iPod módba kapcsolásához nyomja meg többször a **SOURCE** gombot.
• Az iPod forrás kiválasztása előtt ne felejtse el bekapcsolni az Apple iPod készülékét.
→ Ha az iPod csatlakoztatva van, a DC200 kijelzőjén az „iPod" felirat jelenik meg.
4 Megkezdődik az automatikus lejátszás a csatlakoztatott iPod-lejátszóról.

Megjegyzés:
– *A DC200 készülék gombjainak (* **⏯, ⏮, ⏭** *és* **VOLUME***) használatakor a következő lejátszási funkciók állnak rendelkezésre: Lejátszás/szüneteltetés, a következőfelső/legalsó műsorszám kiválasztása, gyors előre- és hátracsévélés és a hangerő megváltoztatása.*
– *A DC200 készülék gombjai (* **⏯, ⏮, ⏭** *és* **VOLUME***) kizárólag a dokkolt lejátszón tárolt audiotartalom lejátszásakor működnek.*
– *Az iPod menüben a készülék* ***iPod MENU*** *, a* **▲** *és* **▼** *és* ***OK*** *gombjával navigálhat.*
– *Ha iPod módban megnyomja az* ***iPod MENU*** *gombot, a* **◀ ▶ ▲ ▼** *és* ***OK*** *gombok eltűnik elvégezhető a navigáció, majd visszaállítható az eredeti funkciókat.*
– *Az iPod készülékeivel és funkcióival az Podlejátszó felhasználói útmutatójában tájékozódhat.*
– *Ezzel a készülékkel az iPod videókimenete nem használható.*

Az ELALVÁSKAPCSOLÓ beállítása és kikapcsolása

1 A **SLEEP** gombbal állítsuk be az időtartót nyomja meg többször, amíg a kívánt beállítás meg nem jelenik.
→ A következő lehetőségek közül választhat (idő percben):
`120→90→60→30→15→OFF→120`
2 A kiválasztott idő letelteével a készülék automatikusan kikapcsol.
3 Az elalváskapcsoló kikapcsolásához nyomja meg a
– **POWER** vagy a
– **SLEEP** gombot, amíg az **OFF** beállítás meg nem jelenik a kijelzőn.

Hasznos tanácsok *Készenléti üzemmódban a* **SLEEP** *gomb megnyomásával kapcsolhatja be a készüléket és állíthatja be a SLEEP (Alvó) funkciót.*

KÜLSŐ ESZKÖZ CSATLAKOZTATÁSA

A csatlakoztatott külső eszköz hangját a DC200 hangszórókon keresztül hallgathatja.
1 A **SOURCE** gomb többszöri megnyomásával válassza ki az AUX módot.
2 A mellékelt **AUX-IN** kábellel csatlakoztassa a DC200 AUX IN csatlakozóját külső berendezés (CD-lejátszó vagy videomagnó) **AUDIO OUT** vagy fejhallgató-aljzatához.

KARBANTARTÁS

- Az egységet a fali csatlakozódljzat közelébe helyezze, ahol a tápkábelt könnyedén csatlakoztathatja.
- A készülék mechanikus alkatrészeinek súrlódási felületei önkenik, ezért az olajozásuk és kenésük tilos.
- Óvja a készüléket a nedvességtől, csapadéktól, homoktól és az olyan túlzott hőhatástól, ami fűtőtest közelében, vagy közvetlen napsütésnek kitett helyen lehet.
- A készüléket puha, enyhén megnedvesített szarvasbőrrel tisztítsa. Ne használjon alkoholt, ammóniát, benzint vagy súrolóanyagot tartalmazó tisztítószert, mert ezek károsíthatják a készülék házát.
- Ha a hálózati csatlakozódugó vagy készülékcsatlakozó használatos megszakítóeszközként, akkor mindig működőképesnek kell lenne.
- Az akkumulátorokat és akkumulátorcsomagokat óvja a magas hőmérséklettől, ezért ne tegye ki például közvetlen napfény hatásának, ne helyezze tűz közelébe stb.

ÁRAMELLÁTÁS

Hálózati adapter
1 Csatlakoztassa a hálózati adaptert a készülék **9 V**-os aljzatába és a fali aljzatba.

Hasznos tanácsok: *A készülék károsodásának megelőzése érdekében csak a mellékelt adaptert használjuk!*

Az áramellátási arány a készülék alján található.

MEMÓRIA SAJÁT FESZÜLTSÉGFORRÁSSAL

A saját feszültségforrással rendelkező memória biztosítja, hogy ha nem kap a készülék feszültséget például áramszünet esetén, az ébresztés és az óra beállítása 10 percig megmarad a készülék memóriájában.
A készülék és a hátlónvilágítás ilyenkor kikapcsol.
• Ha a tápegység visszakapcsol három perc után és a kijelzőn az : (dramutató villog - azt jelzi, hogy az időt újra be kell állítani

ALAPMŰVELETEK

A rendszer bekapcsolása
• Nyomja meg a **POWER** gombot.
→ Majd a rendszer a legutoljára kiválasztott forrásra kapcsol.

A rendszer készenléti üzemmódba kapcsolása
• Bármely forrás módban nyomja meg a **POWER** gombot.

A megvilágítás fényereje
Nyomja meg egyszer vagy többször a **REPEAT ALARM / BRIGHTNESS** gombot.
• A kijelző fényereje a következő módon állítható be:
Nagy → Közi → Ki → Nagy.

AZ ÓRA BEÁLLÍTÁSA

1 Készenléti módban tartsa lenyomva a **PROG/SET TIME** gombot, amíg az óra számjegye villogni nem kezdenek.

Jótanácsok:
– *Ha a RÁDIÓ ébresztési módot választotta, a készülék kikapcsolása előtt ne felejtsen el beállítani egy a megfelelő állomásra hangolni.*
– *Ha az iPod/USB ébresztési módot választotta, csatlakoztasson megfelelő iPod-lejátszót vagy USB-eszközt a készülékhez, különben az automatikusan az ébresztő hangjeként választja ki.*
– *Az* ***AL1*** *vagy* ***AL2*** *ébresztési beállítást az* ***1 ALM*** *vagy* ***2 ALM*** *gomb megnyomásával tekintheti meg.*

AZ ÉBRESZTÉS KIKAPCSOLÁSA

Az ébresztés háromféleképpen kapcsolható ki. Ha nem kapcsolta ki teljesen az ébresztőt, a készülék automatikusan kiválasztja az ébresztés 24 órás visszaállítását 59 percet az után, hogy az ébresztés előszőr kikapcsol.

AZ ÉBRESZTÉS 24 ÓRÁS VISSZAÁLLÍTÁSA

Ha szeretné azonnal elhallgattatni az ébresztő hangeltét, de az ébresztési beállítást szeretné megtartani a következő napra is:
• Nyomja meg a **POWER** vagy **1 ALM / 2 ALM** gombot.

AZ ÉBRESZTÉS ISMÉTLÉSE

Ez a funkció 9 percre szüneteltetheti megismétli az ébresztést.
• Az ébresztő hangeltés közben nyomja meg a **REPEAT ALARM / BRIGHTNESS CONTROL** gombot.
→ A kijelzőn az AL1 vagy az AL2 villog az ébresztés ismétlése közben.
• Szükség esetén ismételje meg (legfeljebb 6-szor).

AZ ÉBRESZTÉS TELJES TÖRLÉSE

• Nyomja meg egyszer vagy többször az **1 ALM** vagy az **2 ALM** gombot, amíg az **AL1** vagy az **AL2** jelzés el nem tűnik.

DOKKOLÁS (Lásd a 4. ábrát)

Ha az iPod készüléket a DC200-hoz csatlakoztatja, a nagytelesítményű hangszórókon keresztül hallgathatja az iPod-lejátszón tárolt zenét.

HASZNÁLHATÓ HORDOZHATÓ LEJÁTSZÓK

• A legtöbb 30 érintésű dokkolóegység-csatlakozóval rendelkező Apple iPod típus, azaz a következők:
iPod Touch 4GB/8GB, 20GB, 40GB, iPod Photo 20GB/30GB/40GB/60GB, iPod Video 30GB/60GB/80GB, iPod Classic 80GB/160GB, Mini és Nano.

3 Csatlakoztasson megfelelő USB-háttértárcsát a DC200 ⭠ jelű USB-portjához. A készüléket és a DC200 USB-portját megfelelő USB-kábellel csatlakoztassa egymáshoz.
→ A készülék automatikusan bekapcsol.
• Ha a készülék nem kapcsol be, kapcsolja be manuálisan, majd csatlakoztassa újra.

MŰSORSZÁMOK SORSZÁMNAK PROGRAMOZÁSA

1 A lejátszás leállításához nyomja meg a **■** gombot.
2 A **PROG** gomb lenyomásával lépjen programozási üzemmódba.
→ Az aktuális album száma villog.
3 A **⏮ / ⏭** gomb megnyomásával válassza ki a megfelelő album számát.
4 A jóváhagyáshoz nyomja meg a **PROG** gombot.
→ Az aktuális műsorszám száma villog.
5 A **⏮ / ⏭** gomb megnyomásával válassza ki a megfelelő műsorszám számát.
6 A jóváhagyáshoz nyomja meg a **PROG** gombot.
7 A 3–6. lépés ismételtével válasszatja ki és tárolhatja az összes kívánt műsorszámot.
8 A program lejátszásának megkezdéséhez nyomja meg a **⏯** gombot.

Hasznos tanácsok:
– 999 USB tömegtár készüléken tárolt lejátszható zenei fájl játszható le DC200-on.
– 99 USB tömegtár készüléken tárolt lejátszható album választható és játszható le az DC200-on.
– Gyűjtőjének meg róla, hogy az MP3 fájlok .mp3 kiterjesztése végződöttek.
– A DRM védett WMA fájlok CD-re írásához/konverteléséhez használjon Windows Media Player 10-t (vagy későbbi verziót). Látogassa meg a www.microsoft.com oldalt, ha a Windows Media Player-ről és WM DRM-ről (Windows Media Digital Rights Management) szeretne többet megtudni.
– Amennyiben USB eszközről játszik le zenét, és a kijelzőn az "OL" felirat jelenik meg, az azt jelenti, hogy az USB eszköz elektromosan túltölti az DC200 készüléket. Az USB eszközt meg kell változtatna.

ELALVÁSKAPCSOLÓ

A készülék beépített elalváskapcsolóval van ellátva, amely az előre beállított időtartam elteltével automatikusan kikapcsolja a rádiót.

HIBAKERESÉS

Ha bármilyen hiba előfordul, mielőtt javíttatni vinné a készüléket, ellenőrizze az alább felsoroltakat. Ha a felsorolt javaslatok alapján nem tudja megoldani a problémát, akkor forduljon a forgalmazóhoz vagy a szervihez.

FIGYELMEZTETÉS: *Semmiképen kísérelmeljek kitétt az próbálja önmaga megjavítani a készüléket, mert ebben az esetben megszűnik a garancia. Ne nyissa ki a készülék borítását, mert áramütés érheti!*

Nincs hang
- *A hangerő alacsonya van állítva.*
- Állítsa be a hangerőt.

FM adás vételekor időnként recsegés hallható
- *Gyenge a rádiójel jele.*
- Húzza ki és állítsa a megfelelő irányba a spirálantennát.

Az ébresztési funkció nem működik
- *Nincs beállítva az ébresztési idő/napja/média.*
- Lásd **AZ ÉBRESZTÉS BEÁLLÍTÁSA**
- *Rádióval történő ébresztéskor túl kicsire van állítva a hangerő.*
- Állítsa nagyobbra a hangerőt.

Dokkolás
- *A dokkolt lejátszó menjében nem lehet navigálni és a fényképeket nem lehet lejátszani az DC200 készülék vagy a távvezérlő gombjainak használásával.*
- Az DC200 készülék és a távvezérlő gombjaival csak az audiotartalmak lejátszását lehet irányítani. A menüben történő navigációhoz használja a dokkolt lejátszó kezelőszervet.
- *Az DC200 készülék és a távvezérlő egyes gombjainak nincs funkciója.*
- Csak a (**⏯, ⏮, ⏭, ◀ ▶** és **VOLUME**) gomb működik.

MAGYARORSZÁG

Minőségtanúsítás
A garanciajegyen feltüntetett forgalombahozó vállalat a 2/1984. (III.10.) BkM-IpM együttes rendelet értelmében tanúsítja, hogy ezen készülék megfelel a mészaki adatokban megadott értékeknek.

Figyelem!
A meghibásodott készüléket - beleértve a hálózati csatlakozót is - csak szakember (szerviz) javíthatja.

Ne tegye ki a készüléket esőnek vagy nedvesség hatásának!

Garancia
A forgalombahozó vállalat a termékre 12 hónap garanciát vállal.

Névleges feszültség.....100–240 V
Névleges frekvencia.....50/60 Hz

Teljesítmény
maximális.....≤ 15 W
készenléti átlagotban.....≤ 1 W

Érintésvédelmi osztály II.

Tömeg.....0,96 kg

Befoglaló méretek
szélesség.....216 mm
magasság.....80 mm
mélység.....80 mm

Rádiórész vételi tartománya
URH.....87,5–108 MHz

Erősítőrész
Kimenetei teljesítmény.....2 × 2,2 W RMS