Көмектесу үшін әрдайым осындамын

Өнімді мына жерде тіркеп, оған қолдау алыңыз:
www.philips.com/welcome

BTB2090

Сұрағыңыз бар ма? Philips компаниясына хабарласыңыз

Қолданушының нұсқасы

PHILIPS

Мазмұндар кестесі

1 Маңызды ақпарат 2

2 Ескерту 3

3 Шағын жүйе 5
Кіріспе 5
Қораптың құрамы 5
Негізгі құрылғыны шолу 6
Қашықтан басқару құралына шолу 7

4 Жұмысты бастау 9
Орналастыру 9
FM/DAB+ антеннасын дайындаңыз. 9
Қашықтан басқару құралын дайындау 9
Қуатты қосу 9
Сағатты орнату 10
Қосу 10

5 Ойнату 11
Дискіні ойнату 11
USB құрылғысынан ойнату 11
Bluetooth қолдайтын құрылғылардан ойнату 11
Ойнатуды басқару (CD/USB режимі) 12
Жолдарды бағдарламалау. 13
Дыбысты реттеу 13
Әр түрлі ақпаратты көрсету 13

6 DAB+ радиосын тыңдау 14
Бірінші рет пайдалану үшін 14
DAB+ радиостанцияларын автоматты түрде сақтау 14
DAB+ радиостанцияларын қолмен сақтау 14
Алдын ала орнатылған DAB+ радиостанциясын тыңдау 15
DAB+ мәзірі 15
DAB+ ақпаратын көрсету 15

7 FM радионы тыңдау 16
FM радио станцияларын реттеу 16
FM радиостанцияларын автоматты түрде бағдарламалау 16
FM радиостанцияларын қолмен бағдарламалау 16
Алдан ала орнатылған радио станцияны таңдау 16
RDS ақпаратын көрсету 16
Стерео/моно хабар таратуды таңдау 17
FM мәзірін пайдалану 17

8 Басқа мүмкіндіктер 18
Жүйе мәзірін пайдалану 18
Оятқыш таймерін орнату 19
Ұйқы таймерін орнату 19
Сыртқы дыбыс құрылғысынан ойнату 20
Құлаққап арқылы тыңдау 20

9 Өнім туралы ақпарат 21
Ерекшеліктер 21
USB құрылғысының ойнатылатыны туралы мәліметтер 22
Қолдау көрсетілетін MP3 диск форматтары 22

10 Ақаулықтарды жою 23

1 Маңызды ақпарат

Абайлаңыз

- Осы микро жүйесінің сыртқы бетін алып тастамаңыз.
- Бұл жүйенің ешқандай бөлігін ешқашан майламаңыз.
- Бұл жүйені басқа электр құралдың үстіне ешқашан қоймаңыз.
- Бұл жүйедегі лазер сәулесіне ешқашан қарамаңыз.
- Бұл жүйені күн сәулесі тікелей түсетін жерлерден, ашық жалыннан немесе қызатын жерден алыс ұстаңыз.
- Жүйені қуат көзінен ажырату үшін қуат сымына, ашаға немесе адаптерге әрқашан оңай қол жеткізуге болатынын тексеріңіз.

- Батареялар (батарея топтамасы немесе орнатылған батареялар) күн сәулесі, от немесе соған ұқсас шамадан тыс қызу әсеріне ұшырамауы тиіс.
- Батареяны пайдалану туралы ЕСКЕРТУ - Батарея ағып, нәтижесінде дене жарақатының, мүліктің бүлінуінің немесе құрылғының бүлінуін болдырмау үшін:
  - Барлық батареяларды қашықтан басқару құралына + және - белгісімен дұрыстап орнатыңыз.
  - Батареяларды араластырып пайдаланбаңыз (ескі және жаңа немесе көміртекті және сілтілі, т.б.).
  - Қашықтан басқару құралы ұзақ уақыт қолданылмайтын болса, батареяларды алып қойыңыз.
- Желдету үшін өнім айналасында жеткілікті бос орын бар екендігін тексеріңіз.
- Тек пайдаланушы нұсқаулығындағы тізімде берілген қуат көздерімен қолданыңыз.
- Жүйеге сұйықтық тамшыламауы немесе шашырамауы тиіс.
- Жүйенің үстіне қандай да бір қауіп көздерін (мысалы, сұйықтық толтырылған заттар, жағылған шырақтар) қоймаңыз.
- Direct Plug-in адаптерінің ашасы ажырату құрылғысы ретінде пайдаланылатын жерде, ажырату құрылғысы пайдалануға дайын болып қалуы керек.

Есту қауіпсіздігі

Ескерту

- Есту қабілетіне келетін ықтимал зақымның алдын алу үшін жоғары дыбыс деңгейлерімен ұзақ уақыт тыңдамаңыз. Дыбыс деңгейін қауіпсіз деңгейге қойыңыз. Дыбыс деңгейі негұрлым қатты болса, қауіпсіз тыңдау уақыты соғұрлым қысқа болады.

Құлақаспап пайдаланған кезде төмендегі нұсқауларды орындаңыз.

- Қолайлы дыбыс деңгейінде қолайлы уақыт аралығында тыңдаңыз.
- Есту қабілетіңіз бейімделетіндіктен дыбыс деңгейін жоғары деңгейге үздіксіз реттемеңіз.
- Дыбыс деңгейін қатты ашпаңыз, айналаңыздағыны ести алмай қаласыз.
- Ықтимал қауіпті жағдайларда мұқият болыңыз немесе уақытша пайдаланбаңыз.
- Құлақаспаптардан немесе құлаққаптардан шамадан тыс дыбыс қысымы есту қабілетін жоғалтуға себеп болуы мүмкін.

2 Ескерту

WOOX Innovations тікелей рұқсат бермеген құрылғыға енгізілген қандайда бір өзгерістер немесе түрлендірулер пайдаланушының жабдықты пайдалану құқығынан айыруы мүмкін.

CE 0890

WOOX Innovations тікелей рұқсат бермеген құрылғыға енгізілген қандайда бір өзгерістер немесе түрлендірулер пайдаланушының жабдықты пайдалану құқығынан айыруы мүмкін. Осы құжат арқылы WOOX Innovation компаниясы бұл өнімнің 1999/5/EC директивасының негізгі талаптары мен басқа да тиісті ережелеріне сәйкес келетінін мәлімдейді. Сәйкестік туралы декларацияны www.philips.com/support сайтынан табуыңызға болады.

Ескірген бұйымдарды және батареяны жою

Бұл өнім қайта өңдеп, қайта пайдалануға болатын жоғары сапалы материалдар мен бөлшектерден жасалған.

Өнімдегі бұл таңба өнімнің 2013/56/EU еуропалық директивасы арқылы қамтылатынын білдіреді.

Өнімдегі бұл таңба өнімде 2006/66/EC еуропалық директивасы арқылы қамтылатын, қалыпты тұрмыстық қоқыспен бірге тастауға болмайтын батареялар бар екенін білдіреді.

Электр және электрондық бұйымдарды қоқысқа тастау жергілікті ережелерімен танысып алыңыз. Жергілікті ережелерге бағыныңыз және өнім мен батареяларды ешқашан қалыпты тұрмыстық қалдықтармен бірге тастамаңыз. Өнімдер мен батареяларды тиісті жолмен жою қоршаған орта мен адам денсаулығына кері әсерлердің алдын алады.

Тасталатын батареяларды шығарып алу

Тасталатын батареяларды шығарып алу үшін батареяны орнату тарауын қараңыз.

Айналаны қорғау мәселелер ақпараты

Барлық қажетсіз орамдар алынып тасталған. Біз орамды үш материалға оңай ажыратылатын етіп жасауға тырыстық: картон (қорап), көбік полистирол (буфер) және полиэтилен (дорбалар, қорғағыш көбік орауышы.)

Жүйе мамандандырылған компания тарапынан бөлшектенген жағдайда қайта өңдеп, қайта пайдалануға болатын материалдардан тұрады. Орауыш материалдар, ресурсы біткен батареялар мен ескірген жабдықты тастауға қатысты жергілікті ережелерді ұстаныңыз.

Бұл құрылғыда мына белгі бар:

CLASS 1
LASER PRODUCT

Бұл қос изоляциясы бар және қорғағыш жерге қосу қамтамасыз етілмеген II СЫНЫПТЫ жабдық.

Bluetooth

Bluetooth® сөз белгісі мен логотиптері Bluetooth SIG, Inc. корпорациясының иелігіндегі тіркелген сауда белгілері болып табылады және мұндай белгілерді WOOX

Innovations компаниясы әрдайым лицензияға сәйкес пайдаланады.

Be responsible
Respect copyrights

Көшіруден қорғалған материалдың, соның ішінде компьютерлік бағдарламалардың, файлдардың, телерадио хабарлары мен дыбыстық жазбалардың көшірмелерін рұқсатсыз жасау авторлық құқықты бұзу және қылмыстық іс болуы мүмкін. Бұл жабдық осындай мақсаттарда пайдаланылмауы тиіс.

Ескертпе

- Типтік кесте құрылғының артқы жағында орналасқан.

3 Шағын жүйе

Сатып алғаныңыз құтты болсын және Philips компаниясына қош келдіңіз! Philips ұсынатын қолдауды толық пайдалану үшін өнімді www.philips.com/welcome торабында тіркеңіз.

Кіріспе

Осы шағын жүйемен келесі әрекеттерді орындай аласыз:

- дискілердегі, USB жад құрылғыларындағы және басқа сыртқы құрылғылардағы дыбысты тыңдау;
- FM/DAB радиосын тыңдау.

Дыбыс шығысын мына дыбыстық әсерлермен байытуға болады:

- **[POWERFUL]** (қуатты)
- **[BALANCED]** (теңестірілген)
- **[WARM]** (жылы)
- **[BRIGHT]** (ашық)
- **[CLEAR]** (анық)

Қораптың құрамы

Қораптың ішіндегілерді тексеріп, түгендеңіз.

- Негізгі бөлік
- Қашықтан басқару құралы (батареямен)
- Қуат адаптері
- Бекіту жинағы (2 шпонка және 2 бұранда)
- Қысқаша пайдаланушы нұсқаулығы
- Қауіпсіздік және ескерту парақшасы
- Қабырғаға бекіту нұсқаулары

Philips компаниясына хабарлассаңыз, сізден осы құрылғының үлгі және сериялық нөмірі сұралады. Үлгі және сериялық нөмірі — құрылғының астыңғы жағында. Осы жерге нөмірлерді жазыңыз:

Үлгі нөмірі _____

Сериялық нөмір _____

Негізгі құрылғыны шолу

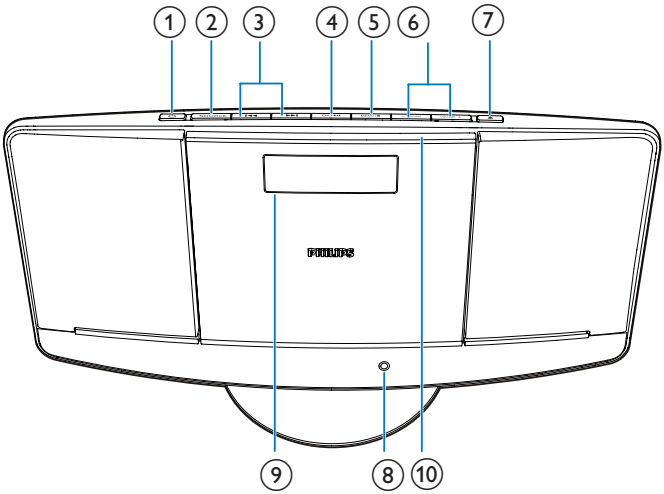

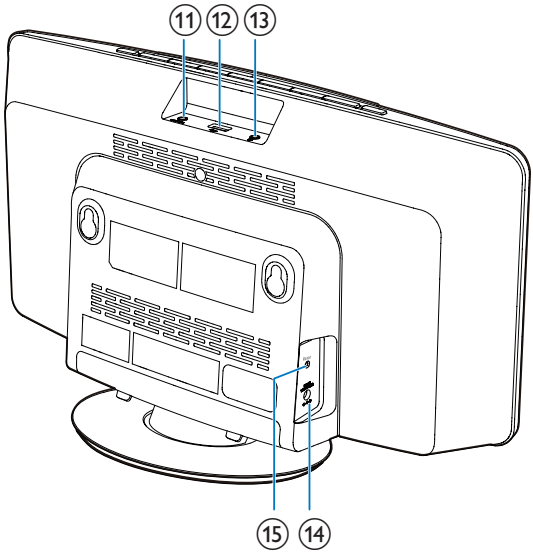

① ⏻
- Жүйені қосыңыз.
- Күту режиміне ауысу.

② SOURCE
- Көзді таңдаңыз: CD, USB, FM, DAB+, FM, BLUETOOTH немесе MP3 LINK.

③ ⏮ / ⏭
- Алдыңғы немесе келесі әуенге өткізу.
- Жолда немесе дискіде іздеу.
- FM радио стансаларын баптаңыз.
- Уақытты реттеу.

④ OK/ ▶II
- Ойнатуды бастау немесе уақытша тоқтату.
- Таңдауды растау.
- Моно және стерео таратылым арасында ауысыңыз.

⑤ MENU/ ■
- FM/DAB+ мәзіріне кіру.
- Ойнатуды тоқтату немесе бағдарламаны өшіру.

⑥ VOLUME + / -
- Дыбыс деңгейін реттеу.

⑦ ▲
- Диск бөлімін ашу немесе жабу.

⑧ Қуат көрсеткіші
- Шағын жүйе ECO күту режимінде болғанда жанады.

⑨ Дисплейлі панель
- Ойнату туралы ақпаратты көрсету.

⑩ Диск бөлімі

⑪ MP3-LINK
- Сыртқы дыбыс құрылғысын қосу.

⑫ ⭠
- USB құрылғысын жалғау.

⑬ 🎧
- Құлаққап ұясы.

⑭ DC IN
- Қуат көзіне қосыңыз.

⑮ FM ANT
- FM/DAB+ радио қабылдауын жақсарту.

Қашықтан басқару құралына шолу

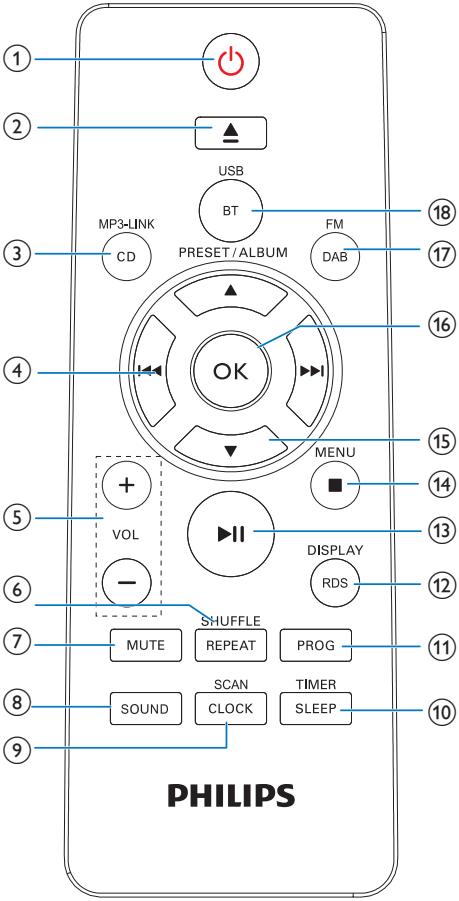

① ⏻
- Шағын жүйені қосу.
- Жүйені күту режиміне ауыстыру.

② ▲
- Диск бөлімін ашу немесе жабу.

③ CD/MP3-LINK
- CD немесе MP3 link көзін таңдау.

④ |◀◀ / ▶▶|
- Алдыңғы немесе келесі әуенге өткізу.
- Жолда немесе дискіде іздеу.

- FM радио стансаларын баптаңыз.
- Уақытты реттеу.

⑤ VOL +/-
- Дыбыс деңгейін реттеу.

⑥ REPEAT/SHUFFLE
- Жолды немесе барлық жолдарды қайталап ойнату.
- Ағымдағы жолдарды қайталатып ойнату.
- Жолдарды кездейсоқ ретпен ойнату.

⑦ MUTE
- Дыбысты өшіріңіз немесе жалғастырыңыз.

⑧ SOUND
- Алдын ала орнатылған дыбыс параметрін таңдаңыз.

⑨ CLOCK/SCAN
- Уақытты орнату.
- DAB+ радиостанцияларын автоматты түрде іздеу/сақтау.

⑩ SLEEP/TIMER
- Ұйқы немесе оятқыш таймерін орнату.

⑪ PROG
- Жолдарды бағдарламалау.
- Радио станцияларды бағдарламалау.

⑫ RDS/DISPLAY
- Уақыт пен ойнату ақпаратын көрсетіңіз.
- RDS сигналдары бар FM радиостанциялары үшін: RDS ақпаратын көрсету.

⑬ ▶II
- Ойнатуды бастау немесе уақытша тоқтату.

⑭ MENU/ ■
- Ойнатуды тоқтату немесе бағдарламаны өшіру.
- FM/DAB+ мәзіріне кіру.

⑮ ▲ / ▼
- Алдын ала орнатылған радио станцияны таңдау.
- Алдыңғы немесе келесі альбомға өту.

⑯ OK
- Таңдауды растау.

⑰ DAB/FM
- FM көзін таңдау.
- DAB көзін таңдау.

⑱ BT/USB
- Bluetooth көзін таңдау.
- USB көзін таңдау.

4 Жұмысты бастау

Ескерту

- Осы жердегіден басқа басқару элементтерін, реттеулерді пайдалану немесе техникалық қызмет көрсету процедураларын орындау зиянды радиацияның шығуын немесе қауіпсіз жұмысты тудыруы мүмкін.

Әрдайым осы тараудағы нұсқауларды реті бойынша орындаңыз.

Орналастыру

Жүйені тегіс жерге қоюға немесе қабырғаға бекітуге болады.

Қабырғаға бекіту

Бумада қамтылған қабырғаға бекіту туралы нұсқауларды қараңыз.

FM/DAB+ антеннасын дайындаңыз.

Жақсы қабылдау үшін FM/DAB+ антеннасын толығымен созып, реттеңіз.

Ескертпе

- Кедергінің алдын алу үшін антенналы теледидардан, бейнемагнитофоннан немесе басқа радиация көзінен мүмкіндігінше алыс қойыңыз.

Қашықтан басқару құралын дайындау

1 Батарея бөлімін ашыңыз.
2 1 AAA батареяларын көрсетілгендей дұрыс қарсылықпен (+/-) салыңыз.
3 Батарея бөлімін жабыңыз.

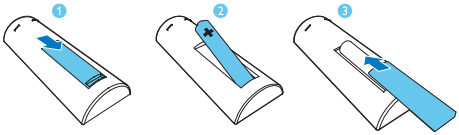

Қуатты қосу

Ескерту

- Өнімді бұзып алу қаупі! Қуат көзінің кернеуі жүйенің артқы жағында басылған кернеуге сәйкес келетіндігін тексеріңіз.
- Ток соғу қаупі бар! Айнымалы ток адаптерін ажыратқанда, ашаны әрқашан розеткадан суырыңыз. Сымды ешқашан тартпаңыз.
- Айнымалы ток адаптерін қоспастан бұрын, барлық басқа байланыстарды аяқтағаныңызды тексеріңіз.

Ескертпе

- Тұр тақтасы жүйенің артқы жағында орналасқан.

Қуат адаптерін мынаған жалғаңыз:
- жүйедегі **DC IN** ұясына.
- розеткаға.

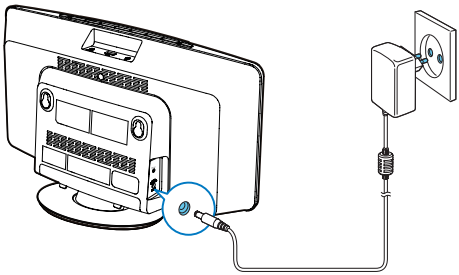

Сағатты орнату

1 Жүйені күту режиміне ауыстыру үшін ⏻ түймесін басыңыз.
   ↳ --:-- көрсетілді.

2 Қашықтан басқару құралындағы **CLOCK/SCAN** түймелерінің екеуін де үш секундтай басып тұрыңыз.
   ↳ **[SET CLOCK]** (САҒАТТЫ ОРНАТУ) дисплейде жылжытылады, содан кейін 12 немесе 24 сағаттық пішім жыпылықтайды.

3 Сағат пішімін таңдау үшін ⏮ / ⏭ түймесін қайталап басыңыз.

4 Растау үшін **CLOCK/SCAN** түймесін басыңыз.

5 Сағат пен минутты орнату үшін 3-4-қадамдарды тиісінше қайталаңыз.

Ескертпе

- Жүйе 10 секунд бойы жұмыс істемесе, автоматты түрде сағатты орнату режимінен шығады.

Қосу

⏻ түймесін басыңыз.
   ↳ Жүйе соңғы таңдалған көзге ауысады.

Кеңес

- Ресурс таңдау үшін қашықтан басқару құралындағы **SOURCE**түймесін қайталап немесе ресурс таңдау түймелерін басыңыз.

Күту режиміне ауысу

Микро жүйені күту режиміне ауыстыру үшін ⏻ түймесін басыңыз.
   ↳ Сағат (қойылса) дисплейге шығады.

Қуат үнемдеу режиміне ауыстырыңыз:

- ⏻ / түймесін үш секундтан артық басып тұрыңыз.

Кеңес

- Шағын жүйе күту режиміндегі 15 минуттан кейін қуат үнемдеу режиміне ауысады.
- Жұмыс режимінде болса, шағын жүйені қуат үнемдеу режиміне ауыстыру үшін ⏻ түймесін басып тұрыңыз.
- Шағын жүйені қуат үнемдеу режимінен ояту үшін ⏻ түймесін басыңыз.

Күту режимі мен қуат үнемдеу режимін ауыстырып қосыңыз:

- Күту/қуат үнемдеу режимінде шағын жүйені қуат үнемдеу/күту режиміне ауыстыру үшін ⏻ түймесін басып тұрыңыз.

Кеңес

- Шағын жүйе қуат үнемдеу режимінде болғанда қуаттың көрсеткіш шамдары жанады.

5 Ойнату

Дискіні ойнату

1 CD көзін таңдау үшінCD/MP3-LINK түймесін қайталап басыңыз.

2 Диск бөлімін ашу үшін, ⏏ түймесін басыңыз.

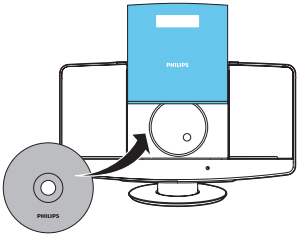

3 Дискіні басылған жағын жоғары қаратып салыңыз.

4 Диск бөлімін жабу үшін ⏏ түймесін басыңыз.

↳ Ойнату бірнеше секундтан кейін автоматты түрде басталады. Егер ойнатылмаса, ▶❚❚ түймесін басыңыз.

USB құрылғысынан ойнату

Ескертпе

- USB құрылғысында ойнатылатын аудио мазмұнның бар екеніне көз жеткізіңіз.

1 USB сақтау құрылғысын ⭠ ұясына салыңыз.

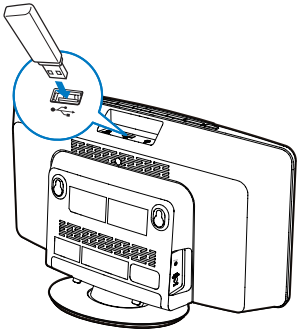

2 USB ресурсын таңдау үшін **BT/USB** түймесін қайталап басыңыз.

↳ Автоматты түрде ойнатыла бастайды. Егер ойнатылмаса, ▶❚❚ түймесін басыңыз.

Bluetooth қолдайтын құрылғылардан ойнату

Ескертпе

- Құрылғы мен Bluetooth қолдайтын құрылғы арасындағы тиімді жұмыс ауқымы шамамен 10 метр (30 фут) болады.
- Жүйе мен құрылғы арасындағы қандай да бір кедергі жұмыс ауқымын төмендетуі мүмкін.
- Барлық Bluetooth құрылғыларымен үйлесімділікке кепілдік берілмейді.

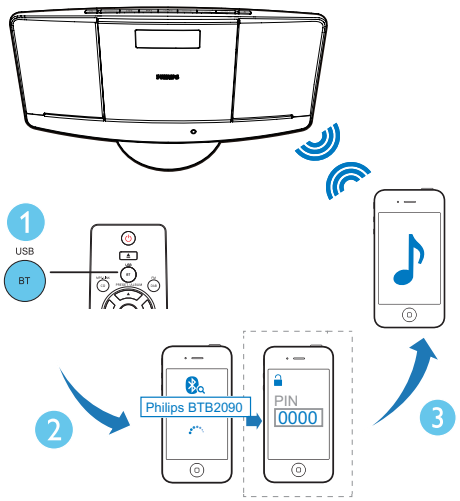

1 **Bluetooth** көзін таңдау үшін **SOURCE** түймесін қайта-қайта басыңыз.
   ↳ **[BLUETOOTH]** (BLUETOOTH) көрсетіледі.

2 Құрылғыңызда Bluetooth функциясын қосыңыз және жұптастыруға болатын Bluetooth құрылғыларын іздеңіз (құрылғының пайдаланушы нұсқаулығын қараңыз).

3 Bluetooth қосылған құрылғыда «**PHILIPS BTB2090**» құрылғысын таңдап, қажет болса, жұптау құпия сөзі ретінде «0000» сандарын енгізіңіз.
   ↳ Сәтті жұптау және қосудан кейін **[BT CONNECTED]** (BT қосылған) көрсетіледі және динамик екі рет дыбыстық сигнал шығарады.

4 Қосылған құрылғыдағы дыбысты ойнату.
   ↳ Дыбыс ағыны Bluetooth қолдайтын құрылғыдан осы құрылғыға жіберіледі.

Кеңес

- Микро музыка жүйесі 8 алдыңғы қосылған Bluetooth құрылғысын есте сақтай алады.

Bluetooth қолдайтын құрылғыны ажырату үшін:

- Құрылғыда Bluetooth функциясын өшіріңіз немесе
- құрылғыны байланыс ауқымынан тыс жылжытыңыз.
- ▶❚❚ түймесін 2 секунд басып тұрыңыз.

Bluetooth жұптастыру журналын тазалау үшін:

- Негізгіқұрылғыда ■ түймесін 7 секунд бойы басып тұрыңыз.
   ↳ Ағымдағы Bluetooth қосылымы ажыратылады.
   ↳ Сәтті тазалаудан кейін дыбыстық сигнал естіледі

Ойнатуды басқару (CD/USB режимі)

⏮ / ⏭	Дыбыстық файлды таңдаңыз; Ойнату кезінде алға жылдам айналдыру немесе артқа жылдам айналдыру үшін басып тұрыңыз, одан кейін ойнатуды жалғастыру үшін босатыңыз.
▲ / ▼	MP3/WMA жолдары үшін альбомды немесе қалтаны таңдаңыз.
▶❚❚	Ойнатуды бастау немесе уақытша тоқтату.
■	Ойнатуды тоқтату.
OK	Таңдауды растау.

REPEAT/SHUFFLE	[ONE]: ағымдағы тректі қайталап ойнатыңыз. [ALB]: (тек MP3/WMA үшін): альбомдағы барлық жолдарды қайталап ойнату. [ALL]: барлық жолдарды қайталап ойнату. [SHUF]: барлық жолдарды кездейсоқ ретпен ойнату. Кездейсоқ ретпен ойнату режиміне қатынасу үшін **REPEAT/SHUFFLE** түймесін басып тұрыңыз. Қалыпты ойнатуға қайту үшін қайталау немесе кездейсоқ ретпен ойнату белгішесі өшкенше **REPEAT/SHUFFLE**түймесін қайталап басыңыз.

Жолдарды бағдарламалау.

Ең көбі 20 жолға дейін бағдарламалай аласыз.

1 CD не USB режимінде ойнатуды тоқтату үшін ■ түймесін басыңыз.

2 Бағдарламалау режимін белсендіру үшін, **PROG** түймесін басыңыз.

3 MP3/WMA жолдары үшін ▲ / ▼ түймесін қайталап басып, альбом таңдаңыз.

4 Жолды таңдау үшін ⏮ / ⏭ түймесін қайталап басыңыз да, растау үшін **PROG** түймесін басыңыз.

5 Басқа трактерді бағдарламаға енгізу үшін 3-4 қадамдарды қайталаңыз.

6 Бағдарламаланған жолдарды ойнату үшін ▶❚❚ түймесін басыңыз.

↳ Ойнап тұрғанда **[PROG]** (бағдарлама) дисплейге шығады.

- Бағдарламаны өшіру үшін ■ түймесін екі рет басыңыз.

Дыбысты реттеу

Ойнап тұрғанда дыбыс деңгейін реттеп, дыбыс әсерлерін таңдауға болады.

Перне	Функция
VOL +/-	Дыбыс деңгейін жоғарылату немесе төмендету.
MUTE	Дыбысты өшіріңіз немесе жалғастырыңыз.
SOUND	Дыбыс әсерін таңдау үшін басу: **[POWERFUL]** (қуатты) **[BALANCED]** (теңестірілген) **[WARM]** (жылы) **[BRIGHT]** (ашық) **[CLEAR]** (анық)

Әр түрлі ақпаратты көрсету

Ойнату кезінде уақытты және әр түрлі ойнату туралы ақпаратты көру үшін, **DISPLAY** түймесін қайта-қайта басыңыз.

6 DAB+ радиосын тыңдау

Сандық аудио таратылым (DAB+) - радионы таратқыштардың желісі арқылы сандық түрде тарату жолы. Бұл таңдауды арттырады, жақсырақ дыбыс сапасымен және көп ақпаратпен қамтамасыз етеді.

Бірінші рет пайдалану үшін

1 Радио көзін таңдау үшін **DAB/FM**түймесін қайталап басыңыз.
   ↳ **[FULL SCAN]** (толық іздеу) көрсетіледі.

2 Толық іздеуді бастау үшін **OK**түймесін басыңыз.
   ↳ Жүйе барлық DAB+ радио станцияларын автоматты түрде сақтайды, содан кейін бірінші қол жетімді станцияны таратады.
   ↳ Станциялар тізімі жүйе жадында сақталады. Жүйені келесі рет қосқан кезде станцияны іздеу атқарылмайды.
   ↳ Егер DAB+ станциясы табылмаса, **[No DAB Station]** (DAB станциясы жоқ) көрсетіледі, содан кейін **[FULL SCAN]** (толық іздеу) қайта көрсетіледі.

Станциялар тізімінен станцияны реттеу үшін:

1 DAB+ режимінде қол жетімді DAB+ станциялар арасында жылжу үшін ⏮ / ⏭ түймесін қайталап басыңыз.

2 Таңдауды растау үшін **OK** түймесін басыңыз.

DAB+ радиостанцияларын автоматты түрде сақтау

Кеңес

- Жаңа станциялар мен қызметтер DAB+ таратылымына қосылады. Жаңа қол жетімді DAB+ станциялары мен қызметтерін тексеру үшін толық іздеуді жүйелі түрде орынданыз.

DAB+ режимінде **CLOCK/SCAN** түймесін 2 секунд басып тұрыңыз.
   ↳ Жүйе барлық қол жетімді FM радиостанцияларын автоматты түрде сақтайды.
   ↳ Толық іздеуден кейін бірінші қол жетімді станция таратылады.

DAB+ радиостанцияларын қолмен сақтау

20-ға дейін DAB+ радиостанциясын сақтауға болады.

1 DAB радиостанциясына реттеңіз.

2 Сақтау режимін косу үшін **PROG**түймесін 3 секунд басып тұрыңыз.

3 Нөмір таңдау үшін ▲ \ ▼ түймесін басыңыз.

4 Растау үшін, **PROG** түймесін басыңыз.

5 Басқа FM станцияларын сақтау үшін, 1-4-қадамдарды қайталаңыз.

Ескертпе

- Алдын ала сақталған FM радио станциясын алып тастау үшін оның орнына басқа станцияны сақтаңыз.

Алдын ала орнатылған DAB+ радиостанциясын тыңдау

DAB+ режимінде алдын ала орнатылған арна нөмірін таңдау үшін ▲ / ▼ түймесін қайталап басыңыз.

DAB+ мәзірі

1 DAB+ режимінде DAB+ мәзіріне кіру үшін **MENU**// ■ түймесін басыңыз.

2 Мәзір опцияларын жылжыту үшін ⏮ / ⏭ түймесін қайталап басыңыз.
   - **[STATION LIST] (СТАНЦИЯЛАР ТІЗІМІ)** (станциялар тізімі): Қол жетімді DAB+ станцияларының тізімінен DAB+ радиостанциясын реттеңіз немесе тізімді станция сақталмаған жағдайда DAB+ станцияларын іздеңіз.
   - **[FULL SCAN]** (толық іздеу): Барлық қол жетімді DAB+ радиостанцияларын іздеп, сақтаңыз.
   - **[MANUAL TUNE] (ҚОЛМЕН РЕТТЕУ)** (қолмен реттеу): Арнайы арнаны/жиілікті қолмен реттеңіз.
   - **[PRUNE]**: станциялар тізімінен жарамсыз станцияларды жою.
   - **[SYSTEM]** (жүйе): Жүйе параметрлерін реттеңіз («Басқа мүмкіндіктер - Жүйе мәзірін пайдалану» қараңыз).

3 Параметрді таңдау үшін **OK** түймесін басыңыз.

4 Егер бір опцияның ішінде ішкі опция қол жетімді болса, 2-3-қадамдарды қайталаңыз.

Ескертпе

- Егер жүйе 10 секунд барысында жұмыс істемесе, мәзір өшеді.

DAB+ ақпаратын көрсету

DAB+ радиосын тыңдау барысында келесі ақпаратты (егер қол жетімді болса) жылжыту үшін, **RDS**/**DISPLAY** түймесін қайталап басыңыз:

↳ Станция атауы
↳ Динамикалық белгі сегменті (DLS)
↳ Сигналдың күші
↳ Бағдарлама түрі (PTY)
↳ Топтың атауы
↳ Жиілік
↳ Сигнал қатесінің жиілігі
↳ Битрейт
↳ Кодек
↳ Уақыт пен күн

7 FM радионы тыңдау

FM радио станцияларын реттеу

1 FM тюнер режимін таңдау үшін **DAB/FM**түймесін қайталап басыңыз.

2 ⏮ немесе ⏭ түймесін 3 секунд басып тұрыңыз.
↳ Жүйе күшті қабылдау сигналы бар FM станциясына автоматты түрде реттеледі.

3 Көбірек станцияларды реттеу үшін 2-қадамды қайталаңыз.

Сигналы әлсіз радио станцияға баптау үшін: Жақсы қабылдау табылғанға дейін ⏮ түймесін немесе ⏭ түймесін қайталап басыңыз.

FM радиостанцияларын автоматты түрде бағдарламалау

Ескертпе

- Ең көбі 20 алдын ала орнатылған FM радио станциясын бағдарламалай аласыз.

1 FM тюнер режимінде **PROG** түймесін 3 секунд басып тұрыңыз.
↳ Жүйе барлық FM радиостанцияларын автоматты түрде сақтайды, одан кейін бірінші алдын ала орнатылған радиостанцияны таратады.

2 Алдын ала орнатылған станцияларды таңдау үшін ▲ / ▼ түймесін басыңыз.

FM радиостанцияларын қолмен бағдарламалау

1 Тюнер режимінде FM радиостанциясына реттеңіз.

2 Бағдарламалау режимін белсендіру үшін, **PROG** түймесін басыңыз.
↳ **[PROG]** (бағдарлама) жыпылықтайды.

3 Арна нөмірін таңдау үшін, ▲ / ▼ түймесін қайталап басыңыз.

4 Растау үшін қайтадан **PROG** түймесін басыңыз.

5 Басқа FM станцияларын сақтау үшін, 1-4-қадамдарды қайталаңыз.

Ескертпе

- Алдын ала сақталған станцияны алып тастау үшін оның орнына басқа станцияны таңдаңыз.

Алдан ала орнатылған радио станцияны таңдау

Алдын ала орнатылған станцияны таңдау үшін тюнер режимінде ▲ немесе ▼ түймесін қайталап басыңыз.

RDS ақпаратын көрсету

RDS (радио деректер жүйесі) — FM стансаларына қосымша ақпарат көрсетуге мүмкіндік беретін қызмет.

1 RDS стансасына баптаңыз.

2 Төмендегі ақпаратта (қол жетімді болса) жылжу үшін **RDS** түймесін қайталап басыңыз:
↳ Бағдарлама қызметі

↳ Бағдарлама түрі, мысалы, **[NEWS]** (жаңалықтар), **[SPORT]** (спорт), **[POP M]** (поп музыка)...

↳ Радио мәтін хабары

↳ Уақыт

Стерео/моно хабар таратуды таңдау

Ескертпе

- Стерео хабар тарату — тюнер режимінің әдепкі параметрі.
- Сигналдары әлсіз стансалар үшін: қабылдауды жақсарту үшін моно дыбысқа өзгертіңіз.

FM тюнер режимінде моно және стерео хабар тарату арасында ауысу үшін, **OK** түймесін басыңыз.

FM мәзірін пайдалану

1 FM режимінде FM мәзірін ешу үшін /**MENU** түймесін басыңыз.

2 Мәзір опцияларын жылжыту үшін ⏮ / ⏭ түймесін қайталап басыңыз.
   - **[SCAN SETTING] (ІЗДЕУ ПАРАМЕТРІ)**(Іздеу параметрі)
   - **[AUDIO SETTING] (ДЫБЫС ПАРАМЕТРІ)**(Дыбыс параметрі)
   - **[SYSTEM]** («Басқа мүмкіндіктер - Жүйе мәзірін пайдалану» қараңыз)

3 Параметрді таңдау үшін **OK** түймесін басыңыз.

4 Егер бір опцияның ішінде ішкі опция қол жетімді болса, 2-3-қадамдарды қайталаңыз.

Іздеу параметрі

- **[Strong stations only]** (тек күшті сигналды станциялар): Тек күшті сигналды FM станцияларды іздеу.
- **[All stations]** (барлық станциялар): Барлық қол жетімді FM радиостанцияларын іздеу.

Дыбыс параметрі

- **[Stereo allowed]** (ұйғарынды стерео): Стерео таратылымды таңдау.
- **[Forced mono]** (мәжбүрлі моно): Моно таратылымды таңдау.

8 Басқа мүмкіндіктер

Жүйе мәзірін пайдалану

1 FM/DAB+ режимінде **[System]**(жүйе) мәзірі көрсетілген кезде опцияны таңдау үшін ⏮ / ⏭ түймесін қайталап басыңыз.

2 Параметрді растау үшін **OK** түймесін басыңыз.

[Time (Уақыт)]	[Auto update (Авто матты түрде жаңарту)]	Сағатты уақыт сигналын тарататын FM немесе DAB станцияларымен синхрондайды. • **[Update from any (Кез келгеннен жаңарту)]** • **[Update from DAB (DAB ішінен жаңарту)]** • **[Update from FM (FM ішінен жаңарту)]** • **[No update (Жаңартпау)]**
[Factory Reset]	[Yes]	Өнімді зауыттық әдепкі күйге ысыру үшін пайдаланыңыз.
	[No]	Болдырмау.
[Software Upgrade] (Бағдарламалық жасақтаманы жаңарту)	[Yes]	Бағдарламалық жасақтаманы жаңартуды таңдау.
	[No]	Болдырмау.
[SW version]		Бағдарламалық жасақтама нұсқасын көрсету.

Бағдарламаны жаңарту (егер қол жетімді болса).

Шағын жүйеңіздің бағдарламасыз жаңарту болашақта қол жетімді болуы мүмкін. Өнімді Philips компаниясының веб-сайтында (www.philips.com/support) жарамды электрондық поштамен тіркеу арқылы бағдарламалық жасақтаманы жаңарту және өнімді қолдау туралы ақпарат алуға болады.

Ескертпе

- Жаңарту кезінде қуатпен қамту үзілмеуі керек.
- Бағдарламаны жаңарту мини-USB порты арқылы ғана қол жетімді болады.
- Микробағдарламаны жаңарту сәтті болса, барлық параметрлер зауыттық әдепкі күйіне қалпына келтіріледі.

Өнімді тіркеу

1 www.philips.com/support бетіне өтіңіз.

2 «**Өнімімді тіркеу**» (бұл сілтеменің дәл мәтіні әр түрлі тілдерде әр түрлі болуы мүмкін) сілтемесін басыңыз.

3 Шақыру веб-бетінде тіркелгімен кіріңіз.
- Philips тіркелгісі болмаған жағдайда осы веб-бетте біреуін жасаңыз.

4 «**BTB2090/12**» кілт сөзін пайдалана отырып, өнімінізді іздеңіз.

5 Өнімді тіркеу веб-бетіне қатынасу үшін іздеу нәтижесінің сілтемесін басыңыз.

6 Тіркеуді аяқтау үшін осы өнім туралы қажет ақпаратты толтырыңыз.

Жаңартуды орындау

1 www.philips.com/support бетіне өтіңіз.

2 Philips тіркелгімізбен кіріңіз.
   ↳ Тіркелген өнімдер туралы қолдау ақпараты көрсетіледі.

3 «Бағдарламаны жаңарту файлы» сілтемесін басыңыз.

4 Жаңарту бумасын жүктеу үшін бағдарламаны жаңарту нұсқауларын орындаңыз және жаңартуды орындаңыз.
   - Егер жаңарту атқарылмаса, қуат көзін қайта жалғаңыз, өнімді қосыңыз және жаңартуды қайта атқарыңыз.

Оятқыш таймерін орнату

Ескертпе

- Сағаттың дұрыс орнатылғанын тексеріңіз.

1 Күту режимінде **SLEEP/TIMER** түймесін басып тұрыңыз.
   ↳ **[TIMER SOURCE]** (Уақыт көзі) көрсетілді.

2 Дабыл көзін таңдау үшін қашықтықтан басқару құралындағы **SOURCE** түймесін немесе көзді таңдау түймелерін қайталап басыңыз: FM, CD, USB, DAB.

3 Растау үшін, **SLEEP/TIMER** түймесін басыңыз.
   ↳ Сағат сандары жыпылықтайды.

4 Сағатты орнату үшін ⏮ немесе ⏭ түймесін басыңыз.

5 Растау үшін, **SLEEP/TIMER** түймесін басыңыз.
   ↳ Минут сандары жыпылықтайды.

6 Оятардың дыбыс деңгейі мен минутын орнату үшін 4-5-ші қадамдарды қайталаңыз.

Кеңес

- Жүйе 10 секунд жұмыс істемеген кезде оятар параметрі режимінен автоматты түрде шығады.

Оятар таймерін іске қосу немесе өшіру үшін:

Күту режимінде оятқышты іске қосу немесе өшіру үшін, **SLEEP/TIMER** түймесін қайталап басыңыз.
   ↳ ⏲ таймер іске қосылғанда көрсетіледі.

Кеңес

- Егер CD, USB, немесе DAB+ радио оятар көзі ретінде таңдалса және аудионы ойнату мүмкін болмаса, оятар уақыты келген кезде FM тюнер автоматты түрде қосылады.

Ұйқы таймерін орнату

Ескертпе

- Сағаттың дұрыс орнатылғанын тексеріңіз.

- Жүйе қосылғанда, ұйқы таймерінің кезеңін (минутпен) таңдау үшін **SLEEP/TIMER**түймесін қайталап басыңыз.
   ↳ Ұйқы таймері іске қосылғанда 5 көрсетіледі.

Ұйқы таймерін ажырату үшін:

- **[OFF]** (өшірулі) көрінгенше **SLEEP/TIMER** түймесін қайта-қайта басыңыз.

Сыртқы дыбыс құрылғысынан ойнату

Осы жүйе көмегімен MP3 ойнатқышы сияқты сыртқы дыбыстық құрылғыдан дыбысты ойната аласыз.

1 MP3 байланыс кабелін келесіге қосыңыз:
   - жүйедегі **MP3-LINK** ұясына (3,5 мм).
   - сыртқы құрылғыдағы құлақаспап ұяшығына.

2 MP3 link көзін таңдау үшін **CD/MP3-LINK** түймесін қайталап басыңыз.

3 Сыртқы дыбыстық құрылғыда ойнатыңыз (құрылғының пайдаланушы нұсқаулығын қараңыз).

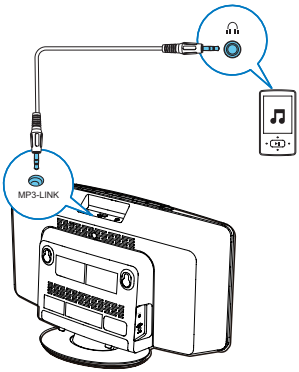

Құлаққап арқылы тыңдау

Құлақапты шағын жүйедегі 🎧 ұясына қосыңыз.

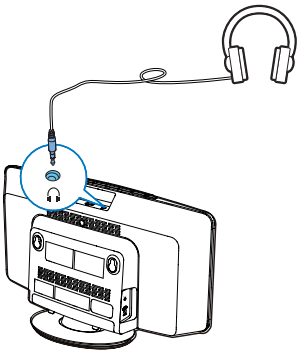

9 Өнім туралы ақпарат

Ескертпе

- Өнім туралы ақпарат алдын ала ескертусіз өзгертіледі.

Ерекшеліктер

Күшейткіш

Номиналды шығыс қуаты	2 x 10 Вт ОКМ
Жиілік жауабы	125 - 16000 Гц, ± 3 дБ
Сигнал-шу арақатынасы	> 62 дБА
Гармоникалық мазмұн	<1%
MP3 Link Input	650 мВ RMS

Диск

Лазер түрі	Жартылай өткізгіш
Диск диаметрі	12 см/8 см
Қолдау көрсетілетін диск	CD-DA, CD-R, CD-RW, MP3-CD, WMA-CD
Дыбыс DAC	24 бит/44,1 кГц
Гармоникалық мазмұн	< 1%
Жиілік жауабы	125 - 16000 Гц, ± 3 дБ
Сигнал-шу арақатынасы	>70 дБА

Тюнер (FM)

FM:

Реттеу ауқымы	87,5 - 108 МГц
Реттеу торы	50 кГц
Сезімталдық - Моно, 26 дБ С/Ш қатынасы - Стерео, 46 дБ С/Ш қатынасы	 <22 дБф <51,5 дБфмВт
Гармоникалық мазмұн	<3%
Сигнал-шу арақатынасы	>55 дБА

DAB:

Реттеу ауқымы	174.92-239.20 МГц

Bluetooth

Bluetooth нұсқасы	V3.0
Bluetooth жиілік жолағы	2,4 ГГц~ 2,48 ГГц ISM жолағы
Bluetooth ауқымы	10 м (бос орын)

Жалпы ақпарат

АТ қуаты	Үлгі: AS360-120-AE250; Кіріс: 100 -240 В ~, 50/60 Гц, 1,2 А; Шығыс: 12 В ⎓ 2,5 А Үлгі: AS300-120-AE250; Кіріс: 100 -240 В ~, 50/60 Гц, 1,1 А; Шығыс: 12 В ⎓ 2,5 А
Жұмыс үшін қуат тұтынуы	15 Вт
Күту режимінде қуат тұтынуы	< 1 Вт
ECO күту режимінде қуат тұтыну	< 0,5 Вт

Өлшемдер - негізгі құрылғы (Е x Б x К)	400 x 235 x 98 мм
Салмағы - негізгі құрылғы	2,2 кг

USB құрылғысының ойнатылатыны туралы мәліметтер

Үйлесімді USB құрылғылары:

- USB флеш жады (USB1.1)
- USB флеш ойнатқыштары (USB1.1)
- жад карталары (осы құрылғымен жұмыс істеу үшін қосымша карта оқу құралдары қажет)

Қолданылатын пішімдер:

- USB немесе жад файлы пішімі: FAT12, FAT16, FAT32 (сектор көлемі: 512 байт)
- MP3 арналған бит жылдамдығы (деректерді жеткізу жылдамдығы): 32-320 кбит/с және өзгертпелі бит жылдамдығы
- WMA v9 не одан бұрынғы
- 8 деңгейге дейін енгізулері бар каталогтар
- Альбомдар/ қалталар саны: ең көбі 99
- Жолдар/жазылымдар саны: ең көбі 999
- ID3 тэгі, 2.0 нұсқасы немесе одан кейінгі
- Unicode UTF8 форматындағы файл атауы (максималды ұзындығы: 16 байт)

Қолданылмайтын пішімдер:

- Бос альбомдар: бос альбом — құрамында MP3/WMA файлдары жоқ және дисплейде көрсетілмейтін альбом.
- Қолданылмаған файл пішімдері өткізіліп жіберіледі. Мысалы, Word құжаттары (.doc) немесе .dlf кеңейтімді MP3 файлдары еленбейді және ойнатылмайды.
- AAC, WAV, PCM дыбыстық файлдары
- DRM арқылы қорғалған WMA файлдары (.wav, .m4a, .m4p, .mp4, .aac)
- Lossless пішіміндегі WMA файлдары

Қолдау көрсетілетін MP3 диск форматтары

- ISO9660, Joliet
- Максималды тақырып атауы: 999 (файл атауының ұзындығына байланысты)
- Максималды альбом атауы: 99
- Қолдау көрсетілетін үлгі жиіліктері: 32 кГц, 44,1 кГц, 48 кГц
- Қолдау көрсетілетін бит жылдамдықтары: 32~320 (кбит/сек), ауыспалы бит жылдамдықтары

10 Ақаулықтарды жою

Абайлаңыз

- Бұл құрылғының сыртқы корпусын шешуші болмаңыз.

Кепілдіктің жарамдылығын сақтау үшін жүйені ешқашан өзіңіз жөндеуге әрекет жасамаңыз. Бұл құрылғыны пайдалану кезінде мәселелерге кезіксеңіз, қызмет сұраудан бұрын төмендегі тармақтарды тексеріп шығыңыз. Егер мәселе шешілмесе, Philips веб-бетіне (www.philips.com/support) өтіңіз. Philips компаниясына хабарласқанда, құрылғының жақында болуын және үлгі нөмірі мен сериялық нөмір көрініп тұруын қамтамасыз етіңіз.

Қуат жоқ

- Құрылғының AT қуат сымының дұрыс қосылуын қамтамасыз етіңіз.
- AT розеткасында қуат болуын қамтамасыз етіңіз.
- Қуатты үнемдеу мүмкіндігі ретінде жолды ойнату соңына жеткеннен кейін және ешқандай басқару болмаса, жүйе 15 минуттан кейін автоматты түрде өшеді.

Дыбыс жоқ немесе нашар

- Дыбыс деңгейін реттеңіз.
- Құлақаспаптарды ажыратыңыз.

Құрылғыдан жауап жоқ

- Айнымалы ток қуат штепселін ажыратып, қайта қосыңыз, одан кейін жүйені қайтадан қосыңыз.
- Қуатты үнемдеу мүмкіндігі ретінде жолды ойнату соңына жеткеннен кейін және ешқандай басқару болмаса, жүйе 15 минуттан кейін автоматты түрде өшеді.

Қашықтан басқару құралы жұмыс істемейді

- Қандай да бір функция түймесін баспастан бұрын, алдымен негізгі құрылғының орнына қашықтан басқару құралымен дұрыс көзді таңдаңыз.
- Қашықтан басқару құралы мен құрылғы арасын жақындатыңыз.
- Батареяны көрсетілгендей қарсылықпен (+/– белгілері) туралап салыңыз.
- Батареяны ауыстырыңыз.
- Қашықтан басқару құралын құрылғының алдындағы сенсорға бағыттаңыз.

Диск таңдалмаған

- Дискіні салыңыз.
- Дискінің төмен қарап салынғанын тексеріңіз.
- Линзадағы ылғал конденсациясы тазаланғанша күтіңіз.
- Дискіні ауыстырыңыз немесе тазалаңыз.
- Пішімделген ықшам дискіні немесе дұрыс пішімдегі дискіні пайдаланыңыз.

USB құрылғысындағы кейбір файлдарды көрсету мүмкін емес

- USB құрылғысындағы қалталардың не файлдардың саны белгілі бір шектен асып кеткен. Бұл құбылыс ақаулыққа жатпайды.
- Бұл файлдардың форматтарына қолдау көрсетілмейді.

USB құрылғысына қолдау көрсетілмейді

- USB құрылғысы құрылғымен үйлесімді емес. Басқасын қолданып көріңіз.

Нашар радио сигналын қабылдау

- Құрылғы мен теледидар немесе бейнемагнитофон арасындағы қашықтықты көбейтіңіз.
- FM антеннасын түгелдей созыңыз.

Таймер істемейді

- Сағатты дұрыс орнатыңыз.
- Таймерді қосыңыз.

Сағат/таймер параметрін өшірілген

- Токқа кедергі келтірілген немесе электр шнуры ажыратылған.
- Сағатты/таймерді қалпына келтіріңіз.

Specifications are subject to change without notice.
2014 © WOOX Innovations Limited.
All rights reserved.
Philips and the Philips' Shield Emblem are registered trademarks of Koninklijke Philips N.V. and are used by WOOX Innovations Limited under license from Koninklijke Philips N.V.

BTB2090_12_UM_V1.0