Register your product and get support at
www.philips.com/welcome

BHD002
BHD004
BHD006
BHD007

EN	User manual	LV	Lietotāja rokasgrāmata
BG	Ръководство за потребителя	PL	Instrukcja obsługi
CS	Příručka pro uživatele	RO	Manual de utilizare
ET	Kasutusjuhend	RU	Руководство пользователя
HR	Korisnički priručnik	SK	Príručka užívateľa
HU	Felhasználói kézikönyv	SL	Uporabniški priročnik
KK	Қолданушының нұсқасы	SR	Korisnički priručnik
LT	Vartotojo vadovas	UK	Посібник користувача

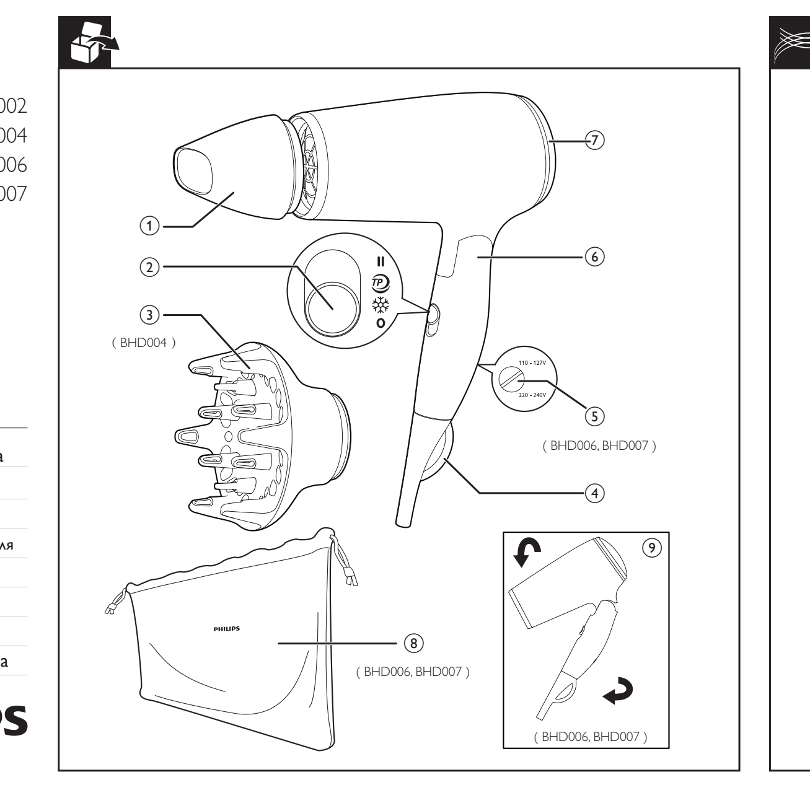

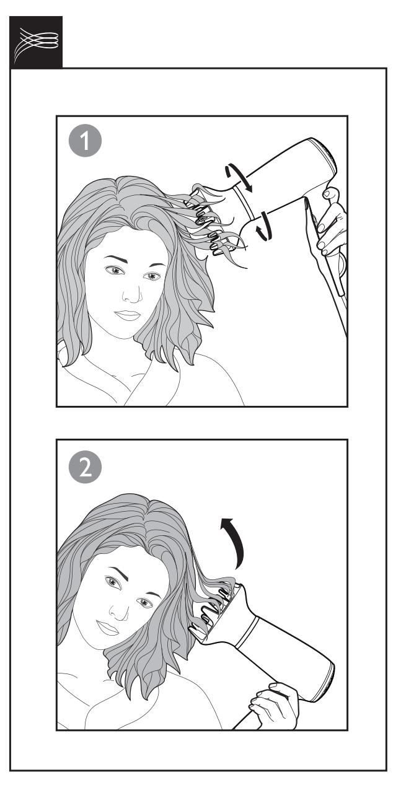

Specifications are subject to change without notice
© 2015 Koninklijke Philips N.V.
All rights reserved.

3140 035 39322

English

Congratulations on your purchase, and welcome to Philips! To fully benefit from the support that Philips offers, register your product at www.philips.com/welcome.

1 Important

Read this user manual carefully before you use the appliance and keep it for future reference.

- WARNING: Do not use this appliance near water.
- When the appliance is used in a bathroom, unplug it after use since the proximity of water presents a risk, even when the appliance is switched off.
- WARNING: Do not use this appliance near bathtubs, showers, basins or other vessels containing water.
- Always unplug the appliance after use.
- If the appliance overheats, it switches off automatically. Unplug the appliance and let it cool down for a few minutes. Before you switch the appliance on again, check the grilles to make sure they are not blocked by fluff, hair, etc.
- If the mains cord is damaged, you must have it replaced by Philips, a service centre authorised by Philips or similarly qualified persons in order to avoid a hazard.
- This appliance can be used by children aged from 8 years and above and persons with reduced physical, sensory or mental capabilities or lack of experience and knowledge if they have been given supervision or instruction concerning use of the appliance in a safe way and understand the hazards involved. Children shall not play with the appliance. Cleaning and user maintenance shall not be made by children without supervision.
- For additional protection, we advise you to install a residual current device (RCD) in the electrical circuit that supplies the bathroom. This RCD must have a rated residual operating current not higher than 30mA. Ask your installer for advice.
- Do not insert metal objects into the air grilles to avoid electric shock.
- Never block the air grilles.
- Before you connect the appliance, ensure that the voltage indicated on the appliance corresponds to the local power voltage.
- Do not use the appliance for any other purpose than described in this manual.
- Do not use the appliance on artificial hair.
- When the appliance is connected to the power, never leave it unattended.
- Never use any accessories or parts from other manufacturers or that Philips does not specifically recommend. If you use such accessories or parts, your guarantee becomes invalid.
- Do not wind the mains cord round the appliance.
- Wait until the appliance has cooled down before you store it.
- Do not pull on the power cord after using. Always unplug the appliance by holding the plug.

Noise Level: Lc = 76dB [A] (BHD002, BHD006)
Noise Level: Lc = 83dB [A] (BHD004. BHD007)

Electromagnetic fields (EMF)

This Philips appliance complies with all applicable standards and regulations regarding exposure to electromagnetic fields.

Environment

This symbol on a product means that the product is covered by European Directive 2012/19/EU. Inform yourself about the local separate collection system for electrical and electronic products. Follow local rules and never dispose of the product with normal household waste. Correct disposal of old products helps prevent negative consequences for the environment and human health.

2 Introduction

This new hairdryer has been specially designed to offer you comfortable and reliable drying at home or while travelling.

It has a compact design, making it easy to use. Its airflow dries your hair quickly, giving it the lustre, body and richness you love.

3 Overview

① **Concentrator**
② **Slide switch with 3 heat/speed settings and off position**
- Ⅱ : Strong airflow for fast drying
- ℗ : Constant caring temperature for efficient drying
- ❄ : Cool airflow to set your style
- O: Off

③ **Volume diffuser (Only for BHD004)**
④ **Hanging loop**
⑤ **Dual voltage switch (Only for BHD006, BHD007)**
⑥ **Handle (Foldable handle only for BHD006,BHD007)**
⑦ **Air inlet grille**
⑧ **Pouch for storage (Only for BHD006, BHD007)**

4 Using the Hairdryer

1 (Only for BHD006, BHD007) Check if the dual voltage switch (on the bottom back part of the handle) has been set to the local mains voltage before you connect the appliance. You can adjust the position of the dual voltage switch with a screwdriver or coin.
2 Put the plug in the wall socket.
3 Select your desired setting to switch on the appliance:
↳ (Only for BHD007)When the appliance is powered on, ions are automatically and continuously dispensed, reducing frizz and providing additional shine.

- **Concentrator**

The concentrator enables you to focus the airflow on a specific part of your head. It gives you more control and direction when you wish to create your desired style.

1 To connect the concentrator, simply snap it onto the appliance.
2 To disconnect the concentrator, pull it off the appliance.

- **Volume diffuser (Only for BHD004)**

1 To enhance your natural volume and maintain your curls, hold the dryer vertically to dry your hair.
2 To add volume at the roots, insert the pins into your hair in such a way that they touch your scalp.
3 Make rotating movements with the appliance to distribute the warm air through your hair.
4 For optimal results, use ℗ or cool setting .

5 After use

1 Switch off the appliance and unplug it.
2 Place it on a heat-resistant surface until it cools down.
3 To disconnect the concentrator or diffuser (Only for BHD004), pull it off the hairdryer.
4 Clean the appliance with a damp cloth.
5 (Only for BHD006, BHD007) To fold the handle, apply soft pressure on the backside of the handle until it folds (⑨).
6 Store the appliance in a safe and dry place, free of dust. You can also hang it with the hanging loop (④) or put it in the pouch (⑧) provided (only for BHD006, BHD007).

6 Guarantee & service

If you need information e.g. about replacement of an attachment or if you have a problem, please visit the Philips website at www.philips.com or contact the Philips Customer Care Centre in your country (you will find its phone number in the worldwide guarantee leaflet). If there is no Consumer Care Centre in your country, go to your local Philips dealer.

Български

Поздравяваме ви за покупката и добре дошли във Philips! За да се възползвате изцяло от предлаганата от Philips поддръжка, регистрирайте продукта си на www.philips.com/welcome.

1 Важно

Преди да използвате уреда, прочетете внимателно това ръководство за потребителя и го запазете за справка в бъдеще.

- ПРЕДУПРЕЖДЕНИЕ: Не използвайте уреда близо до вода.
- Ако уредът се използва в банята, след употреба го изключвайте от контакта. Близостта до вода води до риск, дори когато уредът не работи.
- ПРЕДУПРЕЖДЕНИЕ: Не използвайте уреда близо до вани, душове, мивки или съдове с вода.
- След употреба винаги изключвайте уреда от контакта.
- При прегряване уредът се изключва автоматично. Изключете уреда и го оставете да изстива няколко минути. Преди да включите отново уреда, проверете дали решетките не са задръстени с пух, косми и др.
- С оглед предотвратяване на опасност, при повреда в захранващия кабел той трябва да бъде сменен от Philips, оторизиран от Philips сервиз или квалифициран техник.
- Този уред може да се използва от деца на възраст над 8 години и от хора с намалени физически възприятия или умствени недостатъци или без опит и познания, ако са инструктирани за безопасна употреба на уреда и са под наблюдение с цел гарантиране на безопасна употреба и ако са им разяснени евентуалните опасности. Не позволявайте на деца да си играят с уреда. Не позволявайте на деца да извършват почистване или поддръжка на уреда без надзор.
- За допълнителна защита ви съветваме да инсталирате в електрозахранващата мрежа на банята дефектно-токова защита (RCD). Тази RCD трябва да е с обявен работен ток на утечка не повече от 30 mA. Обърнете се за съвет към квалифициран електротехник.
- За избягване на токов удар не пъхайте метални предмети през решетките за въздух.
- Никога не блокирайте притока на въздух през решетката.
- Преди да включите уреда в контакта, проверете дали посоченото върху уреда напрежение отговаря на това на местната електрическа мрежа.
- Не използвайте уреда за цели, различни от указаното в това ръководство.
- Не използвайте уреда на изкуствена коса.
- Никога не оставяйте уреда без надзор, когато е включен в електрическата мрежа.
- Никога не използвайте аксесоари или части от други производители или такива, които не са специално препоръчвани от Philips. При използване на такива аксесоари или части вашата гаранция става невалидна.
- Не навивайте захранващия кабел около уреда.
- Изчакайте уреда да изстине, преди да го приберете.
- Не дърпайте захранващия кабел след използване. Винаги изключвайте уреда от контакта, като държите щепсела.

Ниво на шума: Lc = 76dB [A] (BHD002, BHD006)
Ниво на шума: Lc = 83dB [A] (BHD004. BHD007)

Електромагнитни полета (EMF)

Този уред на Philips е в съответствие с нормативната уредба и всички действащи стандарти, свързани с излагането на електромагнитни излъчвания.

Околна среда

Този символ върху даден продукт означава, че изделието отговаря на европейската директива 2012/19/EC. Осведомете се относно местната система за разделно събиране на отпадъци за електрическите и електронните продукти. Следвайте местните правила и не изхвърляйте продукта заедно с обикновените битови отпадъци. Правилното изхвърляне на старите продукти предотвратява потенциални негативни последици за околната среда и човешкото здраве.

2 Въведение

Този нов сешоар е проектиран специално да ви предложи удобно и надеждно сушене у дома или докато пътувате.

Разполага с компактен дизайн, който го прави лесен за използване. Въздушната му струя суши косата ви бързо, като й придава блясъка, плътността и богатството, които обичате.

3 Общ преглед

① **Концентратор**
② **Плъзгач с 3 положения за нагряване/скорост и положение “Изкл.”**
- Ⅱ : Силна въздушна струя за бързо сушене
- ℗ : Постоянна щадяща температура за ефективно сушене
- ❄ : Хладна въздушна струя за фиксиране на прическата
- O: Изключване

③ **Дифузор за обем (Само за BHD004)**
④ **Ухо за закачване**
⑤ **Двупозиционен превключвател на напрежението (Само за BHD006, BHD007)**
⑥ **Дръжка (Сгъваема дръжка само за BHD006, BHD007)**
⑦ **Решетка за приток на въздух**
⑧ **Чантичка за съхранение (Само за BHD006, BHD007)**

4 Използване на сешоара

1 (Само за BHD006, BHD007) Проверете дали двупозиционният превключвател на напрежението (в долната част на гърба на дръжката) е настроен според напрежението в местната мрежа, преди да свържете уреда. Можете да сменяте положението на двупозиционния превключвател на напрежението с помощта на отвертка или монета.
2 Включете щепсела в контакта.
3 Изберете желаната настройка, за да включите уреда:
↳ (Само за BHD007) Когато уредът е включен, йоните се отделят автоматично и постоянно, като намаляват начупването на косата и придават повече блясък.

- **Концентратор**

Концентраторът ви позволява да фокусирате въздушната струя върху конкретна част на главата си. Това ви осигурява повече контрол и по-добро насочване, когато искате да създадете избрана прическа.

1 За да поставите концентратора, просто го щракнете на уреда.
2 За да махнете концентратора, издърпайте го от уреда.

- **Дифузор за обем (Само за BHD004)**

1 За да увеличите вашия естествен обем и да поддържате къдриците си, дръжте сешоара вертикално при сушенето на косата си.
2 За да добавите обем при корените на косата, вмъкнете зъбците в косата така, че да докосват скалпа ви.
3 Правете въртеливи движения с уреда, за да разпределите топлия въздух равномерно в косата си.
4 За оптимални резултати използвайте ℗ или хладна настройка.

5 След употреба

1 Изключете уреда и извадете щепсела от контакта.
2 Оставете уреда върху топлоустойчива повърхност, докато се охлади.
3 За да отделите концентратора или дифузора (Само за BHD004), го издърпайте от сешоара.
4 Почистете уреда с влажна кърпа.
5 (Само за BHD006, BHD007) За да сгънете дръжката, приложете лек натиск от задната страна на дръжката, докато се сгъне (⑨).
6 Приберете уреда на безопасно и сухо място без прах. Можете също да го окачите на халката за окачване (④) или да го приберете във включената в комплекта чантичка (⑧) (само за BHD006, BHD007).

6 Гаранция и обслужване

Ако се нуждаете от информация, например за замяна на приставка, или имате проблем, посетете уеб сайта на Philips на адрес www.philips.com или се обърнете към Центъра за обслужване на клиенти на Philips във вашата страна (телефонния му номер можете да намерите в международната гаранционна карта). Ако във вашата страна няма Център за обслужване на потребители, обърнете се към местния търговец на уреди на Philips.

Čeština

Gratulujeme k nákupu a vítáme vás mezi uživateli výrobků společnosti Philips! Chcete-li využívat všech výhod podpory nabízené společností Philips, zaregistrujte svůj výrobek na stránkách www.Philips.com/welcome.

1 Důležité informace

Před použitím tohoto přístroje si pečlivě přečtěte tuto uživatelskou příručku a uschovejte ji pro budoucí použití.

- VAROVÁNÍ: Nepoužívejte tento přístroj v blízkosti vody.
- Pokud je přístroj používán v koupelně, odpojte po použití jeho síťovou zástrčku ze zásuvky, neboť blízkost vody představuje riziko i v případě, že je přístroj vypnutý.
- VAROVÁNÍ: Nepoužívejte přístroj v blízkosti van, sprch, umyvadel nebo jiných nádob s vodou.
- Po použití přístroj vždy odpojte ze sítě.
- Pokud se přístroj přehřeje, automaticky se vypne. Odpojte přístroj a nechte ho několik minut vychladnout. Než přístroj znovu zapnete, přesvědčte se, že mřížky vstupu a výstupu vzduchu nejsou blokovány například prachem, vlasy apod.
- Pokud by byl poškozen napájecí kabel, musí jeho výměnu provést společnost Philips, autorizovaný servis společnosti Philips nebo obdobně kvalifikovaní pracovníci, aby se předešlo možnému nebezpečí.
- Děti od 8 let věku a osoby s omezenými fyzickými, smyslovými nebo duševními schopnostmi nebo nedostatkem zkušeností a znalostí mohou tento přístroj používat v případě, že jsou pod dohledem nebo byly poučeny o bezpečném používání přístroje a chápou rizika, která mohou hrozit. Děti si s přístrojem nesmí hrát. Čištění a uživatelskou údržbu nesmí provádět děti bez dozoru.
- Jako dodatečnou ochranu doporučujeme instalovat do elektrického obvodu koupelny proudový chránič. Jmenovitý zbytkový provozní proud tohoto proudového chrániče nesmí být vyšší než 30 mA. Více informací vám poskytne elektrikář.
- Nevkládejte kovové předměty do mřížek pro vstup a výstup vzduchu. Předejdete tak úrazu elektrickým proudem.
- Mřížky pro vstup vzduchu udržujte trvale volné.
- Před zapojením přístroje se ujistěte, zda napětí uvedené na přístroji odpovídá místnímu napětí.
- Nepoužívejte přístroj pro jiné účely než uvedené v této příručce.
- Přístroj nepoužívejte na umělé vlasy.
- Je-li přístroj připojen k napájení, nikdy jej neponechávejte bez dozoru.
- Nikdy nepoužívejte příslušenství nebo díly od jiných výrobců nebo takové, které nebyly doporučeny společností Philips. Použijete-li takové příslušenství nebo díly, pozbývá záruka platnosti.
- Nenavíjejte napájecí kabel okolo přístroje.
- Před uložením přístroje počkejte, až zcela vychladne.
- Po použití netahejte za napájecí kabel. Přístroj odpojte vždy vytažením zástrčky.

Hladina hluku: Lc = 76dB [A] (BHD002, BHD006)
Hladina hluku: Lc = 83dB [A] (BHD004. BHD007)

Elektromagnetická pole (EMP)

Tento přístroj Philips odpovídá všem platným normám a předpisům týkajícím se elektromagnetických polí.

Životní prostředí

Symbol na výrobku znamená, že výrobek splňuje evropskou směrnici 2012/19/EU. Zjistěte si informace o místním systému sběru tříděného odpadu elektrických a elektronických výrobků. Dodržujte místní předpisy a nikdy nelikvidujte výrobek společně s běžným domácím odpadem. Správnou likvidací starých výrobků pomůžete předejít negativním dopadům na životní prostředí a lidské zdraví.

2 Úvod

Tento nový vysoušeč vlasů byl speciálně navržen, aby bylo vysoušení pohodlné a spolehlivé i u vás doma nebo na cestách.

Má kompaktní design a snadno se používá. Proud vzduchu rychle vysouší vlasy a dodává jim lesk, objem a bohatost.

3 Přehled

① **Koncentrátor**
② **Posuvný vypínač se třemi stupni teploty/rychlosti a polohou vypnuto**
- Ⅱ : Silný proud vzduchu pro rychlé vysoušení.
- ℗ : Konstantní šetrná teplota pro efektivní vysoušení
- ❄ : Chladný proud vzduchu pro fixaci účesu
- O:Vypnuto

③ **Objemový difuzér (pouze pro BHD004)**
④ **Závěsná smyčka**
⑤ **Duální přepínač napětí (pouze pro BHD006, BHD007)**
⑥ **Rukojeť (sklopná rukojeť pouze pro BHD006,BHD007)**
⑦ **Mřížka pro vstup vzduchu**
⑧ **Úložné pouzdro (pouze pro BHD006, BHD007)**

4 Použití vysoušeče vlasů

1 (pouze pro BHD006, BHD007) Před připojením přístroje zkontrolujte, zda byl duální přepínač napětí (na dolní zadní části rukojeti) nastaven na napětí místní sítě. Polohu duálního přepínače napětí můžete nastavit pomocí šroubováku nebo mince.
2 Zasuňte zástrčku do síťové zásuvky.
3 Přístroj zapnete volbou požadovaného nastavení:
↳ (pouze pro BHD007) Když je přístroj zapnutý, neustále generuje ionty, které usnadňují rozčesávání a dodávají vlasům lesk.

- **Koncentrátor**

Koncentrátor vám umožňuje zaměřit proud vzduchu na specifickou část hlavy. Umožňuje větší kontrolu a nasměrování pro vytvoření požadovaného stylu.

1 Chcete-li připojit koncentrátor, stačí jej nasadit na přístroj.
2 Koncentrátor odpojíte vysunutím z přístroje.

- **Objemový difuzér (pouze pro BHD004)**

1 Chcete-li zvýšit přirozený objem vlasů a zpevnit lokny, vysoušeč držte během vysoušení svisle.
2 Abyste dodali účesu objem u kořínků vlasů, umístěte difuzér tak, aby se jeho hroty dotýkaly pokožky hlavy.
3 Krouživými pohyby přístroje usměrňujte proud vzduchu rovnoměrně do všech částí vlasů.
4 Chcete-li dosáhnout optimálních výsledků, použijte ℗ nebo nastavení chladného vzduchu.

5 Po použití

1 Vypněte přístroj a odpojte jej ze sítě.
2 Položte jej na žáruvzdorný povrch, dokud nevychladne.
3 Chcete-li odpojit koncentrátor nebo difuzér (pouze pro BHD004), sejměte jej z vysoušeče.
4 Přístroj očistěte vlhkým hadříkem.
5 (pouze pro BHD006, BHD007) Pro sklopení rukojeti je třeba vyvinout mírný tlak na zadní stranu rukojeti, dokud nedojde k jejímu sklopení. (⑨).
6 Přístroj skladujte na bezpečném, suchém a bezprašném místě. Přístroj můžete zavěsit za závěsnou smyčku (④) nebo jej vložit do přibaleného pouzdra (⑧) (pouze pro BHD006, BHD007).

6 Záruka a servis

Pokud byste měli jakýkoli problém (např. s výměnou nástavce) nebo pokud potřebujete nějakou informaci, navštivte web společnosti Philips www.philips.com nebo kontaktujte středisko péče o zákazníky společnosti Philips ve vaší zemi (telefonní číslo naleznete v záručním listu s celosvětovou platností). Pokud se ve vaší zemi středisko péče o zákazníky společnosti Philips nenachází, obraťte se na místního prodejce výrobků Philips.

Eesti

Õnnitleme ostu puhul ja tervitame Philipsi poolt! Philipsi pakutava tootetoe eeliste täielikuks kasutamiseks registreerige oma toode veebisaidil www.philips.com/welcome.

1 Tähtis

Enne seadme kasutamist lugege seda kasutusjuhendit hoolikalt ja hoidke see edaspidiseks alles.

- HOIATUS: ärge kasutage seda seadet vee läheduses.
- Pärast seadme kasutamist vannitoas võtke pistik kohe pistikupesast välja, kuna vee lähedus kujutab endast ohtu ka väljalülitatud seadme korral.
- HOIATUS: ärge kasutage seda seadet vannide, duššide, basseinide või teiste vettsisaldavate anumate läheduses.
- Võtke seade alati pärast kasutamist vooluvõrgust välja.
- Ülekuumenemisel lülitub seade automaatselt välja. Lülitage seade vooluvõrgust välja ja laske mõned minutid jahtuda. Enne kui lülitate seadme uuesti sisse, kontrollige, ega õhuavad pole ebemete, juuste vms ummistunud.
- Kui toitejuhe on rikutud, siis ohtlike olukordade vältimiseks tuleb lasta toitejuhe vahetada Philipsis, Philipsi volitatud hoolduskeskuses või samasugust kvalifikatsiooni omaval isikul.
- Seda seadet võivad kasutada lapsed alates 8. eluaastast ning füüsiliste puuete ja vaimuhäiretega isikud või isikud, kellel puuduvad kogemused ja teadmised, kui neid valvatakse või neile on antud juhendid seadme ohutu kasutamise kohta ja nad mõistavad sellega seotud ohte. Lapsed ei tohi seadmega mängida. Lapsed ei tohi seadet ilma järelevalveta puhastada ega hooldada.
- Täiendavaks kaitseks soovitame vannitoa elektrisüsteemi paigaldada rikkevoolukaitsme (RCD). Rikkevoolukaitsme (RCD) rakendusvool ei tohi ületada 30 mA. Küsige elektrikult nõu.
- Elektrilöögi ärahoidmiseks ärge sisestage õhuava vahelt seadmesse metallesemeid.
- Ärge kunagi katke õhuavasid kinni.
- Enne seadme sisselülitamist kontrollige, kas seadmele märgitud pinge vastab kohaliku elektrivõrgu pingele.
- Ärge kasutage seadet muuks, kui selles kasutusjuhendis kirjeldatud otstarbeks.
- Ärge rakendage seadet kunstjuustel.
- Ärge jätke kunagi elektrivõrku ühendatud seadet järelevalveta.
- Ärge kunagi kasutage teiste tootjate poolt tehtud tarvikuid või osi, mida Philips ei ole eriliselt soovitanud. Selliste tarvikute või osade kasutamisel kaotab garantii kehtivuse.
- Ärge kerige toitejuhet ümber seadme.
- Enne hoiukohta panekut laske seadmel täielikult maha jahtuda.
- Ärge sikutage toitejuhet pärast kasutamist. Alati eemaldage seade vooluvõrgust pistikust kinni hoides.

Müratase: Lc = 76dB [A] (BHD002, BHD006)
Müratase: Lc = 83dB [A] (BHD004. BHD007)

Elektromagnetilised väljad (EMF)

See Philipsi seade vastab kõikidele kokkupuudet elektromagnetiliste väljadega käsitlevatele kohaldatavatele standarditele ja õigusnormidele.

Keskkond

See tootel olev sümbol tähendab, et tootele kehtib Euroopa Liidu direktiiv 2012/19/EL. Viige ennast kurssi elektriliste ja elektrooniliste toodete lahuskogumise kohaliku süsteemiga. Järgige kohalikke eeskirju ja ärge visake seda toodet tavaliste olmejäätmete hulka. Kasutatud toodete õigel viisil kasutusest kõrvaldamine aitab ära hoida võimalikke kahjulikke tagajärgi keskkonnale ja inimese tervisele.

2 Sissejuhatus

See uus föön on spetsiaalselt loodud selleks, et saaksite mugavalt ja töökindlalt juukseid kuivatada kodus või reisil olles.

Föön on kompaktse disainiga, tänu millele on seda lihtne kasutada. Fööni õhuvoog kuivatab juuksed kiiresti, tagades nii säravad, lopsakad ja kohevad juuksed.

3 Ülevaade

⑦ **Õhuvoo koondaja**
⑧ **Liuglüliti kolme kuumuse- / kiiruseseadega ja sisse-välja lülitiga**
- Ⅱ : tugev õhuvoog, kiireks kuivatamiseks;
- ℗ : ühtlane temperatuur efektiivseks kuivatamiseks;
- ❄ : külm õhuvoog soengu kujundamiseks
- O: välja

⑨ **Hajutiga kohevusotsak (ainult mudeli BHD004 puhul)**
⑩ **Riputusaas**
⑪ **Kaksikpinge lüliti (Ainult mudelite BHD006, BHD007 puhul)**
⑫ **Käepide (kokkupandav käepide ainult mudelite BHD006, BHD007 puhul)**
⑬ **Õhu sisselaskeava**
⑭ **Kott hoiustamiseks (ainult mudelite BHD006, BHD007 puhul)**

4 Fööni kasutamine

1 (Ainult mudelite BHD006, BHD007 puhul) Enne seadme ühendamist kontrollige, kas kaksikpinge lüliti (käepideme tagaküljel) on lülitatud kohaliku elektrivõrgu pingele. Kaksikpinge lüliti asendit võite muuta kruvikeeraja või mündiga.
2 Sisestage pistik pistikupessa.
3 Seadme sisselülitamiseks valige soovitud režiim:
↳ (Ainult mudeli BHD007 puhul) Kui seade on sisse lülitatud, väljuvad automaatselt ja pidevalt ioonid täiendava läike andmiseks ning juuste käharuse vähendamiseks.

- **Õhuvoo koondaja**

Õhuvoo koondaja võimaldab suunata õhuvoo konkreetsele juuksesalgule. Nii saate õhuvoogu paremini kontrollida ja suunata, et soovitud soengustiili kujundada.

1 Koondaja ühendamiseks lükake see lihtsalt seadmele.
2 Koondaja eemaldamiseks tõmmake see seadmelt ära.

- **Hajutiga kohevusotsak (ainult mudeli BHD004 puhul)**

1 Loomuliku kohevuse lisamiseks ja lokkide säilitamiseks hoidke hoidke juuste kuivatamisel fööni vertikaalasendis.
2 Juuste juurtest alates kohevaks muutmiseks asetage otsaku piid juustesse nii, et need puudutaksid peanahka.
3 Et soe õhk läheks ühtlaselt juustest läbi, tehke seadmega ringikujulisi liigutusi.
4 Optimaalseima tulemuse saamises kasutage ℗ või külma õhuvoo seadet.

5 Pärast kasutamist

1 Lülitage seade välja ja eemaldage toitejuhe seinakontaktist.
2 Asetage see kuumusekindlale pinnale jahtuma.
3 Õhuvoo koondaja või hajuti eemaldamiseks (ainult mudeli BHD004 puhul) tõmmake see seadmelt ära.
4 Puhastage seadet niiske lapiga.
5 (Ainult mudelite BHD006, BHD007 puhul) Käepideme kokku panemises vajutage õrnalt käepideme tagaküljele, kuni see kokku murdub (⑨).
6 Hoiustage seade ohutus ja kuivas tolmuvabas kohas. Seadme saate riputusaasa (④) abil üles riputada või kaasasolevasse kotikesse (⑧) hoiustada (ainult mudelite BHD006, BHD007 puhul).

6 Garantii ja hooldus

Kui vajate teavet, nt mõne tarviku vahetamise kohta aga ka probleemide korral külastage palun Philipsi veebisaiti www.philips.com või võtke ühendust oma riigi Philipsi klienditeeninduskeskusega (telefoninumbri leiate ülemaailmselt garantiitalongilt). Kui teie riigis ei ole klienditeeninduskeskust, pöörduge Philipsi toodete kohaliku müügiesindaja poole.

Hrvatski

Čestitamo vam na kupnji i dobro došli u Philips! Kako biste potpuno iskoristili podršku koju nudi Philips, registrirajte svoj proizvod na www.philips.com/welcome.

1 Važno

Prije uporabe aparata pažljivo pročitajte ovaj korisnički priručnik i spremite ga za buduće potrebe.

- UPOZORENJE: Ovaj aparat nemojte koristiti blizu vode.
- Kada aparat koristite u kupaonici, iskopčajte ga nakon korištenja jer blizina vode predstavlja opasnost, čak i kada je aparat isključen.
- UPOZORENJE: Aparat nemojte koristiti blizu kada, tuševa, umivaonika ili posuda s vodom.
- Aparat obavezno iskopčajte nakon uporabe.
- Ako se aparat pregrije, automatski će se isključiti. Isključite aparat te ga nekoliko minuta ostavite da se ohladi. Prije no što ponovo uključite aparat provjerite rešetke kako biste se uvjerili da nisu blokirane nakupinama prašine, kose itd.
- Ako je kabel za napajanje oštećen, mora ga zamijeniti tvrtka Philips, ovlašteni Philips servisni centar ili neka druga kvalificirana osoba kako bi se izbjegle opasne situacije.
- Ovaj aparat mogu koristiti djeca iznad 8 godina starosti i osobe sa smanjenim fizičkim ili mentalnim sposobnostima te osobe koje nemaju dovoljno iskustva i znanja, pod uvjetom da su pod nadzorom ili da su primili upute u vezi rukovanja aparatom na siguran način te razumiju moguće opasnosti. Djeca se ne smiju igrati aparatom. Ako nisu pod nadzorom, djeca ne smiju čistiti aparat ili ga održavati.
- Kao dodatnu zaštitu savjetujemo montiranje zaštitne strujne sklopke (RCD) u strujni krug koji opskrbljuje kupaonicu. Ta sklopka mora imati preostalu radnu električnu energiju koja ne prelazi 30 mA. Savjet zatražite od montažera.
- Nemojte umetati metalne predmete u rešetke za propuštanje zraka kako biste izbjegli opasnost od strujnog udara.
- Nikada ne blokirajte rešetke za propuštanje zraka.
- Prije no što priključite aparat provjerite odgovara li mrežni napon naveden na aparatu naponu lokalne električne mreže.
- Aparat koristite isključivo za svrhu opisanu u ovim uputama.
- Nemojte koristiti aparat na umjetnoj kosi.
- Dok je aparat priključen na napajanje, nikada ga nemojte ostavljati bez nadzora.
- Nikada nemojte upotrebljavati dodatke ili dijelove drugih proizvođača ili proizvođača koje tvrtka Philips nije izričito preporučila. Ako upotrebljavate takve dodatke ili dijelove, vaše jamstvo prestaje vrijediti.
- Kabel za napajanje nemojte omotavati oko aparata.
- Prije pohrane pričekajte da se aparat ohladi.
- Nakon upotrebe nemojte potezati kabel za napajanje. Aparat obavezno iskopčajte držeći utikač.

Razina buke: Lc = 76dB [A] (BHD002, BHD006)
Razina buke: Lc = 83dB [A] (BHD004. BHD007)

Elektromagnetska polja (EMF)

Ovaj aparat tvrtke Philips sukladan je svim primjenjivim standardima i propisima koji se tiču izloženosti elektromagnetskim poljima.

Okoliš

Ovaj simbol na proizvodu znači da je proizvod obuhvaćen direktivom Europske unije 2012/19/EU. Upoznajte se s lokalnim sustavom odvojenog prikupljanja električnih i elektroničkih proizvoda. Slijedite lokalne propise i nikada ne odlažite na proizvod s normalnim kućnim otpadom. Pravilno odlaganje starih proizvoda pridonosi sprječavanju negativnih posljedica za okoliš i ljudsko zdravlje.

2 Uvod

Ovo novo sušilo posebno je dizajnirano za ugodno i pouzdano sušenje kod kuće ili na putu.

Ima kompaktan dizajn koji olakšava njegovu upotrebu. Strujanje zraka brzo suši kosu, dajući joj sjaj, volumen i bujnost koje toliko volite.

3 Pregled

① **Usmjerivač**
② **Klizni prekidač s 3 postavke topline/brzine i položajem za isključivanje**
- Ⅱ : Jako strujanje zraka za brzo sušenje
- ℗ : Konstantna temperatura za njegu i učinkovito sušenje
- ❄ : Hladno strujanje zraka za učvršćivanje frizure
- O: Isključeno

③ **Nastavak za volumen (samo za BHD004)**
④ **Petlja za vješanje**
⑤ **Prekidač za dvije vrste napona (samo za BHD006, BHD007)**
⑥ **Drška (sklopiva drška samo za BHD006, BHD007)**
⑦ **Rešetka za propuštanje zraka**
⑧ **Torbica za spremanje (samo za BHD006, BHD007)**

4 Uporaba sušila

1 (samo za BHD006, BHD007) Prije priključivanja aparata provjerite je li prekidač za dvije vrste napona (na donjem stražnjem dijelu drške) postavljen na napon lokalne električne mreže. Položaj prekidača za dvije vrste napona možete podesiti pomoću odvijača ili novčića.
2 Utikač ukopčajte u zidnu utičnicu.
3 Odaberite željenu postavku kako biste uključili aparat:
↳ (samo za BHD007) Dok je aparat uključen, ioni se automatski i kontinuirano raspršuju, smanjujući statički elektricitet i pružajući dodatni sjaj.

- **Usmjerivač**

Usmjerivač omogućava fokusiranje strujanja zraka na određeni dio glave. Pruža veću kontrolu i usmjeravanje kada želite kreirati željenu frizuru.

1 Kako biste spojili usmjerivač, jednostavno ga pričvrstite na aparat.
2 Kako biste odvojili usmjerivač, povucite ga s aparata.

- **Nastavak za volumen (samo za BHD004)**

1 Kako biste povećali prirodni volumen i održali kovrče, sušilo držite okomito prilikom sušenja kose.
2 Za dodavanje punoće korijenima kose stavite vrhove nastavka u kosu tako da dodiruju kožu glave.
3 Kružnim pokretima aparatom rasporedite topao zrak.
4 Za optimalne rezultate koristite ℗ ili postavku za hladan zrak.

5 Nakon uporabe

1 Isključite aparat i iskopčajte ga.
2 Stavite ga na površinu otpornu na toplinu dok se ne ohladi.
3 Kako biste odvojili usmjerivač ili nastavak za volumen (samo za BHD004), povucite ga sa sušila.
4 Čistite aparat vlažnom krpom.
5 (samo za BHD006, BHD007) Kako biste sklopili dršku, blago pritišćite stražnji dio drške dok se ne sklopi (⑨).
6 Spremite aparat na sigurno i suho mjesto gdje nema prašine. Možete ga i objesiti koristeći petlju za vješanje (④) ili spremiti u priloženu torbicu (⑧) (samo za BHD006, BHD007).

6 Jamstvo i servis

Ako su vam potrebne informacije, npr. o zamjeni dodatka, ili imate problem, posjetite web-stranicu tvrtke Philips na www.philips.com ili se obratite Philips centru za korisničku podršku u svojoj državi (telefonski broj se nalazi u međunarodnom jamstvenom listu). Ako u vašoj državi ne postoji centar za potrošače, obratite se lokalnom prodavaču proizvoda tvrtke Philips.

Magyar

Köszönjük, hogy Philips terméket vásárolt, és üdvözöljük a Philips világában! A Philips által biztosított teljes körű támogatáshoz regisztrálja termékét a www.philips.com/welcome oldalon.

1 Fontos tudnivalók

A készülék első használata előtt figyelmesen olvassa el a felhasználói kézikönyvet, és őrizze meg későbbi használatra.

- FIGYELMEZTETÉS: Soha ne használja a készüléket víz közelében.
- Ha fürdőszobában használja a készüléket, használat után húzza ki a csatlakozódugót a fali aljzatból, mivel a víz még kikapcsolt készülék esetén is veszélyforrást jelent.
- FIGYELMEZTETÉS: Soha ne használja a készüléket fürdőkád, zuhanyzó, mosdókagyló, vagy egyéb folyadékkal teli edény közelében.
- Használat után mindig húzza ki dugót az aljzatból.
- Túlhevülés esetén a készülék automatikusan kikapcsol. Húzza ki a készülék csatlakozódugóját a fali aljzatból, és néhány percig hagyja hűlni. Mielőtt újra bekapcsolná a készüléket, ellenőrizze a szellőzőrácsot, hogy haj, szösz stb. nem akadályozza-e a levegő áramlását.
- Ha a hálózati kábel meghibásodott, a kockázatok elkerülése érdekében azt egy Philips szakszervizben, vagy hivatalos szakszervizben ki kell cserélni.
- A készüléket 8 éven felüli gyermekek, illetve csökkent fizikai, érzékelési vagy szellemi képességekkel rendelkező, vagy a készülék működtetésében járatlan személyek is használhatják, amennyiben ezt felügyelet mellett teszik, illetve ismerik a készülék biztonságos működtetésének módját és az azzal járó veszélyeket. Ne engedje, hogy gyermekek játsszanak a készülékkel. Gyermekek felügyelet nélkül nem tisztíthatják a készüléket és nem végezhetnek felhasználói karbantartást rajta.
- A még nagyobb védelem érdekében ajánlott egy hibaáram-védőkapcsoló (RCD) beépítése a fürdőszobát ellátó áramkörbe. Ez a kapcsoló max. 30 mA névleges hibaáramot nem lépheti túl. További tanácsot szakembertől kaphat.
- Az áramütés veszélyének elkerülése érdekében ne helyezzen fémtárgyat a levegőrácsokba.
- Soha ne fedje le a levegő bemeneti rácsot.
- Mielőtt csatlakoztatná a készüléket, ellenőrizze, hogy az azon feltüntetett feszültség megegyezik-e a helyi hálózati feszültséggel.
- Csak a kézikönyvben meghatározott rendeltetés szerint használja a készüléket.
- Ne használja a készüléket műhajhoz vagy parókához.
- Ha a készülék csatlakoztatva van a feszültséghez, soha ne hagyja azt felügyelet nélkül.
- Ne használjon más gyártótól származó, vagy a Philips által jóvá nem hagyott tartozékot vagy alkatrészt. Ellenkező esetben a garancia érvényét veszti.
- Ne tekerje a hálózati csatlakozó kábelt a készülék köré.
- Mielőtt eltenné, várja meg, amíg a készülék lehűl.
- A használatot követően ne húzza meg a hálózati kábelt. A hálózati kábel fali aljzatból történő kihúzásakor mindig tartsa szorosan a csatlakozódugót.

Zajszint: Lc= 76dB [A] (BHD002, BHD006)
Zajszint: Lc= 83dB [A] (BHD004. BHD007)

Elektromágneses mezők (EMF)

Ez a Philips készülék az elektromágneses terekre érvényes összes vonatkozó szabványnak és előírásnak megfelel.

Környezetvédelem

Ha ez a szimbólum szerepel a terméken, az azt jelenti, hogy a termék megfelel a 2012/19/EU európai irányelv követelményeinek. Tájékozódjon az elektromos és elektronikus termékek szelektív hulladékként történő gyűjtésének helyi feltételeiről. Kövesse a helyi szabályokat, és ne dobja az elhasznált terméket a háztartási hulladékgyűjtőbe. Az elhasznált termék megfelelő hulladékkezelése segítséget nyújt a környezettel és az emberi egészséggel kapcsolatos negatív következmények megelőzésében.

2 Bevezetés

Ez az új hajszárító speciális tervezéséből adódóan kényelmes és megbízható hajszárítást biztosít Önnek akár úton, akár otthon van.

Kompakt kialakítás - egyszerű használat. A légáram gyorsan megszárítja haját, biztosítva a csillogást és a természetes dússágot, amelyet Ön szeret.

3 Áttekintés

① **Szűkítő fúvócső**
② **Kapcsoló 3 hőmérséklet/fordulatszám fokozattal és kikapcsolás pozícióval**
- Ⅱ : Erős légáram a gyors szárításhoz
- ℗ : Állandó, kíméletes hőmérséklet a hatékony szárításhoz
- ❄ : Hűvös légáram saját stílusa kialakításához
- O: Kikapcsolva

③ **Diffúzor (csak a BHD004 típus esetében)**
④ **Akasztógyűrű**
⑤ **Feszültségválasztó kapcsoló (csak a BHD006, BHD007 típusok esetében)**
⑥ **Markolat (összehajtható markolat, csak a BHD006, BHD007 típusok esetében)**
⑦ **Levegő bemeneti rács**
⑧ **Tárolótáska (csak a BHD006, BHD007 típusok esetében)**

4 A hajszárító használata

1 (Csak a BHD006, BHD007 típusok esetében) A készülék csatlakoztatása előtt ellenőrizze, hogy a feszültségválasztó kapcsoló (a fogantyú hátsó-alsó részén) a helyi hálózati feszültségre lett-e állítva. A feszültségválasztó kapcsoló pozícióját csavarhúzóval vagy pénzérmével állíthatja be.
2 Csatlakoztassa a hálózati dugót a fali aljzatba.
3 A kívánt beállítás kiválasztásával kapcsolja be a készüléket:
↳ (A BHD007 típus esetében) Ha a készülék be van kapcsolva, automatikusan ionokat bocsájt ki, amelyek simaságot és extra ragyogást kölcsönöznek hajának.

- **Szűkítő fúvócső**

A szűkítő fúvócső lehetőséget nyújt arra, hogy fejének adott pontjára irányíthassa a légáramot. Szabályozhatóság és irányítás - egyszerűbben megalkothatja a kívánt stílust.

1 A szűkítő fúvócsövet egyszerűen pattintsa rá a készülékre.
2 A szűkítő fúvócsövet a készülékről lehúzva távolíthatja el.

- **Diffúzor (csak a BHD004 típus esetében)**

1 A természetes dúsításhoz és a hullámok megőrzéséhez szárításkor tartsa függőlegesen a hajszárítót.
2 Fésülje a haját a dúsító diffúzorral mélyen, a fejbőrig hatolva, hogy haja a hajgyökereknél is dús legyen.
3 A készüléket körkörösen mozgatva egyenletesen oszlassa el hajában a meleg levegőt.
4 Az optimális eredmények érdekében használja a ℗ vagy a hideg levegő üzemmódot.

5 A használatot követően

1 Kapcsolja ki a készüléket, és a csatlakozódugót húzza ki a fali aljzatból.
2 Helyezze a készüléket egy hőálló felületre, amíg az ki nem hűl.
3 A szűkítő fúvócső vagy a diffúzor levételéhez (csak a BHD004 típus), húzza le azt a hajszárítóról.
4 A készülék tisztítását nedves ruhával végezze.
5 (Csak a BHD006 és BHD007 esetében) A markolat lehajtásához nyomja meg finoman annak hátsó részét (⑨).
6 A készüléket száraz és portól mentes helyen tárolja. A készülék az akasztóhurokra (④) függesztve is tárolható. Vagy helyezze vissza a hozzá tartozó táskába (⑧) (csak a BHD006 és BHD007 típusok esetében).

6 Jótállás és szerviz

Ha információra van szüksége, pl. egy tartozék cseréjével kapcsolatban, vagy valamilyen probléma merül fel a használat során, látogasson el a Philips honlapjára (www.philips.com), vagy forduljon az adott ország Philips vevőszolgálatához (a telefonszámot megtalálja a világszerte érvényes garancialevélen). Ha országában nem működik ilyen vevőszolgálat, forduljon a Philips helyi szaküzletéhez.

Қазақша

Шаш кептіргіш

Сатып алғаныңыз құтты болсын және Philips компаниясына қош келдіңіз! Philips ұсынатын қолдауды толық пайдалану үшін өнімді келесі торапта тіркеңіз: www.philips.com/welcome.

1 Маңызды ақпарат

Құралды қолданар алдында осы пайдаланушы нұсқаулығын мұқият оқып шығыңыз және болашақта анықтама құралы ретінде пайдалану үшін сақтап қойыңыз.

- АБАЙЛАҢЫЗ! Бұл құралды судың жанында пайдаланбаңыз.
- Жуынатын бөлмеде пайдаланып болғаннан кейін, құралды розеткадан ажыратыңыз. Себебі, құралдың өшірілген күйінде де суға жақын орналасуы қауіпті болып есептеледі.
- АБАЙЛАҢЫЗ! Құралды ванна, душ, бассейн немесе сумен толтырылған басқа заттардың жанында қолданбаңыз.
- Пайдаланып болғаннан кейін, құралды ток көзінен ажыратыңыз.
- Қатты қызып кетсе, құрал автоматты түрде өшеді. Құралды ток көзінен ажыратып, бірнеше минут бойы суытыңыз. Құралды қайтадан тоққа қосар алдында, ауа торын тексеріп, оның мамықпен, шашпен немесе т.б. заттармен жабылып қалмағанын тексеріңіз.
- Қуат сымы зақымданған болса, қауіпті жағдай орын алмауы үшін, оны тек Philips компаниясында, Philips мақұлдаған қызмет орталығында немесе білікті мамандар ауыстыруы керек.
- Бақылау астында болса немесе құралды қауіпсіз түрде пайдалану туралы нұсқаулар алған болса және байланысты қауіптерді түсінсе, бұл құралды 8 және одан жоғары жастағы балалар және дене, сезу немесе ақыл-ой қабілеттері кем я болмаса тәжірибесі мен білімі жоқ адамдар пайдалана алады. Балалар құралмен ойнамауы керек. Балалар тазалауды және пайдаланушының күтуін бақылаусыз орындамауы керек.
- Қосымша қауіпсіздік үшін ваннаның электр желісіне қауіпсіздік мақсатында өшірілу құралын орнату ұсынылады. Бұл құралдың мөлшерленген жұмыс тогы 30 мА мәнінен аспауы керек. Орнатушымен кеңесіңіз.
- Электр тогы соқпауы үшін, ауа кіріп-шығатын торларға темір заттарды салмаңыз.
- Еш уақытта ауа кіріп-шығатын торларды бөгемеңіз.
- Құралды қосар алдында, онда көрсетілген кернеу жергілікті кернеуге сәйкес келетінін тексеріңіз.
- Құралды осы нұсқаулықта көрсетілмеген басқа мақсаттарға пайдаланбаңыз.
- Құралды жасанды шашқа пайдаланбаңыз.
- Розеткаға қосылып тұрғанда, құралды еш уақытта қадағалаусыз қалдырмаңыз.
- Басқа өндірушілер шығарған немесе Philips компаниясы нақты ұсынбаған қосалқы құралдар мен бөлшектерді пайдаланушы болмаңыз. Ондай қосалқы құралдар мен бөлшектерді пайдалансаңыз, құралдың кепілдігі өз күшін жояды.
- Қуат сымын құралға орамаңыз.
- Құралды жинап қоятынның алдында, оның сәл суығанын күтіңіз.
- Қолданғаннан кейін қуат сымынан ұстап тартпаңыз. Құрылғыны ток көзінен әрдайым штепсельдік ашасынан ұстап ажыратыңыз.

Шуыл деңгейі: деңгейді бақылау шегі = 76dB [A] (BHD002, BHD006)
Шуыл деңгейі: деңгейді бақылау шегі = 83dB [A] (BHD004. BHD007)

Электромагниттік өрістер (ЭМӨ)

Осы Philips құралы электромагниттік өрістерге қатысты барлық қолданыстағы стандарттар мен ережелерге сәйкес келеді.

Қоршаған орта

Өнімдегі бұл таңба өнімнің 2012/19/EU еуропалық директивасы арқылы қамтылатынын білдіреді. Электр және электрондық бұйымдардың қалдықтарын жинау жөніндегі жергілікті ережелерімен танысып алыңыз. Жергілікті ережелерді орындаңыз және бұйымдарды әдеттегі тұрмыстық қалдықтармен бірге тастамаңыз. Ескі бұйымдарды қоқысқа дұрыс тастау қоршаған ортаға және адам денсаулығына тиетін зиянды әсерлердің алдын алуға көмектеседі.

2 Кіріспе

Бұл жаңа шаш кептіргіш сізге үйде немесе саяхатта ыңғайлы және сенімді кептіруді ұсынуға арналған.

Шағын дизайны оны пайдалануды оңай етеді. Оның ауа ағыны шашты жылдам кептіреді, оған сізге ұнайтын жылтырауды, беріктікті және қанықтықты береді.

3 Шолу

① **Шоғырландырушы**
② **3 қызу/жылдамдық бағдарламасы және сөндіру ұстанымы бар сырғыма**
- Ⅱ : күшті ауа ағыны шашты жылдам кептіруге арналған
- ℗ : тиімді кептіруге арналған тұрақты күтетін температура
- ❄ : Салқын ауа ағымы арқасында шаш үлгісін бекіте аласыз
- O: Өшіру

③ **Көлем бергіш (тек BHD004 үшін)**
④ **Ілмек**
⑤ **Қос кернеу қосқышы (тек BHD006, BHD007 үшін)**
⑥ **Тұтқа (тек BHD006, BHD007 үлгілеріне арналған бүгілетін тұтқа)**
⑦ **Ауа шығатын тесік тор**
⑧ **Сақтауға арналған сөмке (тек BHD006, BHD007 үшін)**

4 Кептіргішті пайдалану

1 (Тек BHD006, BHD007 үшін) Құрылғыны жалғамай тұрып қос кернеу қосқышы (тұтқаның төменгі артқы бөлігінде) жергілікті желі кернеуіне орнатылғанын тексеріңіз. Қос кернеу қосқышының күйін бұрауышпен немесе тиынмен реттеуге болады.
2 Штепсельдік ұшты қабырға розеткасына қосыңыз.
3 Құрылғыны қосудың қажет параметрін таңдаңыз:
↳ (Тек BHD007 үшін) Құрылғы қосылғанда, иондар автоматты түрде және үздіксіз шығарылып, бұйралануды азайтады және қосымша жылтырауды қамтамасыз етеді.

- **Шоғырландырушы**

Шоғырландырушы ауа ағынын бастың белгілі бір бөлігіне фокустауға мүмкіндік береді. Ол қажет мәнерді жасағыңыз келгенде, көбірек бақылау мен бағытты береді.

1 Шоғырландырушыны жалғау үшін жай оны құрылғыға шырт еткізіп орнатыңыз.
2 Бағыттауышты ажырату үшін, оны құралдан тартып алыңыз.

- **Көлем бергіш (тек BHD004 үшін)**

1 Табиғи көлемді арттыру және бұйралықты сақтау үшін шашты кептіргенде кептіргішті тігінен ұстаңыз.
2 Тамырларға көлем қосу үшін шашыңызға түйреуіштерді басыңыздың терісіне тигізіп тұрып қыстырыңыз.
3 Құрылғымен айналатын қозғалыстар жасап, жылы ауаны шашыңызға таратыңыз.
4 Оңтайлы нәтижелер алу үшін ℗ немесе салқын параметрді пайдаланыңыз.

5 Пайдаланудан кейін

1 Құралды өшіріп, розеткадан ажыратыңыз.
2 Оны әбден суығанша ыстыққа төзімді бетке қойыңыз.
3 Шоғырландырушыны немесе көлем бергішті (тек BHD004 үшін) ажырату үшін шаш кептіргіштен тартып шығарыңыз.
4 Құралды дымқыл шүберекпен сүртіңіз.
5 (Тек BHD006, BHD007 үшін) Тұтқаны бүгу үшін тұтқаның артына бүгілгенше жай қысым қолданыңыз (⑨).
6 Құрылғыны шаңы жоқ қауіпсіз және құрғақ орында, шаң жоқ жерде сақтаңыз. Сондай-ақ, оны ілмекпен іліп қоюға (④) немесе оны қамтамасыз етілген сөмкеге (⑧) салуға болады (тек BHD006, BHD007 үшін).

6 Кепілдік және қызмет көрсету

Егер саптаманы ауыстыру туралы сияқты ақпарат қажет болса немесе мәселеңіз болса, Philips компаниясының www.philips.com веб-торабына кіріңіз немесе еліңіздегі Philips тұтынушылар қолдау орталығына хабарласыңыз (ол нөмірді дүниежүзілік кепілдік парақшасынан алуға болады). Егер еліңізде тұтынушыларға қолдау көрсету орталығы болмаса, онда жергілікті Philips компаниясының дилеріне барыңыз.

Құрал тек үйде пайдалануға арналған.

Өндіруші: “Филипс Консьюмер Лайфстайл Б.В.”, Туссендиепен 4, 9206 АД, Драхтен, Нидерланды.

Ресей және Кедендік Одақ территориясына импорттаушы: «Филипс» ЖШҚ, Ресей, Мәскеу қаласы, Сергей Макеев көшесі, 13-үй, тел. +7 495 961 1111

Қазақстан Республикасында сатып алынған тауарға қатысты шағымдарды қабылдайтын заңды тұлға: «Филипс Казахстан» ЖШС Манас көшесі, 32А, 503-кеңсе, 050008, Алматы қаласы, Қазақстан, тел. 8 75 11 65 0123

Юр. лицо принимающее претензии в отношении товара, приобретенного на территории Республики Казахстан: ТОО «Филипс Казахстан» ул.Манаса, 32А офис 503, 050008 Алматы, Казахстан, тел. 8 75 11 65 0123

Lietuviškai

Sveikiname įsigijus „Philips“ gaminį ir sveiki atvykę! Jei norite pasinaudoti „Philips“ siūloma pagalba, užregistruokite savo gaminį adresu www.philips.com/welcome.

1 Svarbu

Prieš pradėdami naudoti prietaisą atidžiai perskaitykite šį vartotojo vadovą ir saugokite jį, nes jo gali prireikti ateityje.

- ĮSPĖJIMAS: nenaudokite šio prietaiso netoli vandens.
- Naudodami prietaisą vonioje, iš karto po naudojimo ištraukite kištuką iš elektros lizdo. Arti esantis vanduo kelią grėsmę net ir tada, kai prietaisas yra išjungtas.
- PERSPĖJIMAS: nenaudokite prietaiso šalia vonios, dušo, kriauklės ar kitų indų, pripildytų vandens.
- Baigę naudoti, būtinai išjunkite prietaisą iš maitinimo tinklo.
- Kai prietaisas perkaista, jis išsijungia automatiškai. Išjunkite aparatą iš elektros lizdo ir palikite jį kelioms minutėms, kad atvėstų. Prieš vėl įjungdami prietaisą, patikrinkite, ar grotelės neužkimštos pūkeliais, plaukais ir pan.
- Jei pažeistas maitinimo laidas, jį turi pakeisti „Philips“ darbuotojai, „Philips“ įgaliotasis techninės priežiūros centras arba kiti panašios kvalifikacijos specialistai, kitaip kyla pavojus.
- Šį prietaisą gali naudoti 8 metų ir vyresni vaikai bei asmenys, kurių fiziniai, jutimo ir protiniai gebėjimai yra silpnesni, arba neturintieji patirties ir žinių su sąlyga, kad jie bus išmokyti saugiai naudotis prietaisu ir prižiūrimi siekiant užtikrinti, jog jie saugiai naudotų prietaisą, ir supažindinti su susijusiais pavojais. Vaikai negali žaisti su šiuo prietaisu. Valyti ir taisyti prietaiso vaikai be suaugusiųjų priežiūros negali.
- Dėl papildomo saugumo patariame elektros grandinėje, kuria tiekiamas maitinimas voniai, įrengti liekamosios srovės įtaisą (RCD). Šio RCD nominali liekamoji darbinė srovė turi būti ne didesnė kaip 30 mA. Patarimo kreipkitės į montuotoją.
- Kad išvengtumėte elektros smūgio, į oro įleidimo groteles nekiškite metalinių daiktų.
- Niekada neuždenkite oro įleidimo grotelių.
- Prieš įjungdami prietaisą įsitikinkite, kad ant prietaiso nurodyta įtampa atitinka vietinę tinklo įtampą.
- Nenaudokite prietaiso kitais tikslais, išskyrus nurodytus šiame vadove.
- Nenaudokite prietaiso dirbtiniams plaukams.
- Prijungę prietaisą prie maitinimo tinklo, nepalikite jo be priežiūros.
- Nenaudokite jokių priedų ar dalių, pagamintų kitų bendrovių arba nerekomenduojamų „Philips“. Jei naudosite tokius priedus arba dalis, nebegalios jūsų garantija.
- Nevyniokite prietaiso į maitinimo laidą.
- Prieš padėdami į laikymo vietą, leiskite prietaisui atvėsti.
- Baigus naudoti, neištraukite maitinimo laido. Prietaisą visada atjunkite prilaikydami kištuką.

Triukšmo lygis: Lc = 76dB [A] (BHD002, BHD006)
Triukšmo lygis: Lc = 83dB [A] (BHD004. BHD007)

Elektromagnetiniai laukai (EML)

„Philips“ prietaisas atitinka visus taikomus standartus ir normas dėl elektromagnetinių laukų poveikio.

Aplinkosauga

Šis simbolis ant gaminio reiškia, kad gaminiui taikoma Europos Sąjungos Direktyva 2012/19/ES. Sužinokite, kokia taikoma vietinė atskira elektros ir elektroninių gaminių surinkimo sistema. Laikykitės vietinių taisyklių ir niekada nemeskite gaminio bei baterijų su įprastomis buitinėmis atliekomis. Tinkamas senų gaminių ir baterijų išmetimas padeda apsisaugoti nuo neigiamo poveikio aplinkai ir žmonių sveikatai.

2 Įvadas

Šis naujas plaukų džiovintuvas sukurtas specialiai tam, kad namuose ar keliaudami galėtumėte naudoti patogią ir patikimą plaukų džiovinimo priemonę.

Jis itin kompaktiškas ir juo paprasta naudotis. Jo oro srautas greitai išdžiovina plaukus ir suteikia jiems pageidaujamo žvilgesio, purumo ir vešlumo.

3 Apžvalga

① **Antgalis**
② **Slankusis jungiklis su 3 kaitimo / greičio nustatymais ir padėtimi „išjungta“**
- Ⅱ : stiprus oro srautas greitam džiovinimui
- ℗ : pastovi temperatūra, kad džiovinimas būtų saugus
- ❄ : vėsus oro srautas šukuosenai užfiksuoti
- O: Išjungta

③ **Purenimo šepetys (tik BHD004)**
④ **Pakabinimo kilpa**
⑤ **Įtampos perjungiklis (tik BHD006, BHD007)**
⑥ **Rankena (sulankstoma rankena, tik BHD006, BHD007)**
⑦ **Oro įleidimo grotelės**
⑧ **Maišelis prietaisui laikyti (tik BHD006, BHD007)**

4 Plaukų džiovintuvo naudojimas

1 (Tik BHD006, BHD007) Prieš įjungdami prietaisą į maitinimo tinklą patikrinkite, ar įtampos perjungiklis (apatinėje rankenos dalyje) nustatytas į vietinę įtampą atitinkančią padėtį. Įtampos perjungiklio padėtį galite pakeisti atsuktuvu arba moneta.
2 Įkiškite į maitinimo lizdą kištuką.
3 Pasirinkite norimą nustatymą ir įjunkite prietaisą:
↳ (Tik BHD007) Kai prietaisas įjungtas, automatiškai ir nuolat išsiskiria jonai, mažinantys plaukų garbanojimąsi ir suteikiantys blizgesio.

- **Antgalis**

Naudodami antgalį galite nukreipti oro srautą į konkrečią galvos dalį. Galite tiksliau kontroliuoti ir nukreipti oro srautą, kad sukurtumėte pageidaujamą stilių.

1 Norėdami prijungti antgalį, tiesiog užmaukite jį ant prietaiso.
2 Norėdami atjungti antgalį, nuimkite jį nuo prietaiso.

- **Purenimo šepetys (tik BHD004)**

1 Norėdami padidinti natūralų plaukų purumą ir išlaikyti garbanas, laikykite džiovintuvą vertikaliai ir džiovinkite plaukus.
2 Norėdami supurenti plaukus prie pat šaknų, difuzoriaus dyglius prispauskite prie galvos.
3 Prietaisą judindami sukamaisiais judesiais, šiltą orą paskirstysite per visus plaukus.
4 Geriausiems rezultatams pasiekti naudokite ℗ arba žemą temperatūrą.

5 Panaudojus

1 Prietaisą išjunkite ir atjunkite nuo maitinimo tinklo.
2 Padėkite jį ant karščiui atsparaus paviršiaus, kol jis atvės.
3 Norėdami atjungti antgalį arba šepetį (tik BHD004), nuimkite jį nuo džiovintuvo.
4 Prietaisą valykite drėgna šluoste.
5 (Tik BHD006, BHD007) Norėdami sulenkti rankeną, lengvai spauskite jos galinę dalį, kol ji susilenks (⑨).
6 Laikykite prietaisą sausoje ir saugioje, nedulkėtoje vietoje. Taip pat galite jį laikyti pakabinę už kabinimo kilpos (④) arba įdėkite jį į pridedamą maišelį (⑧) (tik BHD006, BHD007).

6 Garantija ir techninė priežiūra

Prireikus informacijos, pvz., dėl priedo pakeitimo arba iškilus problemoms, apsilankykite „Philips“ tinklapyje adresu www.philips.com arba kreipkitės į „Philips“ klientų aptarnavimo centrą savo šalyje (jo telefono numerį rasite visame pasaulyje galiojančios garantijos lankstinuke). Jei jūsų šalyje nėra klientų aptarnavimo centro, kreipkitės į vietinį „Philips“ platintoją.

Latviešu

Apsveicam ar pirkumu un laipni lūdzam Philips! Lai pilnībā izmantotu Philips piedāvāto atbalstu, reģistrējiet savu izstrādājumu www.philips.com/welcome.

1 Svarīga informācija

Pirms ierīces izmantošanas uzmanīgi izlasiet šo lietošanas instrukciju un saglabājiet to, lai vajadzības gadījumā varētu ieskatīties tajā arī turpmāk.

- BRĪDINĀJUMS! Nelietojiet ierīci ūdens tuvumā.
- Ja lietojat ierīci vannas istabā, pēc lietošanas atvienojiet ierīci no elektrotīkla, jo ūdens tuvums ir bīstams pat tad, ja ierīce ir izslēgta.
- BRĪDINĀJUMS! Nelietojiet ierīci vannu, dušu, izlietņu vai citu ar ūdeni pildītu trauku tuvumā.
- Pēc lietošanas vienmēr atvienojiet ierīci no sienas kontaktligzdas.
- Ja ierīce pārkarst, tā automātiski izslēdzas. Atvienojiet ierīci no elektrotīkla un ļaujiet tai dažas minūtes atdzist. Pirms atkal ieslēdzat ierīci, pārbaudiet, vai gaisa plūsmas atveres nav aizsprostotas ar pūkām, matiem u.tml.
- Ja elektrības vads ir bojāts, lai izvairītos no bīstamām situācijām, jums tas jānomaina Philips pilnvarotā servisa centrā vai pie līdzīgi kvalificētam personām.
- Šo ierīci var izmantot bērni vecumā no 8 gadiem un personas ar ierobežotām fiziskajām, sensorajām vai garīgajām spējām vai bez pieredzes un zināšanām, ja tiek nodrošināta uzraudzība vai norādījumi par drošu ierīces lietošanu un panākta izpratne par iespējamo bīstamību. Bērni nedrīkst rotaļāties ar ierīci. Bērni nedrīkst tīrīt un apkopt ierīci bez uzraudzības.
- Papildu aizsardzībai iesakām uzstādīt elektriskās shēmas, kas pievada elektrību vannas istabā, Aizsardzības atslēgšanas ierīci (RCD). RCD ir jābūt nominālai darba strāvai, kas nepārsniedz 30mA. Sazinieties ar savu uzstādītāju.
- Neievietojiet metāla priekšmetus gaisa ieplūdes režģos, lai izvairītos no elektriskā strāvas trieciena.
- Nekādā gadījumā neaizsprostojiet gaisa plūsmas atveres.
- Pirms ierīces pievienošanas elektrotīklam pārliecinieties, ka uz ierīces norādītais spriegums atbilst elektrotīkla spriegumam jūsu mājā.
- Neizmantojiet ierīci citiem nolūkiem, kas nav aprakstīti šajā rokasgrāmatā.
- Nelietojiet ierīci mākslīgos matos.
- Nekādā gadījumā neatstājiet ierīcei bez uzraudzības, kad tā ir pievienota elektrotīklam.

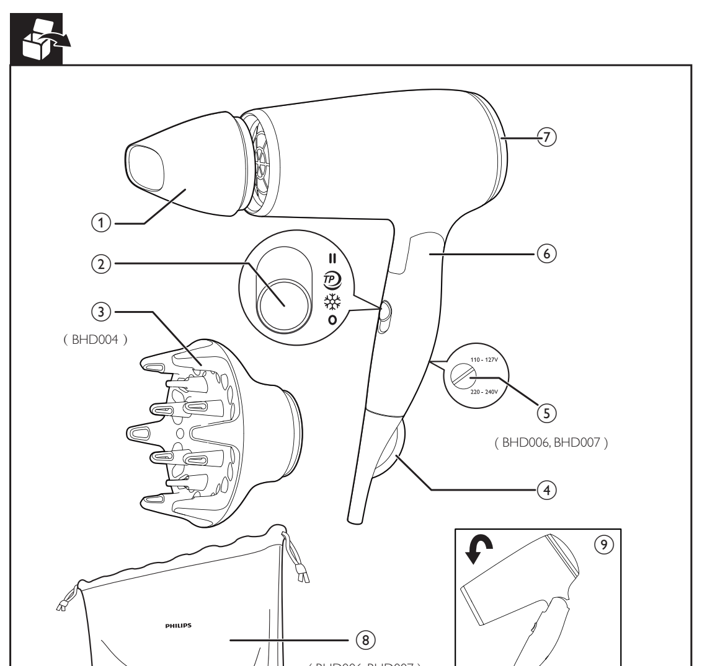

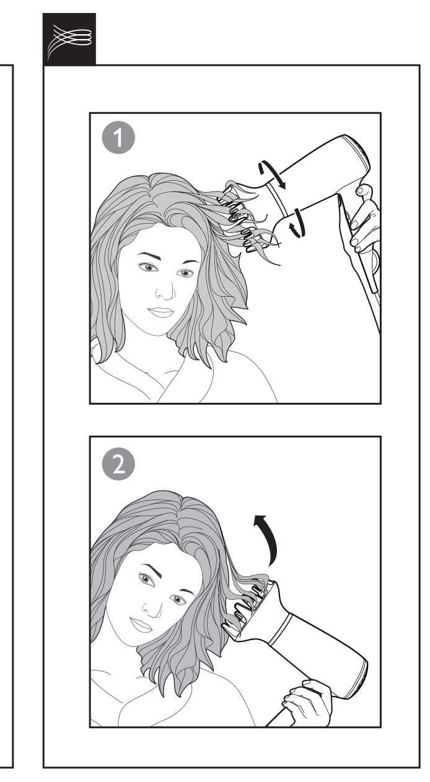

- Nekad neizmantojiet citu ražotāju piederumus vai detaļas, kuras Philips nav īpaši ieteicis. Ja izmantojat šādus piederumus vai detaļas, garantija vairs nav spēkā.
- Netiniet elektrības vadu ap ierīci.
- Pirms novietojat ierīci glabāšanā, pagaidiet, līdz tā atdziest.
- Pēc lietošanas neraujiet aiz strāvas vada. Vienmēr atvienojiet ierīci, turot aiz kontaktdakšas.

Trokšņa līmenis: Lc = 76dB [A] (BHD002, BHD006)
Trokšņa līmenis: Lc = 83dB [A] (BHD004. BHD007)

Elektromagnētiskie lauki (EMF)

Šī Philips ierīce atbilst visiem piemērojamiem standartiem un noteikumiem, kas attiecas uz elektromagnētisko lauku iedarbību.

Vides aizsardzība

Šis simbols uz produkta nozīmē, ka uz šo produktu attiecas Eiropas direktīva 2012/19/ES. Lūdzu, uzziniet par elektrisko un elektronisko produktu vietējo atsevišķo savākšanas sistēmu. Ievērojiet vietējos likumus un nekad neatbrīvojieties no produkta kopā ar parastiem sadzīves atkritumiem. Pareiza veco produktu utilizācija palīdz novērst negatīvu ietekmi uz vidi un cilvēku veselību.

2 Ievads

Šis jaunais matu fēns ir īpaši veidots, lai nodrošinātu ērtu un uzticamu matu žāvēšanu mājās vai ceļojuma laikā. Tam ir kompakts un viegls dizains, kas to padara viegli lietojamu. Tā gaisa plūsma žāvē matus ātri, padarot tos mirdzošus, kuplus un bagātīgus tieši, kā jums patīk.

3 Pārskats

① **Koncentrētājs**
② **Slīdslēdzis ar 3 karstuma/ātruma uzstādījumiem un pozīciju "Izslēgts"**
  - II : Spēcīga gaisa plūsma ātrai matu žāvēšanai
  - TP : Nemainīga saudzīga temperatūra efektīvai žāvēšanai
  - ❄ : Vēsa gaisa plūsma, lai ieveidotu tos pēc Jūsu vēlmes
  - O: izslēgts.

③ **Kuplinošais difuzors (tikai BHD004)**
④ **Karināšanas cilpa**
⑤ **Divējāda sprieguma slēdzis (tikai BHD006, BHD007)**
⑥ **Rokturis (atlokāms rokturis tikai BHD006,BHD007)**
⑦ **Gaisa pievades režģis**
⑧ **Glabāšanas somiņa (tikai BHD006, BHD007)**

4 Matu fēna izmantošana

1 (Tikai BHD006, BHD007) Pirms ierīces pieslēgšanas elektrotīklam, pārbaudiet, vai divējādā sprieguma slēdzis (roktura apakšējās daļas augšpusē) ir iestatīts atbilstoši vietējam spriegumam. Jūs varat regulēt divējāda sprieguma slēdža stāvokli, izmantojot skrūvgriezi vai monētu.
2 Iespraudiet kontaktdakšu kontaktligzdā.
3 Lai ieslēgtu ierīci, izvēlieties vēlamo režīmu:
  ↳ (Tikai BHD007) Ja ierīce ir ieslēgta, joni tiek automātiski un nepārtraukti izdalīti, samazinot sprogošanos un nodrošinot papildu mirdzumu.

- **Koncentrators**

Koncentrators sniedz iespēju koncentrēt gaisa plūsmu uz konkrētu galvas daļu. Tas nodrošina lielāku kontroli, ļaujot plūsmu novirzīt vēlamā matu sakārtojuma izveidei.

1 Lai pievienotu koncentratoru, vienkārši uzspraudiet to uz ierīces.
2 Lai noņemtu koncentratoru, pavelciet to nost no ierīces.

- **Kuplinošais difuzors (tikai BHD004)**

1 Lai palielinātu matu apjomu un saglabātu lokas, turiet fēnu vertikāli matu žāvēšanas laikā.
2 Lai radītu pacēlumu pie matu saknēm, ievietojiet difuzora zarus matos tā, lai tie viegli pieskartos galvas ādai.
3 Veiciet apļveida kustības ar ierīci, lai vienmērīgi izkliedētu silto gaisu matos.
4 Optimāliem rezultātiem izmantojiet TP vai vēsā gaisa iestatījumu.

5 Pēc lietošanas

1 Izslēdziet ierīci un atvienojiet to no elektrotīkla.
2 Novietojiet to uz karstumizturīgas virsmas, līdz tā atdziest.
3 Lai atvienotu koncentratoru vai difuzoru (tikai BHD004), noraujiet to nost no fēna.
4 Notīriet ierīci ar mitru drānu.
5 (Tikai BHD006, BHD007) Lai noliektu rokturi, viegli nospiediet roktura aizmuguri, līdz tas noliecas (⑨).
6 Glabājiet ierīci drošā un sausā vietā, kur neuzkrājas putekļi. Varat arī to pakārt aiz cilpiņas (④) vai ievietot to komplektā iekļautajā somiņā (⑧) (tikai BHD006, BHD007).

6 Garantija un serviss

Ja jums nepieciešama informācija, piemēram, par uzgaļa nomaiņu, vai radusies problēma, apmeklējiet Philips tīmekļa vietni www.philips.com vai sazinieties ar Philips Klientu apkalpošanas centru savā valstī (tā tālruņa numurs atrodams pasaules garantijas brošūrā). Ja jūsu valstī nav klientu apkalpošanas centra, vērsieties pie vietējā Philips preču izplatītāja.

Polski

Gratulujemy zakupu i witamy wśród klientów firmy Philips! Aby uzyskać pełny dostęp do obsługi świadczonej przez firmę Philips, zarejestruj zakupiony produkt na stronie www.philips.com/welcome.

1 Ważne

Przed pierwszym użyciem urządzenia zapoznaj się dokładnie z niniejszą instrukcją obsługi i zachowaj ją na przyszłość.

- OSTRZEŻENIE: Nie korzystaj z urządzenia w pobliżu wody.
- Jeśli korzystasz z urządzenia w łazience, po zakończeniu stosowania wyjmij wtyczkę z gniazdka elektrycznego. Obecność wody stanowi zagrożenie nawet wtedy, gdy urządzenie jest wyłączone.
- OSTRZEŻENIE: Nie korzystaj z urządzenia w pobliżu wanny, prysznica, umywalki lub innych naczyń napełnionych wodą.
- Zawsze po zakończeniu korzystania z urządzenia wyjmij wtyczkę z gniazdka elektrycznego.
- Jeśli dojdzie do przegrzania urządzenia, wyłączy się ono automatycznie. Wyjmij wtyczkę urządzenia z gniazdka elektrycznego i poczekaj kilka minut, aż urządzenie ostygnie. Przed ponownym włączeniem urządzenia sprawdź, czy kratki nie są zatkane kłaczkami kurzu, włosami itp.
- Ze względów bezpieczeństwa wymianę uszkodzonego przewodu sieciowego zleć autoryzowanemu centrum serwisowemu firmy Philips lub odpowiednio wykwalifikowanej osobie.
- Urządzenie może być używane przez dzieci w wieku powyżej 8 lat oraz osoby z ograniczonymi zdolnościami fizycznymi, sensorycznymi lub umysłowymi, a także nieposiadające wiedzy lub doświadczenia w użytkowaniu tego typu urządzeń, pod warunkiem, że będą one nadzorowane lub zostaną poinstruowane na temat korzystania z tego urządzenia w bezpieczny sposób oraz zostaną poinformowane o potencjalnych zagrożeniach. Dzieci nie mogą bawić się urządzeniem. Dzieci chcące pomóc w czyszczeniu i obsłudze urządzenia zawsze powinny to robić pod nadzorem dorosłych.
- Jako dodatkowe zabezpieczenie zalecamy zainstalowanie w obwodzie elektrycznym, zasilającym gniazdka elektryczne w łazience, bezpiecznika różnicowo-prądowego (RCD). Wartość znamionowego prądu pomiarowego tego bezpiecznika nie może przekraczać 30 mA. Aby uzyskać więcej informacji, skontaktuj się z monterem.
- Aby uniknąć porażenia prądem, nie umieszczaj metalowych przedmiotów w kratkach nadmuchu powietrza.
- Nigdy nie blokuj kratek nadmuchu powietrza.
- Przed podłączeniem urządzenia upewnij się, że napięcie podane na urządzeniu jest zgodne z napięciem w domowej instalacji elektrycznej.
- Urządzenia używaj zgodnie z jego przeznaczeniem, opisanym w tej instrukcji obsługi.
- Nie używaj urządzenia na sztucznych włosach.
- Nigdy nie pozostawiaj bez nadzoru urządzenia podłączonego do zasilania.
- Nie korzystaj z akcesoriów ani części innych producentów, ani takich, których nie zaleca w wyraźny sposób firma Philips. Wykorzystanie tego typu akcesoriów lub części spowoduje unieważnienie gwarancji.
- Nie zawijaj przewodu sieciowego wokół urządzenia.
- Przed schowaniem urządzenia odczekaj, aż ostygnie.
- Po zakończeniu korzystania nie ciągnij za przewód zasilający. Zawsze odłączaj urządzenie od gniazdka elektrycznego, trzymając za wtyczkę.

Poziom hałasu: Lc = 76dB [A] (BHD002, BHD006)
Poziom hałasu: Lc = 83dB [A] (BHD004. BHD007)

Pola elektromagnetyczne (EMF)

To urządzenie firmy Philips spełnia wszystkie normy i jest zgodne z wszystkimi przepisami dotyczącymi narażenia na działanie pól elektromagnetycznych.

Środowisko

Ten symbol na produkcie oznacza, że produkt podlega postanowieniom Dyrektywy Europejskiej 2012/19/UE. Należy zapoznać się z lokalnymi przepisami dotyczącymi składowania zużytych produktów elektrycznych i elektronicznych. Należy postępować zgodnie z lokalnymi przepisami i nigdy nie należy wyrzucać produktu ze zwykłymi odpadami gospodarstwa domowego. Prawidłowa utylizacja zużytych produktów pomaga chronić środowisko naturalne oraz ludzkie zdrowie.

2 Wprowadzenie

Ta nowa suszarka została specjalnie zaprojektowana do wygodnego i niezawodnego suszenia włosów w domu lub w podróży.

Dzięki kompaktowej konstrukcji jest łatwa w użyciu. Strumień powietrza szybko suszy włosy, nadając im połysk, kształt i objętość, którą tak uwielbiasz.

3 Opis elementów urządzenia

① **Koncentrator**
② **Przełącznik z trzema ustawieniami temperatury/szybkości i wyłącznikiem**
  - II : Silny strumień powietrza zapewniający szybkie suszenie
  - TP : Stała, łagodna temperatura zapewniająca skuteczne suszenie
  - ❄ : Chłodny strumień powietrza do utrwalania fryzury
  - O: Wyłączanie

③ **Dyfuzor (tylko model BHD004)**
④ **Uchwyt do zawieszania**
⑤ **Przełącznik napięcia (tylko modele BHD006 i BHD007)**
⑥ **Uchwyt (składany uchwyt tylko w modelach BHD006 i BHD007)**
⑦ **Kratka wlotu powietrza**
⑧ **Etui do przechowywania (tylko modele BHD006 i BHD007)**

4 Korzystanie z suszarki

1 (Tylko modele BHD006 i BHD007) Przed podłączeniem urządzenia upewnij się, że przełącznik napięcia (w dolnej, tylnej części uchwytu) jest ustawiony zgodnie z napięciem w sieci elektrycznej. Położenie przełącznika napięcia można zmienić za pomocą śrubokrętu lub monety.
2 Włóż wtyczkę do gniazdka elektrycznego.
3 Aby włączyć urządzenie, wybierz żądane ustawienie:
  ↳ (Tylko model BHD007) Przy włączonym urządzeniu jony są uwalniane automatycznie i bez przerwy. Funkcja jonizacji pozwala zapanować nad skręcającymi się włosami i nadać im dodatkowy blask.

- **Koncentrator**

Koncentrator umożliwia skierowanie strumienia powietrza na określoną część głowy. Zapewnia większą kontrolę i skuteczniejsze kierowanie strumieniem powietrza podczas układania fryzury.

1 Koncentrator zakłada się przez wciśnięcie go na urządzenie.
2 Zdejmij koncentrator, zsuwając go z urządzenia.

- **Dyfuzor (tylko model BHD004)**

1 Aby zwiększyć naturalną objętość włosów i zachować loki, podczas suszenia trzymaj suszarkę pionowo.
2 Aby zwiększyć objętość przy nasadzie włosów, wkładaj bolce dyfuzora we włosy tak, aby dotykały skóry głowy.
3 Wykonuj ruchy obrotowe suszarką, rozprowadzając ciepłe powietrze pomiędzy włosami.
4 Aby uzyskać optymalne rezultaty, korzystaj z ustawienia TP lub ustawienia chłodnego strumienia powietrza.

5 Po użyciu

1 Wyłącz urządzenie i wyjmij jego wtyczkę z gniazdka elektrycznego.
2 Umieść je na odpornej na wysokie temperatury powierzchni i pozostaw do ostygnięcia.
3 Zdejmij koncentrator lub dyfuzor (tylko model BHD004), zsuwając go z suszarki.
4 Wyczyść urządzenie zwilżoną szmatką.
5 (Tylko modele BHD006 i BHD007) Aby złożyć uchwyt, delikatnie naciśnij jego tylną część (⑨).
6 Przechowuj urządzenie w bezpiecznym i suchym miejscu, z dala od kurzu. Możesz też powiesić urządzenie za uchwyt do zawieszania (④) lub schować je do dołączonego etui (⑧) (tylko modele BHD006 i BHD007).

6 Gwarancja i serwis

W razie jakichkolwiek pytań lub problemów, np. w przypadku konieczności wymiany nasadki, prosimy odwiedzić naszą stronę internetową www.philips.com lub skontaktować się z lokalnym Centrum Obsługi Klienta firmy Philips (numer telefonu znajduje się w ulotce gwarancyjnej). Jeśli w Twoim kraju nie ma Centrum Obsługi Klienta, zwróć się o pomoc do sprzedawcy produktów firmy Philips.

Română

Felicitări pentru achiziţie şi bun venit la Philips! Pentru a beneficia pe deplin de asistenţa oferită de Philips, înregistraţi-vă produsul la www.philips.com/welcome.

1 Important

Citiţi cu atenţie acest manual de utilizare înainte de a utiliza aparatul şi păstraţi-l pentru consultare ulterioară.

- AVERTISMENT: Nu utilizaţi acest aparat în apropierea apei.
- Când aparatul este utilizat în baie, scoateţi-l din priză după utilizare deoarece apa reprezintă un risc chiar şi când aparatul este oprit.
- AVERTISMENT: Nu utilizaţi acest aparat în apropierea căzilor, duşurilor, bazinelor sau altor recipiente cu apă.
- Scoateţi întotdeauna aparatul din priză după utilizare.
- Aparatul se opreşte automat în cazul supraîncălzirii. Scoateţi aparatul din priză şi lăsaţi-l să se răcească pentru câteva minute. Înainte de a porni aparatul din nou, verificaţi grilajul pentru a vă asigura că nu este blocat cu puf, păr etc.
- În cazul în care cablul de alimentare este deteriorat, acesta trebuie înlocuit întotdeauna de Philips, de un centru de service autorizat de Philips sau de personal calificat în domeniu, pentru a evita orice accident.
- Acest aparat poate fi utilizat de către copii începând de la vârsta de 8 ani şi persoane care au capacităţi fizice, mentale sau senzoriale reduse sau sunt lipsite de experienţă şi cunoştinţe, dacă sunt supravegheate sau au fost instruite cu privire la utilizarea în condiţii de siguranţă a aparatului şi înţeleg pericolele pe care le prezintă. Copii nu trebuie să se joace cu aparatul. Curăţarea şi întreţinerea de către utilizator nu trebuie realizate de către copii nesupravegheaţi.
- Pentru o protecţie suplimentară, vă sfătuim să instalaţi un dispozitiv pentru curent rezidual (RCD) în circuitul electric care alimentează baia. Acest RCD trebuie să acţioneze la o intensitate reziduală maximă specificată de 30 mA. Cereţi sfatul instalatorului.
- Nu introduceţi obiecte metalice în grilajele pentru aer, pentru a evita electrocutarea.
- Nu blocaţi niciodată grilajul pentru aer.
- Înainte de a conecta aparatul, asiguraţi-vă că tensiunea indicată pe aparat corespunde tensiunii reţelei locale.
- Nu utilizaţi aparatul pentru alt scop decât cel descris în acest manual.
- Nu utilizaţi aparatul pe păr artificial.
- Nu lăsaţi niciodată aparatul nesupravegheat când este conectat la sursa de alimentare.
- Nu utilizaţi niciodată accesorii sau componente de la alţi producători sau nerecomandate explicit de Philips. Dacă utilizaţi aceste accesorii sau componente, garanţia se anulează.
- Nu înfăşuraţi cablul de alimentare în jurul aparatului.
- Înainte de a depozita aparatul, aşteptaţi să se răcească.
- Nu trageţi de cablul de alimentare după utilizare. Întotdeauna scoateţi aparatul din priză ţinând de ştecher.

Nivel de zgomot: Lc = 76dB [A] (BHD002, BHD006)
Nivel de zgomot: Lc = 83dB [A] (BHD004. BHD007)

Câmpuri electromagnetice (EMF)

Acest aparat Philips respectă toate standardele şi reglementările aplicabile privind expunerea la câmpuri electromagnetice.

Mediu

Acest simbol pe un produs înseamnă că produsul este reglementat de Directiva Europeană 2012/19/UE. Informează-te cu privire la sistemul separat de colectare locală pentru produse electrice şi electronice. Urmaţi reglementările locale şi nu eliminaţi niciodată produsul cu gunoiul menajer normal. Eliminarea corectă a produselor vechi ajută la prevenirea consecinţelor negative asupra mediului şi sănătăţii umane.

2 Introducere

Acest uscător de păr nou a fost conceput special pentru a vă oferi uscare confortabilă şi fiabilă acasă sau în timpul călătoriilor.

Are un design compact care îl face uşor de utilizat. Jetul său de aer usucă rapid părul, conferindu-i strălucirea, vigurozitatea şi eleganţa care vă plac atât de mult.

3 Prezentare generală

① **Concentrator**
② **Comutator cu 3 reglaje pentru căldură/viteză şi poziţie de oprire**
  - II : Jet de aer puternic pentru uscare rapidă
  - TP : Temperatură constantă, care îngrijeşte, pentru uscare eficientă
  - ❄ : Flux de aer rece pentru a vă defini coafura
  - O: Dezactivat

③ **Difuzor de volum (numai pentru modelul BHD004)**
④ **Agăţătoare**
⑤ **Comutator dual de tensiune (numai pentru modelele BHD006 şi BHD007)**
⑥ **Mâner (mâner pliabil numai pentru modelele BHD006 şi BHD007)**
⑦ **Grilajul orificiului de intrare a aerului**
⑧ **Husă pentru depozitare (numai pentru modelele BHD006 şi BHD007)**

4 Utilizarea uscătorului de păr

1 (numai pentru modelele BHD006 şi BHD007) Verificaţi dacă comutatorul dual de tensiune (din partea din spate jos a mânerului) a fost setat la tensiunea reţelei locale înainte de a conecta aparatul. Puteţi ajusta poziţia comutatorului dual de tensiune cu ajutorul unei şurubelniţe sau al unei monede.
2 Introduceţi ştecherul în priză.
3 Selectaţi setarea dorită pentru a porni aparatul:
  ↳ (Numai pentru modelul BHD007) Atunci când aparatul este pornit, se vor genera automat şi continuu ioni, reducând aspectul creţ şi oferind un plus de strălucire.

- **Concentrator**

Concentratorul vă permite să concentraţi jetul de aer pe o anumită zonă a capului. Acesta vă oferă mai mult control şi direcţie atunci când doriţi să creaţi un stil preferat.

1 Pentru a conecta concentratorul, fixaţi-l pur şi simplu pe aparat.
2 Pentru a deconecta concentratorul, trageţi-l de pe aparat.

- **Difuzor de volum (numai pentru modelul BHD004)**

1 Pentru a îmbunătăţi volumul natural şi a vă menţine buclele, ţineţi uscătorul vertical pentru a vă usca părul.
2 Pentru a adăuga volum la rădăcini, introduceţi vârfurile difuzorului în păr astfel încât să atingă pielea capului.
3 Efectuaţi mişcări circulare cu aparatul pentru a dirija aerul cald prin păr.
4 Pentru rezultate optime utilizaţi TP sau setarea de aer rece.

5 După utilizare

1 Opriţi aparatul şi scoateţi ştecherul din priză.
2 Aşezaţi-l pe o suprafaţă termorezistentă până la răcire.
3 Pentru a deconecta concentratorul sau difuzorul (numai pentru modelul BHD004), trageţi-l de pe uscătorul de păr.
4 Curăţaţi aparatul cu o cârpă uscată.
5 (Numai pentru modelele BHD006, BHD007) Pentru a plia mânerul, aplicaţi uşor presiune pe partea din spate a mânerului până când acesta se pliază (⑨).
6 Depozitaţi aparatul într-un loc sigur şi uscat, fără praf. De asemenea, îl puteţi suspenda de la agăţătoare (④) sau îl puteţi depozita în husa (⑧) furnizată (numai pentru modelele BHD006 şi BHD007).

6 Garanţie şi service

Dacă aveţi nevoie de informaţii, de ex. despre înlocuirea unui accesoriu, sau întâmpinaţi probleme, vizitaţi site-ul web Philips la adresa www.philips.com sau contactaţi centrul local de asistenţă pentru clienţi Philips din ţara dvs. (numărul de telefon îl puteţi găsi în certificatul de garanţie universală). Dacă în ţara dvs. nu există niciun centru de asistenţă pentru clienţi, contactaţi distribuitorul Philips local.

Русский

Фен

Поздравляем с покупкой, и добро пожаловать в клуб Philips! Чтобы воспользоваться всеми преимуществами поддержки Philips, зарегистрируйте устройство на веб-сайте www.philips.com/welcome.

1 Внимание

Перед использованием прибора внимательно ознакомьтесь с руководством пользователя и сохраните его для дальнейшего использования в качестве справочного материала.

- ВНИМАНИЕ! Не используйте прибор вблизи воды.
- Выньте вилку шнура питания прибора из розетки электросети после использования прибора в ванной комнате. Близость воды представляет риск, даже если прибор выключен.
- ВНИМАНИЕ! Не используйте прибор в ванной, душе, бассейне или других помещениях с повышенной влажностью.
- После завершения работы отключите прибор от розетки электросети.
- Прибор автоматически отключается при перегреве. Выключите прибор и дайте ему остыть в течение нескольких минут. Перед повторным включением прибора убедитесь, что решетка не засорена пылью, волосами и т.п.
- В случае повреждения сетевого шнура его необходимо заменить. Чтобы обеспечить безопасную эксплуатацию прибора, заменяйте шнур только в авторизованном сервисном центре Philips или в сервисном центре с персоналом высокой квалификации.
- Дети старше 8 лет и лица с ограниченными возможностями сенсорной системы или ограниченными умственными или физическими способностями, а также лица с недостаточным опытом и знаниями могут пользоваться этим прибором под присмотром или после получения инструкций о безопасном использовании прибора и потенциальных опасностях. Не позволяйте детям играть с прибором. Дети могут осуществлять очистку и уход за прибором только под присмотром взрослых.
- Для обеспечения дополнительной защиты рекомендуется установить ограничитель остаточного тока (RCD), предназначенный для электропитания ванной комнаты. Номинальный остаточный рабочий ток не должен превышать 30 мА. Посоветуйтесь с электриком, выполняющим электромонтаж.
- Во избежание поражения электрическим током не просовывайте металлические предметы через вентиляционную решетку прибора.
- Никогда не блокируйте вентиляционные решетки.
- Перед подключением прибора убедитесь, что указанное на нем напряжение соответствует напряжению местной электросети.
- Не используйте прибор для целей, отличных от описанных в данном руководстве.
- Не используйте прибор для искусственных волос.
- Не оставляйте включенный в сеть прибор без присмотра.
- Запрещается пользоваться какими-либо аксессуарами или деталями других производителей, не имеющих специальной рекомендации Philips. При использовании таких аксессуаров и деталей гарантийные обязательства теряют силу.
- Не обматывайте сетевой шнур вокруг прибора.
- Прежде чем убрать прибор, дайте ему остыть.
- Не тяните на себя шнур питания после использования. Держитесь только за вилку при отключении прибора от сети.

Уровень шума: Lc = 76dB [A] (BHD002, BHD006)
Уровень шума: Lc = 83dB [A] (BHD004. BHD007)

Электромагнитные поля (ЭМП)

Этот прибор Philips соответствует всем применимым стандартам и нормам по воздействию электромагнитных полей.

Защита окружающей среды

Этот символ на изделии означает, что оно подпадает под действие Директивы Европейского парламента и Совета 2012/19/EC. Узнайте о правилах местного законодательства по раздельной утилизации электротехнических и электронных изделий. Действуйте в соответствии с местным законодательством и не выбрасывайте изделие вместе с бытовым мусором. Правильная утилизация отслуживших изделий поможет предотвратить негативное воздействие на окружающую среду и здоровье человека.

2 Введение

Этот новый фен разработан специально для вашего удобства и надежности использования в различных условиях: как дома, так и в путешествии.

Удобство использования благодаря компактному дизайну. Воздушный поток позволяет быстро высушить волосы и придать им великолепный блеск.

3 Описание

① **Концентратор**
② **Кулисный переключатель с 3 установками нагрева/скорости и положением выкл.**
  - II : сильный поток воздуха для быстрой сушки
  - TP : постоянная оптимальная температура для эффективной сушки
  - ❄ : холодный поток воздуха для укладки
  - O: Выкл.

③ **Насадка-диффузор для придания объема (только для модели BHD004)**
④ **Петелька для подвешивания**
⑤ **Переключатель напряжения (только для моделей BHD006, BHD007)**
⑥ **Ручка (складная ручка только для моделей BHD006, BHD007)**
⑦ **Вентиляционная решётка забора воздуха**
⑧ **Чехол для хранения (только для моделей BHD006, BHD007)**

4 Использование фена

1 Только для моделей BHD006, BHD007: перед подключением прибора к электросети убедитесь, что двухпозиционный переключатель напряжения (расположенный в нижней задней части ручки) установлен в положение, соответствующее напряжению местной электросети. Установить двухпозиционный переключатель в необходимое положение можно с помощью отвертки или монеты.
2 Вставьте вилку сетевого шнура в розетку электросети.
3 Чтобы включить прибор, выберите нужную настройку.
  ↳ Только для модели BHD007: пока прибор включен, автоматически и непрерывно генерируются ионы, что придает волосам дополнительный блеск и уменьшает спутывание.

- **Концентратор**

Концентратор позволяет направить поток воздуха на прядь. Он позволяет точно направить воздушный поток и создать нужную укладку.

1 Чтобы установить концентратор, просто присоедините его к прибору.
2 Чтобы снять концентратор, потяните его с прибора

- **Насадка-диффузор для придания объема (только для модели BHD004)**

1 Для увеличения естественного объема и моделирования локонов во время сушки волос держите фен вертикально.
2 Для придания прическе объема у корней волос поднесите фен к голове так, чтобы "пальчики" касались кожи головы.
3 Для равномерного распределения теплого воздуха по волосам совершайте круговые движения.
4 Для оптимального результата выберите TP или режим холодного обдува.

5 После завершения работы

1 Выключите прибор и отключите его от электросети.
2 Положите прибор на термостойкую поверхность для остывания.
3 Чтобы снять концентратор или диффузор (только для модели BHD004), потяните насадку с прибора.
4 Протрите прибор влажной тканью.
5 Только для моделей BHD006, BHD007: слегка прижмите заднюю часть ручки к прибору (⑨), чтобы сложить ее.
6 Храните прибор в безопасном и сухом месте, защищенном от пыли. Можно также подвесить прибор за специальную петельку (④) или положить его в чехол (⑧), входящий в комплект (только для моделей BHD006, BHD007).

6 Гарантия и обслуживание

При возникновении проблемы или при необходимости получения информации, например, о замене насадки, посетите веб-сайт Philips www.philips.com или обратитесь в центр поддержки потребителей Philips в вашей стране (номер телефона центра указан на гарантийном талоне). Если в вашей стране нет центра поддержки потребителей Philips, обратитесь по месту приобретения изделия.

Прибор предназначен только для домашнего использования.

Изготовитель: "Филипс Консьюмер Лайфстайл Б.В.", Туссендиепен 4, 9206 АД, Драхтен, Нидерланды.

Импортер на территории России и Таможенного Союза: ООО «Филипс», Россия, Москва, ул. Сергея Макеева, 13, тел. +7 495 961 1111

Импортер на территории России и Таможенного Союза принимает претензии потребителей в случаях, предусмотренных Законом РФ «О защите прав потребителей» 07.02.1992 N 2300-1», в отношении товара, приобретенного на территории Российской Федерации

Model: BHD002
Input rating: 220-240V~ 50-60 Hz 1350-1600 W

Model: BHD004
Input rating: 220-240V~ 50-60 Hz 1500-1800 W

Model: BHD006
Input rating: 110-127V~/220-240V~ 60/50 Hz
950-1270 W/1350-1600 W

Model: BHD007
Input rating: 110-127V~/220-240V~ 60/50 Hz
950-1270 W/1500-1800 W

Class II appliance

Slovensky

Blahoželáme vám ku kúpe a vítame vás medzi používateľmi produktov spoločnosti Philips. Ak chcete naplno využívať podporu, ktorú spoločnosť Philips ponúka, zaregistrujte svoj výrobok na webovej stránke www.philips.com/welcome.

1 Dôležité

Pred použitím zariadenia si pozorne prečítajte tento návod na použitie a ponechajte si ho pre prípad potreby v budúcnosti.

- VAROVANIE: Nepoužívajte zariadenie v blízkosti vody.
- Ak zariadenie používate v kúpeľni, hneď po použití ho odpojte zo siete, pretože voda v jeho blízkosti predstavuje nebezpečenstvo, aj keď je zariadenie vypnuté.
- VAROVANIE: Toto zariadenie nepoužívajte v blízkosti vaní, spŕch, umývadiel ani iných nádob obsahujúcich vodu.
- Po použití vždy odpojte zariadenie zo siete.
- Ak sa zariadenie prehreje, automaticky sa vypne. Odpojte zariadenie zo siete a nechajte ho niekoľko minút vychladnúť. Pred opätovným zapnutím zariadenia skontrolujte, či nie sú mriežky upchaté chuchvalcami prachu, vlasmi a pod.
- V prípade poškodenia elektrického kábla je potrebné si ho dať vymeniť v spoločnosti Philips, servisnom stredisku spoločnosti Philips alebo u podobne kvalifikovaných osôb, aby sa predišlo možným rizikám.
- Toto zariadenie môžu používať deti staršie ako 8 rokov a osoby, ktoré majú obmedzené telesné, zmyslové alebo mentálne schopnosti alebo nemajú dostatok skúseností a znalostí, pokiaľ sú pod dozorom alebo im bolo vysvetlené bezpečné používanie tohto zariadenia a za predpokladu, že rozumejú príslušným rizikám. Deti sa nesmú hrať s týmto zariadením. Deti by bez dozoru nesmú čistiť ani udržiavať toto zariadenie.
- Ak chcete zabezpečiť zvýšenú ochranu, odporúčame vám namontovať do elektrického obvodu, ktorý privádza elektrickú energiu do kúpeľne, zariadenie zvyškového prúdu (RCD). Toto zariadenie RCD nesmie mať nominálny zostatkový prevádzkový prúd vyšší ako 30 mA. Požiadajte o radu inštalatéra.
- Do mriežok na vstup a výstup vzduchu nezasúvajte kovové objekty. Predídete tak zásahu elektrickým prúdom.
- Nikdy neblokujte mriežku na vstup vzduchu.
- Pred pripojením zariadenia sa presvedčte, či napätie udávané na zariadení zodpovedá napätiu v miestnej elektrickej sieti.
- Zariadenie nepoužívajte na iné účely, ako tie, ktoré sú opísané v tomto návode na použitie.
- Zariadenie nepoužívajte na úpravu umelých vlasov.
- Keď je zariadenia pripojené k elektrickej sieti, nikdy ho nenechávajte bez dozoru.
- Nikdy nepoužívajte príslušenstvo ani súčiastky od iných výrobcov ani príslušenstvo, ktoré spoločnosť Philips výslovne neodporučila. Ak takéto príslušenstvo alebo súčiastky použijete, záruka stráca platnosť.
- Sieťový kábel nenavíjajte okolo zariadenia.
- Predtým, ako zariadenie odložíte, nechajte ho vychladnúť.
- Po použití neťahajte za napájací kábel. Zariadenie vždy odpojte od siete uchopením a potiahnutím za zástrčku.

(BHD002, BHD006) Deklarovaná hodnota emisie hluku je 76 dB(A), čo predstavuje hladinu A akustického výkonu vzhľadom na referenčný akustický výkon 1 pW.

(BHD004. BHD007) Deklarovaná hodnota emisie hluku je 83 dB(A), čo predstavuje hladinu A akustického výkonu vzhľadom na referenčný akustický výkon 1 pW.

Elektromagnetické polia (EMF)

Tento spotrebič značky Philips vyhovuje všetkým príslušným normám a smerniciam týkajúcim sa vystavenia elektromagnetickým poliam.

Životné prostredie

Tento symbol na výrobku znamená, že sa na daný výrobok vzťahuje Európska smernica 2012/19/EÚ. Informujte sa o miestnom systéme separovaného zberu elektrických a elektronických zariadení. Postupujte podľa miestnych predpisov a nikdy nelikvidujte výrobok s bežným komunálnym odpadom. Správna likvidácia starých výrobkov pomáha zabrániť negatívnym dopadom na životné prostredie a ľudské zdravie.

2 Úvod

Tento nový sušič vlasov bol špeciálne navrhnutý, aby vám poskytol komfortné a spoľahlivé sušenie vlasov doma aj na cestách.
Má kompaktný dizajn, vďaka čomu je jeho používanie veľmi jednoduché. Prúdom vzduchu rýchlo usuší vlasy a dodá im lesk, tvar aj objem, ktorý si určite zamilujete.

3 Prehľad

① **Koncentrátor**
② **Posuvný prepínač s 3 nastaveniami teploty/rýchlosti a polohou vypnuté**
  - II : silný prúd vzduchu na rýchle sušenie.
  - TP : konštantná a šetrná teplota na účinné sušenie.
  - ❄ : prúd studeného vzduchu na fixovanie účesu.
  - O: vypnuté zariadenie.

③ **Objemový difuzér (len pre model BHD004)**
④ **Očko na zavesenie**
⑤ **Volič napätia (len pre modely BHD006, BHD007)**
⑥ **Rukoväť (sklopná rukoväť len pre modely BHD006, BHD007)**
⑦ **Mriežka na nasávanie vzduchu**
⑧ **Puzdro na odkladanie (len pre modely BHD006, BHD007)**

4 Používanie sušiča vlasov

1 (Len pre modely BHD006, BHD007) Pred pripojením zariadenia do elektrickej siete skontrolujte, či ste volič napätia (na spodnej strane zadnej časti rukoväti) nastavili na napätie v miestnej sieti. Polohu voliča napätia môžete nastaviť pomocou skrutkovača alebo mince.
2 Zástrčku zapojte do sieťovej zásuvky.
3 Výberom želaného nastavenia zapnite zariadenie:
  ↳ (Len pre model BHD007) Keď je zariadenie zapnuté, automaticky a nepretržite sa vytvárajú ióny, ktoré zmierňujú pochlpenie vlasov a dodávajú ich ešte viac lesku.

- **Koncentrátor**

Koncentrátor umožňuje nasmerovať prúd vzduchu na konkrétnu časť hlavy. Poskytuje tak presnejšie ovládanie prístroja a umožňuje nasmerovanie prúdu vzduchu pri vytváraní požadovaného účesu.

1 Koncentrátor nasaďte na zariadenie jednoduchým nasunutím .
2 Koncentrátor od zariadenia odpojte potiahnutím.

- **Objemový difuzér (len pre model BHD004)**

1 Vylepšenie prirodzeného objemu a zachovanie kučier dosiahnete, ak budete sušič počas sušenia držať kolmo k vašim vlasom.
2 Ak chcete zväčšiť objem pri korienkoch, vložte hroty do vlasov tak, aby sa dotýkali pokožky hlavy.
3 Zariadením robte krúživé pohyby, aby teplý vzduch prenikol ku všetkým vlasom.
4 Na dosiahnutie optimálnych výsledkov použite TP alebo prúd studeného vzduchu.

5 Po použití

1 Vypnite zariadenie a odpojte ho zo siete.
2 Umiestnite ju na teplovzdorný podklad a počkajte, kým vychladne.
3 Ak chcete koncentrátor alebo difuzér odpojiť (len pre model BHD004), potiahnutím ho oddeľte od sušiča.
4 Zariadenie očistite navlhčenou tkaninou.
5 (Len pre modely BHD006, BHD007) Rukoväť sklopte jemným zatlačením na jej zadnú časť (⑨).
6 Zariadenie skladujte na bezpečnom, suchom a bezprašnom mieste. Môžete ho tiež zavesiť za očko na zavesenie (④) alebo ho odložiť do dodaného puzdra (⑧) (len pre modely BHD006, BHD007).

6 Záruka a servis

Ak potrebujete informácie, napr. o výmene nástavca, alebo ak sa vyskytne problém, navštívte webovú stránku spoločnosti Philips na adrese www.philips.com alebo kontaktujte Stredisko starostlivosti o zákazníkov spoločnosti Philips vo vašej krajine (telefónne číslo tohto strediska nájdete v medzinárodnom záručnom liste). Ak sa vo vašej krajine toto stredisko nenachádza, obráťte sa na miestneho predajcu výrobkov Philips.

Slovenščina

Slovenščina

Čestitamo vam za nakup in dobrodošli pri Philipsu! Da bi izkoristili vse prednosti Philipsove podpore, izdelek registrirajte na www.philips.com/welcome.

1 Pomembno

Pred uporabo aparata natančno preberite ta uporabniški priročnik in ga shranite za poznejšo uporabo.

- OPOZORILO: Aparata ne uporabljajte v bližini vode.
- Ko aparat uporabljate v kopalnici, ga po uporabi vedno izključite iz omrežja, ker neposredna bližina vode predstavlja nevarnost, četudi je aparat izklopljen.
- OPOZORILO: Aparata ne uporabljajte v bližini kadi, tušev, umivalnikov ali drugih posod z vodo.
- Po uporabi aparat vedno izklopite iz omrežne vtičnice.
- Če se aparat pregreje, se samodejno izklopi. Izključite aparat iz električnega omrežja in pustite, da se ohladi. Pred ponovnim vklopom aparata preverite, da zračne mreže niso zamašene s puhom, lasmi itd.
- Poškodovani omrežni kabel sme zamenjati le podjetje Philips, Philipsov pooblaščeni servis ali ustrezno usposobljeno osebje.
- Ta aparat lahko uporabljajo otroci od 8. leta starosti naprej in osebe z zmanjšanimi fizičnimi ali psihičnimi sposobnostmi ali s pomanjkljivimi izkušnjami in znanjem, če so prejele navodila glede varne uporabe aparata ali jih pri uporabi nadzoruje odgovorna oseba, ki jih opozori na morebitne nevarnosti. Otroci naj se ne igrajo z aparatom. Otroci aparata ne smejo čistiti in vzdrževati brez nadzora.
- Za dodatno zaščito vam svetujemo vgradnjo varnostnega tokovnega stikala (FID) v električni tokokrog kopalnice. Izklopni tok varnostnega tokokroga ne sme presegati 30 mA. Za nasvet se obrnite na električarja.
- V zračno mrežo ne vstavljajte kovinskih predmetov, da ne povzročite električnega šoka.
- Ne blokirajte zračnih mrež.
- Preden aparat priključite, preverite, ali na aparatu označena napetost ustreza napetosti lokalnega električnega omrežja.
- Aparat uporabljajte izključno v namene, ki so opisani v tem priročniku.
- Aparata ne uporabljajte na umetnih laseh.
- Ko je aparat priključen na napajanje, ga ne puščajte brez nadzora.
- Ne uporabljajte nastavkov ali delov drugih proizvajalcev, ki jih Philips izrecno ne priporoča. Uporaba takšnih nastavkov razveljavi garancijo.
- Omrežnega kabla ne navijajte okoli aparata.
- Preden aparat shranite, počakajte, da se ohladi.
- Po uporabi ne vlecite za napajalni kabel. Aparat iz električnega omrežja vedno izključite tako, da primete vtič.

Raven hrupa: Lc = 76dB [A] (BHD002, BHD006)
Raven hrupa: Lc = 83dB [A] (BHD004. BHD007)

Elektromagnetna polja (EMF)

Ta Philipsov aparat ustreza vsem veljavnim standardom in predpisom glede izpostavljenosti elektromagnetnim poljem.

Okolje

Ta simbol na izdelku pomeni, da zanj velja evropska direktiva 2012/19/EU. Poizvedite, kako je na vašem območju organizirano ločeno zbiranje odpadnih električnih in elektronskih izdelkov. Upoštevajte lokalne predpise ter izdelka ne odlagajte z običajnimi gospodinjskimi odpadki. Pravilno odlaganje starih izdelkov pomaga preprečevati morebitne negativne posledice za okolje in zdravje ljudi.

2 Uvod

Novi sušilnik za lase je bil posebej zasnovan za udobno in zanesljivo sušenje doma in na poti. Zaradi kompaktne zasnove je enostavne uporabe. Močan zračni tok hitro posuši lase in jim daje sijaj, obliko in polnost.

3 Pregled

① **Koncentrator**
② **Drsno stikalo s tremi nastavitvami vročine in hitrosti in položajem za izklop**
  - II : Močan zračni tok za hitro sušenje.
  - TP : Stalna negovalna temperatura za učinkovito sušenje
  - ❄ : Hladen zračni tok za utrditev pričeske.
  - O: Izklop

③ **Razpršilnik za več volumna (samo za BHD004)**
④ **Obešalna zanka**
⑤ **Stikalo za dvojno napetost (samo za BHD006, BHD007)**
⑥ **Ročaj (zložljiv ročaj samo za BHD006, BHD007)**
⑦ **Zračna mreža**
⑧ **Torbica za shranjevanje (samo za BHD006, BHD007)**

4 Uporaba sušilnika za lase

1 (Samo za BHD006, BHD007) Pred priključitvijo aparata preverite, ali je stikalo za dvojno napetost (na hrbtni strani ročaja, spodaj) nastavljeno na napetost lokalnega električnega omrežja. Položaj stikala za dvojno napetost lahko nastavite z izvijačem ali s kovancem.
2 Vtič vključite v stensko vtičnico.
3 Izberite želeno nastavitev za vklop aparata:
  ↳ (Samo za BHD007) Ko je aparat vklopljen, se samodejno neprekinjeno sproščajo ioni za dodaten lesk in gladke lase.

- **Koncentrator**

Koncentrator vam omogoča, da zračni tok usmerite na določen del glave. Zagotavlja boljši nadzor in usmeritev, ko želite oblikovati želeno pričesko.

1 Koncentrator namestite tako, da ga enostavno nataknete na aparat.
2 Koncentrator odstranite tako, da ga potegnete z aparata.

- **Razpršilnik za več volumna (samo za BHD004)**

1 Da povečate naravni volumen in utrdite kodre, sušilnik med sušenjem las držite navpično.
2 Da bi povečali volumen pri koreninah, vstavite zobce nastavka za volumen v lase tako, da se dotikajo lasišča.
3 Z aparatom izvajajte krožne gibe, da porazdelite topel zrak po laseh.
4 Za optimalne rezultate uporabite TP ali hladno nastavitev.

5 Po uporabi

1 Aparat izklopite in izključite.
2 Položite ga na površino, ki je odporna na vročino, da se ohladi.
3 Koncentrator ali razpršilnik odstranite tako (samo za BHD004) odstranite tako, da ga snamete s sušilnika.
4 Aparat očistite z vlažno krpo.
5 (Samo za BHD006, BHD007) Ročaj zložite tako, da rahlo pritisnete na zadnjo stran ročaja (⑨).
6 Aparat hranite na varnem in suhem mestu, kjer ni prahu. Lahko ga tudi obesite za obešalno zanko (④) ali shranite v priloženo torbico (⑧) (samo za BHD006, BHD007).

6 Garancija in servis

Za informacije na primer o zamenjavi nastavka ali v primeru težav obiščite Philipsovo spletno stran na naslovu www.philips.com oziroma se obrnite na Philipsov center za pomoč uporabnikom v svoji državi (telefonsko številko lahko najdete na mednarodnem garancijskem listu). Če v vaši državi takšnega centra ni, se obrnite na lokalnega Philipsovega prodajalca.

Srpski

Čestitamo na kupovini i dobro došli u Philips! Da biste na najbolji način iskoristili podršku koju nudi kompanija Philips, registrujte svoj proizvod na www.philips.com/welcome.

1 Važno

Pre upotrebe aparata pažljivo pročitajte ovo uputstvo i sačuvajte ga za buduću upotrebu.

- UPOZORENJE: Nemojte da koristite ovaj aparat u blizini vode.
- Ako koristite aparat u kupatilu, isključite ga iz struje nakon upotrebe jer blizina vode predstavlja rizik, čak i kad je aparat isključen.
- UPOZORENJE: Nemojte da koristite ovaj aparat u blizini kade, tuš kabine, umivaonika i posuda sa vodom.
- Nakon upotrebe aparat uvek isključite iz utičnice.
- Ako se aparat pregreje, automatski će se isključiti. Isključite aparat iz struje i ostavite ga da se hladi nekoliko minuta. Pre nego što ponovo uključite aparat proverite da rešetka nije blokirana prašinom, kosom itd.
- Ako je kabl za napajanje oštećen, uvek mora da ga zameni kompanija Philips, ovlašćeni Philips servisni centar ili na sličan način kvalifikovane osobe kako bi se izbegao rizik.
- Ovaj aparat mogu da koriste deca starija od 8 godina i osobe sa smanjenim fizičkim, senzornim ili mentalnim sposobnostima, ili nedostatkom iskustva i znanja, pod uslovom da su pod nadzorom ili da su dobile uputstva za bezbednu upotrebu aparata i da razumeju moguće opasnosti. Deca ne bi trebalo da se igraju aparatom. Deca ne bi trebalo da čiste aparat niti da ga održavaju bez nadzora.
- U cilju dodatne zaštite preporučujemo vam ugradnju automatskog osigurača na strujno kolo kupatila. Ovaj osigurač ne sme da ima radnu struju višu od 30 mA. Za savet se obratite stručnom licu.
- Da biste izbegli strujni udar, nemojte da stavljate metalne predmete u rešetku za propuštanje vazduha.
- Nikada nemojte da blokirate rešetke za propuštanje vazduha.
- Pre nego što povežete aparat uverite se da oznaka voltaže na aparatu odgovara voltaži u lokalnoj mreži.
- Aparat koristite isključivo u svrhu opisanu u ovom priručniku.
- Nemojte da koristite aparat na veštačkoj kosi.
- Kada je aparat povezan na napajanje, nikada ga nemojte ostavljati bez nadzora.
- Nikada nemojte da koristite dodatke niti delove drugih proizvođača koje kompanija Philips nije izričito preporučila. U slučaju upotrebe takvih dodataka ili delova, garancija prestaje da važi.
- Nemojte da namotavate kabl za napajanje oko aparata.
- Pre odlaganja sačekajte da se aparat ohladi.
- Nakon korišćenja nemojte vući kabl za napajanje. Prilikom isključivanja aparata iz električne mreže uvek vucite utikač.

Nivo buke: Lc = 76dB [A] (BHD002, BHD006)
Nivo buke: Lc = 83dB [A] (BHD004. BHD007)

Elektromagnetna polja (EMF)

Ovaj Philips aparat usklađen je sa svim primenjivim standardima i propisima u vezi sa elektromagnetnim poljima.

Životna sredina

Ovaj simbol na proizvodu znači da se na taj proizvod odnosi Evropska direktiva 2012/19/EU. Informišite se o lokalnom sistemu za odvojeno prikupljanje električnih i elektronskih proizvoda. Poštujte lokalne propise i nikada nemojte da odlažete ovaj proizvod sa običnim kućnim otpadom. Pravilno odlaganje starih proizvoda doprinosi sprečavanju negativnih posledica po životnu sredinu i zdravlje ljudi.

2 Uvod

Ovaj novi fen posebno je dizajniran tako da vam ponudi prijatno i pouzdano sušenje kose kod kuće ili na putovanju.
Ima kompaktan dizajn, što ga čini lakim za upotrebu. Njegov protok vazduha brzo suši kosu pružajući joj sjaj, oblik i volumen koji volite.

3 Pregled

① **Usmerivač**
② **Klizni prekidač sa biranjem 3 različite temperature/brzine i pozicijom za isključeno**
  - II : Jak protok vazduha za brzo sušenje
  - TP : Konstantna, umerena temperatura za efikasno sušenje
  - ❄ : Hladan protok vazduha za učvršćivanje frizure
  - O: Isključeno

③ **Dodatak za volumen (samo za BHD004)**
④ **Petlja za kačenje**
⑤ **Selektor napona (samo za BHD006 i BHD007)**
⑥ **Drška (sklopiva drška samo za BHD006 i BHD007)**
⑦ **Rešetka za propuštanje vazduha**
⑧ **Torbica za odlaganje (samo za BHD006 i BHD007)**

4 Upotreba fena

1 (Samo za BHD006 i BHD007) Pre povezivanja aparata proverite da li je selektor napona (na donjem delu zadnje strane drške) postavljen na napon lokalne mreže. Podešavanje položaja selektora napona možete izvršiti pomoću odvijača ili novčića.
2 Uključite utikač u zidnu utičnicu.
3 Izaberite željenu postavku da biste uključili aparat:
  ↳ (Samo za BHD007) Kada je aparat uključen, joni se automatski i neprestano generišu radi sprečavanja kovrdžanja i stvaranja dodatnog sjaja.

- **Usmerivač**

Usmerivač vam omogućava da protok vazduha usredsredite na određeni deo glave. Pruža vam veći stepen kontrole i bolje usmeravanje kada prilikom kreiranja željene frizure.

1 Pričvrstite usmerivač jednostavnim naticanjem na aparat.
2 Skinite usmerivač povlačenjem sa aparata.

- **Dodatak za volumen (samo za BHD004)**

1 Da biste povećali prirodni volumen i održavali kovrdže, držite fen vertikalno tokom sušenja.
2 Da biste dodali volumen u korenu, u kosu umetnite završetke dodatka za volumen tako da dodiruju kožu glave.
3 Pravite kružne pokrete aparatom tako da se protok toplog vazduha rasporedi kroz kosu.
4 Da biste postigli optimalne rezultate, koristite TP ili postavku za hladan vazduh.

5 Nakon upotrebe

1 Isključite aparat i izvucite kabl iz utičnice.
2 Postavite ga na površinu koja je otporna na toplotu dok se ne ohladi.
3 Da biste uklonili usmerivač ili dodatak za volumen (samo za BHD004), odvojite ga od fena.
4 Aparat očistite vlažnom krpom.
5 (Samo za BHD006 i BHD007) Ručku možete da preklopite laganim pritiskanjem njene zadnje strane (⑨).
6 Aparat odložite na suvo i bezbedno mesto, bez prašine. Za odlaganje takođe možete da upotrebite petlju za kačenje (④) ili možete da ga stavite u priloženu (⑧) torbicu (samo za BHD006 i BHD007).

6 Garancija i servis

Ukoliko su vam potrebne informacije, npr. o zameni dodatka, ili ako imate problem, posetite Web lokaciju kompanije Philips na adresi www.philips.com ili se obratite centru za korisničku podršku kompanije Philips u svojoj zemlji (broj telefona ćete pronaći na međunarodnom garantnom listu). Ako u vašoj zemlji ne postoji centar za korisničku podršku, obratite se lokalnom distributeru Philips proizvoda.

Українська

Вітаємо вас із покупкою та ласкаво просимо до клубу Philips! Щоб у повній мірі скористатися підтримкою, яку пропонує компанія Philips, зареєструйте свій виріб на веб-сайті www.philips.com/welcome.

1 Важливо

Перед тим як використовувати пристрій, уважно прочитайте цей посібник користувача і зберігайте його для майбутньої довідки.

- ПОПЕРЕДЖЕННЯ. Не використовуйте цей пристрій біля води.
- У разі використання пристрою у ванній кімнаті витягуйте шнур із розетки після використання, оскільки перебування пристрою біля води становить ризик, навіть якщо пристрій вимкнено.
- ПОПЕРЕДЖЕННЯ: Не використовуйте його біля ванн, душів, басейнів або інших посудин із водою.
- Після використання завжди від'єднуйте пристрій від мережі.
- Якщо пристрій перегріється, він вимкнеться автоматично. Від'єднайте пристрій від мережі і дайте йому охолонути кілька хвилин. Перед тим, як знову увімкнути пристрій, перевірте, чи решітку не заблоковано пухом, волоссям тощо.
- Якщо шнур живлення пошкоджено, для уникнення небезпеки його необхідно замінити, звернувшись до сервісного центру, уповноваженого Philips, або фахівців із належною кваліфікацією.
- Цим пристроєм можуть користуватися діти віком від 8 років або більше чи особи із послабленими фізичними відчуттями або розумовими здібностями, чи без належного досвіду та знань, за умови, що користування відбувається під наглядом, їм було проведено інструктаж щодо безпечного користування пристроєм та їх було повідомлено про можливі ризики. Не дозволяйте дітям бавитися пристроєм. Не дозволяйте дітям виконувати чищення та догляд без нагляду дорослих.
- Для додаткового захисту рекомендується використовувати пристрій залишкового струму (RCD) в електромережі ванної кімнати. Номінальний залишковий струм пристрою залишкового струму (RCD) не повинен перевищувати 30 мА. Рекомендації щодо використання цього виробу можна одержати в спеціаліста.
- Не вставляйте металеві предмети у решітку для повітря, це може призвести до ураження електричним струмом.
- Ніколи не закривайте отвори для повітря.
- Перед тим як під'єднувати пристрій до електромережі, перевірте, чи збігається напруга, вказана на ньому, із напругою у мережі.
- Не використовуйте пристрій для інших цілей, не описаних у цьому посібнику.
- Не використовуйте пристрій на штучному волоссі.
- Ніколи не залишайте під'єднаний пристрій без нагляду.
- Не використовуйте приладдя чи деталі інших виробників, за винятком тих, які рекомендує компанія Philips. Використання такого приладдя чи деталей призведе до втрати гарантії.
- Не накручуйте шнур живлення на пристрій.
- Перед тим як відкласти пристрій на зберігання, дайте йому охолонути.
- Не тягніть за кабель живлення після використання. Завжди від'єднуйте пристрій від мережі, тримаючи за штекер.

Рівень шуму: Lc = 76dB [A] (BHD002, BHD006)
Рівень шуму: Lc = 83dB [A] (BHD004. BHD007)

Електромагнітні поля (ЕМП)

Цей пристрій Philips відповідає усім чинним стандартам та правовим нормам, що стосуються впливу електромагнітних полів.

Навколишнє середовище

Цей символ на виробі означає, що цей виріб відповідає вимогам Директиви ЄС 2012/19/EU. Дізнайтеся про місцеву систему розділеного збору електричних та електронних пристроїв. Дотримуйтесь місцевих правил і не утилізуйте цей виріб зі звичайними побутовими відходами. Належна утилізація старих виробів допоможе запобігти негативному впливу на навколишнє середовище та здоров'я людей.

2 Вступ

Цей новий фен спеціально розроблено для зручного та надійного висушування вдома або під час подорожей.
Він має компактний дизайн, тому ним легко користуватися. Його струмінь повітря швидко висушує волосся, надаючи йому блиску, об'єму та пишності, які Вам до вподоби.

3 Огляд

① **Концентратор**
② **Перемикач із 3 налаштуваннями нагрівання/швидкості та положенням "вимкнено"**
  - II : потужний струмінь повітря для швидкого висушування
  - TP : стала помірна температура для ефективного висушування
  - ❄ : холодний струмінь для фіксації зачіски
  - O: вимк.

③ **Дифузор для створення об'єму (лише для BHD004)**
④ **Петля для підвішування**
⑤ **Перемикач двох напруг (лише для BHD006, BHD007)**
⑥ **Ручка (складана ручка лише для BHD006, BHD007)**
⑦ **Решітка забору повітря**
⑧ **Футляр для зберігання (лише для BHD006, BHD007)**

4 Використання фена

1 (Лише для BHD006, BHD007) Перед тим як під'єднувати пристрій до мережі перевірте, чи перемикач двох напруг (знизу на задній стороні ручки) налаштовано відповідно до напруги в мережі. Положення перемикача двох напруг можна відрегулювати за допомогою викрутки або монети.
2 Вставте штепсель у розетку на стіні.
3 Увімкніть пристрій, вибравши потрібне налаштування:
  ↳ (Лише для BHD007) Якщо пристрій увімкнено, іони автоматично та постійно розподіляються для зменшення скуйовдження і надання додаткового блиску.

- **Концентратор**

Концентратор дозволяє сфокусувати потік повітря на певній частині голови. Він забезпечує кращий контроль і наведення для створення потрібної зачіски.

1 Щоб встановити концентратор на пристрій, просто притисніть його до фіксації.
2 Щоб від'єднати концентратор, просто стягніть його з пристрою.

- **Дифузор для створення об'єму (лише для BHD004)**

1 Щоб збільшити натуральний об'єм та підтримати завитки, висушуючи волосся, тримайте фен вертикально.
2 Щоб надати зачісці об'єму від коренів волосся, вставте зубці дифузора у волосся так, щоб вони торкалися шкіри.
3 Робіть пристроєм обертові рухи для розподілу направленого на волосся струменя теплого повітря.
4 Для отримання оптимальних результатів використовуйте налаштування TP або налаштування холодного повітря.

5 Після використання

1 Вимкніть пристрій і від'єднайте його від мережі.
2 Поставте пристрій на жаростійку поверхню і дайте йому охолонути.
3 Щоб від'єднати концентратор або дифузор (лише для BHD004), стягніть його з фена.
4 Чистіть пристрій вологою ганчіркою.
5 (Лише для BHD006, BHD007) Щоб скласти ручку, легенько натискайте на задню частину ручки, доки вона не складеться (⑨).
6 Зберігайте пристрій у безпечному, сухому та незапиленому місці. Пристрій можна також підвісити на гачок за петлю (④) або покласти у футляр (h) з комплекту (лише для BHD006, BHD007).

6 Гарантія та обслуговування

Якщо Вам необхідна інформація (наприклад, як замінити насадку) або у Вас виникла проблема, відвідайте веб-сторінку компанії Philips www.philips.com або зверніться до Центру обслуговування клієнтів компанії Philips у Вашій країні (телефон можна знайти на гарантійному талоні). Якщо у Вашій країні немає Центру обслуговування клієнтів, зверніться до місцевого дилера Philips.

Термін експлуатації: 3 роки для BHD002, BHD004, BHD006, BHD007

Служба підтримки споживачів

тел.: 0-800-500-697

(дзвінки зі стаціонарних телефонів на території України безкоштовні)

для більш детальної інформації завітайте на www.philips.ua