Register your product and get support at
www.philips.com/welcome

BHB869

EN	User manual	LV	Lietotāja rokasgrāmata
BG	Ръководство за потребителя	PL	Instrukcja obsługi
CS	Příručka pro uživatele	RO	Manual de utilizare
ET	Kasutusjuhend	RU	Руководство пользователя
HR	Korisnički priručnik	SK	Príručka užívateľa
HU	Felhasználói kézikönyv	SL	Uporabniški priročnik
KK	Қолданушының нұсқасы	SR	Korisnički priručnik
LT	Vartotojo vadovas	UK	Посібник користувача

1

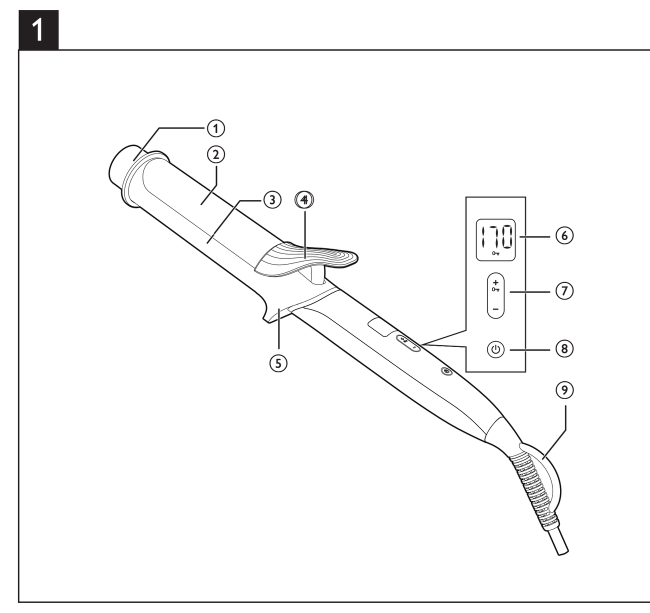

2

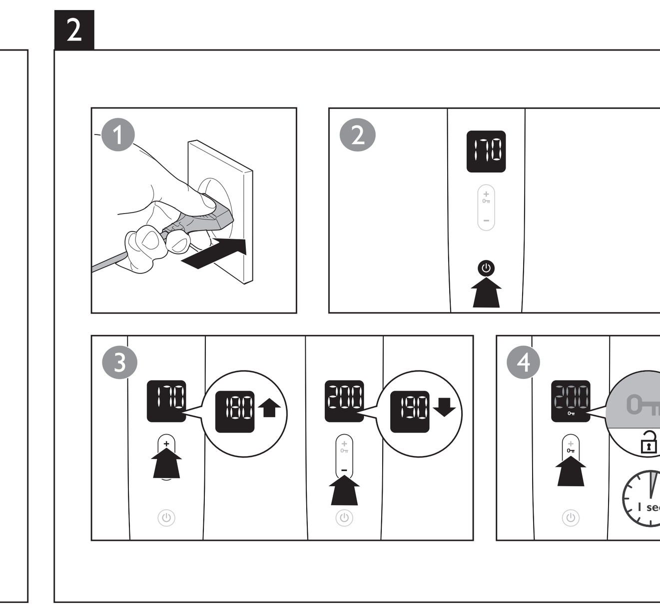

3

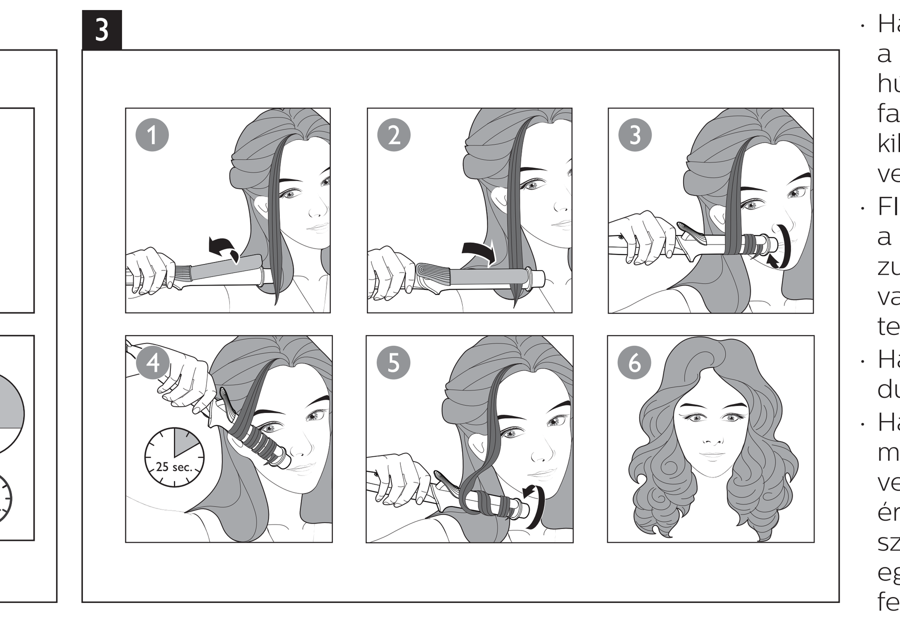

Specifications are subject to change without notice
© 2016 Koninklijke Philips N.V.
All rights reserved.

3140 035 42431

English

Congratulations on your purchase, and welcome to Philips! To fully benefit from the support that Philips offers, register your product at www.philips.com/welcome.

1 Important

Read this user manual carefully before you use the appliance and keep it for future reference.

- WARNING: Do not use this appliance near water.
- When the appliance is used in a bathroom, unplug it after use since the proximity of water presents a risk, even when the appliance is switched off.
- WARNING: Do not use this appliance near bathtubs, showers, basins or other vessels containing water.
- Always unplug the appliance after use.
- If the mains cord is damaged, you must have it replaced by service centre or similarly qualified persons in order to avoid a hazard.
- This appliance can be used by children aged from 8 years and above and persons with reduced physical, sensory or mental capabilities or lack of experience and knowledge if they have been given supervision or instruction concerning use of the appliance in a safe way and understand the hazards involved. Children shall not play with the appliance. Cleaning and user maintenance shall not be made by children without supervision.
- Before you connect the appliance, ensure that the voltage indicated on the appliance corresponds to the local power voltage.
- Do not use the appliance for any other purpose than described in this manual.
- Do not use this appliance on artificial hair.
- When the appliance is connected to the power, never leave it unattended.
- Never use any accessories or parts from other manufacturers or that Philips does not specifically recommend. If you use such accessories or parts, your guarantee becomes invalid.
- Do not wind the mains cord round the appliance.
- Wait until the appliance has cooled down before you store it.
- Pay full attention when using the appliance since it could be extremely hot. Only hold the handle as other parts are hot and avoid contact with the skin.
- Always place the appliance with the stand on a heat-resistant, stable flat surface. The hot barrel should never touch the surface or other flammable material.
- Avoid the mains cord from coming into contact with the hot parts of the appliance.
- Keep the appliance away from flammable objects and material when it is switched on.
- Never cover the appliance with anything (e.g. a towel or clothing) when it is hot.
- Only use the appliance on dry hair. Do not operate the appliance with wet hands.
- Keep the barrel clean and free of dust and styling products such as mousse, spray and gel.
- The barrel has ceramic coating. This coating might slowly wear away over time. However, this does not affect the performance of the appliance.
- If the appliance is used on color-treated hair, the barrel may be stained.
- Always return the appliance to a service centre authorized by Philips for examination or repair. Repair by unqualified people could result in an extremely hazardous situation for the user.
- Do not insert metal objects into openings to avoid electric shock.
- Do not pull on the power cord after using. Always unplug the appliance by holding the plug.

Electromagnetic fields (EMF)

This Philips appliance complies with all applicable standards and regulations regarding exposure to electromagnetic fields.

Environment

This symbol means that this product shall not be disposed of with normal household waste (2012/19/EU). Follow your country's rules for the separate collection of electrical and electronic products. Correct disposal helps prevent negative consequences for the environment and human health.

2 Introduction

The curler with 38 mm barrel helps you easily achieve vivid, bouncy curls and ringlets for joyful and young look. Protective ceramic coating ensures even heat distribution and takes good care of your hair while curling. Top temperature of 200 °C guarantees optimal result while minimizing hair damage. We hope you will enjoy using your curler.

- Key Lock Function ⊶

If no buttons pressed for 5 seconds, the Key Lock is activated automatically and key lock icon ⊶ will be displayed (⑥). The first automatic activation after switching on the appliance is after 15 seconds. To unlock the appliance, press the ⊶ (⑦) for 1 second.

3 Curl your hair (Fig.3)

1 Connect the plug to a power supply socket.
2 Press and hold the ⏻ button (⑧) for one second to switch on the appliance.
↳ The default temperature setting 170°C is displayed (⑥).
3 Select your desired temperature setting by pressing + or − (⑦) according to the Hair type table below.

Hair type	Temperature settings
Fine	130-150 °C
Normal	160-180 °C
Thick	190-200 °C

4 Before you start to curl, comb and divide your hair into small sections. Press the lever (④) and place a section of hair between the barrel (③) and clip (②).
5 Close the clip by releasing the lever and slide the barrel down to the hair tips.
6 At the hair tips, turn and rotate the curler naturally so that hair is wrapped around the barrel from tip to root.
Tip: You can also use the cool tip (①) as a support when you rotate the curler.
7 Hold the curling iron in position.
Tip: For loose curls, keep the curler in position around 25 seconds and for more defined curls, use up to 30 seconds.
8 Unwind the section of hair until you can open the clip again with the lever.
9 To curl the rest of your hair, repeat steps 4 to 8.

After use:
1 Switch off the appliance and unplug it.
2 Place it on the resting stand (⑤) until it cools down.
3 Remove hair and dust from the barrel and clip.
4 Clean the barrel and the clip with damp cloth.
5 Keep it in a safe and dry place, free of dust. You can also hang it with the hanging loop (⑨).

4 Guarantee & Service

If you need information e.g. about replacement of an attachment or if you have a problem, please visit the Philips website at www.philips.com/support or contact the Philips Customer Care Centre in your country (you will find its phone number in the worldwide guarantee leaflet). If there is no Consumer Care Centre in your country, go to your local Philips dealer.

Български

Поздравления за вашата покупка и добре дошли във Philips! За да се възползвате изцяло от предлаганата от Philips поддръжка, регистрирайте продукта си на адрес www.philips.bg/welcome.

1 Важно

Преди да използвате уреда, прочетете внимателно това ръководство за потребителя и го запазете за справка в бъдеще.

- ПРЕДУПРЕЖДЕНИЕ: Не използвайте уреда близо до вода.
- Ако уредът се използва в банята, след употреба го изключвайте от контакта. Близостта до вода води до риск дори когато уредът не работи.
- ПРЕДУПРЕЖДЕНИЕ: Не използвайте уреда близо до вани, душове, мивки или други съдове с вода.
- След употреба винаги изключвайте уреда от контакта.
- С оглед предотвратяване на опасност при повреда в захранващия кабел той трябва да бъде сменен от сервизен център или квалифициран техник.
- Този уред може да се използва от деца на възраст над 8 години и от лица с намалени физически възприятия или умствени недостатъци или без опит и познания, ако са инструктирани за безопасна употреба на уреда или са под наблюдение с цел гарантиране на безопасна употреба и ако са им разяснени евентуалните опасности. Не позволявайте на деца да си играят с уреда. Не позволявайте на деца да извършват почистване или поддръжка на уреда без надзор.
- Преди да включите уреда в контакта, проверете дали посоченото върху уреда напрежение отговаря на това на местната електрическа мрежа.
- Не използвайте уреда за цели, различни от указаното в това ръководство.
- Не използвайте уреда на изкуствена коса.
- Никога не оставяйте уреда без надзор, когато е включен в електрическата мрежа.
- Никога не използвайте аксесоари или части от други производители или такива, които не са изрично препоръчвани от Philips. При използване на такива принадлежности или части вашата гаранция става невалидна.
- Не навивайте захранващия кабел около уреда.
- Изчакайте уреда да изстине, преди да го приберете.
- Уредът се нагорещява, затова бъдете изключително внимателни при използването му. Хващайте уреда само за дръжката, тъй като другите части са горещи, и избягвайте контакт с кожата.
- Винаги поставяйте уреда с поставката върху термоустойчива, стабилна, хоризонтална повърхност. Нагорещеното стебло никога не бива да докосва повърхността или други запалими материали.
- Пазете захранващия кабел от допир с горещите части на уреда.
- Когато уредът е включен, го дръжте далече от лесно запалими предмети и материали.
- Не покривайте уреда с каквото и да било (напр. кърпа или дреха), докато е горещ.
- Използвайте уреда само на суха коса. Не използвайте уреда с мокри ръце.
- Пазете стеблото на уреда чисто, без прах и стилизиращи продукти като пяна, лак или гел за коса.
- Стеблото има керамично покритие. Това покритие може бавно да се изтрие с времето. Това обаче не се отразява на работата на уреда.
- Ако уредът се използва върху боядисана коса, стеблото може да стане на петна.
- За проверка или ремонт носете уреда само в упълномощен от Philips сервиз. Ремонт, извършен от неквалифицирани лица, може да доведе до изключително опасни за потребителя ситуации.
- За да избегнете токов удар, не пъхайте метални предмети в отворите.
- Не дърпайте кабела за захранването след използване. Винаги изключвайте уреда, докато държите щепсела.

Електромагнитни полета (EMF)

Този уред на Philips е в съответствие с нормативната уредба и всички действащи стандарти, свързани с излагането на електромагнитни полета.

Околна среда

Този символ означава, че този продукт не трябва да се изхвърля заедно с обикновените битови отпадъци (2012/19/ЕС). Следвайте правилата на вашата страна за разделно събиране на електрически и електронни продукти. Правилното изхвърляне помага за предотвратяване на негативните последствия за околната среда и човешкото здраве.

2 Въведение

Машата с 38 мм ствол ви помага лесно да постигнете живи, игриви къдрици и бухли за забавен и младежки вид. Защитно керамично покритие осигурява равномерно разпределение на топлината и се грижи за косата ви, докато се къдрите. Най-висока температура от 200 °C гарантира оптимални резултати, като минимизира увреждането на косата. Надяваме се да се наслаждавате на вашата маша.

- Функция за заключване на бутоните ⊶

Ако не са натиснати никакви бутони за 5 секунди, функцията за заключване на бутоните се активира автоматично и се показва иконата ⊶ за заключване на бутоните (⑥). Първото автоматично активиране след включване на уреда е след 15 секунди. За да отключите уреда, натиснете ⊶ (⑦) за 1 секунда.

3 Къдрене на косата ви(Фиг.3)

1 Включете щепсела в контакта.
2 Натиснете и задръжте ⏻ бутон (⑧) за една секунда, за да включите уреда.
↳ Показва се настроената по подразбиране температура от 170 °C (⑥).
3 Изберете желаната от вас настройка на температурата като натискате + или − (⑦) според таблицата с типове коса по-долу.

Тип коса	Температурни настройки
Фина	130 – 150 °C
Нормален	160 – 180 °C
Гъста	190 – 200 °C

4 Преди да започнете да се къдрите, срешете и разделете косата си на малки части. Натиснете лостчето (④) и поставете кичур коса между цилиндъра (③) и щипката (②).
5 Затворете щипката, като отпуснете лостчето, и плъзнете цилиндъра до краищата на косата.
6 В краищата на косата обърнете и завъртете машата естествено, така че косата да се увие около стеблото от краищата до корена.
Съвет: Можете също да използвате хладния накрайник (①) за опора, когато завъртате машата.
7 Задръжте машата за къдрене на място.
Съвет:За леки къдрици задръжте машата на място за около 25 секунди, а за по-оформени къдрици използвайте за до 30 секунди.
8 Развивайте кичура коса, докато можете да отворите щипката с помощта на лостчето.
9 За да накъдрите останалата част от косата, повтаряйте стъпки от 4 до 8.

След употреба:
1 Изключете уреда и извадете щепсела от контакта.
2 Оставете го върху подпората (⑤), докато се охлади.
3 Отстранете косите и праха от стеблото и щипката.
4 Почистете стеблото и щипката с влажна кърпа.
5 Приберете го на безопасно и сухо място без прах. Можете също да го окачите на халката за окачване (⑨).

4 Гаранция и обслужване

Ако се нуждаете от информация, например за замяна на приставка, или имате проблем, посетете уеб сайта на Philips на адрес www.philips.com/support или се обърнете към центъра за обслужване на клиенти на Philips във вашата страна (телефонния му номер можете да намерите в международната гаранционна карта).

Čeština

Gratulujeme vám k zakoupení výrobku a vítáme vás ve světě Philips. Abyste mohli plně využít podpory, kterou společnost Philips poskytuje, zaregistrujte svůj výrobek na adrese www.philips.com/welcome.

1 Důležité

Před použitím tohoto přístroje si pečlivě přečtěte tuto uživatelskou příručku a uschovejte ji pro budoucí použití.

- VAROVÁNÍ: Nepoužívejte tento přístroj v blízkosti vody.
- Pokud je přístroj používán v koupelně, odpojte po použití jeho síťovou zástrčku ze zásuvky, neboť blízkost vody představuje riziko i v případě, že je přístroj vypnutý.
- VAROVÁNÍ: Nepoužívejte přístroj v blízkosti van, sprch, umyvadel nebo jiných nádob s vodou.
- Po použití přístroj vždy odpojte ze sítě.
- Pokud je poškozen napájecí kabel, musí jeho výměnu provést servisní středisko nebo obdobně kvalifikovaní pracovníci, aby se předešlo možnému nebezpečí.
- Děti od 8 let a osoby s omezenými fyzickými, senzorickými nebo mentálními schopnostmi nebo nedostatečnou zkušeností či znalostí mohou přístroj používat jedině v případě, že jsou pod dohledem nebo byly poučeny o bezpečném používání přístroje a rozumí všem rizikům spojeným s používáním přístroje. S přístrojem si nesmí hrát děti. Čištění a uživatelskou údržbu nesmí provádět děti bez dozoru.
- Před zapojením přístroje se ujistěte, zda napětí uvedené na přístroji odpovídá místnímu napětí.
- Nepoužívejte přístroj pro jiné účely než uvedené v této příručce.
- Tento přístroj nepoužívejte na umělé vlasy.
- Je-li přístroj připojen k napájení, nikdy jej neponechávejte bez dozoru.
- Nikdy nepoužívejte žádné příslušenství ani díly od jiných výrobců nebo takové, které nebyly výslovně doporučeny společností Philips. Pokud použijete takové díly či příslušenství, pozbývá záruka platnosti.
- Nenavíjejte napájecí kabel okolo přístroje.
- Před uložením přístroje počkejte, až zcela vychladne.
- Během používání přístroje dávejte dobrý pozor, protože může být velmi horký. Držte jej pouze za držadlo, protože ostatní části jsou horké, a vyhněte se kontaktu s pokožkou.
- Přístroj vždy stavte stojánkem na žáruvzdorný, stabilní rovný povrch. Horký válec se nesmí dotýkat povrchu nebo jiného hořlavého materiálu.
- Zabraňte tomu, aby se horké díly přístroje dotknuly napájecího kabelu.
- Je-li přístroj zapnutý, uchovávejte jej mimo dosah hořlavých předmětů a materiálu.
- Je-li přístroj horký, nikdy jej ničím nezakrývejte (např. ručníkem nebo oblečením).
- Přístroj používejte pouze na suché vlasy. Nepoužívejte přístroj, pokud máte mokré ruce.
- Válec udržujte čistý a bez prachu a kadeřnických přípravků, jako jsou pěnové tužidlo, sprej či gel.
- Válec má keramickou povrchovou úpravu. Ta se může postupně pomalu odírat. Tento jev však nemá žádný vliv na výkon přístroje.
- Pokud používáte přístroj na barvené vlasy, válec se může ušpinit.
- Opravy a kontroly přístroje svěřte vždy autorizovanému servisu společnosti Philips. Opravy prováděné nekvalifikovanými lidmi mohou uživatele vystavit mimořádně nebezpečným situacím.
- Nevkládejte kovové předměty do otvorů. Předejdete tak úrazu elektrickým proudem.
- Po použití netahejte za napájecí kabel. Přístroj odpojte vždy vytažením zástrčky.

Elektromagnetická pole (EMP)

Tento přístroj Philips odpovídá všem platným normám a předpisům týkajícím se elektromagnetických polí.

Životní prostředí

Tento symbol znamená, že výrobek nelze likvidovat s běžným komunálním odpadem (2012/19/EU). Řiďte se pravidly vaší země pro sběr elektrických a elektronických výrobků. Správnou likvidací pomůžete předejít negativním dopadům na životní prostředí a lidské zdraví.

2 Úvod

S kulmou a jejím 38mm válcem snadno dosáhnete zářivého a mladistvého vzhledu se svěžími a vzdušnými loknami a prstýnky. Ochranná keramická vrstva zajistí rovnoměrné rozložení tepla a bude o vaše vlasy během natáčení dobře pečovat. Nejvyšší teplota 200 °C zaručí optimální výsledky a minimalizuje poškození vlasů. Doufáme, že pro vás bude používání naší kulmy potěšením.

- Funkce zamčení tlačítek ⊶

Pokud po dobu 5 sekund nestisknete žádné tlačítko, automaticky se aktivuje uzamykací pojistka a zobrazí se ikona uzamykací pojistky ⊶ (⑥). K první automatické aktivaci po zapnutí přístroje dochází po 15 sekundách. Přístroj odemknete stisknutím tlačítka ⊶ (⑦) na 1 sekundu.

3 Natáčení vlasů (obr. 3)

1 Zapojte zástrčku do zásuvky.
2 Stisknutím a podržením tlačítka ⏻ (⑧) na jednu sekundu zapněte zařízení.
↳ Zobrazí se výchozí nastavení teploty 170 °C (⑥).
3 Zvolte požadované nastavení teploty stisknutím tlačítka + nebo − (⑦) podle níže uvedené tabulky Typ vlasů.

Typ vlasů	Nastavení teploty
Jemné	130–150 °C
Normální	160–180 °C
Husté	190–200 °C

4 Než začnete vlasy natáčet, učešte je a rozdělte na malé pramínky. Stiskněte páčku (④) a vložte pramen vlasů mezi válec (③) a raménko (②).
5 Uvolněním páčky zavřete raménko a posuňte válec dolů ke konečkům vlasů.
6 U konečků vlasů kulmu obraťte a přirozeně otočte tak, aby se vlasy od konečků ke kořínkům natočily na válec.
Tip: Jako oporu při otáčení kulmy můžete také použít studený konec (①).
7 Podržte kulmu na místě.
Tip: Pokud chcete vytvořit volné lokny, podržte kulmu na místě asi 25 sekund. Výraznější lokny vytvoříte podržením po dobu až 30 sekund.
8 Pak pramen vlasů odvíjejte, dokud nebude možné opět stisknout páčku, a tím uvolnit raménko.
9 Chcete-li vytvořit lokny i na ostatních vlasech, opakujte kroky 4 až 8.

Po použití:
1 Vypněte přístroj a odpojte jej ze sítě.
2 Položte jej na odkládací stojánek (⑤), dokud nevychladne.
3 Z válce a raménka odstraňte vlasy a prach.
4 Válec a raménko očistěte vlhkým hadříkem.
5 Přístroj uchovávejte na bezpečném a suchém místě, kam se nepráší. Můžete jej také zavěsit za závěsnou smyčku (⑨).

4 Záruka a servis

Pokud byste měli jakýkoliv problém (např. s výměnou nástavce) nebo pokud potřebujete nějakou informaci, navštivte webovou stránku společnosti Philips www.philips.com/support nebo kontaktujte středisko péče o zákazníky společnosti Philips ve vaší zemi (telefonní číslo najdete v letáčku s celosvětovou zárukou). Pokud se ve vaší zemi středisko péče o zákazníky společnosti Philips nenachází, obraťte se na místního prodejce výrobků Philips.

Eesti

Õnnitleme ostu puhul ja tere tulemast kasutama Philipsit! Philipsi tootetoe paremaks kasutamiseks registreerige oma toode saidil www.philips.com/welcome.

1 Tähtis

Enne seadme kasutamist lugege seda kasutusjuhendit hoolikalt ja hoidke see edaspidiseks alles.

- HOIATUS: ärge kasutage seda seadet vee läheduses.
- Pärast seadme kasutamist vannitoas võtke pistik kohe pistikupesast välja, kuna vee lähedus kujutab endast ohtu ka väljalülitatud seadme korral.
- HOIATUS: ärge kasutage seda seadet vannide, dušide, basseinide või teiste vettsisaldavate anumate läheduses.
- Võtke seade alati pärast kasutamist vooluvõrgust välja.
- Kui toitejuhe on rikutud, siis ohtlike olukordade vältimiseks tuleb lasta toitejuhe vahetada hoolduskeskuses või samasugust kvalifikatsiooni omaval isikul.
- Seda seadet võivad kasutada lapsed alates 8. eluaastast ning füüsilise, meele- või vaimse puudega isikud või isikud, kellel puuduvad kogemused ja teadmised, kui neid valvatakse või neile on antud juhend seadme ohutu kasutamise kohta ja nad mõistavad sellega seotud ohte. Lapsed ei tohi seadmega mängida. Lapsed ei tohi seadet ilma järelevalveta puhastada ega hooldada.
- Enne seadme sisselülitamist kontrollige, kas seadmele märgitud pinge vastab kohaliku elektrivõrgu pingele.
- Ärge kasutage seadet muuks, kui selles kasutusjuhendis kirjeldatud otstarbeks.
- Ärge kasutage seadet kunstjuustel.
- Ärge jätke kunagi elektrivõrku ühendatud seadet järelevalveta.
- Ärge kunagi kasutage teiste tootjate poolt tehtud tarvikuid või osi, mida firma Philips ei ole eriliselt soovitanud. Kui kasutate selliseid tarvikuid või osi, siis kaotab te seadme garantii kehtivuse.
- Ärge kerige toitejuhet ümber seadme.
- Enne hoiukohta panekut laske seadmel täielikult maha jahtuda.
- Olge seadme kasutamisel väga tähelepanelik, kuna see võib olla äärmiselt kuum. Hoidke kinni üksnes käepidemest, kuna teised osad on kuumad. Vältige kokkupuudet nahaga.
- Asetage seade koos alusega alati kuumakindlale stabiilsele tasasele pinnale. Kuum rullik ei tohi kunagi pinna ega muude tuleohtlike materjalidega kokku puutuda.
- Ärge laske toitejuhtmel vastu seadme kuumi osi minna.
- Hoidke sisselülitatud seadet kergesti süttivatest objektidest ja materjalidest kaugemal.
- Kunagi ärge katke kuuma seadet millegagi kinni (nt käteräti või riidetükiga).
- Kasutage seadet ainult kuivadel juustel. Ärge kasutage seadet märgade kätega.
- Hoidke rullik puhtana ning ärge laske sellele tolmu ja juuksehooldusvahendite nagu juuksevahu, piserdusvahendite ja geeli jääke koguneda.
- Rullkul on keraamiline pinnakate. See kate võib pika aja jooksul ära kuluda. Kulumine ei mõjuta aga seadme jõudlust.
- Kui seadet kasutada värvitud juuste koolutamiseks, siis võib rullik määrduda.
- Kontrollimiseks või parandamiseks tuleb seade alati viia Philipsi volitatud hoolduskeskusesse. Väljaõppimata isiku poolt parandatud seade võib seadme kasutajat ohustada.
- Elektrilöögi ärahoidmiseks ärge sisestage avade vahelt seadmesse metallesemeid.
- Elektrilöögi ärahoidmiseks ärge sisestage avade vahelt seadmesse metallesemeid.

Elektromagnetilised väljad (EMF)

See Philipsi seade vastab kõikidele kokkupuudet elektromagnetiliste väljadega käsitlevatele kohaldatavatele standarditele ja õigusnormidele.

Keskkond

See sümbol tähendab, et seda toodet ei tohi visata tavaliste olmejäätmete hulka (2012/19/EL). Järgige oma riigi elektriliste ja elektrooniliste toodete lahuskogumist reguleerivaid eeskirju. Õigel viisil kasutusest kõrvaldamine aitab ära hoida võimalikke kahjulikke tagajärgi keskkonnale ja inimese tervisele.

2. Sissejuhatus

38 mm rullikuga koolutaja aitab teil vähese vaevaga teha endale silmapaistvad ja lopsakad lokid ja kiharad. Kaitsev keraamiline kate tagab kuumuse ühtlase jaotumise ja kannab juuste eest lokkide tegemise ajal hästi hoolt. Temperatuuri ülempiir 200 °C tagab optimaalse tulemuse ja minimeerib juuksekahjustused. Loodame, et naudite meie koolutaja kasutamist.

- Klahviluku funktsioon ⊶

Kui 5 sekundi vältel nuppe ei vajutata, aktiveeritakse automaatselt klahvilukk ja ekraanile ilmub klahvilukustuse ikoon ⊶ (⑥). Esimene automaatne aktiveerimine pärast seadme sisselülitamist toimub 15 sekundi möödumisel. Klahviluku avamiseks vajutage ühe sekundi vältel nuppu ⊶ (⑦).

3 Lokkige oma juukseid (joonis 3)

1 Sisestage pistik elektrivõrgu seinakontakti.
2 Vajutage ja hoidke nuppu ⏻ (⑧) ühe sekundi all, et seade sisse lülitada.
↳ Ekraanile kuvatakse temperatuuri vaikeseade 170°C (⑥).
3 Valige soovitud temperatuuriseadistus vajutades nuppu + või − (⑦) alltoodud juuksetüüpide tabeli järgi.

Juuksetüüp	Temperatuuriseaded
Õhukesed	130–150 °C
Tavalised	160–180 °C
Paksud	190–200 °C

4 Enne lokkide tegemist kammige juuksed läbi ja jaotage need salkudeks. Vajutage klambripäästikule (④) ning pange juuksesalk rulliku (③) ja klambri (②) vahele.
5 Sulgege klamber , vabastades selleks klambripäästiku, ning libistage rullik juuste otsteni.
6 Juukseotste juures pöörake ja keerake koolutajat vabalt, et keerata juuksed otstest kuni juurteni ümber rulliku.
Soovitus. Koolutaja pööramisel võite vajadusel kinni hoida jahedast otsakust (①).
7 Hoidke lokkimistange paigal.
Soovitus. Vabaltlangevate lokkide tegemiseks hoidke koolutajat ühes asendis 25 sekundit ja silmapaistvamate lokkide tegemiseks kuni 30 sekundit.
8 Kerige juuksesalk lahti, kuni saate klambripäästikuga klambri uuesti avada.
9 Ülejäänud juuste lokkimiseks korrake samme 4–8.

Pärast kasutamist:
1 Lülitage seade välja ja eemaldage toitejuhe seinakontaktist.
2 Asetage koolutaja alusele (⑤) ja hoidke seal, kuni see on jahtunud.
3 Eemaldage rullikult ja klambrilt juuksekarvad ja tolm.
4 Puhastage rullikut ja klambrit niiske lapiga.
5 Hoiustage see ohutus ja kuivas tolmuvabas kohas. Selle võite ka riputusaasa (⑨) abil üles riputada.

4 Garantii ja hooldus

Kui vajate teavet, nt mõne tarviku vahetamise kohta, aga ka probleemide korral, külastage Philipsi veebisaiti www.philips.com/support või pöörduge oma riigi Philipsi klienditeeninduskeskusse. Telefoninumbri leiate üleilmselt garantiilehelt. Kui teie riigis ei ole klienditeeninduskeskust, pöörduge Philipsi kohaliku müügiesindaja poole.

Hrvatski

Čestitamo na kupnji i dobro došli u Philips! Kako biste u potpunosti iskoristili podršku koju nudi tvrtka Philips, registrirajte svoj proizvod na: www.philips.com/welcome.

1 Važno

Prije uporabe aparata pažljivo pročitajte ovaj korisnički priručnik i spremite ga za buduće potrebe.

- UPOZORENJE: Ovaj aparat nemojte koristiti blizu vode.
- Kada aparat koristite u kupaonici, iskopčajte ga nakon korištenja jer blizina vode predstavlja opasnost, čak i kada je aparat isključen.
- UPOZORENJE: Aparat nemojte koristiti blizu kada, tuševa, umivaonika ili posuda s vodom.
- Nakon korištenja aparat iskopčajte.
- Ako se kabel za napajanje ošteti, mora ga zamijeniti ovlašteni servisni centar ili neka druga kvalificirana osoba kako bi se izbjegle potencijalno opasne situacije.
- Ovaj aparat mogu upotrebljavati djeca iznad 8 godina starosti i osobe sa smanjenim fizičkim, senzornim ili mentalnim sposobnostima te osobe koje nemaju dovoljno iskustva i znanja, pod uvjetom da su pod nadzorom ili da su primili upute u vezi rukovanja aparatom na siguran način te razumiju moguće opasnosti. Djeca se ne smiju igrati aparatom. Ako nisu pod nadzorom, djeca ne smiju čistiti aparat ili ga održavati.
- Prije no što priključite aparat provjerite odgovara li mrežni napon naveden na aparatu naponu lokalne električne mreže.
- Aparat koristite isključivo za radnje opisane u ovim uputama.
- Ovaj aparat nemojte koristiti na umjetnoj kosi.
- Dok je aparat priključen na napajanje, nikada ga nemojte ostavljati bez nadzora.
- Nikada nemojte koristiti dodatke ili dijelove drugih proizvođača ili proizvođača koje tvrtka Philips nije izričito preporučila. Ako koristite takve dodatke ili dijelove, vaše jamstvo prestaje vrijediti.
- Kabel za napajanje ne omatajte oko aparata.
- Prije pohrane pričekajte da se aparat ohladi.
- Budite potpuno pažljivi prilikom upotrebe aparata jer može biti izuzetno vruć. Držite ga samo za dršku jer su ostali dijelovi vrući i pazite da ne dođe u dodir s kožom.
- Aparat s postoljem uvijek odlažite na stabilnu ravnu površinu otpornu na toplinu. Vruća cijev nikada ne bi smjela dodirnuti površinu niti druge zapaljive materijale.
- Izbjegavajte dodir mrežnog kabela s vrućim dijelovima aparata.
- Kad je uključen, aparat držite podalje od zapaljivih stvari i materijala.
- Dok je vruć, aparat nikada nemojte prekrivati (ručnikom ili tkaninom).
- Aparat koristite samo na suhoj kosi. Nemojte ga uzimati ako su vam ruke mokre.
- Cijev treba biti očišćena od prljavštine, prašine i sredstava za oblikovanje frizure poput pjene, laka ili gela.
- Cijev ima keramičku oblogu. Ta obloga vremenom se polako troši. Međutim, to ne utječe na rad aparata.
- Ako aparat koristite na obojanoj kosi, na cijevi mogu ostati mrlje.
- Ako je potrebno pregledati ili popraviti aparat, obavezno ga odnesite u ovlašteni servisni centar tvrtke Philips. Popravak izveden od strane nestručnih osoba može dovesti do iznimno opasne situacije za korisnika.
- Kako biste izbjegli opasnost od strujnog udara, nemojte umetati metalne predmete u otvore.
- Nakon upotrebe nemojte povlačiti kabel za napajanje. Aparat iskopčavajte povlačeći utikač.

Elektromagnetska polja (EMF)

Ovaj aparat tvrtke Philips sukladan je svim primjenjivim standardima i propisima koji se tiču izloženosti elektromagnetskim poljima.

Okoliš

Ovaj simbol naznačuje da se proizvod ne smije odlagati s uobičajenim otpadom iz kućanstva (2012/19/EU). Poštujte propise svoje države o zasebnom prikupljanju električnih i elektroničkih proizvoda. Ispravno odlaganje pomaže u sprječavanju negativnih posljedica za okoliš i ljudsko zdravlje.

2 Uvod

Aparat za uvijanje kose s cijevi od 38 mm pomaže vam da lako postignete živahne, lepršave kovrče i spiralne kovrče koje jamče razigran, mladenački izgled. Zaštitna keramička obloga osigurava ravnomjernu raspodjelu topline i štiti vašu kosu tijekom uvijanja. Najviša temperatura od 200 °C jamči optimalne rezultate i oštećenje kose svodi na najmanju moguću mjeru. Nadamo se da ćete uživati u uporabi aparata za kovrčanje kose.

- Funkcija zaključavanja gumba ⊶

Ako se nijedan gumb ne pritisne 5 sekundi, automatski će se aktivirati zaključavanje gumba i prikazat će se ikona zaključavanja gumba ⊶ (⑥). Prva automatska aktivacija slijedi 15 sekundi nakon uključivanja aparata. Kako biste otključali aparat, pritisnite ⊶ (⑦) 1 sekundu.

3 Oblikovanje kovrča (sl. 3)

1 Umetnite utikač u utičnicu.
2 Kako biste uključili aparat, pritisnite gumb ⏻ (⑧) i zadržite ga jednu sekundu.
↳ Prikazat će se zadana postavka temperature od 170 °C (⑥).
3 Odaberite željenu postavku temperature tako da pritisnete + ili − (⑦) sukladno tablici Tip kose u nastavku.

Tip kose	Postavke temperature
Tanka	130 – 150 °C
Normalna	160 – 180 °C
Gusta	190 – 200 °C

4 Prije kovrčanja kosu počešljajte i podijelite u manje pramenove. Pritisnite ručicu (④) i stavite pramen kose između cijevi (③) i hvataljke (②).
5 Zatvorite hvataljku otpuštanjem ručice, a cijev povucite do vrhova kose.
6 Kada dosegnete vrhove kose, okrenite i zarotirajte aparat za kovrčanje prirodno tako da se kosa omota oko cijevi od vrhova do korijena.
Savjet: Prilikom okretanja aparata za uvijanje kose možete kao potporu koristiti i hladni vrh (①).
7 Zadržite položaj aparata za kovrčanje kose.
Savjet: Za opuštene kovrče, zadržite položaj aparata za kovrčanje približno 25 sekundi, a za izraženije kovrče zadržite ga do 30 sekundi.
8 Odmotavajte pramen kose dok ponovo ne budete mogli otvoriti hvataljku pomoću ručice.
9 Za kovrčanje ostatka kose ponovite korake od 4 do 8.

Nakon uporabe:
1 Isključite aparat i iskopčajte ga.
2 Ostavite ga na postolju (⑤) dok se ne ohladi.
3 Uklonite dlake i prašinu s cijevi i hvataljke.
4 Cijev i hvataljku očistite vlažnom krpom.
5 Držite ga na sigurnom i suhom mjestu gdje nema prašine. Možete ga i objesiti koristeći petlju za vješanje (⑨).

4 Jamstvo i servis

Ako vam je potrebna informacija, primjerice o zamjeni nekog nastavka, ili imate problem, posjetite web-stranicu tvrtke Philips www.philips.com/support ili se obratite Philips centru za korisnike u svojoj državi (broj se nalazi u međunarodnom jamstvenom listu). Ako u vašoj državi ne postoji centar za korisnike, obratite se lokalnom prodavaču proizvoda tvrtke Philips.

Magyar

Köszönjük, hogy Philips terméket vásárolt! A Philips által biztosított teljes körű támogatáshoz regisztrálja termékét a www.philips.com/welcome oldalon.

1 Fontos tudnivalók

A készülék első használata előtt figyelmesen olvassa el a felhasználói kézikönyvet, és őrizze meg későbbi használatra.

- FIGYELMEZTETÉS: Soha ne használja a készüléket víz közelében.
- Ha fürdőszobában használja a készüléket, használat után húzza ki a csatlakozódugót a fali aljzatból, mivel a víz még kikapcsolt készülék esetén is veszélyforrást jelent.
- FIGYELMEZTETÉS: Ne használja a készüléket fürdőkád, zuhanyzó, mosdókagyló vagy egyéb, folyadékkal teli edény közelében.
- Használat után mindig húzza ki dugót az aljzatból.
- Ha a hálózati kábel meghibásodott, a veszélyhelyzet elkerülése érdekében kizárólag szakszervizben vagy egy hasonló szakmai felkészültséggel rendelkező személyzetet biztosító szervizben ki kell cserélni.
- A készüléket 8 éven felüli gyermekek, illetve csökkent fizikai, érzékszervi vagy szellemi képességekkel rendelkező, vagy a készülék működtetésében járatlan személyek is használhatják, amennyiben ezt felügyelet mellett teszik, illetve ismerik a készülék biztonságos működtetésének módját és az azzal járó veszélyeket. Ne engedje, hogy a gyermekek játsszanak a készülékkel. Gyermekek felügyelet nélkül nem tisztíthatják a készüléket, és nem végezhetnek rajta felhasználói karbantartást.
- Mielőtt csatlakoztatná a készüléket, ellenőrizze, hogy az azon feltüntetett feszültség megegyezik-e a helyi hálózati feszültséggel.
- Csak a kézikönyvben meghatározott rendeltetés szerint használja a készüléket.
- Ne használja a készüléket műhajhoz vagy parókához.
- Ha a készülék csatlakoztatva van a feszültséghez, soha ne hagyja azt felügyelet nélkül.
- Ne használjon más gyártótól származó tartozékot vagy alkatrészt, illetve olyat, amelyet a Philips nem hagyott jóvá, ellenkező esetben a garancia érvényét veszti.
- Ne tekerje a hálózati csatlakozó kábelt a készülék köré.
- Mielőtt eltenné, várja meg, amíg a készülék lehűl.
- Nagyon figyeljen a készülék használatakor, hiszen az rendkívül forró lehet. Csak a fogantyújánál fogja meg a készüléket, mivel a többi része forró, illetve óvakodjon az érintésétől.
- A készüléket az állvánnyal együtt mindig hőálló, stabil, sima felületen helyezze el. A forró hajformázó henger soha ne érjen a felülethez vagy más gyúlékony anyaghoz.
- Kerülje el, hogy a hálózati kábel a készülék forró részeihez érjen.
- A bekapcsolt készüléket tartsa gyúlékony tárgyaktól és anyagoktól távol.
- Ne takarja le a forró készüléket semmivel (pl. törölközővel vagy ruhával).
- A készüléket csak száraz haj formázásához használja. Ne működtesse a készüléket nedves kézzel.
- Tartsa a hajformázó hengert tisztán, portól és szennyeződéstől, valamint hajformázó habtól, spray-től és zselétől mentesen.
- A hajformázó henger kerámiabevonattal van ellátva. Ez a bevonat idővel kophat. Ez azonban nem befolyásolja a készülék teljesítményét.
- Ha festett hajon használja a készüléket, a hajformázó henger elszíneződhet.
- A készüléket kizárólag Philips hivatalos szakszervizbe vigye vizsgálatra, illetve javításra. A szakszerűtlen javítás a felhasználó számára különösen veszélyes lehet.
- Az áramütés elkerülése érdekében ne helyezzen fémtárgyat a nyílásokba.
- A használatot követően ne húzza meg a hálózati kábelt. A hálózati kábelt mindig a csatlakozódugónál fogva húzza ki a fali aljzatból.

Elektromágneses mezők (EMF)

Ez a Philips készülék az elektromágneses terekre érvényes összes vonatkozó szabványnak és előírásnak megfelel.

Környezetvédelem

Ez a szimbólum azt jelenti, hogy a termék nem kezelhető normál háztartási hulladékként (2012/19/EU). Kövesse az országában érvényes, az elektromos és elektronikus készülékek hulladékkezelésére vonatkozó jogszabályokat. A megfelelő hulladékkezelés segítséget nyújt a környezettel és az emberi egészséggel kapcsolatos negatív következmények megelőzésében.

2 Bevezetés

A hajformázó 38 mm-es hajgöndörítő hengerével egyszerűen alakíthatja külsejét élettel telivé és fiatalossá, csak formázzon hajából vidám és játékos fürtöket és loknikat. A kerámia védőbevonat egyenletes hőelosztást biztosít, és óvja haját göndörítés közben. A 200 °C-os maximális hőmérséklet tökéletes eredményt nyújt, miközben a lehető legkevésbé károsítja a hajat. Reméljük, szívesen használja majd a hajformázót.

- Gombzár funkció ⊶

Ha 5 másodpercig egyik gombot sem nyomja meg, automatikusan bekapcsol a Gombzár funkció, és megjelenik a gombzár ikon ⊶ (⑥). A készülék bekapcsolása után először 15 másodperc után aktiválódik ez a funkció. A készülék feloldásához tartsa lenyomva a(z) ⊶ (⑦) gombot 1 másodpercig.

3 A haj göndörítése (3. ábra)

1 Csatlakoztassa a dugaszt a tápcsatlakozó aljzatba.
2 Nyomja meg és tartsa lenyomva a(z) ⏻ gombot (⑧) egy másodpercig a készülék bekapcsolásához.
↳ A 170 °C-os alapértelmezett hőmérséklet-beállítás megjelenik a kijelzőn (⑥).
3 A kívánt hőmérséklet-beállítás kiválasztásához nyomja meg a(z) + vagy a(z) − (⑦) gombot az alábbi Hajtípus táblázatnak megfelelően.

Hajtípus	Hőfokbeállítások
Finom	130–150 °C
Normál	160–180 °C
Vastag szálú	190–200 °C

4 A göndörítés megkezdése előtt fésülje át és ossza haját kis tincsekre. Nyomja meg a kart (④) helyezzen egy hajfürtöt a hajformázó henger (③) és a csipesz (②) közé.
5 A kar felengedésével zárja össze a csipeszt , majd csúsztassa végig a hengert a hajfürtön.
6 A hajvégeknél fordítsa meg és forgassa a hajformázót természetes módon, hogy a haj feltekeredjen a hajformázóra a hajvégektől a hajtőig.
Tipp: A hőszigetelt formázóvéget (①) is használhatja támasztékként a hajformázó forgatásakor.
7 Tartsa a hajsütővasat ebben a helyzetben.
Tipp: Ha laza fürtöket szeretne, kb. 25 másodpercig várjon, a rendezettebb csigákhoz tartsa így 30 másodpercig.
8 Csévélje le a hajtincset egészen addig, míg a kar segítségével a csipesz újra fel nem nyitható.
9 A haj többi részének göndörítéséhez, ismételje meg a 4-8 lépéseket.

A használatot követően:
1 Kapcsolja ki a készüléket, és a csatlakozódugót húzza ki a fali aljzatból.
2 Helyezze a készüléket a tartóállványra (⑤), amíg az ki nem hűl.
3 Távolítsa el a hajszálakat és a port a hajformázó hengerről és a csipeszről.
4 Nedves ruhával gondoskodjon a henger és a csipesz tisztításáról.
5 A készüléket száraz és portól mentes helyen tárolja. A készülék az akasztóhurokra függesztve is tárolható (⑨).

4 Jótállás és szerviz

Ha információra van szüksége, pl. egy tartozék cseréjével kapcsolatban, vagy valamilyen probléma merül fel a használat során, látogasson el a Philips weboldalára (www.philips.com/support), vagy forduljon az adott ország Philips vevőszolgálatához. (A telefonszámot megtalálja a világszerte érvényes garancialevélen.) Ha országában nem működik ilyen vevőszolgálat, forduljon a Philips helyi szaküzletéhez.

Қазақша

Шаш бұйралағыш

Өнімді сатып алуыңызбен құттықтаймыз және Philips компаниясына қош келдіңіз! Philips компаниясы ұсынатын қолдауды толығымен пайдалану үшін өніміңізді www.philips.com/welcome веб-бетінде тіркеңіз.

1 Маңызды

Құралды қолданар алдында осы пайдаланушы нұсқаулығын мұқият оқып шығыңыз және болашақта анықтама құралы ретінде пайдалану үшін сақтап қойыңыз.

- АБАЙЛАҢЫЗ! Бұл құралды судың жанында пайдаланбаңыз.
- Жуынатын бөлмеде пайдаланып болғаннан кейін, құралды розеткадан ажыратыңыз. Себебі, құралдың өшірілген күйінде де суға жақын орналасуы қауіпті болып есептеледі.
- ЕСКЕРТУ! Құралды ванна, душ, бассейн немесе сумен толтырылған басқа заттардың жанында пайдаланбаңыз.
- Пайдаланып болғаннан кейін, құралды ток көзінен ажыратыңыз.
- Қуат сымы зақымданған болса, қауіпті жағдай орын алмауы үшін, оны тек қызмет орталығында немесе білікті мамандар ауыстыруы керек.
- Бұл құрылғыны 8 жасар және одан үлкен балалар және физикалық, сезу немесе ойлау қабілеттері шектеулі, не болмаса тәжірибесі мен білімі жоқ адамдар басқалардың қадағалауымен немесе құрылғыны қауіпсіз пайдалануға қатысты нұсқаулар алған жағдайда және байланысты қауіптерді түсінген жағдайда пайдалана алады. Балалар құрылғымен ойнамауы керек. Балалар тазалауды және күтімді қадағалаусыз орындамауы керек.
- Құралды қосар алдында, онда көрсетілген кернеу жергілікті кернеуге сәйкес келетінін тексеріңіз.
- Құралды осы нұсқаулықта көрсетілмеген басқа мақсаттарға пайдаланбаңыз.
- Құрылғыны жасанды шашқа пайдаланбаңыз.
- Розеткаға қосылып тұрғанда, құралды еш уақытта қадағалаусыз қалдырмаңыз.
- Басқа өндірушілердің бөлшектерін немесе қосымша қондырғыларын, немесе Philips арнайы кеңес ретінде ұсынбаған бөлшектерді қолдануға болмайды. Егер сіз сондай бөлшектерді немесе қосымша қондырғыларды қолданған болсаңыз, онда сіздің кепілдігіңіз өз күшін жоғалтады.
- Қуат сымын құралға орамаңыз.
- Құралды жинап қоярдың алдында, оның сәл суығанын күтіңіз.
- Құрылғыны пайдаланғанда өте абай болыңыз, себебі ол аса ыстық болуы мүмкін. Оны тек тұтқасынан ұстаңыз, себебі басқа бөліктері ыстық болады және теріңізге тигізбеңіз.
- Құрылғыны әрдайым ыстыққа төзімді, орнықты тегіс жерге тұғырымен қойыңыз. Ыстық цилиндр заттардың бетіне не басқа тұтанғыш заттарға еш уақытта тимеуі керек.
- Қуат сымын құрылғының қызып кететін жерлеріне тигізбеңіз.
- Құрылғы қосылып тұрған кезде, оны тез жанып кететін заттар мен материалдардан алыс ұстаңыз.
- Құрал қызып тұрғанда, оны ешқашан ештеңемен жаппаңыз (мысалы сүлгімен немесе матамен).
- Құрылғыны құрғақ шашта ғана пайдаланыңыз. Құрылғыны су қолмен пайдаланбаңыз.
- Цилиндрді таза ұстаңыз, оларды шаңнан және мусс, спрей және гель сияқты шаш үлгілерін жасайтын заттардан таза ұстаңыз.
- Цилиндрдің керамикалық жабыны бар. Бұл жабын уақыт өте келе тозуы мүмкін. Алайда, бұл — құрылғының жұмысына әсер етпейді.
- Егер құрылғыны бояған шашқа қолдансаңыз, цилиндрде дақтар пайда болуы ықтимал.
- Құрылғыны тексеру үшін немесе оны жөндеу үшін оны Philips компаниясы рұқсат берген қызмет орталығына апарыңыз. Құралды біліксіз адамдарға жөндету қолданушыға өте қауіпті жағдай туғызуы мүмкін.
- Ток соқпауы үшін, тесіктерге темір заттарды салмаңыз.
- Қолданғаннан кейін құрылғының сымын тартпаңыз. Құрылғыны әрдайым розеткасынан ұстап тоқтан ажыратыңыз.

Электромагниттік өрістер (ЭМӨ)

Осы Philips құрылғысы электромагниттік өрістерге қатысты барлық қолданыстағы стандарттар мен ережелерге сәйкес келеді.

Қоршаған орта

Бұл таңба өнімді қарапайым тұрмыстық қоқыспен бірге тастауға болмайтынын білдіреді (2012/19/EU). Электр және электрондық өнімдердің қалдықтарын бөлек жинау туралы еліңіздегі ережелерді сақтаңыз. Өнімді қоқысқа дұрыс тастау қоршаған ортаға және адам денсаулығына кері әсердің алдын алуға көмектеседі.

2 Кіріспе

38 мм цилиндрлі бұйралауыш айқындалған, серпілетін бұйра шашқа оңай қол жеткізуге көмектесіп, ажарыңызды жасартады әрі жайдары етеді. Қорғайтын керамикалық жабын қызудың біркелкі таралуын қамтамасыз етеді және бұйралау кезінде шашыңызға ұқыпты болады. Ең жоғарғы 200 °C температура шашқа тиетін зиянды барынша азайта отырып, оңтайлы нәтижеге кепілдік береді. Бұйралауыштың игілігін пайдаланыңыз.

- Перне құлпы функциясы ⊶

5 секунд ешбір перне басылмаса, «Перне құлпы» функциясы автоматты түрде іске қосылады және перне құлпы белгісі ⊶ көрсетіледі (⑥). Құрылғыны қосқаннан кейін, алғашқы автоматты іске қосу 15 секундтан кейін болады. Құрылғының құлпын ашу үшін, ⊶ (⑦) пернесін 1 секунд басыңыз.

3 Шашты бұйралау (3-сур.)

1 Штепсельдік ұшты розеткаға қосыңыз.
2 Құрылғыны қосу үшін ⏻ түймесін (⑧) бір секунд басып тұрыңыз.
↳ Әдепкі температура параметрі - 170°C көрсетіледі (⑥).
3 Төмендегі «Шаш түрі» кестесіне қарап, қалаған температура параметрін + немесе − (⑦) басу арқылы таңдаңыз.

Шаш түрі	Температура параметрлері
Жұқа	130-150 °C
Қалыпты	160-180 °C
Қалың	190-200 °C

4 Бұйралау алдында шашыңызды тарап, кішкентай бөліктерге бөліңіз. Тетікті (④) басып, шаштың бір бөлігін цилиндр (③) мен қысқыштың (②) арасына салыңыз.
5 Тетікті босату арқылы қысқышты жауып, цилиндрді шаштың ұшына қарай жылжытыңыз.
6 Шаштың ұшынан бұйралауышты табиғи жолмен бұрап айналдырып, ұшынан түбіне қарай цилиндрге ораңыз.
Кеңес: бұйралауышты айналдырғанда, қосымша сүйеніш болатындай оның салқын ұшын (①) ұстауға болады.
7 Бұйралауышты сол қалыпта ұстаңыз.
Кеңес: жеңіл бұйралау үшін бұйралауышты сол қалыпта 25 секундтай ұстаңыз, ал қаттырақ бұйралау үшін 30 секундқа дейін ұстаңыз.
8 Шаш бөлігін қысқышты тетікпен аша алғанша босатыңыз.
9 Қалған шашты бұйралау үшін 4-8-қадамдарды қайталаңыз.

Пайдаланудан кейін:
1 Құралды өшіріп, розеткадан ажыратыңыз.
2 Оны тұғырға (⑤) қойып суытыңыз.
3 Цилиндр мен қысқыштан шаш пен шаңды алып тастаңыз.
4 Цилиндр мен қысқышты ылғал шүберекпен тазалаңыз.
5 Қауіпсіз, құрғақ, шаңнан қорғалған жерде сақтаңыз. Сондай-ақ, оны ілмегінен іліп қоюыңызға болады (⑨).

4 Кепілдік және қызмет көрсету

Егер сізге, мысалы қосымша құралдарды ауыстыру туралы ақпарат керек болса немесе сізде шешілмеген мәселе болса, Philips компаниясының www.philips.com/support веб-сайтына кіріңіз немесе өз еліңіздегі Philips Тұтынушылар орталығына телефон шалыңыз (ол нөмірді дүниежүзілік кепілдік кітапшасынан табасыз). Еліңізде Тұтынушыларды қолдау орталығы болмаған жағдайда, жергілікті Philips дилеріне хабарласыңыз.

Тұрмыстық қажеттіліктерге арналған

Өндіруші:"Филипс Консьюмер Лайфстайл Б.В.", Туссендиепен 4, 9206 АД, Драхтен, Нидерланды.

Ресей және Кедендік Одақ территориясына импорттаушы: "ФИЛИПС" ЖШҚ, Ресей Федерациясы, 123022 Мәскеу қаласы, Сергей Макеев көшесі, 13-үй, тел. +7 495 961-1111

Қазақстан Республикасында сатып алынған тауарға қатысты шағымдарды қабылдайтын заңды тұлға: «Филипс Қазақстан» ЖШС Манас көшесі, 32А, 503-кеңсе, 050008, Алматы қаласы, Қазақстан.

Юр. лицо принимающее претензии в отношении товара, приобретенного на территории Республики Казахстан: ТОО «Филипс Казахстан» ул.Манаса, 32А офис 503, 050008 Алматы, Казахстан.

Lietuviškai

Sveikiname įsigijus gaminį ir sveiki atvykę į „Philips" svetainę! Jei norite pasinaudoti „Philips" siūloma pagalba, savo gaminį užregistruokite adresu www.philips.com/welcome.

1 Svarbu

Prieš pradėdami naudoti prietaisą atidžiai perskaitykite šį vartotojo vadovą ir saugokite jį, nes jo gali prireikti ateityje.

- ĮSPĖJIMAS: nenaudokite šio prietaiso netoli vandens.
- Naudodami prietaisą vonioje, iš karto po naudojimo ištraukite kištuką iš elektros lizdo. Arti esantis vanduo kelią grėsmę net ir tada, kai prietaisas yra išjungtas.
- ĮSPĖJIMAS. Nenaudokite prietaiso šalia vonios, dušo, kriauklės ar kitų indų, pripildytų vandens.
- Baigę naudoti, būtinai išjunkite prietaisą iš maitinimo tinklo.
- Jei pažeistas maitinimo laidas, jį turi pakeisti techninės priežiūros centras arba kiti panašios kvalifikacijos specialistai, kitaip kyla pavojus.
- Šį prietaisą gali naudoti 8 metų ir vyresni vaikai bei asmenys, kurių fiziniai, jutimo ir protiniai gebėjimai yra silpnesni, arba neturintieji patirties ir žinių su sąlyga, kad jie bus išmokyti saugiai naudotis prietaisu ir prižiūrimi siekiant užtikrinti, jog jie saugiai naudotų prietaisą, supažindinti su susijusiais pavojais. Vaikams negalima žaisti su šiuo prietaisu. Vaikams draudžiama valyti ir taisyti prietaisą be suaugusiųjų priežiūros.
- Prieš įjungdami prietaisą įsitikinkite, kad ant prietaiso nurodyta įtampa atitinka vietinę tinklo įtampą.
- Nenaudokite prietaiso kitais tikslais, išskyrus nurodytus šiame vadove.
- Nenaudokite šio prietaiso dirbtiniams plaukams.
- Prijungę prietaisą prie maitinimo tinklo, nepalikite jo be priežiūros.
- Niekada nenaudokite jokių kitų gamintojų arba „Philips" specialiai nerekomenduojamų priedų arba dalių. Jei naudosite tokius priedus arba dalis, nebegalios jūsų garantija.
- Nevyniokite prietaiso į maitinimo laidą.
- Prieš padėdami į laikymo vietą, leiskite prietaisui atvėsti.
- Naudodami prietaisą būkite atidūs, nes jis gali būti labai įkaitęs. Vengdami įkaitusio prietaiso sąlyčio su oda, prietaisą laikykite tik už rankenos.
- Prietaisą su stovu visada statykite ant karščiui atsparaus stabilaus plokščio paviršiaus. Įkaitęs vamzdelis niekada neturėtų liestis su paviršiumi ar kita degia medžiaga.
- Saugokite, kad maitinimo laidas nesiliestų prie karštų prietaiso dalių.
- Įjungtą prietaisą laikykite atokiai nuo degių daiktų ir medžiagų.
- Jokiu būdu neuždenkite įkaitusio prietaiso (pvz., rankšluosčiu ar audiniu).
- Prietaisą naudokite tik plaukams išdžiūvus. Nenaudokite prietaiso, jei jūsų rankos šlapios.
- Vamzdelį saugokite nuo dulkių ir šukuosenai formuoti skirtų priemonių, pvz., putų, lako ir želės.
- Vamzdelis padengtas keramine danga. Ši danga gali pamažu dėvėtis. Tačiau tai nekenkia prietaiso veikimo efektyvumui.
- Naudojant prietaisą su dažytais plaukais, vamzdelis gali išsitepti.
- Norėdami prietaisą patikrinti arba pataisyti, kreipkitės į įgaliotąjį „Philips" techninės priežiūros centrą. Remontas, kurį atlieka nekvalifikuoti asmenys, gali sukelti pavojų naudotojui.
- Kad išvengtumėte elektros smūgio, į angas nekiškite metalinių daiktų.
- Baigę naudoti nebandykite ištraukti kištuko tempdami už laido. Prietaisą išjunkite prilaikydami kištuką.

Elektromagnetiniai laukai (EML)

„Philips" prietaisas atitinka visus taikomus standartus ir normas dėl elektromagnetinių laukų poveikio.

Aplinkosauga

Šis simbolis reiškia, kad gaminio negalima išmesti kartu su įprastomis buitinėmis atliekomis (2012/19/ES). Laikykitės jūsų šalyje galiojančių taisyklių, kuriomis reglamentuojamas atskiras elektros ir elektronikos gaminių surinkimas. Tinkamai išmetus galima nuo neigiamo poveikio apsaugoti aplinką ir žmonių sveikatą.

2 Įvadas

Naudodami suktuką su 38 mm vamzdeliu galėsite lengvai formuoti ryškias, purias garbanas ir garbanėles, kad atrodytumėte žavingai ir jaunatviškai. Apsauginė keraminė danga užtikrina tolygų šilumos pasiskirstymą ir saugo jūsų plaukus, kai formuojate garbanas. Aukščiausia 200 °C temperatūra – optimalūs rezultatai ir minimali žala plaukams. Tikimės, kad jums patiks naudoti suktuką.

- Užrakto funkcija ⊶

Jei per 5 sekundes nepaspaudžiamas joks mygtukas, užraktas įjungiamas automatiškai ir rodoma užrakto piktograma ⊶ (⑥). Įjungus prietaisą pirmą kartą, automatiškai suaktyvinama praėjus 15 sekundžių. Norėdami atrakinti prietaisą, 1 sekundę laikykite nuspaudę ⊶ (⑦).

3 Sugarbanokite plaukus (3 pav.)

1 Įkiškite kištuką į maitinimo lizdą.
2 Norėdami įjungti prietaisą, paspauskite ir palaikykite ⏻ mygtuką (⑧) vieną sekundę.
↳ Bus parodytas numatytasis 170 °C temperatūros nustatymas (⑥).
3 Pagal toliau pateiktą plaukų tipų lentelę spausdami + arba − (⑦) pasirinkite reikiamą temperatūros nustatymą.

Plaukų tipas	Temperatūros nustatymai
Ploni	130–150 °C
Normalūs	160–180 °C
Stori	190–200 °C

4 Prieš pradėdami garbanoti plaukus, sušukuokite juos ir padalykite į mažas sruogas. Paspauskite svirtį (④) ir įdėkite plaukų sruogą tarp vamzdelio (③) ir spaustuko (②).
5 Uždarykite spaustuką atleisdami svirtį ir slinkite vamzdelį iki plaukų galiukų.
6 Prie plaukų galiukų pasukite ir natūraliai sukite suktuką, susukdami plaukus ant vamzdelio nuo galiukų iki pat šaknų.

Patarimas. Sukdami suktuką galite naudoti šaltą antgalį (①) kaip atramą.
7 Nejudindami palaikykite garbanojimo žnyples.
Patarimas. Jei norite laisvų garbanų, suktuką laikykite maždaug 25 sek., o jei norite išraiškingesnių garbanų, laikykite iki 30 sek.
8 Vyniokite plaukų sruogą, kol svirtele galėsite atidaryti spaustuką.
9 Norėdami sugarbanoti likusius plaukus, kartokite veiksmus nuo 4 iki 8.

Po naudojimo.
1 Prietaisą išjunkite ir atjunkite nuo maitinimo tinklo.
2 Padėkite jį ant stovo (⑤) ir palaukite, kol atvės.
3 Pašalinkite plaukus ir dulkes nuo vamzdelio ir spaustuko.
4 Išvalykite vamzdelį ir spaustuką drėgna šluoste.
5 Laikykite jį saugioje ir sausoje vietoje, kurioje nėra dulkių. Taip pat galite jį laikyti pakabinę už kabinimo kilpos (⑨).

4 Garantija ir techninė priežiūra

Prireikus informacijos (pvz., apie priedo pakeitimą ar iškilus problemai) apsilankykite „Philips" svetainėje www.philips.com/support arba kreipkitės į savo šalies „Philips" klientų aptarnavimo centrą. Jo telefono numerį rasite visame pasaulyje galiojančios garantijos lankstinuke. Jei jūsų šalyje nėra klientų aptarnavimo centro, kreipkitės į vietinį „Philips" prekybos atstovą.

Latviešu

Apsveicam ar pirkumu un laipni lūdzam Philips! Lai pilnībā izmantotu Philips piedāvātā atbalsta iespējas, reģistrējiet izstrādājumu vietnē www.philips.com/welcome.

1 Svarīga informācija

Pirms ierīces izmantošanas uzmanīgi izlasiet šo lietošanas instrukciju un saglabājiet to, lai vajadzības gadījumā varētu ieskatīties tajā arī turpmāk.

- BRĪDINĀJUMS! Nelietojiet ierīci ūdens tuvumā.
- Ja lietojat ierīci vannas istabā, pēc lietošanas atvienojiet ierīci no elektrotīkla, jo ūdens tuvums ir bīstams pat tad, ja ierīce ir izslēgta.
- BRĪDINĀJUMS! Nelietojiet ierīci vannu, dušu, izlietņu vai citu ar ūdeni pildītu trauku tuvumā.
- Pēc lietošanas vienmēr atvienojiet ierīci no sienas kontaktligzdas.
- Ja elektrības vads ir bojāts, lai izvairītos no bīstamām situācijām, jums tas jānomaina servisa centrā vai pie līdzīgi kvalificētam personām.
- Šo ierīci var izmantot bērni vecumā no 8 gadiem un personas ar ierobežotām fiziskajām, sensorajām vai garīgajām spējām vai bez pieredzes un zināšanām, ja tiek nodrošināta uzraudzība vai norādījumi par drošu ierīces lietošanu un panākta izpratne par iespējamo bīstamību. Bērni nedrīkst rotaļāties ar ierīci. Ierīces tīrīšanu un apkopi nedrīkst veikt bērni bez pieaugušo uzraudzības.
- Pirms ierīces pievienošanas elektrotīklam pārliecinieties, ka uz ierīces norādītais spriegums atbilst elektrotīkla spriegumam jūsu mājā.
- Neizmantojiet ierīci citiem nolūkiem, kas nav aprakstīti šajā rokasgrāmatā.
- Nelietojiet ierīci mākslīgos matos.
- Nekādā gadījumā neatstājiet ierīcei bez uzraudzības, kad tā ir pievienota elektrotīklam.
- Nekad neizmantojiet citu ražotāju aksesuārus vai detaļas, vai kuras īpaši nav ieteicis Philips. Ja izmantojat šādus piederumus vai detaļas, garantija vairs nav spēkā esoša.
- Netiniet elektrības vadu ap ierīci.
- Pirms novietojat ierīci glabāšanā, pagaidiet, līdz tā atdziest.
- Uzmanieties ierīces lietošanas laikā, jo tā var būt ļoti karsta. Satveriet ierīci tikai aiz roktura, jo citas daļas ir karstas, un izvairieties no saskares ar ādu.
- Vienmēr novietojiet ierīci ar statīvu uz karstumizturīgas, stabilas, līdzenas virsmas. Karstais cilindrs nedrīkst saskarties ar virsmu vai citu uzliesmojošu materiālu.
- Raugieties, lai elektrības vads nenonāktu saskarē ar ierīces karstajām detaļām.
- Neļaujiet ierīcei, kad tā ir ieslēgta, nonākt saskarē ar viegli uzliesmojošiem priekšmetiem un materiāliem.
- Nekad neapsedziet ierīci ar kaut kādiem priekšmetiem (piem., dvieli vai drāniņu), kad tā ir karsta.
- Ieveidojiet tikai sausus matus. Neizmantojiet ierīci ar mitrām rokām.
- Uzglabājiet cilindru tīru un brīvu no putekļiem un matu veidošanas izstrādājumiem, piemēram, putām, lakas un želejas.
- Cilindram ir keramisks pārklājums. Šis pārklājums var samazināt nodilumu laika gaitā. Tomēr tas neietekmē ierīces darbību.
- Ja ar ierīci ieveido krāsotus matus, cilindrs var nosmērēties.
- Vienmēr nododiet ierīci Philips autorizētam servisa centram, ja nepieciešama apskate vai remonts. Nekvalificētu personu veikts remonts var radīt ļoti bīstamas situācijas lietotājam.
- Neievietojiet atverēs metāla priekšmetus, lai izvairītos no elektriskās strāvas trieciena.
- Pēc lietošanas neraujiet aiz strāvas vada. Vienmēr atvienojiet ierīci, turot aiz kontaktdakšas.

Elektromagnētiskie lauki (EMF)

Šī Philips ierīce atbilst visiem piemērojamiem standartiem un noteikumiem, kas attiecas uz elektromagnētisko lauku iedarbību.

Vides aizsardzība

Šis simbols nozīmē, ka produktu nedrīkst izmest kopā ar parastiem sadzīves atkritumiem (2012/19/ES). Ievērojiet savā valstī spēkā esošos likumus par atsevišķu elektrisko un elektronisko produktu utilizāciju. Pareiza utilizācija palīdz novērst negatīvu ietekmi uz vidi un cilvēku veselību.

2 Ievads

Matu ieveidotājs ar 38 mm cilindru palīdz viegli iegūt spilgtas, atsperīgas lokas un sprogas rotaļīgām un jauneklīgam izskatam. Aizsargājošs keramiskais pārklājums nodrošina vienmērīgu siltuma sadali un garantē lielisku aprūpi jūsu matiem ieveidošanas laikā. 200 °C maksimālā temperatūra garantē optimālus rezultātus, samazinot matu bojājumus. Ceram, ka jums patiks izmantot šo ieveidotāju.

- **Pogu fiksācijas funkcija** ⊶

Ja 5 sekundes netiek nospiesta neviena poga, tiek aktivizēts taustiņslēgs un parādās ⊶ (⑥). Pirmā automātiskā aktivizēšana pēc ierīces ieslēgšanas notiek pēc 15 sekundēm. Lai atbloķētu ierīci, 1 sekundi nospiediet ⊶ (⑦).

3 Matu ieveidošana (3. att.)

1 Ievietojiet kontaktdakšu elektrības kontaktligzdā.
2 Nospiediet un vienu sekundi turiet nospiestu ⏻ pogu (⑧), lai ieslēgtu ierīci.
↳ Tiek parādīts noklusējuma temperatūras iestatījums 170°C (⑥).
3 Atlasiet vēlamo temperatūras iestatījumu, nospiežot + vai − (⑦) atbilstoši tālāk esošajai matu tipu tabulai.

Matu tips	Temperatūras iestatījumi
Smalki	130-150 °C
Normāli	160-180 °C
Biezi	190-200 °C

4 Pirms sākt ieveidošanu, saķemmējiet un sadaliet matus nelielās šķipsnās. Nospiediet sviru (④) un ievietojiet matu šķipsnu starp cilindru (③) un skavu (②).
5 Noslēdziet skavu, atlaižot sviru, un pavirziet cilindru uz leju līdz matu galiem.
6 Pie matu galiem pagrieziet veidotāju un apgrieziet otrādi, lai mati būtu aptīti apkārt cilindram no galiem līdz saknēm.
Padoms: varat arī izmantot vēso uzgali (①) kā atbalstu, apgriežot matu ieveidotāju.
7 Turiet lokšķēres pozīcijā.
Padoms: nestingru loku gadījumā turiet ieveidotāju pozīcijā 25 sekundes, bet izteiksmīgākām lokām turiet līdz 30 sekundēm.
8 Attiniet matu šķipsnu, līdz skavu atkal var atvērt ar sviru
9 Lai ieveidotu pārējos matus, atkārtojiet no 4. līdz 8. darbībai.

Pēc lietošanas:
1 Izslēdziet ierīci un atvienojiet to no elektrotīkla.
2 Novietojiet uz statīva (⑤), līdz tā atdziest.
3 Notīriet matus un putekļus no cilindra un skavas.
4 Notīriet cilindru un skavu ar mitru drānu.
5 Uzglabājiet to drošā un sausā vietā, kas pasargāta no putekļiem. Varat to arī pakārt aiz cilpiņas (⑨).

4 Garantija un serviss

Ja nepieciešama informācija, piem., par piederuma nomaiņu, vai radusies kāda problēma, lūdzu, apmeklējiet Philips tīmekļa vietni www.philips.com/support vai sazinieties ar Philips Klientu apkalpošanas centru savā valstī (tā tālruņa numuru pieejams pasaules garantijas brošūrā). Ja jūsu valstī nav klientu apkalpošanas centra, vērsieties pie vietējā Philips preču izplatītāja.

Polski

Gratulujemy zakupu i witamy wśród użytkowników produktów Philips! Aby w pełni skorzystać z pomocy oferowanej przez firmę Philips, zarejestruj swój produkt na stronie www.philips.com/welcome.

1 Ważne

Przed pierwszym użyciem urządzenia zapoznaj się dokładnie z niniejszą instrukcją obsługi i zachowaj ją na przyszłość.

- OSTRZEŻENIE: Nie korzystaj z urządzenia w pobliżu wody.
- Jeśli korzystasz z urządzenia w łazience, po zakończeniu stosowania wyjmij wtyczkę z gniazdka elektrycznego. Obecność wody stanowi zagrożenie nawet wtedy, gdy urządzenie jest wyłączone.
- OSTRZEŻENIE: Nie korzystaj z urządzenia w pobliżu wanny, prysznica, umywalki ani innych naczyń napełnionych wodą.
- Zawsze po zakończeniu korzystania z urządzenia wyjmij wtyczkę z gniazdka elektrycznego.
- Ze względów bezpieczeństwa wymianę uszkodzonego przewodu sieciowego zleć centrum serwisowemu lub odpowiednio wykwalifikowanej osobie.
- Urządzenie może być używane przez dzieci w wieku powyżej 8 lat oraz przez osoby z ograniczonymi zdolnościami fizycznymi, sensorycznymi lub umysłowymi, a także nieposiadające wiedzy lub doświadczenia w zakresie użytkowania tego typu urządzeń, pod warunkiem, że będą one nadzorowane lub zostaną poinstruowane na temat korzystania z tego urządzenia w bezpieczny sposób oraz zostaną poinformowane o potencjalnych zagrożeniach. Dzieci nie mogą bawić się urządzeniem. Dzieci chcące pomóc w czyszczeniu i obsłudze urządzenia zawsze powinny to robić pod nadzorem dorosłych.
- Przed podłączeniem urządzenia upewnij się, że napięcie podane na urządzeniu jest zgodne z napięciem w domowej instalacji elektrycznej.
- Urządzenia używaj zgodnie z jego przeznaczeniem, opisanym w tej instrukcji obsługi.
- Nie używaj urządzenia na sztucznych włosach.
- Nigdy nie pozostawiaj bez nadzoru urządzenia podłączonego do zasilania.
- Nigdy nie używaj akcesoriów ani części zamiennych innych producentów ani takich, które nie są zalecane przez firmę Philips. W przypadku użycia takich akcesoriów lub części gwarancja traci ważność.
- Nie zawijaj przewodu sieciowego wokół urządzenia.
- Przed schowaniem urządzenia odczekaj, aż ostygnie.
- Postępuj uważnie, korzystając z urządzenia, ponieważ może być ono bardzo rozgrzane. Trzymaj je wyłącznie za uchwyt, ponieważ pozostałe części są gorące, i nie dopuszczaj do zetknięcia ze skórą.
- Zawsze umieszczaj urządzenie na podpórce na żaroodpornej, stabilnej, płaskiej powierzchni. Rozgrzany wałek nigdy nie powinien dotykać blatu ani innych łatwopalnych materiałów.
- Nie dopuść do zetknięcia się przewodu zasilającego z rozgrzanymi częściami urządzenia.
- Włączone urządzenie trzymaj z dala od łatwopalnych substancji i przedmiotów.
- Gdy urządzenie jest gorące, nigdy go nie przykrywaj (np. ręcznikiem lub odzieżą).
- Używaj urządzenia wyłącznie na suchych włosach. Nie obsługuj urządzenia mokrymi dłońmi.
- Na bieżąco czyść wałek z kurzu oraz środków do układania włosów (np. pianki, lakieru, żelu).
- Wałek jest pokryty powłoką ceramiczną, która z czasem może zacząć się ścierać. Nie wpływa to jednak na prawidłowe funkcjonowanie urządzenia.
- Jeśli urządzenie jest używane do włosów farbowanych, wałek może się zabarwić.
- W sprawie przeglądu lub naprawy urządzenia zawsze zgłaszaj się do autoryzowanego centrum serwisowego firmy Philips. Naprawy przez osoby niewykwalifikowane mogą prowadzić do poważnego zagrożenia dla użytkownika urządzenia.
- Aby uniknąć porażenia prądem, nie umieszczaj metalowych przedmiotów w otworach urządzenia.
- Po zakończeniu korzystania z urządzenia nie ciągnij za przewód zasilający. Zawsze odłączaj urządzenie od gniazdka elektrycznego, trzymając za wtyczkę.

Pola elektromagnetyczne (EMF)

To urządzenie firmy Philips spełnia wszystkie normy i jest zgodne z wszystkimi przepisami dotyczącymi narażenia na działanie pól elektromagnetycznych.

Środowisko

Ten symbol oznacza, że produktu nie można zutylizować z pozostałymi odpadami domowymi (2012/19/UE). Należy postępować zgodnie z obowiązującymi w danym kraju przepisami dotyczącymi selektywnej zbiórki urządzeń elektrycznych i elektronicznych. Prawidłowa utylizacja pomaga chronić środowisko naturalne oraz ludzkie zdrowie.

2 Wprowadzenie

Lokówka z wałkiem o średnicy 38 mm pomaga w łatwy sposób uzyskać bujne, sprężyste loki i drobne loczki zapewniające radosny i młodzieńczy wygląd. Ochronna ceramiczna powłoka zapewnia równomierne rozprowadzanie ciepła i dobrze chroni włosy podczas kręcenia. Maksymalne ustawienie temperatury to 200°C — gwarantuje ono optymalne rezultaty przy jednoczesnym zminimalizowaniu szkodliwego wpływu na włosy. Życzymy przyjemnego korzystania z lokówki.

- **Funkcja blokady przycisków** ⊶

Jeśli przez 5 sekund nie zostanie naciśnięty żaden przycisk, funkcja blokady przycisków aktywuje się automatycznie i wyświetli się ikona blokady przycisków ⊶ (⑥). Pierwsza automatyczna aktywacja po włączeniu urządzenia następuje po 15 sekundach. Aby odblokować urządzenie, naciśnij i przytrzymaj przez 1 sekundę przycisk ⊶ (⑦).

3 Tworzenie loków (rys. 3)

1 Podłącz wtyczkę przewodu zasilającego do gniazdka elektrycznego.
2 Aby włączyć urządzenie, naciśnij i przytrzymaj przez jedną sekundę przycisk ⏻ (⑧).
↳ Zostanie wyświetlone domyślne ustawienie temperatury 170°C (⑥).
3 Dostosuj ustawienia temperatury do rodzaju włosów, naciskając przycisk + lub − (⑦), zgodnie z poniższą tabelą.

Rodzaj włosów	Ustawienia temperatury
Cienkie	130–150°C
Normalne	160–180°C
Grube	190–200°C

4 Przed zakręceniem włosów rozczesz je i podziel na niewielkie pasma. Naciśnij dźwignię (④) i umieść pasmo pomiędzy wałkiem (③) a zaciskiem (②).
5 Zamknij zacisk , zwalniając dźwignię, i przesuń wałek na koniec pasma włosów.
6 Zaczynając od końcówki pasma, obracaj lokówkę w naturalny sposób, tak aby włosy owinęły się wokół wałka od końców po nasadę.
Wskazówka: podczas obracania lokówki możesz również użyć nienagrzewającej się końcówki (①) jako podpory.
7 Przytrzymaj lokówkę w tym położeniu.
Wskazówka: aby uzyskać efekt luźnych loków, przytrzymaj lokówkę w tym położeniu przez około 25 sekund. Jeśli chcesz uzyskać mocniej zaznaczone loki, wydłuż czas do 30 sekund.
8 Odwijaj pasmo włosów, aż możliwe będzie ponowne otwarcie zacisku za pomocą dźwigni.
9 Powtórz czynności od 4 do 8, aby ułożyć resztę włosów.

Po użyciu:
1 Wyłącz urządzenie i wyjmij jego wtyczkę z gniazdka elektrycznego.
2 Ustaw urządzenie na podpórce (⑤) i zaczekaj, aż ostygnie.
3 Oczyść wałek i zacisk z włosów i kurzu.
4 Wyczyść wałek i zacisk przy użyciu wilgotnej szmatki.
5 Przechowuj urządzenie w bezpiecznym i suchym miejscu, z dala od kurzu. Możesz je też powiesić, korzystając z uchwytu do zawieszania (⑨) .

4 Gwarancja i serwis

W razie jakichkolwiek pytań, np. dotyczących wymiany nasadki, lub problemów prosimy odwiedzić naszą stronę internetową www.philips.com/support lub skontaktować się z lokalnym Centrum Obsługi Klienta firmy Philips (numer telefonu znajduje się w ulotce gwarancyjnej). Jeśli w danym kraju nie ma takiego Centrum, o pomoc należy zwrócić się do sprzedawcy produktów firmy Philips.

Română

Felicitări pentru achiziție și bun venit la Philips! Pentru a beneficia pe deplin de asistența oferită de Philips, înregistrează-ți produsul la www.philips.com/welcome.

1 Important

Citiți cu atenție acest manual de utilizare înainte de a utiliza aparatul și păstrați-l pentru consultare ulterioară.

- AVERTISMENT: Nu utilizați acest aparat în apropierea apei.
- Când aparatul este utilizat în baie, scoateți-l din priză după utilizare deoarece apa reprezintă un risc chiar și când aparatul este oprit.
- AVERTISMENT: Nu utilizați acest aparat în apropierea căzilor, dușurilor, bazinelor sau altor recipiente cu apă.
- Scoateți întotdeauna aparatul din priză după utilizare.
- În cazul în care cablul de alimentare este deteriorat, acesta trebuie înlocuit întotdeauna de Philips, de un centru de service autorizat sau de personal calificat în domeniu, pentru a evita orice pericol.
- Acest aparat poate fi utilizat de către copii cu vârsta minimă de 8 ani și de către persoane care au capacități fizice, senzoriale sau mentale reduse sau care sunt lipsite de experiență și cunoștințe, dacă au fost supravegheați sau instruiți cu privire la utilizarea în condiții de siguranță a aparatului și înțeleg pericolele pe care le implică aceasta. Copiii nu trebuie să se joace cu aparatul. Curățarea și întreținerea de către utilizator nu trebuie realizate de către copii nesupravegheați.
- Înainte de a conecta aparatul, asigurați-vă că tensiunea indicată pe aparat corespunde tensiunii rețelei locale.
- Nu utilizați aparatul pentru alt scop decât cel descris în acest manual.
- Nu utiliza acest aparat pe păr artificial.
- Nu lăsați niciodată aparatul nesupravegheat când este conectat la sursa de alimentare.
- Nu utiliza niciodată accesorii sau componente de la alți producători sau care nu au fost recomandate special de Philips. Dacă utilizezi astfel de accesorii sau componente, garanția ta devine nulă.
- Nu înfășurați cablul de alimentare în jurul aparatului.
- Înainte de a depozita aparatul, așteptați să se răcească.
- Ai deosebită grijă când utilizezi aparatul, deoarece acesta ar putea fi extrem de fierbinte. Ține-l numai de mâner, deoarece alte părți sunt fierbinți, și evită contactul cu pielea.
- Așază întotdeauna aparatul cu suportul pe o suprafață plată, stabilă și termorezistentă. Bara fierbinte nu trebuie să atingă niciodată suprafața sau alte materiale inflamabile.
- Evitați intrarea în contact a cablului de alimentare cu piesele fierbinți ale aparatului.
- Păstrați aparatul la distanță de obiecte și materiale inflamabile când este pornit.
- Nu acoperiți niciodată aparatul cu ceva (de exemplu un prosop sau un articol vestimentar) când este fierbinte.
- Utilizează aparatul numai pe părul uscat. Nu utiliza aparatul cu mâinile ude.
- Păstrați bara curată și curățați-o de praf și produse pentru coafat precum spumă, spray sau gel.
- Bara are înveliș ceramic. Acest înveliș se poate uza lent în timp. Totuși, acest lucru nu afectează performanța aparatului.
- Dacă aparatul este utilizat pe păr vopsit, bara se poate păta.
- În cazul în care aparatul necesită examinare sau reparații, acesta trebuie returnat întotdeauna la un centru de service autorizat de Philips. Repararea aparatului de către o persoană necalificată poate conduce la o situație extrem de periculoasă pentru utilizator.
- Nu introduceți obiecte metalice în orificii, pentru a evita electrocutarea.
- Nu trage de cablul de alimentare după utilizare. Întotdeauna scoate aparatul din priză ținând de ștecher.

Câmpuri electromagnetice (EMF)

Acest aparat Philips respectă toate standardele și reglementările aplicabile privind expunerea la câmpuri electromagnetice.

Mediu

Acest simbol înseamnă că produsul nu poate fi eliminat împreună cu deșeurile menajere normale (2012/19/UE). Respectă regulile din țara ta pentru colectarea separată a produselor electrice și electronice. Eliminarea corectă contribuie la prevenirea consecințelor negative asupra mediului și asupra sănătății umane.

2 Introducere

Ondulatorul cu bara de 38 mm te ajută să obții cu ușurință bucle și cârlionți elastici, plini de viață, pentru un aspect vesel și tineresc. Învelișul ceramic de protecție asigură distribuția uniformă a căldurii și are grijă de părul tău în timpul ondulării. Temperatura maximă de 200 °C garantează rezultate optime, minimizând în același timp deteriorarea părului. Sperăm că îți vei utiliza cu plăcere ondulatorul.

- **Funcția de blocare a butoanelor** ⊶

Dacă nu se apasă niciun buton timp de 5 secunde, se activează automat funcția de blocare a butoanelor și se afișează pictograma de blocare a butoanelor ⊶ (⑥). Prima activare automată după pornirea aparatului este după 15 secunde. Pentru a debloca aparatul, apasă ⊶ (⑦) timp de 1 secundă.

3 Ondularea părului (Fig. 3)

1 Conectați ștecherul la o priză de alimentare.
2 Apasă și menține apăsat butonul ⏻ (⑧) timp de o secundă, pentru a porni aparatul.
↳ Este afișată setarea prestabilită de temperatură de 170°C (⑥).
3 Selectează setarea de temperatură dorită apăsând + sau − (⑦), conform tabelului cu tipuri de păr de mai jos.

Tip de păr	Setări de temperatură
Subțire	130-150 °C
Normal	160-180 °C
Gros	190-200 °C

4 Înainte de a începe ondularea, piaptănă-ți părul și împarte-l în secțiuni mici. Apasă pârghia (④) și așază o secțiune de păr între bară (③) și clemă (②).
5 Închide clema eliberând pârghia și glisează bara în jos, spre vârful părului.
6 La vârful părului, răsucește și rotește ondulatorul în mod firesc, astfel încât părul să se înfășoare în jurul barei de la vârf până la rădăcină.
Sfat: Poți utiliza, de asemenea, vârful rece (①) ca suport atunci când rotești ondulatorul.
7 Menține ondulatorul pe poziție.
Sfat: Pentru bucle lejere, menține ondulatorul pe poziție în jur de 25 de secunde, iar pentru bucle mai definite, utilizează-l până la 30 de secunde.
8 Desfășurați șuvița de păr până când puteți redeschide clema cu ajutorul pârghiei.
9 Pentru a ondula restul părului, repetă pașii 4 - 8.

După utilizare:
1 Opriți aparatul și scoateți ștecherul din priză.
2 Așază-l pe suport (⑤) până când se răcește.
3 Îndepărtează firele de păr și praful de pe bară și de pe clemă.
4 Curățați bara și clema cu o cârpă umedă.
5 Păstrează-l într-un loc sigur și uscat, fără praf. De asemenea, îl poți suspenda de la agățătoare (⑨).

4 Garanție și service

Dacă ai nevoie de informații, de exemplu, despre înlocuirea unui accesoriu, sau dacă ai o problemă, vizitează site-ul web Philips la adresa www.philips.com/support sau contactează centrul Philips de asistență pentru clienți din țara ta (vei găsi numărul de telefon în broșura de garanție internațională). Dacă în țara ta nu există un astfel de centru, deplasează-te la distribuitorul tău Philips local.

Русский

Щипцы для завивки
Поздравляем с покупкой продукции Philips! Чтобы воспользоваться всеми преимуществами поддержки Philips, зарегистрируйте изделие на веб-сайте www.philips.com/welcome.

1 Важная информация

Перед использованием прибора внимательно ознакомьтесь с инструкцией по эксплуатации и сохраните ее для дальнейшего использования в качестве справочного материала.

- ВНИМАНИЕ! Не используйте прибор вблизи воды.
- Выньте вилку шнура питания прибора из розетки электросети после использования прибора в ванной комнате. Близость воды представляет риск, даже если прибор выключен.
- ВНИМАНИЕ! Не используйте прибор в ванной, душе, бассейне или других помещениях с повышенной влажностью.
- После завершения работы отключите прибор от розетки электросети.
- В случае повреждения сетевого шнура его необходимо заменить. Чтобы обеспечить безопасную эксплуатацию прибора, заменяйте шнур только в авторизованном сервисном центре или в сервисном центре с персоналом аналогичной квалификации.
- Данным прибором могут пользоваться дети старше 8 лет и лица с ограниченными возможностями сенсорной системы или ограниченными умственными или физическими способностями, а также лица с недостаточным опытом и знаниями, но только под присмотром или после получения инструкций по безопасному использованию прибора и при условии понимания потенциальных опасностей. Не разрешайте детям играть с прибором. Дети могут осуществлять очистку и уход за прибором только под присмотром взрослых.
- Перед подключением прибора убедитесь, что указанное на нем напряжение соответствует напряжению местной электросети.
- Не используйте прибор для целей, отличных от описанных в данной инструкции по эксплуатации.
- Не используйте прибор для обработки искусственных волос.
- Не оставляйте включенный в сеть прибор без присмотра.
- Запрещается пользоваться какими-либо принадлежностями или деталями других производителей, не имеющих специальной рекомендации Philips. При использовании таких деталей гарантийные обязательства теряют силу.
- Не обматывайте сетевой шнур вокруг прибора.
- Прежде чем убрать прибор, дайте ему остыть.
- Соблюдайте осторожность при использовании прибора, так как он может сильно нагреваться. Держите прибор только за ручку, так как остальные части очень горячие. Избегайте контакта с кожей.
- Размещайте прибор только на ровных, термостойких, надежно установленных поверхностях. Горячий корпус не должен соприкасаться с поверхностью или другими воспламеняющимися материалами.
- Не допускайте контакта сетевого шнура с горячими частями прибора.
- Держите включенный прибор в стороне от легковоспламеняющихся объектов и материалов.
- Запрещается покрывать неостывший прибор (например, полотенцем или одеждой).
- Используйте прибор только для сухих волос. Запрещается управлять прибором мокрыми руками.
- Корпус прибора следует содержать в чистоте. Очищайте его от пыли, грязи и средств для укладки: муссов, спреев и гелей.
- На корпус прибора нанесено керамическое покрытие. Со временем это покрытие может стираться, однако это не влияет на работу прибора.
- При использовании прибора на окрашенных волосах на корпусе могут появиться пятна.
- Для выполнения проверки или ремонта прибора обращайтесь только в авторизованный сервисный центр Philips. Вследствие неквалифицированного ремонта эксплуатация прибора может стать чрезвычайно опасной.
- Во избежание поражения электрическим током не вставляйте металлические предметы в отверстия.
- Не тяните на себя шнур питания после использования. При отключении прибора от сети держитесь только за вилку.

Электромагнитные поля (ЭМП)

Этот прибор Philips соответствует всем применимым стандартам и нормам по воздействию электромагнитных полей.

Защита окружающей среды

Этот символ означает, что продукт не может быть утилизирован вместе с бытовыми отходами (2012/19/EC). Выполняйте раздельную утилизацию электрических и электронных изделий в соответствии с правилами, принятыми в вашей стране. Правильная утилизация поможет предотвратить негативное воздействие на окружающую среду и здоровье человека.

2 Введение

Щипцы для завивки с корпусом 38 мм помогают создавать очаровательные упругие кудри и локоны, чтобы вы всегда выглядели молодо и стильно. Защитное керамическое покрытие обеспечивает равномерное распределение тепла и бережное воздействие на волосы во время укладки. Максимальная температура — 200 °C, что гарантирует превосходный результат и сводит к минимуму риск повреждения волос. Надеемся, что вы с удовольствием будете использовать щипцы для завивки.

- **Функция блокировки кнопок** ⊶

Если ни одна кнопка не будет нажата в течение 5 секунд, автоматически включится функция блокировки и появится значок ключа ⊶ (⑥). Первая автоматическая блокировка после включения прибора срабатывает через 15 секунд. Чтобы разблокировать прибор, нажмите и удерживайте ⊶ (⑦) в течение 1 секунды.

3 Завивка волос (рис. 3)

1 Вставьте вилку в розетку электросети.
2 Нажмите и удерживайте кнопку ⏻ (⑧) в течение одной секунды, чтобы включить прибор.
↳ На дисплее отобразится установленный по умолчанию температурный режим — 170 °C (⑥).
3 С помощью кнопки + или − (⑦) выберите подходящий температурный режим в соответствии с информацией для разных типов волос, представленной в таблице ниже.

Тип волос	Настройки температуры
Тонкие	130–150 °C
Нормальное	160–180 °C
Густые	190–200 °C

4 Перед завивкой расчешите волосы и разделите их на небольшие пряди. Нажмите на рычаг (④) и поместите прядь волос между корпусом (③) и зажимом (②).
5 Закройте зажим, отпустив рычаг, а затем переместите корпус вниз к кончикам волос.
6 Поверните и вращайте щипцы для завивки так, чтобы обернуть вокруг корпуса всю прядь от кончиков до корней.
Совет. Поворачивая щипцы, вы также можете придерживать их за термоизолированный наконечник (①).
7 Удерживайте щипцы для завивки в таком положении.
Совет. Для создания естественных локонов удерживайте щипцы примерно 25 секунд, а для более выразительных локонов — до 30 секунд.
8 Полностью раскрутите прядь и откройте зажим с помощью рычага.
9 Повторите шаги 4–8, чтобы выполнить завивку остальных прядей волос.

После завершения работы выполните следующее.
1 Выключите прибор и отключите его от электросети.
2 Установите на подставку (⑤) и дайте ему остыть.
3 Очистите корпус и зажим от волос и пыли.
4 Очистите корпус и зажим влажной тканью.
5 Храните изделие в безопасном и сухом месте, защищенном от пыли. Также его можно подвесить за специальную петельку (⑨).

4 Гарантия и обслуживание

При возникновении проблемы или необходимости получения информации (например, если нужно заменить насадку) перейдите на веб-сайт компании Philips (www.philips.com/support) или обратитесь в центр поддержки потребителей Philips в вашей стране. Номер телефона центра указан в гарантийном талоне. Если в вашей стране такой центр отсутствует, обратитесь в местную торговую организацию Philips.

Для бытовых нужд
Изготовитель: "Филипс Консьюмер Лайфстайл Б.В.", Туссендиепен 4, 9206 АД, Драхтен, Нидерланды.
Импортер на территории России и Таможенного Союза: ООО «ФИЛИПС», Россия, Москва, ул. Сергея Макеева, 13, тел. +7 495 961 1111
Импортер на территории России и Таможенного Союза принимает претензии потребителей в случаях, предусмотренных Законом РФ «О защите прав потребителей» 07.02.1992 N 2300-1», в отношении товара, приобретенного на территории Российской Федерации

Model: BHB869
Input rating: 110-240V~ 50-60 Hz 73 W
Class II appliance

Slovensky

Gratulujeme vám ku kúpe a vitajte medzi zákazníkmi spoločnosti Philips! Ak chcete využiť všetky výhody zákazníckej podpory spoločnosti Philips, zaregistrujte svoj výrobok na adrese www.philips.com/welcome.

1 Dôležité informácie

Pred použitím zariadenia si pozorne prečítajte tento návod na použitie a ponechajte si ho pre prípad potreby v budúcnosti.

- VAROVANIE: Nepoužívajte zariadenie v blízkosti vody.
- Ak zariadenie používate v kúpeľni, hneď po použití ho odpojte zo siete, pretože voda v jeho blízkosti predstavuje nebezpečenstvo, aj keď je zariadenie vypnuté.
- VAROVANIE: Toto zariadenie nepoužívajte v blízkosti vaní, spŕch, umývadiel ani iných nádob obsahujúcich vodu.
- Po použití vždy odpojte zariadenie zo siete.
- V prípade poškodenia elektrického kábla je potrebné nechať ho vymeniť v servisnom stredisku alebo u podobne kvalifikovaných osôb, aby sa predišlo možným rizikám.
- Toto zariadenie môžu používať deti staršie ako 8 rokov a tiež osoby, ktoré majú obmedzené telesné, zmyslové alebo mentálne schopnosti alebo nemajú dostatok skúseností a znalostí, pokiaľ sú pod dozorom alebo im bolo vysvetlené bezpečné používanie tohto zariadenia a za predpokladu, že rozumejú príslušným rizikám. Deti sa nesmú hrať s týmto zariadením. Deti nesmú bez dozoru čistiť ani vykonávať údržbu tohto zariadenia.
- Pred pripojením zariadenia sa presvedčte, či napätie udávané na zariadení zodpovedá napätiu v miestnej elektrickej sieti.
- Zariadenie nepoužívajte na iné účely, ako tie, ktoré sú opísané v tomto návode na použitie.
- Zariadenie nepoužívajte na úpravu umelých vlasov.
- Keď je zariadenia pripojené k elektrickej sieti, nikdy ho nenechávajte bez dozoru.
- Nepoužívajte príslušenstvo iných výrobcov ani príslušenstvo, ktoré spoločnosť Philips výslovne neodporučila. Ak takéto príslušenstvo alebo súčiastky použijete, záruka stratí platnosť.
- Sieťový kábel nenavíjajte okolo zariadenia.
- Predtým, ako zariadenie odložíte, nechajte ho vychladnúť.
- Pri používaní zariadenia postupujte veľmi pozorne, pretože môže byť extrémne horúce. Zariadenie držte len za držadlo, pretože všetky ostatné časti sú horúce. Vyhnite sa kontaktu s pokožkou.
- Zariadenie vždy položte na stojan alebo na stabilný a rovný povrch, ktorý je odolný voči vysokým teplotám. Horúci valec sa nesmie nikdy dotýkať povrchu ani iného horľavého materiálu.
- Dávajte pozor, aby sa sieťový kábel nedotýkal horúcich častí zariadenia.
- Zapnuté zariadenie sa nesmie dostať do blízkosti horľavých predmetov a materiálu.
- Zapnuté zariadenie nikdy ničím neprikrývajte (napr. uterákom alebo oblečením).
- Zariadenie používajte len na suché vlasy. Zariadenie nepoužívajte, keď máte mokré ruky.
- Valec udržiavajte čistý, chráňte ho pred prachom a znečistením prípravkami na tvarovanie účesu, ako napríklad penovým tužidlom, lakom alebo gélom.
- Valec má keramickú vrstvu. Táto vrstva sa môže časom pomaly opotrebovať. Nemá to však vplyv na výkon zariadenia.
- Ak sa zariadenie používa na úpravu farbených vlasov, valec kulmy sa môže znečistiť.
- Revíziu alebo opravu zariadenia smie vykonať jedine personál servisného centra autorizovaného spoločnosťou Philips. Oprava nekvalifikovanou osobou môže pre používateľa znamenať veľké nebezpečenstvo.
- Do otvorov nezasúvajte kovové predmety, aby nedošlo k zásahu elektrickým prúdom.
- Po skončení používania neťahajte za sieťový kábel. Zariadenie vždy odpojte uchopením za zástrčku.

Elektromagnetické polia (EMF)

Tento spotrebič značky Philips vyhovuje všetkým príslušným normám a smerniciam týkajúcim sa vystavenia elektromagnetickým poliam.

Životné prostredie

Tento symbol znamená, že toto zariadenie sa nesmie likvidovať s bežným komunálnym odpadom (2012/19/EÚ). Postupujte podľa predpisov platných vo vašej krajine pre separovaný zber elektrických a elektronických výrobkov. Správna likvidácia pomáha zabrániť negatívnym vplyvom na životné prostredie a ľudské zdravie.

2 Úvod

Pomocou tejto natáčacej kulmy s 38 mm valcom môžete jednoducho vytvoriť živé a pružné kučery a lokne pre veselý a mladistvý vzhľad. Ochranná keramická vrstva zabezpečuje rovnomernú distribúciu tepla a počas natáčania sa stará o vaše vlasy. Najvyššia teplota 200 °C zaručí optimálne výsledky bez zbytočného poškodenia vlasov. Veríme, že budete so svojou natáčacou kulmou spokojná.

- **Funkcia zámku tlačidiel** ⊶

Ak do 5 sekúnd nestlačíte žiadne tlačidlo, automaticky sa aktivuje zámok tlačidiel a zobrazí sa ikona zámku tlačidiel ⊶ (⑥). K prvej automatickej aktivácii po zapnutí zariadenia dôjde po 15 sekundách. Na odomknutie zariadenia stlačte tlačidlo ⊶ (⑦) na 1 sekundu.

3 Vytváranie kučier (obr. 3)

1 Pripojte zástrčku do sieťovej zásuvky.
2 Stlačením a podržaním tlačidla ⏻ (⑧) na jednu sekundu zapnite zariadenie.
↳ Zobrazí sa predvolené nastavenie teploty 170 °C (⑥).
3 Vyberte požadovanú teplotu stlačením tlačidla + alebo − (⑦) v súlade s tabuľkou typov vlasov nižšie.

Typ vlasov	Nastavenie teploty
Jemné	130 – 150 °C
Normal (Normálne)	160 – 180 °C
Husté	190 – 200 °C

4 Pred natáčaním vlasov si ich prečešte a rozdeľte na úzke pramene. Stlačte páku (④) a umiestnite prameň vlasov medzi valec (③) a sponu (②).
5 Uvoľnením páky zatvorte sponu a posúvajte valec až ku končekom vlasov.
6 Na končekoch prirodzene otáčajte natáčaciu kulmu tak, aby sa vlasy obtočili okolo valca od končekov až po korienky.
Tip: Môžete použiť chladnú špičku (①) na podopretie pri otáčaní natáčacej kulmy.
7 Podržte kulmu v tejto polohe.
Tip: Na dosiahnutie voľných kučier podržte natáčaciu kulmu v tejto polohe približne 25 sekúnd, ak chcete získať výraznejšie kučery, počkajte až 30 sekúnd.
8 Odviňte prameň vlasov, až kým sa nebude dať pomocou páky znova otvoriť spona.
9 Na vytvorenie kučier na ostatných vlasoch opakujte kroky 4 až 8.

Po použití:
1 Vypnite zariadenie a odpojte ho zo siete.
2 Položte ho na odkladací stojan (⑤) a nechajte vychladnúť.
3 Z valca a spony odstráňte vlasy a prach.
4 Valec a sponu očistite navlhčenou tkaninou.
5 Zariadenie skladujte na bezpečnom a suchom mieste bez prachu. Môžete ho tiež zavesiť na očko na zavesenie (⑨).

4 Záruka a servis

Ak potrebujete informácie napríklad o výmene nástavca alebo máte problém, navštívte webovú stránku spoločnosti Philips na adrese www.philips.com/support alebo sa obráťte na Stredisko starostlivosti o zákazníkov spoločnosti Philips vo svojej krajine (telefónne číslo strediska nájdete v priloženom celosvetovo platnom záručnom liste). Ak sa vo vašej krajine toto stredisko nenachádza, obráťte sa na miestneho predajcu výrobkov značky Philips.

Slovenščina

Čestitamo vam za nakup in dobrodošli pri Philipsu. Če želite popolnoma izkoristiti podporo, ki jo nudi Philips, registrirajte izdelek na www.philips.com/welcome.

1 Pomembno

Pred uporabo aparata natančno preberite ta uporabniški priročnik in ga shranite za poznejšo uporabo.

- OPOZORILO: Aparata ne uporabljajte v bližini vode.
- Ko aparat uporabljate v kopalnici, ga po uporabi vedno izključite iz omrežja, ker neposredna bližina vode predstavlja nevarnost, četudi je aparat izklopljen.
- OPOZORILO: Aparata ne uporabljajte v bližini kadi, tušev, umivalnikov ali drugih posod z vodo.
- Po uporabi aparat vedno izklopite iz omrežne vtičnice.
- Poškodovani omrežni kabel sme zaradi varnosti zamenjati samo servisni center ustrezno usposobljeno osebje.
- Ta aparat lahko uporabljajo otroci nad 8. letom starosti in osebe z zmanjšanimi fizičnimi ali psihičnimi sposobnostmi ali s pomanjkljivimi izkušnjami in znanjem, če so prejele navodila glede varne uporabe aparata ali jih pri uporabi nadzoruje odgovorna oseba, ki jih opozori na morebitne nevarnosti. Otroci naj se ne igrajo z aparatom. Otroci aparata ne smejo čistiti in vzdrževati brez nadzora.
- Preden aparat priključite, preverite, ali na aparatu označena napetost ustreza napetosti lokalnega električnega omrežja.
- Aparat uporabljajte izključno v namene, ki so opisani v tem priročniku.
- Aparata ne uporabljajte na umetnih laseh.
- Ko je aparat priključen na napajanje, ga ne puščajte brez nadzora.
- Ne uporabljajte nastavkov ali delov drugih proizvajalcev, ki jih Philips izrecno ne priporoča. Uporaba takšnih nastavkov razveljavi garancijo.
- Omrežnega kabla ne navijajte okoli aparata.
- Preden aparat shranite, počakajte, da se ohladi.
- Pri uporabi aparata bodite zelo pozorni, ker je lahko izjemno vroč. Primite samo ročaj, ker so drugi deli vroči, in se izogibajte stiku s kožo.
- Aparat s stojalom vedno položite na stabilno ravno površino, odporno proti vročini. Vroča cevka se ne sme nikoli dotakniti površine ali drugega vnetljivega materiala.
- Preprečite stik omrežnega kabla z vročimi deli aparata.
- Vklopljenega aparata ne približujte vnetljivim predmetom in materialom.
- Vročega aparata ne pokrivajte (npr. z brisačo ali obleko).
- Aparat uporabljajte samo na suhih laseh. Aparata ne uporabljajte z mokrimi rokami.
- Cevka mora biti čista in brez prahu, umazanije in sredstev za oblikovanje, kot so pena, razpršilo in gel.
- Cevka ima keramično prevleko. Prevleka se sčasoma lahko obrabi. Vendar to ne vpliva na delovanje aparata.
- Če aparat uporabljate na barvanih laseh, se cevka lahko umaže.
- Za pregled ali popravilo aparata se obrnite na Philipsov pooblaščeni servis. Popravilo s strani neusposobljenih oseb je lahko za uporabnika izredno nevarno.
- V reže ne vstavljajte kovinskih predmetov, da ne povzročite električnega šoka.
- Po uporabi ne vlecite za napajalni kabel. Aparat iz električnega omrežja vedno izključite tako, da primete vtič.

Elektromagnetna polja (EMF)

Ta Philipsov aparat ustreza vsem veljavnim standardom in predpisom glede izpostavljenosti elektromagnetnim poljem.

Okolje

Ta simbol pomeni, da izdelka ne smete odlagati skupaj z običajnimi gospodinjskimi odpadki (2012/19/EU). Upoštevajte državne predpise za ločeno zbiranje električnih in elektronskih izdelkov. S pravilnim odlaganjem pripomorete k preprečevanju negativnih vplivov na okolje in zdravje ljudi.

2 Uvod

Kodralnik z 38 mm cevko vam omogoča enostavno oblikovanje živahnih in prožnih kodrov ter svedrčkov igriv in mladosten videz. Zaščitna keramična prevleka zagotavlja enakomerno porazdelitev toplote in med kodranjem dobro poskrbi za lase. Najvišja temperatura 200 °C zagotavlja optimalne rezultate in zmanjšuje poškodbo las. Upamo, da boste uživali v uporabi kodralnika.

- **Zaklepanje tipk** ⊶

Če 5 sekund ne pritisnete nobenega gumba, se samodejno vklopi zaklepanje tipk in prikaže se ikona zaklepanja tipk ⊶ (⑥). Prvi samodejni vklop po izklopu aparata se zgodi po 15 sekundah. Če aparat želite odkleniti, za 1 sekundo pritisnite ⊶ (⑦).

3 Kodranje las (sl .3)

1 Vtikač priključite na omrežno vtičnico.
2 Za eno sekundo pridržite gumb ⏻ (⑧), da vklopite aparat.
↳ Prikaže se privzeta nastavitev temperature 170 °C (⑥).
3 Želeno nastavitev temperature nastavite tako, da pritisnete + ali − (⑦) glede na spodnjo tabelo vrst las.

Vrsta las	Nastavitve temperature
Fini	130-150 °C
Običajni	160-180 °C
Gosti	190-200 °C

4 Lase pred kodranjem počešite in razdelite v manjše pramene. Pritisnite vzvod (④) in del las položite med cevko (③) in zaponko (②).
5 Zaponko zaprite tako, da sprostite vzvod in cevko pomaknete do konic las.
6 Kodralnik pri konicah las naravno obrnite in zavrtite, da so lasje na cevko naviti od konic do korenin.
Namig: pri vrtenju kodralnika lahko za oporo uporabite tudi hladno konico (①).
7 Kodralnik držite na mestu.
Namig: kodralnik za spuščene kodre na mestu držite približno 25 sekund, za izrazitejše kodre pa do 30 sekund.
8 Pramen las odvijte tako, da lahko zaponko spet odprete z vzvodom.
9 Za kodranje preostalih las ponavljajte korake od 4 do 8.

Po uporabi:
1 Aparat izklopite in izključite.
2 Postavite ga na stojalo (⑤), da se ohladi.
3 S cevke in zaponke odstranite lase in prah.
4 Cevko in zaponko očistite z vlažno krpo.
5 Aparat hranite na varnem in suhem mestu, kjer ni prahu. Lahko ga tudi obesite za obešalno zanko (⑨).

4 Garancija in servis

Za informacije na primer o zamenjavi nastavka ali v primeru težav obiščite Philipsovo spletno stran na naslovu www.philips.com/support oziroma se obrnite na Philipsov center za pomoč uporabnikom v svoji državi (telefonsko številko lahko najdete na mednarodnem garancijskem listu). Če v vaši državi ni takšnega centra, se obrnite na lokalnega Philipsovega prodajalca.

Srpski

Čestitamo vam na kupovini i dobro došli u Philips! Da biste imali sve pogodnosti podrške koju pruža Philips, registrujte proizvod na www.philips.com/welcome.

1 Važno

Pre upotrebe aparata pažljivo pročitajte ovo uputstvo i sačuvajte ga za buduću upotrebu.

- UPOZORENJE: Nemojte da koristite ovaj aparat u blizini vode.
- Ako koristite aparat u kupatilu, isključite ga iz struje nakon upotrebe jer blizina vode predstavlja rizik, čak i kad je aparat isključen.
- UPOZORENJE: Nemojte da koristite ovaj aparat u blizini kade, tuš kabine, umivaonika ili drugih posuda sa vodom.
- Aparat posle upotrebe uvek isključite iz napajanja.
- Ako je kabl za napajanje oštećen, mora da ga zameni ovlašćeni servis ili kvalifikovani serviser kako bi se izbegao rizik od nezgode.
- Ovaj aparat mogu da koriste deca starija od 8 godina i osobe sa smanjenim fizičkim, senzornim ili mentalnim sposobnostima, ili nedostatkom iskustva i znanja, pod uslovom da su pod nadzorom ili da su dobile uputstva za bezbednu upotrebu aparata i da razumeju moguće opasnosti. Deca ne bi trebalo da se igraju aparatom. Deca ne bi trebalo da čiste aparat niti da ga održavaju bez nadzora.
- Pre nego što povežete aparat uverite se da oznaka voltaže na aparatu odgovara voltaži u lokalnoj mreži.
- Aparat koristite isključivo u svrhu opisanu u ovim uputstvima.
- Nemojte da koristite ovaj aparat na umetnoj kosi.
- Kada je aparat povezan na napajanje, nikada ga nemojte ostavljati bez nadzora.
- Nikada nemojte koristiti dodatke ili delove drugih proizvođača koje kompanija Philips nije izričito preporučila. U slučaju upotrebe takvih dodataka ili delova, garancija prestaje da važi.
- Nemojte da namotavate kabl za napajanje oko aparata.
- Pre odlaganja sačekajte da se aparat ohladi.
- Budite veoma pažljivi prilikom upotrebe aparata jer može da bude jako vruć. Aparat držite samo za dršku jer su drugi delovi vrući i izbegavajte kontakt sa kožom.
- Aparat sa postoljem uvek postavite na vatrostalnu, stabilnu i ravnu površinu. Vruća cev nikada ne bi trebalo da dodiruje površine niti druge zapaljive materijale.
- Izbegavajte dodir kabla za napajanje sa vrelim delovima aparata.
- Držite aparat dalje od zapaljivih predmeta i materijala kada je uključen.
- Nikada nemojte pokrivati aparat (npr. peškirom ili odećom) kada je vruć.
- Aparat koristite samo na suvoj kosi. Nemojte da rukujete aparatom dok su vam ruke mokre.
- Pazite da cev uvek bude čista i bez tragova prašine i proizvoda za oblikovanje kose, poput pene, spreja ili gela.
- Cev ima keramički premaz. Ovaj premaz može tokom vremena da se istroši. Međutim, to ne utiče na performanse aparata.
- Ako aparat koristite na ofarbanoj kosi, cev može da se oboji.
- Ako je potrebno ispitivanje ili popravke, aparat uvek vratite ovlašćenom servisu kompanije Philips. Popravke od strane nekvalifikovanih osoba mogu da izazovu opasnost po korisnika.
- Da biste izbegli strujni udar, nemojte da stavljate metalne predmete u otvore.
- Nemojte da vučete kabl za napajanje nakon upotrebe. Aparat uvek isključujte tako što ćete držati za utikač.

Elektromagnetna polja (EMF)

Ovaj Philips aparat usklađen je sa svim primenjivim standardima i propisima u vezi sa elektromagnetnim poljima.

Životna sredina

Ovaj simbol ukazuje na to da ovaj proizvod ne sme da se odlaže sa običnim kućnim otpadom (2012/19/EU). Pridržavajte se propisa svoje zemlje za odvojeno prikupljanjem otpadnih električnih/elektronskih proizvoda. Pravilno odlaganje doprinosi sprečavanju negativnih posledica po životnu sredinu i zdravlje ljudi.

2 Uvod

Aparat za uvijanje kose sa cevi od 38 mm pomaže vam da lako dobijete živopisne, lepršave uvojke i kovrdže za veseo i mladalački izgled. Zaštitni keramički premaz obezbeđuje ravnomernu raspodelu toplote i brine o vašoj kosi tokom uvijanja. Najveća temperatura od 200°C garantuje optimalan rezultat uz minimalno oštećivanje kose. Nadamo se da ćete uživati u korišćenju aparata za uvijanje kose.

- **Funkcija zaključavanja tastera** ⊶

Ako 5 sekundi ne pritisnete nijedno dugme, automatski će se aktivirati zaključavanje tastera i prikazaće se ikona katanca ⊶ (⑥). Prvo automatsko aktiviranje ove funkcije po uključivanju aparata je nakon 15 sekundi. Da biste otključali aparat, pritisnite dugme ⊶ (⑦) i zadržite ga 1 sekund.

3 Kovrdžanje kose (sl. 3)

1 Utikač aparata priključite u utičnicu.
2 Pritisnite dugme ⏻ (⑧) i zadržite ga 1 sekund da biste uključili aparat.
↳ Prikazaće se podrazumevana postavka temperature 170°C (⑥).
3 Izaberite željenu postavku temperature tako što ćete pritisnuti + ili − (⑦) u skladu sa donjom tabelom Tip kose.

Tip kose	Postavke temperature
Fina	130–150°C
Normalna	160–180°C
Bujna	190–200°C

4 Pre nego što počnete sa kovrdžanjem, očešljajte kosu i podelite je na male pramenove. Pritisnite ručicu (④) i stavite pramen kose između cevi (③) i hvataljke (②).
5 Zatvorite hvataljku tako što ćete otpustiti ručicu i pomerite cev nadole do vrha kose.
6 Kada dođete do vrha kose, prirodno okrenite i rotirajte aparat za uvijanje kose tako da kosa bude obmotana oko cevi od vrha ka korenu.
Savet: Takođe možete da koristite hladni vrh (①) kao podršku prilikom rotiranja aparata za uvijanje.
7 Držite aparat za kovrdžanje u tom položaju.
Savet: Ako želite opuštene kovrdže, držite aparat u tom položaju približno 25 sekundi, a ako želite čvršće kovrdže, držite ga do 30 sekundi.
8 Odmotajte pramen kose tako da hvataljka može ponovo da se otvori ručkom.
9 Da biste ukovrdžali ostatak kose ponavljajte korake od 4 do 8.

Nakon upotrebe:
1 Isključite aparat i izvucite kabl iz struje.
2 Postavite ga na postolje za odlaganje (⑤) dok se ne ohladi.
3 Uklonite dlake i prašinu sa cevi i hvataljke.
4 Očistite cev i hvataljku vlažnom krpom.
5 Držite ga na bezbednom i suvom mestu na kojem nema prašine. Za odlaganje možete da upotrebite i petlju za kačenje (⑨).

4 Garancija i servis

Ukoliko su vam potrebne informacije (npr. u vezi sa zamenom nekog dodatka) ili ako imate neki problem, posetite Web lokaciju kompanije Philips na adresi www.philips.com/support ili se obratite centru za korisničku podršku kompanije Philips u svojoj zemlji (broj telefona ćete pronaći na međunarodnom garantnom listu). Ako u vašoj zemlji ne postoji centar za korisničku podršku, obratite se lokalnom distributeru Philips proizvoda.

Українська

Вітаємо Вас із покупкою та ласкаво просимо до клубу Philips! Щоб у повній мірі скористатися підтримкою, яку пропонує компанія Philips, зареєструйте свій виріб на веб-сайті www.philips.com/welcome.

1 Важлива інформація

Перед тим як використовувати пристрій, уважно прочитайте цей посібник користувача і зберігайте його для майбутньої довідки.

- ПОПЕРЕДЖЕННЯ. Не використовуйте цей пристрій біля води.
- У разі використання пристрою у ванній кімнаті витягуйте шнур із розетки після використання, оскільки перебування пристрою біля води становить ризик, навіть якщо пристрій вимкнено.
- ПОПЕРЕДЖЕННЯ! Не використовуйте цей пристрій біля ванн, душів, басейнів або інших ємностей із водою.
- Після використання завжди від'єднуйте пристрій від мережі.
- Якщо шнур живлення пошкоджено, для уникнення небезпеки його необхідно замінити, звернувшись до сервісного центру або фахівців із належною кваліфікацією.
- Цим пристроєм можуть користуватися діти віком від 8 років або більше чи особи із послабленими фізичними відчуттями або розумовими здібностями, чи без належного досвіду та знань, за умови, що користування відбувається під наглядом, їм було проведено інструктаж щодо безпечного користування пристроєм та їх було повідомлено про можливі ризики. Не дозволяйте дітям бавитися пристроєм. Не дозволяйте дітям виконувати чищення та догляд без нагляду дорослих.
- Перед тим як під'єднувати пристрій до електромережі, перевірте, чи збігається напруга, вказана на ньому, із напругою у мережі.
- Не використовуйте пристрій для інших цілей, не описаних у цьому посібнику.
- Не використовуйте цей пристрій на штучному волоссі.
- Ніколи не залишайте під'єднаний пристрій без нагляду.
- Не використовуйте приладдя чи деталі інших виробників, за винятком тих, які рекомендує компанія Philips. Використання такого приладдя чи деталей призведе до втрати гарантії.
- Не накручуйте шнур живлення на пристрій.
- Перед тим як відкласти пристрій на зберігання, дайте йому охолонути.
- Будьте дуже уважними під час використання пристрою, оскільки він може сильно нагрітися. Тримайте пристрій лише за ручку та уникайте контакту зі шкірою, оскільки інші частини є гарячі.
- Завжди кладіть пристрій на підставку на жаростійкій, рівній та стійкій поверхні. Не торкайтеся гарячим циліндром поверхні чи інших займистих матеріалів.
- Запобігайте контакту шнура живлення із гарячими частинами пристрою.
- Тримайте увімкнений пристрій подалі від вогненебезпечних об'єктів та матеріалів.
- Ніколи не накривайте гарячий пристрій (наприклад, рушником чи одягом).
- Використовуйте пристрій лише на сухому волоссі. Не користуйтеся пристроєм, якщо у Вас мокрі руки.
- Слідкуйте, щоб циліндр був чистим від пилу та засобів моделювання зачіски: пінки, лаку та гелю для волосся.
- Циліндр має керамічне покриття. Із часом це покриття може зноситися. Однак, це не впливає на роботу пристрою.
- Якщо пристрій використовується для вкладання фарбованого волосся, на циліндрі можуть з'явитися плями.
- Для перевірки або ремонту пристрою завжди звертайтеся до сервісного центру, уповноваженого компанією Philips. Ремонт, виконаний особами без спеціальної кваліфікації, може спричинити дуже небезпечну ситуацію для користувача.
- Не вставляйте металеві предмети в отвори, оскільки це може призвести до ураження електричним струмом.
- Не тягніть за кабель живлення після використання. Завжди від'єднуйте пристрій від мережі, тримаючи за штекер.

Електромагнітні поля (ЕМП)

Цей пристрій Philips відповідає усім чинним стандартам та правовим нормам, що стосуються впливу електромагнітних полів.

Навколишнє середовище

Цей символ означає, що цей виріб не підлягає утилізації зі звичайними побутовими відходами (2012/19/EU). Дотримуйтесь правил розділеного збору електричних і електронних пристроїв у Вашій країні. Належна утилізація допоможе запобігти негативному впливу на навколишнє середовище та здоров'я людей.

2 Вступ

Щипці для завивки з 38-мм циліндром допоможуть легко накрутити виразні, пружні завитки та спіральки для створення радісного молодіжного образу. Захисне керамічне покриття забезпечує рівномірний розподіл тепла і справді дбає про Ваше волосся під час завивки. Найвища температура 200 °C гарантує оптимальні результати з мінімальним негативним впливом на волосся. Сподіваємося, що щипці для завивки Вам сподобаються.

- **Функція блокування** ⊶

Якщо протягом 5 секунд не натиснути жодної кнопки, автоматично активується функція блокування і з'являється піктограма функції блокування ⊶ (⑥). Перша автоматична активація після увімкнення пристрою відбувається через 15 секунд. Щоб розблокувати пристрій, натисніть та утримуйте ⊶ (⑦) протягом 1 секунди.

3 Створення завитків (мал. 3)

1 Вставте вилку у розетку.
2 Натисніть та утримуйте кнопку ⏻ (⑧) протягом однієї секунди, щоб увімкнути пристрій.
↳ З'явиться стандартне налаштування температури 170 °C (⑥).
3 Виберіть потрібне налаштування температури, натиснувши + або − (⑦) відповідно до таблиці типів волосся внизу.

Тип волосся	Налаштування температури
Тонке	130–150 °C
Нормальне	160–180 °C
Товсте	190–200 °C

4 Перед тим як почати завивку, розчешіть волосся та поділіть його на малі пасма. Натисніть на важіль (④) і покладіть пасмо волосся між циліндром (③) і затискачем (②).
5 Закрийте затискач , відпускаючи важіль, та пересуньте циліндр до кінчиків волосся.
6 На кінчиках волосся поверніть та обертайте щипці для завивки природним способом, щоб намотати волосся на циліндр від кінчиків до коренів.
Порада. Під час повертання щипці можна також підтримувати за холодний носик (①).
7 Тримайте щипці для завивки у цьому положенні.
Порада. Для створення вільних завитків тримайте щипці для завивки у цьому положенні приблизно 25 секунд, а для створення чіткіших завитків – до 30 секунд.
8 Розкручуйте пасмо, поки затискач можна буде знову відкрити важелем.
9 Для створення завитків із решти волосся повторіть кроки 4–8.

Після використання:
1 Вимкніть пристрій і від'єднайте його від мережі.
2 Поставте його на підставку для підпирання (⑤) до охолодження.
3 Почистіть циліндр і затискач від волосся і бруду.
4 Чистіть циліндр і затискач вологою ганчіркою.
5 Зберігайте пристрій у безпечному, сухому та незапиленому місці. Пристрій можна також зберігати, підвісивши його на гачок за петлю (⑨).

4 Гарантія та обслуговування

Якщо Вам необхідна інформація (наприклад, як замінити насадку) або у Вас виникла проблема, відвідайте веб-сторінку компанії Philips www.philips.com/support або зверніться до Центру обслуговування клієнтів компанії Philips у Вашій країні (телефон можна знайти на гарантійному талоні). Якщо у Вашій країні немає Центру обслуговування клієнтів, зверніться до місцевого дилера Philips.
Компанія Philips встановлює строк служби на даний виріб – не менше 3 років

Служба підтримки споживачів
тел.: 0-800-500-697
(дзвінки зі стаціонарних і мобільних телефонів у межах України безкоштовні)
для більш детальної інформації завітайте на www.philips.ua