Register your product and get support at
www.philips.com/welcome

BHB869

EN	User manual	NL	Gebruiksaanwijzing
DA	Brugervejledning	NO	Brukerhåndbok
DE	Benutzerhandbuch	PT	Manual do utilizador
EL	Εγχειρίδιο χρήστη	SV	Användarhandbok
ES	Manual del usuario	TR	Kullanım kılavuzu
FI	Käyttöopas	MS-MY	Manual pengguna
FR	Mode d'emploi	ZH-CN	用户手册
ID	Buku Petunjuk Pengguna	FA	راهنمای کاربر
IT	Manuale utente		

PHILIPS

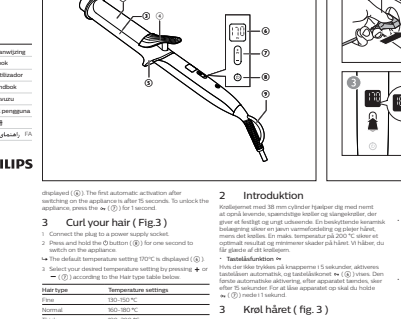

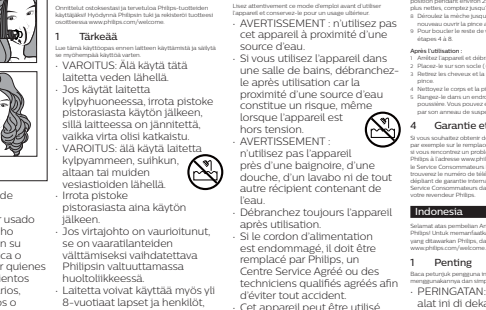

displayed (⏻). The first automatic activation after switching on the appliance is ready to seconds. To unlock the appliance, press the ⏻ button (⏻) for 1 second.

3 Curl your hair (Fig.3)

1 Connect the plug to a power supply socket.
2 Press and hold the ⏻ button (⏻) for one second to switch on the appliance.
↳ The default temperature setting 170°C is displayed (⏻).
3 Select your desired temperature setting by pressing + or − (⏻) according to the Hair type table below.

Hair type	Temperature settings
Fine	130-150 °C
Normal	150-180 °C
Thick	190-200 °C

4 Before you start to curl, comb and divide your hair into small sections. Pinch a section of hair between the barrel (⏻) and clip (⏻).
5 Close the clip by releasing the lever and slide the barrel down to the hair tips.
6 At the hair tips, turn and rotate the curler naturally so that hair is wrapped around the barrel from tip to root.

Tip: You can also use the cool tip (⏻) as a support when you rotate the curler.
7 Hold the curling iron in position.
Tip: For curls, leave the curler in position around 25 seconds and for more defined curls, use up to 30 seconds.
8 Unwind the section of hair until you can open the clip again with the lever.
9 To curl the rest of your hair, repeat steps 4 to 8.

After use:
1 Switch off the appliance and unplug it.
2 Place it on the resting stand (⏻) until it cools down.
3 Remove hair and dust from the clip and barrel.
4 Clean the barrel and the clip with damp cloth.
5 Keep it in a safe and dry place, free of dust. You can also hang it with the hanging loop (⏻).

4 Guarantee & Service

If you need information e.g. about replacement of an attachment or if you have a problem, please visit the Philips website at www.philips.com/support or contact the Philips Customer Care Centre in your country (you will find the phone number in the worldwide guarantee leaflet). If there is no Consumer Care Centre in your country, go to your local Philips dealer.

Dansk

Tilføjelse med ét bade og velkommen til Philips! For at få fuldt udbytte af den support, Philips tilbyder, skal du registrere dit produkt på www.philips.com/welcome.

1 Vigtigt

Læs denne brugervejledning grundigt, før du tager apparatet i brug, og opbevar den til senere brug.

- ADVARSEL: Anvend ikke dette apparat i nærheden af vand.
- Hvis du anvender apparatet i badeværelset, skal du trække stiket ud efter brug, da vand udgør en risiko, selvom apparatet er slukket.
- ADVARSEL: Brug ikke dette apparat i nærheden af badekar, brusekabiner, kummer eller andre kar, der indeholder vand.
- Tag altid stiket ud, efter du har brugt apparatet.
- Hvis netledningen beskadiges, må den kun udskiftes af Philips, et autoriseret Philips-servicecenter/afdeling eller en tilsvarende kvalificeret fagmand for at undgå enhver risiko.
- Dette apparat kan bruges af børn fra 8 år og op og af personer med nedsatte fysiske, sensoriske eller mentale evner eller mangelnder viden eller erfaring, hvis de er blevet vejledt eller instrueret i brug af apparatet på en sikker måde og forstår de involverede risici. Børn må ikke lege med apparatet. Rengøring og brugervedligeholdelse må ikke foretages af børn uden opsyn.
- Før du tilslutter apparatet, skal du sikre dig, at den spænding, der er angivet på apparatet, svarer til den lokale spænding.
- Brug ikke apparatet til andre formål end dem, der er beskrevet i vejledningen.
- Brug ikke dette apparat på kunstigt hår.
- Hold konstant opsyn med apparatet, når det er sluttet til stikkontakten.
- Brug aldrig tilbehør eller dele fra andre fabrikanter, eller tilbehør/dele som ikke specifikt er anbefalet af Philips, da garantien i så fald bortfalder.
- Du må ikke sno ledningen rundt om apparatet.
- Læg aldrig apparatet væk, før det er helt afkølet.
- Vær opmærksom, når du bruger apparatet, da det kan være meget varmt. Undgå kun i håndtaget, da andre dele er varme, og undgå kontakt med huden.
- Anbring altid apparatet i foden på et varmebestandigt, stabilt underlag. Den varme cylinder må aldrig berøre ledninger eller andre brændbare materialer.
- Netledningen må ikke komme i kontakt med apparatets varme dele.
- Når apparatet er tændt, skal det holdes væk fra brændbare genstande og materialer.
- Når apparatet er varmt, må der ikke lægges noget hen over det (f.eks. håndklæder eller tøj). Anvend kun apparatet i tørt hår. Betjen ikke apparatet med våde hænder.
- Hold cylinderen ren og fri for støv og stylingprodukter som f.eks. mousse, spray og gel.
- Cylinderen har en keramisk belægning. Belægningen kan med tiden langsomt slides af. Dette påvirker dog ikke apparatets ydeevne.
- Hvis apparatet bruges til farvet hår, kan det smitte af på cylinderen.
- Hvis apparatet skal efterses eller repareres, skal du henvende dig til Philips, da en uautoriseret reparation efterfølgende kan være til fare for brugeren.
- Stik aldrig metalgenstande ind i åbningerne, da dette kan give elektrisk stød.
- Træk ikke i ledningen efter brug. Tag altid stikket ud af stikkontakten ved at holde i stikket.

Elektromagnetiske felter (EMF)

Dette Philips-apparat overholder alle branchens gældende standarder og regler angående eksponering for elektromagnetiske felter.

Miljø

Dette symbol betyder, at produktet ikke må bortskaffes sammen med almindeligt husholdningsaaffald (2012/19/EU). Følg reglerne for separeret indsamling af elektriske og elektroniske produkter i det land, hvor produktet befinder sig. Ved at forhindre en negativ påvirkning af miljø og helbred

2 Introduktion

Krøllejernet med 38 mm cylinder hjælper dig med nemt at opnå levende, spændende krøller og slangekrøller, der giver et fantastisk look. Den unikke varmeudviklende keramisk belægning sikrer en jævn varmefordeling og plejer håret, mens det krølles. En mads hampetørklæde på 200 °C sikrer et optimalt resultat og minimerer skader på håret. Vi håber, du får glæde af dit krøllejern.

- **Tastelåsfunktion ⇆**
1 Select your desired temperature setting by pressing + or − (⏻) according to the Hair type table below.
2 Hold the curling iron in position.
3 Wind the section of hair around the barrel (⏻) and clip (⏻).
4 Release the lever and slide the barrel down to the hair tips.
5 Turn and rotate the curler naturally so that hair is wrapped around the barrel from tip to root.
6 Release the lever and open the clip.
7 Unwind the section of hair until you can open the clip again with the lever.
8 To curl the rest of your hair, repeat steps 4 to 8.

After use:
1 Switch off the appliance and unplug it.
2 Place it on the resting stand (⏻) until it cools down.
3 Remove hair and dust from the clip and barrel.
4 Clean the barrel and the clip with damp cloth.
5 Keep it in a safe and dry place, free of dust. You can also hang it with the hanging loop (⏻).

4 Garantie og service

Hvis du har brug for oplysninger, fx om udskiftning af tilbehør, eller ved eventuelle problemer med apparatet henvises til Philips' hjemmeside på adressen www.philips.com/support eller dit lokale Philips-kundecenter. Telefonnummeret findes i vedlaget "Worldwide Guarantee"-folder. Hvis der ikke findes et kundecenter i dit land, bedes du kontakte din lokale Philips-forhandler.

Deutsch

Herzlichen Glückwunsch zu Ihrem Kauf und willkommen bei Philips! Um die Unterstützung von Philips optimal nutzen zu können, registrieren Sie Ihr Produkt bitte unter www.philips.com/welcome.

1 Wichtig

Lesen Sie vor Gebrauch des Geräts die Bedienungsanleitung sorgfältig durch und bewahren Sie sie für später auf.

- WARNUNG: Verwenden Sie das Gerät nicht in der Nähe von Wasser.
- Wenn das Gerät in einem Badezimmer verwendet wird, trennen Sie es nach dem Gebrauch von der Stromversorgung. Die Nähe zum Wasser stellt ein Risiko dar, sogar wenn das Gerät abgeschaltet ist.
- WARNUNG: Verwenden Sie das Gerät nicht in der Nähe von Badewannen, Duschen, Waschbecken oder sonstigen Behältern mit Wasser.
- Ziehen Sie nach jedem Gebrauch den Netzstecker aus der Steckdose.
- Ist das Netzkabel defekt, darf es nur von einem Philips Service-Center, einer von Philips autorisierten Werkstatt oder einer ähnlich qualifizierten Person durch den Original-Ersatzkabel ersetzt werden, um Gefährdungen zu vermeiden.
- Dieses Gerät kann von Kindern ab 8 Jahren und Personen mit verringerten physischen, sensorischen oder psychischen Fähigkeiten oder Mangel an Erfahrung und Kenntnis verwendet werden, wenn sie bei der Verwendung beaufsichtigt werden oder Anweisungen zum sicheren Gebrauch des Geräts erhalten und die Gefahren verstanden haben. Kinder dürfen nicht mit dem Gerät spielen. Die Reinigung und Pflege des Geräts darf von Kindern nicht ohne Aufsicht durchgeführt werden.
- Bevor Sie das Gerät an eine Steckdose anschließen, überprüfen Sie, ob die auf dem Gerät angegebene Spannung mit der Netzspannung vor Ort übereinstimmt.
- Verwenden Sie das Gerät nie für andere als in dieser Bedienungsanleitung beschriebene Zwecke.
- Verwenden Sie dieses Gerät nicht auf Kunsthaar.
- Wenn das Gerät an eine Steckdose angeschlossen ist, lassen Sie es zu keiner Zeit unbeaufsichtigt.
- Verwenden Sie keine Zubehörteile anderer Hersteller oder solche, die von Philips nicht ausdrücklich empfohlen werden. Falls Sie derartiges Zubehör benutzen, erlischt die Garantie.
- Wickeln Sie das Netzkabel nicht um das Gerät.
- Lassen Sie das Gerät abkühlen, bevor Sie es wegräumen.
- Geben Sie acht bei der Verwendung des Geräts, da es äußerst heiß sein könnte. Halten Sie nur den Griff, da die anderen Teile heiß sind, und vermeiden Sie Kontakt mit der Haut.
- Stellen Sie das Gerät immer mit dem Ständer auf eine hitzebeständige, stabile ebene Fläche. Der heiße Lockenstab sollte nie die Oberfläche oder anderes brennbares Material berühren.
- Achten Sie darauf, dass das Netzkabel nicht mit den heißen Teilen des Geräts in Berührung kommt.
- Halten Sie das eingeschaltete Gerät fern von leicht entzündbaren Gegenständen und Materialien.
- Bedecken Sie das heiße Gerät niemals mit Handtüchern, Kleidungsstücken oder anderen Gegenständen.
- Verwenden Sie das Gerät nur auf trockenem Haar. Bedienen Sie das Gerät nicht mit nassen Händen.
- Halten Sie die Aufsätze sauber und frei von Staub sowie von Stylingprodukten, wie Schaumfestiger, Styling-Spray, Gel.
- Der Lockenstab hat eine Keramikbeschichtung, die sich im Laufe der Zeit abnutzen kann. Dies beeinträchtigt jedoch nicht die Funktion des Geräts.
- Bei Verwendung mit gefärbten oder gefärbtem Haar kann sich der Lockenstab möglicherweise verfärben.
- Geben Sie das Gerät zur Überprüfung bzw. Reparatur stets an ein von Philips autorisiertes Service-Center. Unsachgemäß ausgeführte Reparaturen können den Benutzer stark gefährden.
- Führen Sie keine Metallgegenstände in die Öffnungen ein, da dies zu Stromschlägen führen kann.
- Ziehen Sie nach der Verwendung nicht am Netzkabel. Ziehen Sie stattdessen am Netzstecker, um das Gerät von der Stromversorgung zu trennen.

Elektromagnetische Felder

Dieses Philips Gerät erfüllt sämtliche Normen und Regelungen bezüglich der Exposition in elektromagnetischen Feldern.

Umgebung

Dieses Symbol bedeutet, dass das Produkt nicht mit dem normalen Hausmüll entsorgt werden kann (2012/19/EU). Befolgen Sie die örtlichen Bestimmungen zur getrennten Entsorgung von elektrischen und elektronischen Produkten. Eine ordnungsgemäße Entsorgung hilft, negative Auswirkungen auf Umwelt und Gesundheit zu vermeiden.

2 Einführung

Der Lockenstab mit 38 mm Durchmesser unterstützt Sie dabei, ganz einfach lebendige, federnde Locken und Wellenlocken für einen tollen Lagerlook zu erhalten. Eine schützende Keramikbeschichtung sorgt für eine gleichmäßige Wärmeverteilung und schont Ihr Haar beim Stylen von Locken. Die Höchsttemperatur von 200 °C garantiert ein optimales Ergebnis, wobei Beschädigungen auf ein Minimum reduziert werden. Wir hoffen, dass Ihnen der Lockenstab viel Freude bereitet.

- **Tastensperre ⇆**
Wenn Sie versehentlich eine Taste berührt wird, aktiviert sich die Tastensperre automatisch, und das Schlüsselsymbol ⇆ wird angezeigt (⏻). Die erste automatische Aktivierung nach dem Einschalten des Geräts erfolgt nach 15 Sekunden. Um das Gerät zu entsperren, halten Sie die Taste ⏻ (⏻) 1 Sekunde lang gedrückt.

3 Stylen von Locken (Abb. 3)

1 Verbinden Sie das Netzkabel mit einer Steckdose.
2 Halten Sie die Taste ⏻ (⏻) eine Sekunde lang gedrückt, um das Gerät einzuschalten.
↳ Die Standard-Temperaturstufe von 170 °C wird angezeigt (⏻).
3 Wählen Sie die gewünschte Temperatureinstellung aus, indem Sie die Taste + oder − (⏻) drücken. Beziehen Sie sich dabei auf die unten aufgeführte Tabelle zum Haartyp.

Haartyp	Temperatureinstellungen
Fein	130 bis 150 °C
Normal	160 bis 180 °C
Dick	190 bis 200 °C

4 Kämmen Sie Ihr Haar, und teilen Sie es in einzelne Strähnen, bevor Sie mit der Verwendung beginnen. Drücken Sie auf den Hebel (⏻), und legen Sie eine Haarsträhne zwischen Lockenstab (⏻) und Clip (⏻).
5 Schließen Sie den Clip, indem Sie den Hebel loslassen, und ziehen Sie den Lockenstab bis zu den Spitzen.
6 Drehen Sie den Lockenstab nun, dass er um Ihr Haar von den Spitzen bis zum Ansatz um den Lockenstab wickelt.

Tipps: Sie können auch die Cool-Tip-Spitze (⏻) als Hilfe verwenden, wenn Sie den Lockenstab drehen.
7 Halten Sie den Lockenstab in Position.
Tipps: Um lockige Locken zu stylen, halten Sie den Lockenstab etwa 25 Sekunden in Position. Definiertere Locken erhalten Sie, wenn Sie den Lockenstab bis zu 30 Sekunden in Position halten.
8 Wickeln Sie die Haarsträhne wieder so weit ab, dass sich der Clip mit dem Hebel öffnen lässt.
9 Um Locken für Ihr restliches Haar zu stylen, wiederholen Sie die Schritte 4 bis 8.

Nach dem Gebrauch:
1 Schalten Sie das Gerät aus, und ziehen Sie den Netzstecker aus der Steckdose.
2 Stellen Sie es auf den Ständer (⏻), bis es abkühlt.
3 Entfernen Sie Haare und Staub vom Lockenstab und vom Clip.
4 Reinigen Sie den Lockenstab und den Clip mit einem feuchten Tuch.
5 Bewahren Sie das Gerät an einem sicheren, trockenen und staubfreien Ort auf. Sie können es auch an der Aufhängeöse (⏻) aufhängen.

4 Garantie und Kundendienst

Benötigen Sie weitere Informationen, z. B. zum Ersatz eines Zubehörteils, oder treten Probleme auf, besuchen Sie bitte die Philips Website (www.philips.com/support), oder setzen Sie sich mit dem Philips Service-Center in Ihrem Land in Verbindung (Telefonnummer siehe Garantieheft). Sollte es in Ihrem Land kein Service-Center geben, wenden Sie sich bitte an Ihren Philips Händler.

Ελληνικά

Συγχαρητήρια για την αγορά σας και καλώς ήρθατε στη Philips! Για να επωφεληθείτε πλήρως από την υποστήριξη που παρέχει η Philips, καταχωρήστε το προϊόν σας στην ιστοσελίδα www.philips.com/welcome.

1 Σημαντικό

Διαβάστε το παρόν εγχειρίδιο οδηγιών προσεκτικά, χρησιμοποιήστε τη συσκευή και κρατήστε το για μελλοντική χρήση.

- ΠΡΟΕΙΔΟΠΟΙΗΣΗ: Μην χρησιμοποιείτε αυτή τη συσκευή κοντά σε νερό.
- Όταν χρησιμοποιείτε τη συσκευή στο μπάνιο, αποσυνδέστε την από την πρίζα μετά τη χρήση καθώς, η παγίδευμα με νερό σημαίνει κίνδυνο ακόμα και όταν η συσκευή είναι απενεργοποιημένη.
- ΠΡΟΕΙΔΟΠΟΙΗΣΗ: Μην χρησιμοποιείτε αυτήν τη συσκευή κοντά σε μπανιέρες, ντουζιέρες, νιπτήρες, δεξαμενές ή άλλους είδους σκεύη που περιέχουν νερό.
- Αποσυνδέστε πάντα τη συσκευή από την πρίζα μετά από κάθε χρήση.
- Αν το καλώδιο υποστεί φθορά, θα πρέπει να αντικατασταθεί από ένα κέντρο υπηρεσιών εξυπηρέτησης από τη Philips ή από έξειδικευμένα άτομα προς αποφυγή κινδύνου.
- Αυτή η συσκευή μπορεί να χρησιμοποιηθεί από παιδιά ηλικίας 8 ετών και πάνω καθώς και από άτομα με περιορισμένες σωματικές, αισθητήριες ή διανοητικές ικανότητες, ή χωρίς εμπειρία και γνώση, με την προϋπόθεση ότι τη χρησιμοποιούν υπό επίβλεψη ή έχουν λάβει οδηγίες σχετικά με την ασφαλή χρήση της συσκευής και τους ενεχόμενους κινδύνους. Τα παιδιά δεν πρέπει να παίζουν με τη συσκευή. Τα παιδιά δεν πρέπει να καθαρίζουν και να συντηρούν τη συσκευή χωρίς επίβλεψη.
- Βεβαιωθείτε ότι η τάση που αναγράφεται στη συσκευή αντιστοιχεί στην τοπική τάση ρεύματος.
- Μην χρησιμοποιείτε τη συσκευή για κανένα άλλο σκοπό εκτός από αυτόν που περιγράφεται στο παρόν εγχειρίδιο.
- Μην χρησιμοποιείτε αυτήν τη συσκευή σε τεχνητή μαλλί.
- Όταν η συσκευή είναι συνδεδεμένη στην πρίζα, μην την αφήνετε χωρίς παρακολούθηση.
- Μην χρησιμοποιείτε ποτέ εξαρτήματα ή μέρη από άλλους κατασκευαστές ή που η Philips κατηγορηματικά δεν συνιστά. Εάν χρησιμοποιήσετε τέτοια εξαρτήματα ή μέρη, η εγγύηση σας καθίσταται άκυρη.
- Μην τυλίγετε το καλώδιο γύρω από τη συσκευή.
- Περιμένετε έως ότου κρυώσει η συσκευή για να την αποθηκεύσετε.
- Χρησιμοποιείτε τη συσκευή με πολλή προσοχή, καθώς μπορεί να αναπτύξει πολύ υψηλή θερμοκρασία. Κρατάτε μόνο το λαβή, καθώς η θερμοκρασία στα υπόλοιπα μέρη είναι υψηλή. Αποφεύγετε την επαφή με το δέρμα.
- Τοποθετείτε πάντα τη συσκευή με τη βάση σε θερμοανθεκτική, σταθερή και επίπεδη επιφάνεια. Το θερμό σώμα δεν πρέπει να έρχεται σε επαφή με τις επιφάνειες ή με οποιοδήποτε άλλο εύφλεκτο υλικό.
- Μην αφήνετε το καλώδιο να έρθει σε επαφή με τα ζεστά μέρη της συσκευής.
- Όταν η συσκευή είναι ενεργοποιημένη, κρατήστε τη μακριά από ευάισθητα αντικείμενα και υλικά.
- Πριν μη καλύπτετε τη συσκευή με οτιδήποτε (π.χ. πετσέτα ή ρούχα) όταν είναι ζεστή.
- Χρησιμοποιείτε τη συσκευή μόνο σε στεγνά μαλλιά. Μην χρησιμοποιείτε τη συσκευή με βρεγμένα χέρια.
- Να διατηρείτε το σώμα της συσκευής καθαρό, χωρίς σκόνη και υπολείμματα από προϊόντα φορμαρίσματος όπως αφρό, σπρέι και τζελ.
- Το σώμα διαθέτει κεραμική επιστρώμη. Η επιστρώμη μπορεί να φθαρεί με το πέρασμα του χρόνου. Ωστόσο, αυτό δεν επηρεάζει την απόδοση της συσκευής.
- Αν η συσκευή χρησιμοποιηθεί σε βαμμένα μαλλιά, ενδέχεται να εξαφανιστεί κηλίδες στο σώμα της.
- Στέλνετε πάντα τη συσκευή σε εξουσιοδοτημένο κέντρο σέρβις της Philips για έλεγχο ή επισκευή. Η επισκευή από μη εξουσιοδοτημένα άτομα μπορεί να αποβεί ιδιαίτερα επικίνδυνη για το χρήστη.
- Για να αποφύγετε τον κίνδυνο ηλεκτροπληξίας, μην βάζετε μεταλλικά αντικείμενα μέσα στις γρίλιες.
- Μην τραβάτε το καλώδιο μετά τη χρήση. Αποσυνδέστε πάντα τη συσκευή από την πρίζα κρατώντας το βύσμα.

Ηλεκτρομαγνητικά Πεδία (ΕΜΠ)

Η συγκεκριμένη συσκευή της Philips συμμορφώνεται με όλα τα ισχύοντα πρότυπα και τους κανονισμούς σχετικά με την έκθεση σε ηλεκτρομαγνητικά πεδία.

Περιβάλλον

Αυτό το σύμβολο υποδεικνύει ότι το παρόν προϊόν δεν πρέπει να απορριφθεί μαζί με τα οικιακά απορρίμματα (2012/19/EE). Ακολουθήστε τους κανονισμούς της χώρας σας για τη διαχωρισμό συλλογή των ηλεκτρικών και ηλεκτρονικών προϊόντων. Η σωστή απόρριψη συμβάλλει στην αποφυγή αρνητικών επιπτώσεων για το περιβάλλον και την ανθρώπινη υγεία.

2 Εισαγωγή

Με τη συσκευή για μπούκλες με σώμα 38 χιλ. μπορείτε να κατέχετε εύκολα ανέμελες, ανάλαφρες και μακρύ μπούκλες, αν ακόμα και νοικιάζει λουκ. Η παρασκευασμένη κεραμική επίστρωση εξασφαλίζει ομοιόμορφη κατανομή θερμότητας και παρέχει θρέψη στο μαλλιά κατά τη χρήση. Η μέγιστη θερμοκρασία 200 °C, σχεδόν πάνω υποπίπτουν στο κόστος, εξασφαλίζει βέλτιστο αποτέλεσμα. Ελπίζουμε να απολαύσετε τη βολή σας συσκευή για μπούκλες.

- **Λειτουργία κλειδώματος πλήκτρων ⇆**
Αν δεν πατηθεί κάποιο κουμπί για 5 δευτερόλεπτα, ενεργοποιείται αυτόματα το Κλείδωμα πλήκτρων και εμφανίζεται το αντίστοιχο εικονίδιο ⇆ (⏻). Η λειτουργία αυτή ενεργοποιείται αυτόματα για πρώτη φορά 15 δευτερόλεπτα από την ενεργοποίηση της συσκευής. Για ξεκλείδωμα της συσκευής πατήστε το κουμπί ⏻ (⏻) για 1 δευτερόλεπτο.

3 Δημιουργήστε μπούκλες στα μαλλιά σας (Εικ. 3)

1 Βάλτε το βύσμα σε μια πρίζα παροχής ηλεκτρικής ρεύματος.
2 Πατήστε το κουμπί ⏻ (⏻) για 1 δευτερόλεπτο, για να ενεργοποιήσετε τη συσκευή.
↳ Ενδεικνύεται η προεπιλογή ρύθμισης θερμοκρασίας 170°C (⏻).
3 Πατήστε το κουμπί + ή − (⏻) για να επιλέξετε την επιθυμητή ρύθμιση θερμοκρασίας σύμφωνα με τον πίνακα «Τύπος μαλλιών» παρακάτω.

Τύπος μαλλιών	Ρυθμίσεις θερμοκρασίας
Λεπτά τρίχα	130-150 °C
Κανονική	160-180 °C
Χοντρά	190-200 °C

4 Πριν αρχίσετε να κάνετε μπούκλες, χτενίστε τα μαλλιά σας και χωρίστε τα σε μικρές τούφες. Πάστε το μαλλί (⏻) και βάλτε μα τούφα μαλλιών ανάμεσα στο κορμό (⏻) και το κλιπ (⏻).
5 Λάβετε το μαλλί για να κλείσετε το κλιπ και σύρετε το σώμα προς τις άκρες της τρίχας προς τις άκρες.
6 Στις άκρες των μαλλιών, γυρίστε και περιστρέψτε φυσικά τη συσκευή για τα μαλλιά σας τυλιχτούν από τις άκρες προς τις ρίζες.

Συμβουλή: Μπορείτε επίσης να χρησιμοποιήσετε το αντίθεμα ψυχρό (⏻) στη μπούκλα κατά τη περιστροφή της συσκευή.
7 Κρατήστε τη σύρμα στη θέση.
Συμβουλή: Για μπούκλες, κρατήστε τη συσκευή σε κλειστό περίπου για 25 δευτερόλεπτα περίπου. Για πιο έντονες μπούκλες, κρατήστε τη για 30 δευτερόλεπτα.
8 Ξετυλίξτε τμήμα μαλλιών μέχρι να μπορέσετε να ανοίξετε ξανά το κλιπ με το μοχλό.
9 Για να δημιουργήσετε μπούκλες και στα υπόλοιπα μαλλιά, επαναλάβετε τα βήματα 4 έως 8.

Μετά τη χρήση:
1 Απενεργοποιήστε τη συσκευή και βγάλτε την από την πρίζα.
2 Τοποθετήστε τη στη βάση (⏻) μέχρι να κρυώσει.
3 Αφαιρέστε τις τρίχες και τη σκόνη από τη μπούκλα και τον κορμό.
4 Καθαρίστε το σώμα και το κλιπ με ένα βρεγμένο πανί.
5 Αποθήκευση σε ασφαλές και στεγνό μέρος χωρίς σκόνη. Μπορείτε επίσης να κρεμάσετε τη συσκευή το γαντζάκι (⏻).

4 Εγγύηση και επισκευή

Αν χρειάζεστε πληροφορίες π.χ. για την αντικατάσταση κάποιου εξαρτήματος ή αν έχετε κάποιο πρόβλημα, επισκεφτείτε τον ιστότοπο της Philips στη διεύθυνση www.philips.com/support ή απευθυνθείτε στο Κέντρο εξυπηρέτησης πελατών της Philips στη χώρα σας (θα βρείτε το τηλέφωνο στο φυλλάδιο της διεθνούς εγγύησης). Αν δεν υπάρχει Κέντρο εξυπηρέτησης πελατών στη χώρα σας, απευθυνθείτε στον τοπικό αντιπρόσωπο της Philips.

Español

Felicitamos por la compra de este producto y le damos la bienvenida a Philips. Para sacar el máximo partido de la asistencia que ofrece Philips, regístre su producto en www.philips.com/welcome.

1 Importante

Antes de usar el aparato, lea atentamente este manual de usuario y conserve la información consultada en el futuro.

- ADVERTENCIA: No utilice este aparato cerca del agua.
- Si utiliza el aparato en el cuarto de baño, desenchúfelo después de usarlo. La proximidad de agua representa un riesgo, aunque el aparato esté apagado.
- ADVERTENCIA: No utilice este aparato cerca del agua ni cerca de bañeras, duchas, cubetas u otros recipientes que contengan agua.
- Desenchufe siempre el aparato después de usarlo.
- Si el cable de alimentación está dañado, debe ser sustituido por Philips o por un centro de servicio autorizado por Philips para evitar situaciones de peligro.
- Este aparato puede ser usado por niños a partir de ocho años y por personas con su capacidad física, psíquica o sensorial reducida y por quienes no tengan los conocimientos y la experiencia necesarios, si han sido supervisados o instruidos acerca del uso del aparato de forma segura y siempre que reciban los riesgos que conlleva su uso. No permita que los niños jueguen con el aparato. Los niños no deben llevar a cabo la limpieza ni el mantenimiento a menos que lo hagan bajo supervisión.
- Antes de enchufar el aparato, compruebe que el voltaje indicado en el mismo se corresponde con el voltaje de la red eléctrica local.
- No utilice este aparato para otros fines diferentes a los descritos en este manual.
- No utilice el aparato sobre cabello artificial.
- Nunca deje el aparato sin vigilancia cuando esté enchufado a la red eléctrica.
- No utilice ningún otro accesorio o piezas de otros fabricantes o que no hayan sido especificamente recomendados por Philips. La garantía quedará anulada si utiliza tales piezas o accesorios.
- No enrolle el cable de alimentación alrededor del aparato.
- Espere a que se enfríe el aparato antes de guardarlo.
- Preste mucha atención al utilizar el aparato, ya que puede estar muy caliente. Dado que otras partes están calientes, sujete solo el mango y evite el contacto con la piel.
- Coloque siempre el aparato con el soporte térmico sobre una superficie plana, estable y resistente al calor. El cilindro caliente nunca debe tocar superficies ni otros materiales inflamables.
- Evite que el cable de alimentación entre en contacto con las piezas calientes del aparato.
- Mantenga el aparato lejos de objetos y materiales inflamables mientras esté encendido.
- Nunca cubra el aparato (por ejemplo, con una toalla o ropa) mientras esté caliente.
- Utilice el aparato solo sobre cabello seco. No lo use con las manos mojadas.
- Mantenga el cilindro limpio y sin polvo ni productos para moldear el pelo, tales como espuma moldeadora, laca o gel.
- El cilindro tiene un revestimiento cerámico. Este revestimiento se puede desgastar lentamente con el tiempo; no obstante, esto no afecta al rendimiento del aparato.
- Si se utiliza el aparato con cabello teñido, el cilindro puede mancharse.
- Para revisiones o reparaciones, lleve siempre el aparato a un centro de servicio autorizado por Philips. Las reparaciones llevadas a cabo por personal no cualificado pueden dar lugar a situaciones extremadamente peligrosas para el usuario.
- Para evitar descargas eléctricas, no introduzca objetos metálicos por las aberturas.
- No tire del cable de alimentación después de usar el producto. Desenchufe siempre el aparato sujetando la clavija.

Campos electromagnéticos (CEM)

Este aparato de Philips cumple los estándares y las normativas aplicables sobre exposición a campos electromagnéticos.

Medioambiental

Este símbolo significa que este producto no debe desecharse con la basura normal del hogar (2012/19/UE). Siga la normativa de su país en respecto a la recogida de productos eléctricos y electrónicos. El correcto desecho de los productos ayuda a evitar consecuencias negativas para el medioambiente y la salud humana.

2 Introducción

El rizador con cilindro de 38 mm le ayuda a conseguir fácilmente rizos y bralbaunces vivos y con movimiento para obtener un look despeinado. El revestimiento cerámico protector cerámico garantiza una distribución uniforme del calor y cuida del cabello mientras lo ondula. La temperatura máxima de 200 °C garantiza unos resultados óptimos y minimiza los daños en el cabello. Esperamos que disfrute de su rizador.

- **Función de bloqueo ⇆**
Si no se pulsan los botones durante 5 segundos, la función de bloqueo se activa automáticamente y se muestra el icono de bloqueo ⇆ (⏻). La primera activación automática después de encender el aparato se produce después de 15 segundos. Para desbloquear el aparato, pulse el ⏻ (⏻) durante 1 segundo.

3 Rizado del cabello (Fig. 3)

1 Enchufe la clavija a una toma de corriente.
2 Mantenga pulsado el botón ⏻ (⏻) durante un segundo para encender el aparato.
↳ Se mostrará la posición de temperatura predeterminada de 170 °C (⏻).
3 Seleccione el ajuste de temperatura que desee pulsando + o − (⏻) en función de la tabla Tipo de cabello que se muestra más abajo.

Tipo de cabello	Posiciones de temperatura
Fino	130-150 °C
Normal	160-180 °C
Grueso	190-200 °C

4 Antes de empezar a moldear, peine el cabello y divídalo en mechones pequeños. Pulse la palanca (⏻) y coloque un mechón entre el cilindro (⏻) y la pinza (⏻).
5 Suelte la palanca para cerrar la pinza y deslice el cilindro hacia abajo hasta las puntas del cabello.
6 En las puntas, gire y rote el rizador de forma natural de modo que el cabello se enrolle alrededor del cilindro desde las puntas a la raíz.

Consejo: También puede utilizar la punta fría (⏻) como soporte para girar el rizador.
7 Sostenga el rizador en la posición.
Consejo: Para obtener rizos suelteos, mantenga el rizador en posición unos 25 segundos y para rizos más definidos, espere hasta 30 segundos.
8 Desenrolle el mechón de pelo hasta que pueda abrir la pinza de nuevo con la palanca.
9 Para rizar el pelo restante, repita los pasos del 4 al 8.

Después del uso:
1 Apague el aparato y desenchúfelo.
2 Coloquelo el soporte de reposo (⏻) hasta que se enfríe.
3 Elimine los pelos y el polvo del cilindro y la pinza.
4 Limpie el cilindro y la pinza con un paño húmedo.
5 Guárdelo en un lugar seco, seguro y sin polvo. Puede guardar el aparato colgándolo por la anilla (⏻).

4 Garantía y servicio

Si necesita información, por ejemplo sobre la sustitución de un accesorio, o tiene algún problema, visite la página web de Philips en www.philips.com/support, o póngase en contacto con el Servicio de Atención al Cliente de Philips en su país (hallará el número de teléfono en el folleto de la garantía mundial). Si no hay Servicio de Atención al Cliente de Philips en su país, diríjase a su distribuidor local de Philips.

Suomi

Onnittelut ostoksesta! Ja tervetuloa Philips-tuotteiden ja -palvelujen pariin! Saat parhaan hyödyn rekisteröinti tuotteesi osoitteessa www.philips.com/welcome.

1 Tärkeää

Lue tämä käyttöopas ennen laitteen käyttämistä ja säilytä se myöhempää käyttöä varten.

- VAROITUS: Älä käytä tätä laitetta veden lähellä.
- Jos käytät laitetta kylpyhuoneessa, irrota pistoke pistorasiasta käytön jälkeen, sillä laitteessa on jännitettä, vaikka virta olisi katkaistu.
- VAROITUS: Älä käytä laitetta kylpyammeen, suihkun, altaan tai muiden vesisäiliöiden lähellä. Irrota pistoke pistorasiasta aina käytön jälkeen.
- Jos virtajohto on vaurioituneet, se on vaaratilanteiden välttämiseksi vaihdatettava Philipsin valtuuttamassa huoltoliikkeessä. Laitetta voivat käyttää myös yli 8-vuotiaat lapset ja henkilöt, joiden fyysinen tai henkinen toimintakyky on rajoittunut tai joilla ei ole kokemusta tai tietoa laitteen käytöstä, jos heitä on neuvottu laitteen turvallisesta käytöstä tai tarjolla on turvallisen käytön edellyttämä valvonta ja jos he ymmärtävät laitteeseen liittyvät vaarat. Lasten ei pidä leikkiä laitteella. Lasten ei saa antaa puhdistaa tai huoltaa laitetta ilman valvontaa.
- Varmista ennen laitteen liittämistä, että laitteeseen merkitty jännite vastaa paikallista jännitettä.
- Älä käytä laitetta muuhun kuin tässä oppaassa kuvattuun tarkoitukseen.
- Älä käytä laitetta tekohiuksiin.
- Kun laite on liitetty pistorasiaan, älä jätä sitä ilman valvontaa.
- Älä koskaan käytä mutta kuin Philipsin valmistamia tai suosittelemia lisävarusteita tai -osia. Jos käytät muita osia, takuu ei ole voimassa.
- Älä kierrä virtajohtoa laitteen ympärille.
- Anna laitteen jäähtyä ennen säilytykseen asettamista.
- Keskity yksinomaan laitteen käyttöön, kun käytät sitä, koska se voi olla erittäin kuuma. Pidä kiinni vain kahvasta, koska muut osat ovat kuumia. Vältä ihokosketusta.
- Aseta aina laite telineen kanssa lämmönkestävälle, tukevalle ja tasaiselle alustalle. Kuumaa kihartimessa ei saa päästää koskettuksin alustan tai minkään tulenaran materiaalin kanssa.
- Pidä huoli, ettei virtajohto joudu kosketuksiin laitteen kuumien osien kanssa.
- Pidä laite poissa helposti syttyvistä esineistä ja materiaaleista, kun sen virta

3 Mengering rambut Anda (Gbr.3)

1 Hubungkan stekker ke soket catu daya.
2 Tekan dan tahan tombol (⏻) selama satu detik untuk menyalakan alat.
3 Setelah suhu default 170°C akan ditampilkan (🌡).
4 Pilih setelan suhu yang Anda inginkan dengan menekan + atau − (🌡) sesuai tabel jenis rambut di bawah ini.

Jenis rambut	Setelan suhu
Halus	130–150 °C
Normal	160–180 °C
Tebal	190–200 °C

5 Setelah mulai mengering rambut, sisir dan bagi rambut Anda menjadi beberapa bagian kecil. Tekan (⏻) dan masukkan satu bagian rambut di antara laras (🔥) dan sisir.
6 Tutup perlahan dengan melepaskan tuas dan tarik laras turun hingga ke ujung rambut.
7 Saat di ujung rambut, balik dan putar pengering secara cepat sehingga rambut bergulung di sekeliling laras dari ujung sampai akarnya.

Tip: Anda juga dapat menggunakan ujung yang dingin (❄) sebagai penahan rambut pengering dipuncak.

8 Tahan tongkat pengering pada posisi yang tepat.
Tip: Jika Anda lurugkan, tahan pengering pada posisi yang tepat selekas 25 detik, sedangkan untuk ikal lebih tegas, tahan selama 35 detik.
9 Buka gulungan bagian rambut berikutnya Anda dengan cara yang sama dan lanjutkan hingga akhir.
10 Untuk mengikat bagian rambut selebihnya, ulangi langkah 3 sampai 9.

Setelah pengunaan:

1 Matikan alat dan cabut stekernya.
2 Setelan dial pada dudukan (🌡) hingga dingin.
3 Bersihkan rambut dan debu dari laras dan perapat.
4 Lap laras dan perapat dengan kain lembap.
5 Simpan dit tempat yang aman dan kering, bebas dari debu. Anda juga dapat menggantungnya dengan kait gantungan (🪝).

4 Garansi & Servis

Jika Anda membutuhkan informasi, mis. tentang penggantian alat, pelanggan atau mengalami masalah, harap kunjungi situs web Philips di www.philips.com atau hubungi Pusat Layanan Pelanggan Philips di negara Anda (Anda dapat menemukan nomor teleponnya dalam buklet garansi internasional). Jika tidak ada Pusat Layanan Pelanggan di negara Anda, kunjungi dealer Philips setempat.
Dengan Jaminan Terbatas Philips Indonesia Commercial 3: Buncit Raya kav. 99 Jakarta 12510 Indonesia

Ambiente

- Questo simbolo indica che il prodotto non può essere smaltito con i normali rifiuti domestici (2012/19/UE).
- Ci sono due situazioni in cui potete restituire gratuitamente il prodotto vecchio: Rivolgetevi a un rivenditore di prodotti elettronici e richiedete il ritiro del vecchio prodotto.
- Se non acquistate un prodotto nuovo, potete restituire prodotti con dimensioni inferiori a 25 cm (lunghezza, altezza e larghezza) ai rivenditori con superficie dedicata alla vendita di prodotti elettrici ed elettronici superiore ai 400 m2.

In tutti gli altri casi, attenetevi alle normative di raccolta differenziata dei prodotti elettrici ed elettronici. In caso di vostro ritiro non conforme, potrete incorrere in eventuali conseguenze negative per l'ambiente e per la salute.

2 Introduzione

L'arricciacapelli con cilindro da 38 mm consente di ottenere ricci lunghi, volumiosi e morbidi per un look glamour e allegro. Il riestiletto protettivo in ceramica assicura una distribuzione uniforme del calore, in modo che i capelli dei capelli mentre eseguite l'arricciatura. La temperatura massima a 200 °C garantisce risultati perfetti e un maggiore rispetto per i capelli. Buon divertimento!

- **Funzione di blocco del pulsanti ⊘**
Se non si premono alcun pulsante per 5 secondi, si attiva automaticamente la funzione di blocco dei pulsanti e viene visualizzata l'icona ⊘ sul display. Per sbloccare (🔥) La prima attivazione automatica avviene dopo 15 secondi. Successivamente l'intervallo diventa 5 secondi. Per sbloccare l'apparecchio, premere ⊘ (🔥) per 1 secondo.

3 Arricciatura dei capelli (Fig. 3)

1 Collegate la presa a una spina di alimentazione.
2 Tenere premuto il pulsante (⏻) finché non si accendono l'apparecchio.
3 Viene visualizzata l'impostazione della temperatura predefinita di 170 °C.
4 Selezionare l'impostazione della temperatura desiderata premendo + o − (🌡) sulla base sulla tabella relativa al tipo di capelli riportata di seguito:

Tipo di capelli	Impostazioni della temperatura
Sottili	130–150 °C
Normale	160–180 °C
Spessi	190–200 °C

5 Prima di arricciare i capelli, portarli e separarli in piccole ciocche. Premere il pulsante (⏻) e posizionare una ciocca sul capelli tra il cilindro (🔥) e la clip (🪝).
6 Chiudere la clip chiusa per 5 secondi circa. Aprire il cilindro fino alla punta dei capelli.
7 Stringere delle punte, rudzare (arricciacapelli in modo in modo che i capelli siano avvolti attorno al cilindro dalle punte alle radici.

Suggerimento: è possibile usare anche la punta freddo (❄) come supporto quando si arricciano i capelli.

8 Tenere il ferro arricciacapelli in posizione.
Suggerimento: Per ottenere ricci lunghi, arricciacapelli in posizione per circa 25 secondi; fino a 30 secondi per ricci più definiti.
9 Srotolare la ciocca di capelli in modo da poter rimpiere la clip usando la leva.
10 Per arricciare gli altri capelli, ripetere i passaggi da 4 a 8.

Dopo l'uso:

1 Spegnete l'apparecchio e staccatelo la spina.
2 Posizionare sul supporto per appoggio (🪝) finché non si raffredda.
3 Rimuovere eventuali capelli e polvere dal cilindro e dalla clip.
4 Pulire il cilindro e la clip con un panno umido.
5 Riporlo in un luogo sicuro e asciutto, privo di polvere. Può anche essere appeso mediante il supporto (🪝).

4 Garanzia e assistenza

Per ricevere ulteriori informazioni (ad esempio, sulla sostituzione di un accessorio) e in caso di problemi, visitate il sito Web di Philips all'indirizzo www.philips.com/support oppure contattare il centro assistenza clienti Philips del proprio paese. Per conoscere il numero di telefono, consultare l'opuscolo della garanzia Internazionale. Se un'assistenza paese non è presente, contattare il rivenditore Philips più vicino.

Nederlands

Gefeliciteerd met uw aankoop en welkom bij Philips! Als u volledig van profiteren van de ondersteuning die Philips biedt, registreer uw product dan op www.philips.com/welcome.

1 Belangrijk

Lees deze gebruiksaanwijzing zorgvuldig door voordat u het apparaat gaat gebruiken. Bewaar de gebruiksaanwijzing om hem later nog kunnen raadplegen.

- WAARSCHUWING: gebruik dit apparaat niet in de buurt van water.
- Als u het apparaat in de badkamer gebruikt, haal de stekker dan na gebruik altijd uit het stopcontact. De nabijheid van water kan gevaar opleveren, zelfs als het apparaat is uitgeschakeld.
- WAARSCHUWING: gebruik dit apparaat niet in de buurt van een bad, douche, wastafel of andere waterhoudend object.
- Haal na gebruik altijd de stekker uit het stopcontact. Indien het netsnoer beschadigd is, model of het laten vervangen door Philips, een door Philips geautoriseerd servicecentrum of personen met vergelijkbare kwalificaties om gevaar te voorkomen.
- Dit apparaat kan worden gebruikt door kinderen vanaf 8 jaar en door personen met verminderde lichamelijke, zintuiglijke of geestelijke capaciteiten, of die gebrek aan ervaring of kennis hebben, als iemand die zich verantwoordelijk is voor hun veiligheid toezicht op hen houdt en zij de gevaren van het gebruik begrijpen. Kinderen mogen niet met het apparaat spelen. Reinigingen en onderhoud dienen niet zonder toezicht door kinderen te worden uitgevoerd.
- Controleer voordat u het apparaat aansluit of het voltage dat op het apparaat is aangegeven overeenkomt met de plaatselijke netspanning.
- Gebruik het apparaat niet voor andere doeleinden dan beschreven in deze gebruiksaanwijzing.
- Gebruik dit apparaat niet op kunstbaar.
- Laat het apparaat nooit zonder toezicht liggen wanneer het is aangesloten op het stopcontact.
- Gebruik geen accessoires of onderdelen van andere fabrikanten of die niet specifiek door Philips worden aanbevolen. Als u dergelijke accessoires of onderdelen gebruikt, vervalt de garantie.
- Wikkel het netsnoer niet om het apparaat.
- Wacht met opbergen tot het apparaat is afgekoeld.
- Wees zeer voorzichtig bij gebruik van het apparaat. Raak bijzonder heet zijn. Houd alleen het handvat vast als de andere onderdelen heet zijn en vermijd contact met de huid.
- Plaats het apparaat altijd met de standaard op een hittebestendige, stabiele, vlakke ondergrond. Laat de hete staaf nooit in contact komen met de ondergrond of brandbaar materiaal.
- Voorkom dat het netsnoer in aanraking komt met de hete delen van het apparaat.
- Houd het apparaat uit de buurt van brandbare voorwerpen en materialen als het is ingeschakeld.
- Dek het apparaat nooit af als het heet is (bijv. met een handdoek of kleding).
- Gebruik het apparaat alleen op droog haar. Gebruik het apparaat niet als uw handen nat zijn.
- Houd de staaf schoon en vrij van stof en stylingproducten Zoals mousse, haarlak en gel. De staaf heeft een keramische coating. In de loop der tijd kan deze coating langzaam wegslijten. Dit heeft echter geen invloed op de prestaties van het apparaat.
- De staaf van het apparaat kan verkleuringen vertonen bij gebruik met gekleurd haar.
- Breng het apparaat altijd naar een door Philips geautoriseerd servicecentrum voor onderzoek of reparatie. Reparatie door een onbevoegd persoon kan zeer gevaarlijke situaties opleveren voor de gebruiker.
- Steek geen metalen voorwerpen in de openingen, om elektrische schokken te voorkomen.
- Trek na gebruik niet aan het netsnoer. Haal het netsnoer altijd uit het stopcontact door aan de stekker te trekken.

Elektromagnetische velden (EMV)

Dit Philips-apparaat voldoet aan alle normen en voorschriften met betrekking tot blootstelling aan elektromagnetische velden.

Milieu

Dit symbool betekent dat dit product niet bij het gewone huisvuil mag worden gegooid aan het einde van zijn levensduur (2012/19/EU). Volg de geldende regels van land voor de gescheiden inzameling van elektrische en elektronische producten. Door een correcte afvalverwerking helpt u negatieve gevolgen voor het milieu en de volksgezondheid te voorkomen.

2 Inleiding

Met de krultang met staaf van 38 mm maakt u gemakkelijk krulle voorzien van glamour en volume. Dankzij de beschermende keramische laag zorgt voor een gelijkmatige verspreiding van de warmte en beschermt haar tijdens het krullen. De hoogste temperatuur van 200°C garandeert een snelle en goede stylingsessie. Bovendien heeft haar tot een minimum wordt beperkt. Wij wensen u veel plezier met uw krultang!

- **Vergrendelingsfunctie ⊘**
Als er 5 seconden geen knop wordt ingedrukt, wordt de vergrendelingsfunctie automatisch ingeschakeld en wordt het vergrendelingspictogram ⊘ weergegeven (🔥). De eerste automatische activering vindt plaats 15 seconden na het apparaat is nas 15 seconden. Om het apparaat te ontgrendelen, drukt u gedurende 1 seconde op ⊘.

3 Uw haar krullen (afb. 3)

1 Steek de stekker in een stopcontact.
2 Houd de knop (⏻) 1 seconde ingedrukt om het apparaat aan te zetten.
3 De standaardtemperatuurinstelling van 170°C verschijnt (🌡).
4 Selecteer uw gewenste temperatuurinstelling door op + of − (🌡) te drukken volgens de onderstaande tabel:

Haartype	Temperatuurstanden
Fijn	130-150°C
Normaal	160-180°C
Stijf	190-200°C

5 Kam uw haar van verdeel het in kleine lokken voordat u met krullen begint. Druk op de knop (⏻) en plaats een haarlok tussen de staaf (🔥) en de klem (🪝).
6 Sluit de klem door de hendel los te laten en schuif de staaf naar beneden tot aan de uiteinden.
7 Draai de krultang vanaf het einde van de lok op een natuurlijke manier, zodat het haar van de uiteinden tot de wortel rond de staaf is gewikkeld.
Tip: U kunt ook het koele uiteinde (❄) als een steun gebruiken wanneer u de krultang draait.
8 Houd de krultang in positie.
Tip: voor losse krullen houdt u de krultang ongeveer 25 seconden in positie. Voor pittiger stylingsessies kiezen tot 30 seconden.
9 Als de lok af tot u de klem weer met de hendel kunt openen.
9 Herhaal stap 4 t/m 8 om de rest van het haar te krullen.

Na gebruik

1 Schakel het apparaat uit en haal de stekker uit het stopcontact.
2 Plaats het apparaat op de standaard (🪝) tot het is afgekoeld.
3 Verwijder haren en stof van de staaf en de klem.
4 Maak de staaf en de klem schoon met een vochtige doek.
5 Bewaar het apparaat op een droge, stofvrije plaats op. U kunt het apparaat ook aan het ophanging (🪝) opbergen.

4 Garantie en service

Als u informatie nodig hebt (bijv. over het vervangen van een opzetstuk) of als u een probleem hebt, bezoek dan de Philips-website op www.philips.com/support of neem contact op met het Philips Customer Care Centre in uw land (u vindt het telefoonnummer in het wereldwijde guarantie-voudaat). Als er geen Consumer Care Centre in uw land is, ga dan naar uw Philips-dealer.

Norsk

Gratulerer med kjøpet og velkommen til Philips! Du får best nytte av de tilbudene som Philips tilbyr. Hvis du registrerer produktet ditt på www.philips.com/welcome.

1 Viktig

Les denne bruksanvisningen nøye før du bruker apparatet, og ta vare på den for senere referanse.

- ADVARSEL: Ikke bruk dette apparatet i nærhet av vann.
- Når du bruker apparatet på badet, må du koble det fra etter bruk. Nærheten til vann utgjør en risiko, selv når apparatet er slått av.
- ADVARSEL: Ikke bruk apparatet nær badekar, dusjer, håndvasker eller andre elementer som inneholder vann.
- Koble alltid fra apparatet etter bruk.
- Hvis ledningen er edelagt, må den alltid skiftes ut av Philips, et servicesenter som er godkjent av Philips, eller lignende kvalifisert personell, slik at man unngår farlige situasjoner.
- Dette apparatet kan brukes av barn over åtte år og av personer med redsatt sanseevne eller fysisk eller psykisk funksjonsevne, eller personer med manglende erfaring eller kunnskap, dersom de får instruksjoner om sikker bruk av apparatet eller tilsyn som sikrer sikker bruk, og hvis de er klar over risikoen. Barn ikke skal leke med apparatet. Rengjøring og brukervedlikehold skal ikke utføres av barn uten tilsyn.
- Før du kobler til apparatet, må du kontroller at spenningen som er angitt på apparatet, stemmer med den lokale nettspenningen.
- Ikke bruk apparatet til noe annet formål enn det som beskrives i denne veiledningen.
- Ikke bruk dette apparatet på kunstig hår.
- Når apparatet er koblet til strømnen, må du aldri la det stå uten tilsyn.
- Du må ikke bruke tilbehør eller deler fra andre produsenter, eller deler som Philips ikke spesifikt anbefaler. Hvis du bruker denne typen tilbehør eller deler, fører det til at garantien blir ugyldig.
- Ikke surr ledningen rundt apparatet.
- Vent til apparatet er avkjølt før du legger det vekk.
- Vær forsiktig når du bruker apparatet. Ikke berør det kun varme svært varmt. Bare hold i håndtaket, ettersom andre deler er varme, og unngå kontakt med huden.
- Plasser alltid apparatet og stativet på en jevn, flat og varmebestandig overflate. Den varme sylinderen må aldri komme borti overflaten eller annet brennbart materiale.
- Unngå at strømledningen kommer i kontakt med de varme delene av apparatet.
- Hold apparatet unna brennbare gjenstander og brennbart materiale når det er slått på.
- Ikke dekk apparatet til med noe (for eksempel et håndkle eller klesplagg) når det er varmt.
- Bruk apparatet kun på tørt hår. Ikke bruk apparatet når du er våt på hendene.
- Hold alltid sylinderen ren og fri for støv og friseringsprodukter som skum, spray og gelé. Sylinderen har et keramisk belegg. Dette belegget slites sakte vekk over tid. Det påvirker imidlertid ikke ytelsen til apparatet.
- Hvis apparatet brukes på farget hår, kan sylinderen bli flekkete.
- Lever alltid apparatet til et servicesenter som er autorisert av Philips, hvis det må undersøkes eller repareres. Hvis apparatet repareres av ukvalifiserte personer, kan dette føre til farlige situasjoner for brukeren.
- Ikke stikk metallgjenstander inn i åpningene. Det kan føre til elektrisk støt.
- Ikke dra i strømledningen etter bruk. Koble alltid fra apparatet ved å trekke i kontakt dror an de stekker te trekken.

Elektromagnetiske felt (EMF)

Dette Philips-apparatet overholder alle aktuelle standarder og forskrifter for eksponering for elektromagnetisk felt.

Miljø

Dette symbolet betyr at dette produktet ikke skal behandles som husholdningsavfall (2012/19/EU). Følg gjeldende regler for separat innsamling av elektriske og elektroniske produkter. Hvis du kasser produktet på riktig måte, bidrar du til å forhindre negative konsekvenser for helse og miljø.

2 Introduksjon

Med krullangen med en sylinder på 38 mm får du krulls, spenstige krøller og bølgeformer som er fin for ungdommelig stil. Det beskyttende keramiske belegget sørger for jevn varmefordeling og beskytter håret mens du krøller det. Det er en maksimal temperatur på 200 °C for resultater og mind mulig skader på håret. Vi håper du vil få glede av krullangen din.

- **Knappelås ⊘**
Hvis du ikke trykker på noen knapper i løpet av fem sekunder, aktiveres tastelåsen automatisk og tastelås-ikonet ⊘ vises (🔥) Tastelåsen aktiveres for første gang 15 sekunder etter at du slår på apparatet. Trykk på og hold nede ⊘ (🔥) i ett sekund for å låse opp apparatet.

3 Slik krøller du håret (fig. 3)

1 Koble apparatet til en stikkontakt.
2 Trykk på og hold knen ⊘ inappen (⏻) i ett sekund for å slå på apparatet.
↳ Standard temperaturinnstilling 170 °C vises. (🌡)
3 Velg ønsket temperatur ved å trykke på + eller − (🌡) henhold til tabellen for lettere modellering:

Hårtype	Temperaturinnstillinger
Tynt	130-150 °C
Normalt	160-180 °C
Tykt	190-200 °C

4 Du må gre håret og dele det opp i mindre deler for du krøller det. Trykk på knappen (⏻) og sett en hårlokk inn det mellom sylinderen (🔥) og klemmen (🪝).
5 Lukk klemmen ved å slippe hendelen, og skyv sylinderen ut til hårspissene.
6 Snu og drei krøllangen på en naturlig måte ved hårspissene og ned mot hodet slik at hårspissene fra hårtoppa til -rot.
Tips: Du kan bruke den kjølige enden på sylinderen (❄) som støtte når du dreier krøllangen.
7 Hold krøllangen inne i ønsket tidsrom.
Tips: Hold klemmen lukket i ca. 25 sekunder for løse krøller og lukk den i ca. 30 sekunder for mer definerte krøller.
8 Vikle ut hårlokken til du kan åpne klemmen igjen med hendelen.
9 Når du skal lage krøller i resten av håret, gjentar du trinn 4 til 8.

Etter bruk:

1 Slå apparatet av, og trekk ut støpselet fra stikkontakten.
2 Plasser det i stativet (🪝) til det er avkjølt.
3 Fjern hår og støv fra sylinderen og klemmen.
4 Rengjør sylinderen og klemmen med en fuktig klut.
5 Oppbevar det på et tørt og tørt sted, uten støv. Du kan også henge det opp med hengelåsen (🪝).

4 Garanti og service

Hvis du trenger informasjon, feks. om utskifting av tilbehør eller hvis det har oppstått problemer, kan du besøke webområdet til Philips på www.philips.com/support eller kontakte Philips' forbrukerservicesenter i landet ditt. Du finner telefonnummeret i garantihefteet. Hvis det ikke er noen forbrukerservicesenter i ditt land, kan du gå til den lokale Philips-forhandleren.

Português

Parabéns pela sua compra e seja bem-vindo à Philips! Para tirar todo o partido do apoio oferecido pela Philips, registe o seu produto em www.philips.com/welcome.

1 Importante

Leia cuidadosamente este manual do utilizador antes de utilizar o aparelho. Guarde-o para consulta futura.

- AVISO: não utilize este aparelho perto de água.
- Quando o aparelho for utilizado numa casa-de-banho, desligue-o da corrente após a utilização, uma vez que a presença de água apresenta riscos, mesmo com o aparelho desligado.
- AVISO: não utilize este aparelho perto de banheiras, chuveiros, lavatórios ou outros recipientes que contenham água.
- Desligue sempre da corrente após cada utilização.
- Se o seu aparelho estiver equipado com um sensor de temperatura, deve ser sempre substituído pela Philips, por um centro de assistência autorizado da Philips ou por pessoal devidamente qualificado para se evitarem situações de perigo.
- Este aparelho pode ser utilizado por crianças com idade igual ou superior a 8 anos e por pessoas com capacidades físicas, sensoriais ou mentais reduzidas, ou com falta de experiência e conhecimento, caso sejam supervisionadas ou tenham recebido instruções relativas à utilização segura do aparelho e se tiverem sido alertadas para os perigos envolvidos. As crianças não podem brincar com o aparelho. A limpeza e a manutenção do utilizador não podem ser efectuadas por crianças sem supervisão.
- Antes de ligar o aparelho, certifique-se de que a tensão indicada no mesmo corresponde à tensão do local onde está a utilizá-lo.
- Não utilize o aparelho para outro fim que não o descrito neste manual.
- Não utilize este aparelho em cabelo artificial.
- Nunca deixe o aparelho sem vigilância quando estiver ligado à corrente.
- Nunca utilize quaisquer acessórios ou peças de outros fabricantes ou que a Philips não tenha especificamente recomendado. Se utilizar tais acessórios ou peças, a garantia torna-se inválida.
- Não enrole o cabo de alimentação à volta do aparelho.
- Aguarde que o aparelho arrefeça antes de o guardar.
- Tenha muito cuidado ao utilizar o aparelho, pois este pode estar extremamente quente. Segure apenas pela pega, visto que as outras peças estão quentes e evite o contacto com a pele.
- Coloque sempre o aparelho com o suporte numa superfície plana, estável e resistente ao calor. O ferro quente nunca deve tocar na superfície nem noutros materiais inflamáveis.
- Evite que o cabo de alimentação entre em contacto com as partes quentes do aparelho.
- Mantenha o aparelho afastado de objectos e materiais inflamáveis quando estiver ligado.
- Nunca cubra o aparelho (p. ex., com toalhas ou roupa) quando estiver quente.
- Utilize o aparelho apenas em cabelo seco. Não utilize o aparelho com as mãos molhadas.
- Mantenha o modelador limpo e sem pó e produtos de modelação do cabelo como espuma, laca e gel.
- O ferro possui um revestimento em cerâmica, que poderá desgastar-se lentamente com o passar do tempo. No entanto, isto não afecta o desempenho do aparelho.
- Se o aparelho for utilizado em cabelos pintados, o modelador pode ficar manchado. Para evitar comparações, entregue sempre o aparelho num centro de assistência autorizado pela Philips. As reparações efectuadas por pessoal não qualificado podem originar situações extremamente perigosas para o utilizador.
- Não introduza objectos metálicos nas aberturas para evitar choques eléctricos.
- Não puxe o cabo de alimentação após a utilização. Desligue o aparelho puxando sempre pela ficha.

Campos electromagnéticos (CEM)

Este aparelho Philips cumpre todas as normas e regulamentos aplicáveis relativos à exposição a campos electromagnéticos.

Ambiente

Este símbolo significa que este produto não deve ser eliminado juntamente com os resíduos domésticos comuns (2012/19/UE). Siga as normas do seu país para a recolha selectiva de produtos eléctricos e electrónicos. A eliminação correcta ajuda a evitar consequências prejudiciais para o meio ambiente e a saúde pública.

2 Introdução

O modelador de cacheados com um ferro de 38 mm permite-lhe obter cacheados de aspecto jovem e ondulados attractivos e soltos para um estilo jovem e divertido. O revestimento protector em cerâmica assegura a uniformidade da temperatura do calor e cuida bem do seu cabelo enquanto o encaracola. A temperatura máxima de 200 °C garante resultados perfeitos, enquanto minimiza os danos para o cabelo. Esperamos que goste do seu modelador de cacheados.

- **Função de bloqueio dos botões ⊘**
Se não for premido nenhum botão durante 5 segundos, o bloqueio dos botões é activado automaticamente e o respectivo ícone ⊘ aparece no visor (🔥). A primeira activação automática depois de ligar o aparelho ocorre após 15 segundos. Para desbloquear o aparelho, prima ⊘ (🔥) durante 1 segundo.

3 Encaracolar o cabelo (Fig. 3)

1 Ligue a ficha a uma tomada de corrente.
2 Mantenha o botão (⏻) premido durante um segundo para ligar o aparelho.
↳ A temperatura predefinida de 170 °C é apresentada (🌡).
3 Seleccione a sua regulação de temperatura predefinida premindo + ou − (🌡) de acordo com a tabela de tipo de cabelo apresentada abaixo:

Tipo de cabelo	Definições de temperatura
Fino	130–150 °C
Normal	160–180 °C
Grosso	190–200 °C

4 Antes de começar a encaracolar, penteie e divida o cabelo em secções pequenas. Prima o botão (⏻) e coloque uma madeira de cabelo entre o ferro (🔥) e a clip (🪝).
5 Feche a mola, solidarize o manipulo e faça deslizar o ferro até as pontas do cabelo.
6 Nas pontas do cabelo, rode e enrole o modelador de caracóis de forma a enrolar o cabelo à volta do ferro desde as pontas até à raiz.

Sugestão: também pode utilizar a ponta fria (❄) como apoio enquanto rodar o modelador de caracóis.

7 Mantenha a posição do modelador.
Sugestão: para caracóis mais longos, mantenha a posição do modelador durante cerca de 25 segundos; para caracóis mais definidos, mantenha-o durante 30 segundos.
8 Desenrole a madeira de cabelo até conseguir abrir novamente a clip com a alavanca.
9 Para encaracolar o resto do cabelo, repita os passos 4 a 8.

Após a utilização:

1 Desligue o aparelho e retire a ficha da corrente.
2 Coloque-o no suporte (🪝) para arrefecer.
3 Remova cabelos e pó do ferro e da mola.
4 Limpe o ferro e a mola com um pano húmido.
5 Guarde o ferro num local seguro, seco e sem pó. Também pode pendurá-lo pela argola de suspensão (🪝)

4 Garantia e assistência

Se precisar de informações adicionais, por exemplo, a substituição de um acessório, ou se tiver algum problema, visite o Web site da Philips em www.philips.com/support ou contacte o Centro de apoio ao Cliente da Philips no seu país. Se não encontrar o número de telefone no folheto de garantia internacional, contacte o revendedor Philips da sua zona. Se não for seu país, dirija-se ao representante local da Philips.

Svenska

Grattis till köpet och välkommen till Philips! För att dra maximal nytta av den support som Philips erbjuder bör du registrera din produkt på www.philips.com/welcome.

1 Viktigt!

Läs användarhandboken noggrant innan du använder apparaten och spara den för framtida bruk.

- VARNING: Använd inte den här apparaten nära vatten.
- Om du använder apparaten i ett badrum måste du dra ut kontakten efter användning. Närhet till vatten utgör en fara, även när apparaten är avstängd.
- VARNING: Använd inte apparaten i närheten av badkar, duschar, handfat eller andra behållare som innehåller vatten.
- Dra alltid ut nätsladden efter användning.
- Om nätsladden är skadad måste den alltid bytas ut av Philips, av ett Philips-auktoriserade serviceombud eller liknande behöriga personer för att undvika olyckor.
- Den här apparaten kan användas av barn från 8 års ålder, personer med olika funktionshinder och av personer som inte har kunskap om apparaten så länge det sker under tillsyn eller om de har informerats om hur apparaten används på ett säkert sätt och de eventuella riskerna. Barn får inte leka med apparaten. Barn får inte rengöra eller underhålla apparaten utan överinseende av en vuxen.
- Innan du ansluter apparaten kontrollerar du att spänningen som anges på apparatens motsvarar den lokala nätspänningen.
- Använd inte apparaten för något annat ändamål än vad som beskrivs i den här användarhandboken.
- Använd inte apparaten på syntetiskt hår.
- Lämna aldrig apparaten obevakad när den är ansluten till elnätet.
- Använd aldrig tillbehör eller delar från andra tillverkare om inte Philips särskilt har rekommenderat dem. Om du använder sådana tillbehör eller delar gäller inte garantin.
- Linda inte nätsladden runt apparaten.
- Vänta tills apparaten har svalnat innan du lägger undan den.
- Apparaten kan bli extremt varm så var uppmärksam när du använder den. Håll enbart i handtaget eftersom övriga delar är varma, och undvik kontakt med huden.
- Placera alltid apparaten med stativet på en värmebeständig, stabil och plan yta. Den varma kolven bör aldrig vidröra ytan eller andra brandfarliga material.
- Undvik att nätsladden kommer i kontakt med apparatens varma delar.
- Håll apparaten borta från brandfarliga föremål och material när den är påslagen.
- Täck aldrig över apparaten med något (t.ex. en handduk) när den är varm.
- Använd apparaten endast på torrt hår. Använd inte apparaten med våta händer.
- Håll kolven ren och fri från damm och stylingprodukter som hårskum, hårspray och hårgel.
- Kolven har en keramisk beläggning som sakta kan nötas ut med tiden. Detta påverkar dock inte apparatens prestanda.
- Om du använder apparaten på färgat hår kan det bli fläckar på kolven.
- Lämna alltid in apparaten till ett serviceombud som är auktoriserat av Philips för undersökning eller reparation. Om reparationer utförs av obehörige personer kan det leda till farliga situationer för användaren.
- För inte in metallföremål i öppningarna eftersom det medför risk för elektriska stötar.
- Dra inte i nätsladden efter användning. Dra alltid ur nätsladden genom att hålla i stickkontakten.

Elektromagnetiska fält (EMF)

Den här Philips-produkten uppfyller alla tillämpliga standarder och regler gällande exponering av elektromagnetiska fält.

Miljö

Denna symbol betyder att denna produkt inte skall behandlas som hushållsavfall (2012/19/EU). Följ de regler som gäller i ditt land för separat insamling av elektriska och elektroniska produkter. Korrekt kassering bidrar till att förhindra negativa konsekvenser för hälsa och miljö.

2 Introduktion

Använd locktången med en kolv på 38 mm för att att skapa starka, spänstiga lockar för en pigg och ung look med en skyddande keramisk beläggning som garanterar en jämn värmefördelning och värdar ditt hår när du lockar det. Maximeratemperatur på 200 °C garanterar optimal resultat och minimal skada på håret. Vi hoppas att du kommer att trivas med din nya lockare.

- **Knapplåsfunktion ⊘**
Om inga knappar trycks ned på 5 sekunder aktiveras knapplåsfunktionen automatiskt och ⊘-ikonen visas (🔥). Den första automatiska aktiveringen efter att apparaten slås på sker efter 15 sekunder. Det tar sedan upp apparaten hålles nu ⊘ (🔥) i minst 1 sekund.

3 Locka håret (bild 3)

1 Sätt i kontaktsladden i uttaget.
2 Håll ⊘ knappen (⏻) intryckt i en sekund för att slå på apparaten.
↳ Standardtemperaturen 170 °C visas (🌡).
3 Välj önskad temperatur genom att trycka på + eller − (🌡) enligt tabellen nedan för lockning modellering.

Hårtyp	Temperaturinställningar
Fint	130–150 °C
Normal	160–180 °C
Tjockt	190–200 °C

4 Kamma håret och ta sedan bort en hårlock mellan sylinder och klamm (🪝). Tryck in spaslen (⏻) och lägg en hårslinga mellan kolven (🔥) och klammen (🪝).
5 Stäng klammen genom att släppa spaslen och dra kolven till hårspetsarna.
6 Vid hårtoppana vänder du och roterar upp locklängen så att den blir en naturlig form runt kolven ned mot hårbotten.
Tips! För bästa lockar håller du locklängen stillastående i ungefär 25 sekunder och för definierade lockar i upp till 30 sekunder.
7 Linda ut hårslingan till du kan öppna klammen med spaslen.
8 Upprepa steg 4 till 8 för att locka resten av håret.

Efter användning:

1 Stäng av apparaten och dra ur nätsladden.
2 Lägg den i stativet (🪝) tills den har svalnat.
3 Ta bort hårstrån och damm från kolven och klammen.
4 Rengör kolven och klammen med en fuktig trasa.
5 Förvara den på en säker och torr plats, utan damm. Du kan även hänga upp den i upphängningsöglan (🪝).

4 Garanti och service

Om du vill ha mer information, exempelvis om reservdel byten av tillbehör, eller om du har ett problem kan du besöka Philips webbplats på www.philips.com/support eller kontakta Philips kundtjänst i ditt land (du hittar telefonnumret i garantibroschyren). Om det finns ingen kundtjänst i ditt land vänder du dig till närmaste Philips-återförsäljare.

Türkçe

Ürünümüzü satın aldığınız için teşekkür ederiz. Philips'e hoş geldiniz! Philips'in sunduğu desteklen faydalanabilmek için ürününüzü www.philips.com/welcome adresinden kaydedin.

Önemli

Cihazı kullanmadan once bu kullanım kılavuzunu dikkatle okuyun ve daha sonra kullanmak üzere saklayın.

- UYARI: Bu cihazı su yakınında kullanmayın.
- Yakında su bulunması, cihaz kapalı bile olsa tehlike oluşturacağından, cihazı banyoda kullanıldıktan sonra fişini çıkarın.
- UYARI: Bu cihazı banyo küveti, duş, lavabo veya suyla dolu başka eşyalanın yakınında çalıştırmayın. Kullanmadan sonra cihazın fişini çıkarın.
- Cihazın elektrik kablosu hasarlıysa bir tehlike oluşturmasını önlemek için mutlaka Philips'in yetki verdiği bir servis merkezi veya benzer şekilde yetkilendirilmiş kişiler tarafından değiştirilmesini sağlayın.
- Bu cihazın 8 yaşın üzerindeki çocuklar ve fiziksel, motor ya da zihinsel becerileri gelişmemiş veya bilgi ve tecrübe açısından eksik kişilerin denetiminde olmanı sadece bu kişilerin nezaretinden sorumlu kişilerin bulunması veya cihazın güvenli kullanım talimatlarının bu kişilere sağlanması ve olası tehlikelerin anlatılması durumunda mümkündür. Çocuklar cihazla oynamamalıdır. Temizlik ve kullanıcı bakımı herhangi bir gözetim olmadan çocuklar tarafından yapılmamalıdır.
- Cihazı bağlamadan once, cihaz üzerinde belirtilen gerilim değerinin yerel şebeke gerilimiyle aynı olduğundan emin olun.
- Cihazı bu kılavuzda açıklanan dışında bir amaç için kullanmayın.
- Bu cihazı sentetik üzerinde kullanmayın.
- Cihaz güce bağlandığında, hiç bir zaman gözetimsiz bırakmayın.
Başka marka ya da Philips tarafından Onerilmeyen aksesuar ve parçaları kesinlikle kullanmayın. Bu gibi aksesuar ve parçaları kullandığınızda garantiniz geçersiz hale gelir.
- Elektrik kablosunu cihazın etrafına sarmayın.
- Cihazı kullanmadan once soğumasını bekleyin.
- Çok sıcak olabileceği için cihazı kullanırken çok dikkatli olun. Diğer parçalar sıcak olduğu için yalnızca sapından tutun ve temizlemeden once soğumasını bekleyin.
Cihazı daima standıyla lisiya dayanıklı, sabit, düz bir yüzeye yerleştirin. Sıcak bigudi yüzeye veya diğer yanıcı malzemelere asla temas etmemelidir.
Elektrik kablosunun cihazın sıcak bölümlerine değmesini önleyin.
Cihazı çalışırken yanını maddelerden uzak tutun.
Cihaz sıcakken üzerini havlu veya bez gibi kumaşlarla örtmeyin.
Cihazı yalnızca saçınız kuruyken kullanın. Cihazı ıslak ellerle çalıştırmayın.
Bigudiyi temiz tutun ve içine tozun ve krem, sprey, jöle gibi saç şekillendirme ürünlerinin girmesini önleyin.
Bigudi seramik kaplıdır. Bu kaplama zaman içinde yavaşça aşınabilir. Ancak bu durum cihazın performansını etkilemez.
Cihaz boyalı saçlarla kullanılırsa bigudi lekelenebilir.
- Cihazın kontrolü veya tamiratı için her zaman yetkili bir Philips servis merkezine götürün. Yetkili olmayan kişilerce yapılan tamirat, kullanıcı için tehlikeli durumlara sebep olabilir.
- Elektrik prizinin yakınında bulunduğundan açıklıklara metal cisimler sokmayın.
- Kullandıktan sonra güç kablosundan çekmeyin. Cihazı prizden çekerken her zaman fişinden tutun.

Elektromanyetik alanlar (EMF)

Bu Philips cihazı, elektromanyetik alanlara maruziyetle ilişkin geçerli tüm standartlara ve düzenlemelere uygundur.

Çevre

Bu simbol, bu ürünün normal evsel atıklarınıza birlikte atılmamasıyla ilgilidir (2012/19/AB). Elektrikli ve elektronik