Register your product and get support at
www.philips.com/welcome

BHB864

EN User manual	IT Manuale utente
DA Brugervejledning	NL Gebruiksaanwijzing
DE Benutzerhandbuch	NO Brukerhåndbok
EL Εγχειρίδιο χρήσης	PT Manual do utilizador
ES Manual del usuario	SV Användarhandbok
FI Käyttöopas	TR Kullanım kılavuzu
FR Mode d'emploi	MS-MY Manual pengguna
ID Buku Petunjuk Pengguna	ZH-CN 用户手册

PHILIPS

Specifications are subject to change without notice
© 2016 Koninklijke Philips N.V.
All rights reserved.

3140 035 42351

1

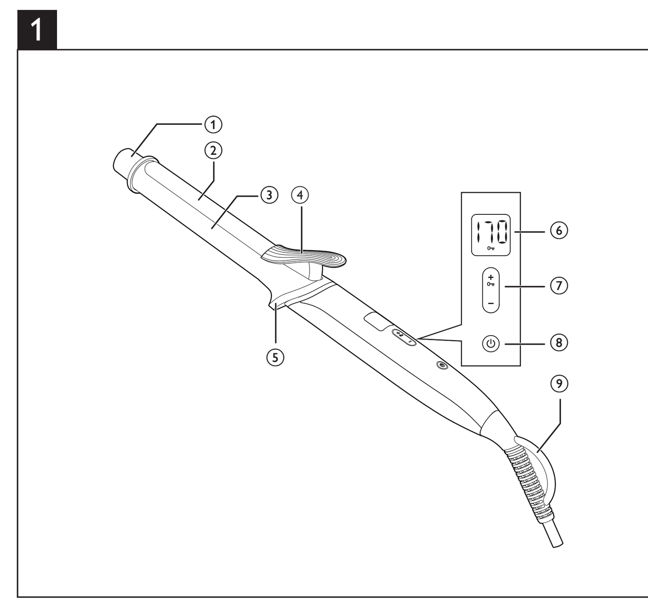

2

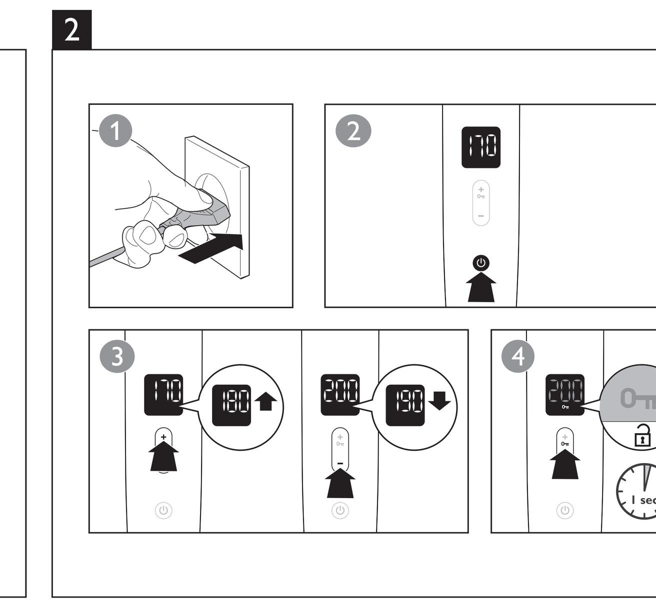

3

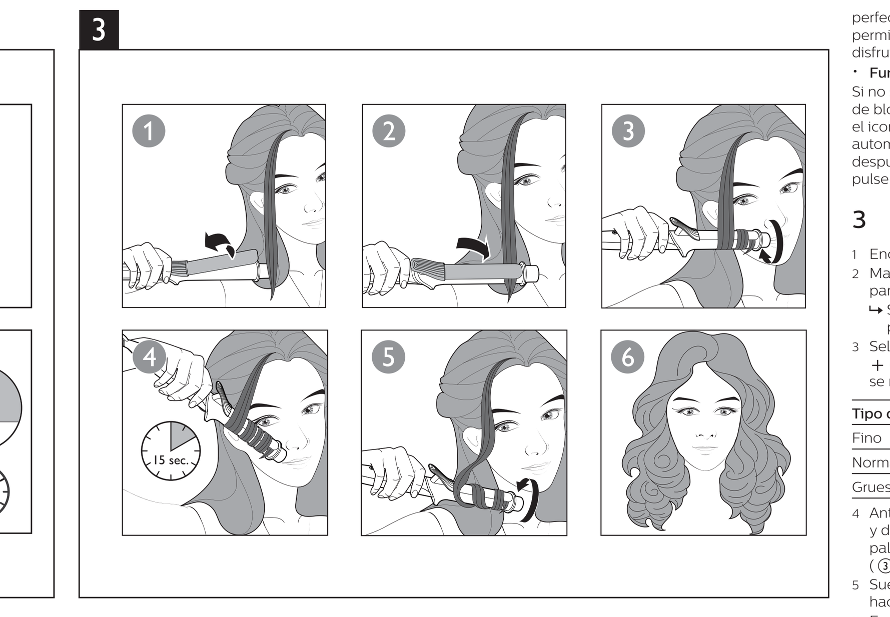

English

Congratulations on your purchase, and welcome to Philips! To fully benefit from the support that Philips offers, register your product at www.philips.com/welcome.

1 Important

Read this user manual carefully before you use the appliance and keep it for future reference.

- WARNING: Do not use this appliance near water.
- When the appliance is used in a bathroom, unplug it after use since the proximity of water presents a risk, even when the appliance is switched off.
- WARNING: Do not use this appliance near bathtubs, showers, basins or other vessels containing water.
- Always unplug the appliance after use.
- If the mains cord is damaged, you must have it replaced by service centre or similarly qualified persons in order to avoid a hazard.
- This appliance can be used by children aged from 8 years and above and persons with reduced physical, sensory or mental capabilities or lack of experience and knowledge if they have been given supervision or instruction concerning use of the appliance in a safe way and understand the hazards involved. Children shall not play with the appliance. Cleaning and user maintenance shall not be made by children without supervision.
- Before you connect the appliance, ensure that the voltage indicated on the appliance corresponds to the local power voltage.
- Do not use the appliance for any other purpose than described in this manual.
- Do not use this appliance on artificial hair.
- When the appliance is connected to the power, never leave it unattended.
- Never use any accessories or parts from other manufacturers or that Philips does not specifically recommend. If you use such accessories or parts, your guarantee becomes invalid.
- Do not wind the mains cord round the appliance.
- Wait until the appliance has cooled down before you store it.
- Pay full attention when using the appliance since it could be extremely hot. Only hold the handle as other parts are hot and avoid contact with the skin.
- Always place the appliance with the stand on a heat-resistant, stable flat surface. The hot barrel should never touch the surface or other flammable material.
- Avoid the mains cord from coming into contact with the hot parts of the appliance.
- Keep the appliance away from flammable objects and material when it is switched on.
- Never cover the appliance with anything (e.g. a towel or clothing) when it is hot.
- Only use the appliance on dry hair. Do not operate the appliance with wet hands.
- Keep the barrel clean and free of dust and styling products such as mousse, spray and gel.
- The barrel has coating. This coating might slowly wear away over time. However, this does not affect the performance of the appliance.
- If the appliance is used on color-treated hair, the barrel may be stained.
- Always return the appliance to a service centre authorized by Philips for examination or repair. Repair by unqualified people could result in an extremely hazardous situation for the user.
- Do not insert metal objects into openings to avoid electric shock.
- Do not pull on the power cord after using. Always unplug the appliance by holding the plug.

Electromagnetic fields (EMF)

This Philips appliance complies with all applicable standards and regulations regarding exposure to electromagnetic fields.

Environment

This symbol means that this product shall not be disposed of with normal household waste (2012/19/EU). Follow your country's rules for the separate collection of electrical and electronic products. Correct disposal helps prevent negative consequences for the environment and human health.

2 Introduction

Easily create perfect, classic curls with our new curler. Tourmaline ceramic coated barrel ensure your hair is protected, frizz-free and shine with perfection. 200° C high heat allows you to create beautiful curls in one wrap. We hope you will enjoy using your curler.

- **Key Lock Function** ⊶

If no buttons pressed for 5 seconds, the Key Lock is activated automatically and key lock icon ⊶ will be displayed (⑥). The first automatic activation after switching on the appliance is after 15 seconds. To unlock the appliance, press the ⊶ (⑦) for 1 second.

3 Curl your hair (Fig.3)

1 Connect the plug to a power supply socket.
2 Press and hold the ⏻ button (⑧) for one second to switch on the appliance.
↳ The default temperature setting 170°C is displayed (⑥).
3 Select your desired temperature setting by pressing + or − (⑦) according to the Hair type table below.

Hair type	Temperature settings
Fine	130-150 °C
Normal	160-180 °C
Thick	190-200 °C

4 Before you start to curl, comb and divide your hair into small sections. Press the lever (④) and place a section of hair between the barrel (③) and clip (②).
5 Close the clip by releasing the lever and slide the barrel down to the hair tips.
6 At the hair tips, turn and rotate the curler naturally so that hair is wrapped around the barrel from tip to root.
Tip: You can also use the cool tip (①) as a support when you rotate the curler.
7 Hold the curling iron in position.
Tip: For loose curls, keep the curler in position around 15 seconds and for defined curls, use up to 20 seconds.
8 Unwind the section of hair until you can open the clip again with the lever.
9 To curl the rest of your hair, repeat steps 4 to 8.

After use:
1 Switch off the appliance and unplug it.
2 Place it on the resting stand (⑤) until it cools down.
3 Remove hair and dust from the barrel and clip.
4 Clean the barrel and the clip with damp cloth.
5 Keep it in a safe and dry place, free of dust. You can also hang it with the hanging loop (⑨).

4 Guarantee & Service

If you need information e.g. about replacement of an attachment or if you have a problem, please visit the Philips website at www.philips.com/support or contact the Philips Customer Care Centre in your country (you will find its phone number in the worldwide guarantee leaflet). If there is no Consumer Care Centre in your country, go to your local Philips dealer.

Dansk

Tillykke med dit køb, og velkommen til Philips! For at få fuldt udbytte af den support, Philips tilbyder, skal du registrere dit produkt på www.philips.com/welcome.

1 Vigtigt

Læs denne brugervejledning grundigt, før du tager apparatet i brug, og opbevar den til senere brug.

- ADVARSEL: Anvend ikke dette apparat i nærheden af vand.
- Hvis du anvender apparatet i badeværelset, skal du trække stikket ud efter brug, da vand udgør en risiko, selvom apparatet er slukket.
- ADVARSEL: Brug ikke dette apparat i nærheden af badekar, brusekabiner, kummer eller andre kar, der indeholder vand.
- Tag altid stikket ud, efter du har brugt apparatet.
- Hvis netledningen beskadiges, må den kun udskiftes af et serviceværksted eller en tilsvarende kvalificeret fagmand for at undgå enhver risiko.
- Dette apparat kan bruges af børn fra 8 år og op og af personer med nedsatte fysiske, sensoriske eller mentale evner eller manglende viden eller erfaring, hvis de er blevet vejledt eller instrueret i brug af apparatet på en sikker måde og forstår de involverede risici. Børn må ikke lege med apparatet. Rengøring og brugervedligeholdelse må ikke foretages af børn uden opsyn.
- Før du tilslutter apparatet, skal du sikre dig, at den spænding, der er angivet på apparatet, svarer til den lokale spænding.
- Brug ikke apparatet til andre formål end dem, der er beskrevet i vejledningen.
- Brug ikke dette apparat på kunstigt hår.
- Hold konstant opsyn med apparatet, når det er sluttet til stikkontakten.
- Brug aldrig tilbehør eller dele fra andre fabrikanter, eller tilbehør/dele som ikke specifikt er anbefalet af Philips, da garantien i så fald bortfalder.
- Du må ikke sno ledningen rundt om apparatet.
- Læg aldrig apparatet væk, før det er helt afkølet.
- Vær opmærksom, når du bruger apparatet, da det kan være meget varmt. Hold kun i håndtaget, da andre dele er varme, og undgå kontakt med huden.
- Anbring altid apparatet i foden på et varmebestandigt, stabilt underlag. Den varme cylinder må aldrig berøre underlaget eller andre brandbare materialer.
- Netledningen må ikke komme i kontakt med apparatets varme dele.
- Når apparatet er tændt, skal det holdes væk fra brændbare genstande og materialer.
- Når apparatet er varmt, må der ikke lægges noget hen over det (f.eks. håndklæder eller tøj).
- Anvend kun apparatet i tørt hår. Betjen ikke apparatet med våde hænder.
- Hold cylinderen ren og fri for støv og stylingprodukter som f.eks. mousse, spray og gel.
- Cylinderen er belagt. Belægningen kan med tiden langsomt slides af. Dette påvirker dog ikke apparatets ydeevne.
- Hvis apparatet bruges til farvet hår, kan det smitte af på cylinderen.
- Hvis apparatet skal efterses eller repareres, skal du henvende dig til Philips, da en uautoriseret reparation efterfølgende kan være til fare for brugeren.
- Stik aldrig metalgenstande ind i åbningerne, da dette kan give elektrisk stød.
- Træk ikke i ledningen efter brug. Tag altid stikket ud af stikkontakten ved at holde i stikket.

Elektromagnetiske felter (EMF)

Dette Philips-apparat overholder alle branchens gældende standarder og regler angående eksponering for elektromagnetiske felter.

Miljø

Dette symbol betyder, at produktet ikke må bortskaffes sammen med almindeligt husholdningsaffald (2012/19/EU). Følg reglerne for særskilt indsamling af elektriske og elektroniske produkter i dit land. Korrekt bortskaffelse er med til at forhindre en negativ påvirkning af miljø og helbred.

2 Introduktion

Du kan nemt kreere perfekte, klassiske krøller med vores nye krøllejern. Den turmalinkeramisk belagte cylinder sikrer, at håret er beskyttet, uden krus og med perfektion. Med en høj varme på 200 °C kan du lave smukke krøller med én vikling. Vi håber, du får glæde af dit krøllejern.

- **Tastelåsfunktion** ⊶

Hvis der ikke trykkes på knapperne i 5 sekunder, aktiveres tastelåsen automatisk, og tastelåsikonet ⊶ (⑥) vises. Den første automatiske aktivering, efter apparatet tændes, sker efter 15 sekunder. For at låse apparatet op skal du holde ⊶ (⑦) nede i 1 sekund.

3 Krøl håret (fig. 3)

1 Sæt stikket i stikkontakten.
2 Tænd for apparatet ved at holde tænd/sluk-knappen ⏻ (⑧) nede i et sekund.
↳ Standardtemperaturindstillingen på 170 °C vises (⑥).
3 Vælg den ønskede temperaturindstilling ved at trykke på + eller − (⑦), så den passer til tabellen Hårtype nedenfor.

Hårtype	Temperaturindstillinger
Fint	130-150 °C
Normal	160-180 °C
Tykt	190-200 °C

4 Før du begynder at krølle, rede og opdele håret i små lokker, skal du trykke på håndtaget (④) og anbringe en lok mellem cylinderen (③) og klemmen (②).
5 Luk klemmen ved at give slip på håndtaget, og træk cylinderen ned til hårspidserne.
6 Ved hårspidserne skal du vende og dreje krøllejernet naturligt, så håret vikles rundt om cylinderen fra spidsen til roden.
Tip: Du kan også bruge den kølige spids (①) som støtte, når du drejer krøllejernet.
7 Hold krøllejernet i denne stilling.
Tip: Hold krøllejernet i denne stilling i ca. 15 sekunder for at få store krøller og i op til 20 sekunder for at få definerede krøller.
8 Rul hårlokken ud, indtil du kan åbne klemmen ved hjælp af håndtaget.
9 For at krølle resten af håret skal du gentage trin 4 til 8.

Efter brug:
1 Sluk for apparatet, og tag stikket ud af stikkontakten.
2 Anbring det i holderen (⑤), indtil det er kølet ned.
3 Fjern hår og støv fra cylinderen og klemmen.
4 Rengør cylinderen og klemmen med en fugtig klud.
5 Opbevar det på et sikkert og tørt sted, der er frit for støv. Du kan også hænge det op i ophængningsstroppen (⑨).

4 Reklamationsret og service

For alle yderligere oplysninger, f.eks. om udskiftning af tilbehør, eller ved eventuelle problemer med apparatet henvises til Philips' hjemmeside på adressen www.philips.com/support eller dit lokale Philips-kundecenter. Telefonnumre findes i vedlagte "Worldwide Guarantee"-folder. Hvis der ikke findes et kundecenter i dit land, bedes du kontakte din lokale Philips-forhandler.

Deutsch

Herzlichen Glückwunsch zu Ihrem Kauf und willkommen bei Philips! Um die Unterstützung von Philips optimal nutzen zu können, registrieren Sie Ihr Produkt bitte unter www.philips.com/welcome.

1 Wichtig

Lesen Sie vor Gebrauch des Geräts die Bedienungsanleitung sorgfältig durch, und bewahren Sie es für die Zukunft auf.

- WARNUNG: Verwenden Sie das Gerät nicht in der Nähe von Wasser.
- Wenn das Gerät in einem Badezimmer verwendet wird, trennen Sie es nach dem Gebrauch von der Stromversorgung. Die Nähe zum Wasser stellt ein Risiko dar, sogar wenn das Gerät abgeschaltet ist.
- WARNUNG: Verwenden Sie das Gerät nicht in der Nähe von Badewannen, Duschen, Waschbecken oder sonstigen Behältern mit Wasser.
- Ziehen Sie nach jedem Gebrauch den Netzstecker aus der Steckdose.
- Ist das Netzkabel defekt, darf es aus Sicherheitsgründen nur von einer Werkstatt oder einer ähnlich qualifizierten Person ausgetauscht werden, um Gefährdungen zu vermeiden.
- Dieses Gerät kann von Kindern ab 8 Jahren und Personen mit verringerten physischen, sensorischen oder psychischen Fähigkeiten oder Mangel an Erfahrung und Kenntnis verwendet werden, wenn sie bei der Verwendung beaufsichtigt werden oder Anweisungen zum sicheren Gebrauch des Geräts erhalten und die Gefahren verstanden haben. Kinder dürfen nicht mit dem Gerät spielen. Die Reinigung und Pflege des Geräts darf von Kindern nicht ohne Aufsicht durchgeführt werden.
- Bevor Sie das Gerät an eine Steckdose anschließen, überprüfen Sie, ob die auf dem Gerät angegebene Spannung mit der Netzspannung vor Ort übereinstimmt.
- Verwenden Sie das Gerät nie für andere als in dieser Bedienungsanleitung beschriebene Zwecke.
- Verwenden Sie dieses Gerät nicht auf Kunsthaar.
- Wenn das Gerät an eine Steckdose angeschlossen ist, lassen Sie es zu keiner Zeit unbeaufsichtigt.
- Verwenden Sie keine Zubehörteile anderer Hersteller oder solche, die von Philips nicht ausdrücklich empfohlen werden. Falls Sie derartiges Zubehör benutzen, erlischt die Garantie.
- Wickeln Sie das Netzkabel nicht um das Gerät.
- Lassen Sie das Gerät abkühlen, bevor Sie es wegräumen.
- Geben Sie acht bei der Verwendung des Geräts, da es äußerst heiß sein könnte. Halten Sie nur den Griff, da die anderen Teile heiß sind, und vermeiden Sie Kontakt mit der Haut.
- Stellen Sie das Gerät immer mit dem Ständer auf eine hitzebeständige, stabile ebene Fläche. Der heiße Lockenstab sollte nie die Oberfläche oder anderes brennbares Material berühren.
- Achten Sie darauf, dass das Netzkabel nicht mit den heißen Teilen des Geräts in Berührung kommt.
- Halten Sie das eingeschaltete Gerät fern von leicht entzündbaren Gegenständen und Materialien.
- Bedecken Sie das heiße Gerät niemals mit Handtüchern, Kleidungsstücken oder anderen Gegenständen.
- Verwenden Sie das Gerät nur auf trockenem Haar. Bedienen Sie das Gerät nicht mit nassen Händen.
- Halten Sie die Aufsätze sauber und frei von Staub sowie von Stylingprodukten, wie Schaumfestiger, Styling-Spray, Gel.
- Der Lockenstab hat eine Beschichtung, die sich im Laufe der Zeit abnutzen kann. Dies beeinträchtigt jedoch nicht die Funktion des Geräts.
- Bei Verwendung mit getöntem oder gefärbtem Haar kann sich der Lockenstab möglicherweise verfärben.
- Geben Sie das Gerät zur Überprüfung bzw. Reparatur stets an ein von Philips autorisiertes Service-Center. Unsachgemäß ausgeführte Reparaturen können den Benutzer stark gefährden.
- Führen Sie keine Metallgegenstände in die Öffnungen ein, da dies zu Stromschlägen führen kann.
- Ziehen Sie nach der Verwendung nicht am Netzkabel. Ziehen Sie stattdessen am Netzstecker, um das Gerät von der Stromversorgung zu trennen.

Elektromagnetische Felder

Dieses Philips Gerät erfüllt sämtliche Normen und Regelungen bezüglich der Exposition in elektromagnetischen Feldern.

Umgebung

Dieses Symbol bedeutet, dass das Produkt nicht mit dem normalen Hausmüll entsorgt werden kann (2012/19/EU). Befolgen Sie die örtlichen Bestimmungen zur getrennten Entsorgung von elektrischen und elektronischen Produkten. Eine ordnungsgemäße Entsorgung hilft, negative Auswirkungen auf Umwelt und Gesundheit zu vermeiden.

2 Einführung

Stylen Sie perfekte, klassische Locken mit unserem neuen Lockenstab. Die Turmalin-Keramikbeschichtung sorgt dafür, dass Ihr Haar perfekt geschützt, glatt und glänzend ist. Die hohe Temperatur von 200 °C ermöglicht wunderschöne Locken beim ersten Versuch. Wir hoffen, dass Ihnen Ihr Lockenstab viel Freude bereitet.

- **Tastensperre** ⊶

Wenn 5 Sekunden lang keine Taste gedrückt wird, aktiviert sich die Tastensperre automatisch, und das Schlüsselsymbol ⊶ wird angezeigt (⑥). Die erste automatische Aktivierung nach dem Einschalten des Geräts erfolgt nach 15 Sekunden. Um das Gerät zu entsperren, halten Sie die Taste ⊶ (⑦) 1 Sekunde lang gedrückt.

3 Stylen von Locken (Abb. 3)

1 Verbinden Sie das Netzkabel mit einer Steckdose.
2 Halten Sie die Taste ⏻ (⑧) eine Sekunde lang gedrückt, um das Gerät einzuschalten.
↳ Die Standard-Temperaturstufe von 170 °C wird angezeigt (⑥).
3 Wählen Sie die gewünschte Temperatureinstellung aus, indem Sie die Tasten + oder − (⑦) drücken. Beziehen Sie sich dabei auf die unten aufgeführte Tabelle zum Haartyp.

Haartyp	Temperatureinstellungen
Fein	130 bis 150 °C
Normal	160 bis 180 °C
Dick	190 bis 200 °C

4 Kämmen Sie Ihr Haar, und teilen Sie es in einzelne Strähnen, bevor Sie mit der Verwendung beginnen. Drücken Sie auf den Hebel (④), und legen Sie eine Haarsträhne zwischen Lockenstab (③) und Clip (②).
5 Schließen Sie den Clip, indem Sie den Hebel loslassen, und ziehen Sie den Lockenstab bis zu den Spitzen.
6 Drehen Sie den Lockenstab nun so, dass sich das Haar von den Spitzen bis zum Ansatz um den Lockenstab wickelt.
Tipp: Sie können auch die Cool-Tip-Spitze (①) als Hilfe verwenden, wenn Sie den Lockenstab drehen.
7 Halten Sie den Lockenstab in Position.
Tipp: Um lockere Locken zu stylen, halten Sie den Lockenstab etwa 15 Sekunden in Position. Definierte Locken erhalten Sie, wenn Sie den Lockenstab bis zu 20 Sekunden in Position halten.
8 Wickeln Sie die Haarsträhne wieder so weit ab, dass sich der Clip mit dem Hebel öffnen lässt.
9 Um Locken für Ihr restliches Haar zu stylen, wiederholen Sie die Schritte 4 bis 8.

Nach dem Gebrauch:
1 Schalten Sie das Gerät aus, und ziehen Sie den Netzstecker aus der Steckdose.
2 Stellen Sie es auf den Ständer (⑤), bis es abkühlt.
3 Entfernen Sie Haare und Staub vom Lockenstab und vom Clip.
4 Reinigen Sie den Lockenstab und den Clip mit einem feuchten Tuch.
5 Bewahren Sie das Gerät an einem sicheren, trockenen und staubfreien Ort auf. Sie können es auch an der Aufhängeöse (⑨) aufhängen.

4 Garantie und Kundendienst

Benötigen Sie weitere Informationen, z. B. zum Ersatz eines Zubehörteils, oder treten Probleme auf, besuchen Sie bitte die Philips Website (www.philips.com/support), oder setzen Sie sich mit dem Philips Service-Center in Ihrem Land in Verbindung (Telefonnummer siehe Garantieschrift). Sollte es in Ihrem Land kein Service-Center geben, wenden Sie sich bitte an Ihren Philips Händler.

Ελληνικά

Συγχαρητήρια για την αγορά σας και καλώς ήρθατε στη Philips! Για να επωφεληθείτε πλήρως από την υποστήριξη που παρέχει η Philips, καταχωρήστε το προϊόν σας στην ιστοσελίδα www.philips.com/welcome.

1 Σημαντικό

Διαβάστε το παρόν εγχειρίδιο χρήσης προτού χρησιμοποιήσετε τη συσκευή και κρατήστε το για μελλοντική αναφορά.

- ΠΡΟΕΙΔΟΠΟΙΗΣΗ: Μην χρησιμοποιείτε αυτή τη συσκευή κοντά σε νερό.
- Όταν χρησιμοποιείτε τη συσκευή στο μπάνιο, αποσυνδέετέ την από την πρίζα μετά τη χρήση καθώς η εγγύτητα με νερό αποτελεί κίνδυνο ακόμα και όταν η συσκευή είναι απενεργοποιημένη.
- ΠΡΟΕΙΔΟΠΟΙΗΣΗ: Μην χρησιμοποιείτε αυτήν τη συσκευή κοντά σε μπανιέρες, ντουζιέρες, νιπτήρες, λεκάνες ή άλλου είδους σκεύη που περιέχουν νερό.
- Αποσυνδέετε πάντα τη συσκευή από την πρίζα μετά από κάθε χρήση.
- Αν το καλώδιο ρεύματος υποστεί φθορά, θα πρέπει να αντικατασταθεί από ένα κέντρο επισκευών ή από εξίσου εξειδικευμένα άτομα προς αποφυγή κινδύνου.
- Αυτή η συσκευή μπορεί να χρησιμοποιηθεί από παιδιά ηλικίας 8 ετών και άνω, καθώς και από άτομα με περιορισμένες σωματικές, αισθητήριες ή διανοητικές ικανότητες, ή χωρίς εμπειρία και γνώση, με την προϋπόθεση ότι τη χρησιμοποιούν υπό επίβλεψη ή έχουν λάβει οδηγίες σχετικά με την ασφαλή της χρήση και κατανοούν τους ενεχόμενους κινδύνους. Τα παιδιά δεν πρέπει να παίζουν με τη συσκευή. Τα παιδιά δεν πρέπει να καθαρίζουν και να συντηρούν τη συσκευή χωρίς επίβλεψη.
- Προτού συνδέσετε τη συσκευή, βεβαιωθείτε ότι η τάση που αναγράφεται στη συσκευή αντιστοιχεί στην τοπική τάση ρεύματος.
- Μην χρησιμοποιείτε τη συσκευή για κανένα άλλο σκοπό εκτός από αυτόν που περιγράφεται στο παρόν εγχειρίδιο.
- Μην χρησιμοποιείτε αυτήν τη συσκευή σε τεχνητά μαλλιά.
- Όταν η συσκευή είναι συνδεδεμένη στην πρίζα, μην την αφήνετε χωρίς παρακολούθηση.
- Μην χρησιμοποιείτε ποτέ εξαρτήματα ή μέρη από άλλους κατασκευαστές ή που η Philips κατηγορηματικά δεν συνιστά. Εάν χρησιμοποιήσετε τέτοια εξαρτήματα ή μέρη, η εγγύησή σας καθίσταται άκυρη.
- Μην τυλίγετε το καλώδιο γύρω από τη συσκευή.
- Περιμένετε έως ότου κρυώσει η συσκευή για να την αποθηκεύσετε.
- Χρησιμοποιείτε τη συσκευή με πολλή προσοχή, καθώς μπορεί να αναπτύξει πολύ υψηλή θερμοκρασία. Κρατάτε μόνο τη λαβή, καθώς η θερμοκρασία στα υπόλοιπα μέρη είναι υψηλή. Αποφεύγετε την επαφή με το δέρμα.
- Τοποθετείτε πάντα τη συσκευή με τη βάση σε θερμοανθεκτική, σταθερή και επίπεδη επιφάνεια. Το θερμό σώμα δεν πρέπει να έρχεται σε επαφή με την επιφάνεια ή με οποιοδήποτε άλλο εύφλεκτο υλικό.
- Μην αφήνετε το καλώδιο να έρθει σε επαφή με τα ζεστά μέρη της συσκευής.
- Όταν η συσκευή είναι ενεργοποιημένη, κρατήστε τη μακριά από εύφλεκτα αντικείμενα και υλικά.
- Ποτέ μην καλύπτετε τη συσκευή με οτιδήποτε (π.χ. πετσέτα ή ρούχα) όταν είναι ζεστή.
- Χρησιμοποιείτε τη συσκευή μόνο σε στεγνά μαλλιά. Μην χειρίζεστε τη συσκευή με βρεγμένα χέρια.
- Να διατηρείτε το σώμα της συσκευής καθαρό, χωρίς σκόνη και υπολείμματα από προϊόντα φορμαρίσματος όπως αφρό, σπρέι και τζελ.
- Το σώμα της συσκευής διαθέτει επίστρωση. Η επίστρωση μπορεί να φθαρεί με το πέρασμα του χρόνου. Ωστόσο, αυτό δεν επηρεάζει την απόδοση της συσκευής.
- Αν η συσκευή χρησιμοποιηθεί σε βαμμένα μαλλιά, ενδέχεται να εμφανιστούν κηλίδες στο σώμα της.
- Στέλνετε πάντα τη συσκευή σε εξουσιοδοτημένο κέντρο σέρβις της Philips για έλεγχο ή επισκευή. Η επισκευή από μη εξουσιοδοτημένα άτομα μπορεί να αποβεί ιδιαίτερα επικίνδυνη για το χρήστη.
- Για να αποφύγετε τον κίνδυνο ηλεκτροπληξίας, μην βάζετε μεταλλικά αντικείμενα μέσα στις γρίλιες.
- Μην τραβάτε το καλώδιο μετά τη χρήση. Αποσυνδέετε πάντα τη συσκευή από την πρίζα κρατώντας το βύσμα.

Ηλεκτρομαγνητικά Πεδία (EMF)

Η συγκεκριμένη συσκευή της Philips συμμορφώνεται με όλα τα ισχύοντα πρότυπα και τους κανονισμούς σχετικά με την έκθεση σε ηλεκτρομαγνητικά πεδία.

Περιβάλλον

Αυτό το σύμβολο υποδεικνύει ότι το παρόν προϊόν δεν πρέπει να απορρίπτεται μαζί με κανονικά οικιακά απορρίμματα (2012/19/ΕΕ). Ακολουθήστε τους κανονισμούς της χώρας σας για την ξεχωριστή συλλογή των ηλεκτρικών και ηλεκτρονικών προϊόντων. Η σωστή απόρριψη συμβάλλει στην αποφυγή αρνητικών επιπτώσεων για το περιβάλλον και την ανθρώπινη υγεία.

2 Εισαγωγή

Δημιουργήστε τέλειες κλασικές μπούκλες με τη νέα συσκευή για μπούκλες. Το σώμα με κεραμική επίστρωση από τουρμαλίνη προστατεύει την τρίχα και εξασφαλίζει λαμπερά μαλλιά χωρίς φριζάρισμα. Χάρη στην υψηλή θερμοκρασία των 200° C, μπορείτε να δημιουργήσετε υπέροχες μπούκλες με μία κίνηση. Ελπίζουμε να απολαύσετε τη δική σας συσκευή για μπούκλες.

- **Λειτουργία κλειδώματος πλήκτρων** ⊶

Αν δεν πατηθεί κανένα κουμπί για 5 δευτερόλεπτα, ενεργοποιείται αυτόματα το Κλείδωμα πλήκτρων και εμφανίζεται το αντίστοιχο εικονίδιο ⊶ (⑥). Η λειτουργία αυτή ενεργοποιείται αυτόματα για πρώτη φορά 15 δευτερόλεπτα μετά την ενεργοποίηση της συσκευής. Για να ξεκλειδώσετε τη συσκευή, πατήστε το κουμπί ⊶ (⑦) για 1 δευτερόλεπτο.

3 Δημιουργήστε μπούκλες στα μαλλιά σας (Εικ. 3)

1 Βάλτε το βύσμα σε μια υποδοχή τροφοδοσίας ρεύματος.
2 Πατήστε το κουμπί ⏻ (⑧) για 1 δευτερόλεπτο, για να ενεργοποιήσετε τη συσκευή.
↳ Εμφανίζεται η προεπιλεγμένη ρύθμιση θερμοκρασίας 170°C (⑥).
3 Πατήστε το κουμπί + ή − (⑦) για να επιλέξετε την επιθυμητή ρύθμιση θερμοκρασίας, σύμφωνα με τον πίνακα «Τύπος μαλλιών» παρακάτω.

Τύπος μαλλιών	Ρυθμίσεις θερμοκρασίας
Λεπτή τρίχα	130-150 °C
Κανονική	160-180 °C
Χοντρή	190-200 °C

4 Πριν αρχίσετε να κάνετε μπούκλες, χτενίστε τα μαλλιά σας και χωρίστε τα σε μικρές τούφες. Πιέστε το μοχλό (④) και βάλτε μια τούφα μαλλιών ανάμεσα στο σώμα (③) και το κλιπ (②).
5 Αφήστε το μοχλό για να κλείσετε το κλιπ και σύρετε το σώμα προς τα κάτω, μέχρι τις άκρες των μαλλιών.
6 Στις άκρες των μαλλιών, γυρίστε και περιστρέψτε φυσικά τη συσκευή για μπούκλες, έτσι ώστε τα μαλλιά να τυλιχτούν στο σώμα από τις άκρες προς τις ρίζες.
Συμβουλή: Μπορείτε επίσης να χρησιμοποιήσετε το αντιθερμικό άκρο (①) σαν στήριγμα όταν περιστρέφετε τη συσκευή για μπούκλες.
7 Κρατήστε το σίδερο για μπούκλες σε εκείνο το σημείο.
Συμβουλή: Για χαλαρές μπούκλες, κρατήστε τη συσκευή σε εκείνο το σημείο για 15 δευτερόλεπτα περίπου. Για έντονες μπούκλες, κρατήστε τη για 20 δευτερόλεπτα.
8 Ξετυλίξτε την τούφα μέχρι να μπορέσετε να ανοίξετε ξανά το κλιπ με το μοχλό.
9 Για να δημιουργήσετε μπούκλες και στα υπόλοιπα μαλλιά, επαναλάβετε τα βήματα 4 έως 8.

Μετά τη χρήση:
1 Απενεργοποιήστε τη συσκευή και βγάλτε την από την πρίζα.
2 Τοποθετήστε τη στη βάση (⑤) μέχρι να κρυώσει.
3 Αφαιρέστε τις τρίχες και τη σκόνη από το σώμα και το κλιπ.
4 Καθαρίστε το σώμα και το κλιπ με ένα βρεγμένο πανί.
5 Αποθηκεύστε τη συσκευή σε ασφαλές και στεγνό μέρος, χωρίς σκόνη. Μπορείτε επίσης να την κρεμάσετε από το γαντζάκι (⑨).

4 Εγγύηση και επισκευή

Αν χρειάζεστε πληροφορίες π.χ. για την αντικατάσταση κάποιου εξαρτήματος ή αν αντιμετωπίζετε κάποιο πρόβλημα, επισκεφτείτε τον ιστότοπο της Philips στη διεύθυνση www.philips.com/support ή επικοινωνήστε με το Κέντρο εξυπηρέτησης καταναλωτών της Philips στη χώρα σας (θα βρείτε το τηλέφωνο στο φυλλάδιο της διεθνούς εγγύησης). Αν δεν υπάρχει Κέντρο εξυπηρέτησης καταναλωτών στη χώρα σας, απευθυνθείτε στον τοπικό αντιπρόσωπο της Philips.

Español

Le felicitamos por la compra de este producto y le damos la bienvenida a Philips. Para sacar el máximo partido de la asistencia que Philips le ofrece, registre su producto en www.philips.com/welcome.

1 Importante

Antes de usar el aparato, lea atentamente este manual de usuario y consérvelo por si necesitara consultarlo en el futuro.

- ADVERTENCIA: No utilice este aparato cerca del agua.
- Si utiliza el aparato en el cuarto de baño, desenchúfelo después de usarlo. La proximidad de agua representa un riesgo, aunque el aparato esté apagado.
- ADVERTENCIA: No utilice este aparato cerca del agua ni cerca de bañeras, duchas, cubetas u otros recipientes que contengan agua.
- Desenchufe siempre el aparato después de usarlo.
- Si el cable de alimentación está dañado, debe ser sustituido por un centro de servicio autorizado o por personal cualificado con el fin de evitar situaciones de peligro.
- Este aparato puede ser usado por niños a partir de ocho años y por personas con su capacidad física, psíquica o sensorial reducida y por quienes no tengan los conocimientos y la experiencia necesarios, si han sido supervisados o instruidos acerca del uso del aparato de forma segura y siempre que sepan los riesgos que conlleva su uso. No permita que los niños jueguen con el aparato. Los niños no deben llevar a cabo la limpieza ni el mantenimiento a menos que lo hagan bajo supervisión.
- Antes de enchufar el aparato, compruebe que el voltaje indicado en el mismo se corresponde con el voltaje de la red eléctrica local.
- No utilice este aparato para otros fines distintos a los descritos en este manual.
- No utilice el aparato sobre cabello artificial.
- Nunca deje el aparato sin vigilancia cuando esté enchufado a la red eléctrica.
- No utilice nunca accesorios o piezas de otros fabricantes o que no hayan sido específicamente recomendados por Philips. La garantía quedará anulada si utiliza tales piezas o accesorios.
- No enrolle el cable de alimentación alrededor del aparato.
- Espere a que se enfríe el aparato antes de guardarlo.
- Preste mucha atención al utilizar el aparato, ya que puede estar muy caliente. Dado que otras partes están calientes, sujete solo el mango y evite el contacto con la piel.
- Coloque siempre el aparato con el soporte sobre una superficie plana, estable y resistente al calor. El cilindro caliente nunca debe tocar superficies ni otros materiales inflamables.
- Evite que el cable de alimentación entre en contacto con las piezas calientes del aparato.
- Mantenga el aparato lejos de objetos y materiales inflamables mientras esté encendido.
- Nunca cubra el aparato (por ejemplo, con una toalla o ropa) mientras esté caliente.
- Utilice el aparato solo sobre cabello seco. No lo use con las manos mojadas.
- Mantenga el cilindro limpio y sin polvo ni productos para moldear el pelo, tales como espuma moldeadora, laca o gel.
- El cilindro tiene un revestimiento. Este revestimiento se puede desgastar lentamente con el tiempo. No obstante, esto no afecta al rendimiento del aparato.
- Si se utiliza el aparato con cabello teñido, el cilindro puede mancharse.
- Para revisiones o reparaciones, lleve siempre el aparato a un centro de servicio autorizado por Philips. Las reparaciones llevadas a cabo por personal no cualificado pueden dar lugar a situaciones extremadamente peligrosas para el usuario.
- Para evitar descargas eléctricas, no introduzca objetos metálicos por las aberturas.
- No tire del cable de alimentación después de usar el producto. Desenchufe siempre el aparato sujetando la clavija.

Campos electromagnéticos (CEM)

Este aparato de Philips cumple los estándares y las normativas aplicables sobre exposición a campos electromagnéticos.

Medioambiental

Este símbolo significa que este producto no debe desecharse con la basura normal del hogar (2012/19/UE). Siga la normativa de su país con respecto a la recogida de productos eléctricos y electrónicos. El correcto desecho de los productos ayuda a evitar consecuencias negativas para el medioambiente y la salud humana.

2 Introducción

Cree fácilmente rizos clásicos perfectos con nuestro nuevo rizador. El cilindro con revestimiento cerámico de turmalina garantiza que el cabello está protegido, sin encrespado y perfectamente brillante. La alta temperatura de 200 °C le permite crear atractivos rizos de una vez. Esperamos que disfrute de su rizador.

- **Función de bloqueo** ⊶

Si no se pulsan los botones durante 5 segundos, la función de bloqueo se activa automáticamente y se muestra el icono de bloqueo ⊶ (⑥). La primera activación automática después de encender el aparato se produce después de 15 segundos. Para desbloquear el aparato, pulse ⊶ (⑦) durante 1 segundo.

3 Rizado del cabello (Fig. 3)

1 Enchufe la clavija a una toma de corriente.
2 Mantenga pulsado el botón ⏻ (⑧) durante un segundo para encender el aparato.
↳ Se mostrará la posición de temperatura predeterminada de 170 °C (⑥).
3 Seleccione el ajuste de temperatura que desee pulsando + o − (⑦) en función de la tabla Tipo de cabello que se muestra más abajo.

Tipo de cabello	Posiciones de temperatura
Fino	130-150 °C
Normal	160-180 °C
Grueso	190-200 °C

4 Antes de empezar a moldear, peine el cabello y divídalo en mechones pequeños. Pulse la palanca (④) y coloque un mechón entre el cilindro (③) y la pinza (②).
5 Suelte la palanca para cerrar la pinza y deslice el cilindro hacia abajo hasta las puntas del cabello.
6 En las puntas, gire y rote el rizador de forma natural de modo que el cabello se enrolle alrededor del cilindro desde las puntas a la raíz.
Consejo: También puede utilizar la punta fría (①) como soporte para girar el rizador.
7 Sostenga el rizador en la posición.
Consejo: Para obtener rizos sueltos, mantenga el rizador en posición unos 15 segundos y, para rizos más definidos, espere hasta 20 segundos.
8 Desenrolle el mechón de pelo hasta que pueda abrir la pinza de nuevo con la palanca.
9 Para rizar el pelo restante, repita los pasos del 4 al 8.

Después del uso:
1 Apague el aparato y desenchúfelo.
2 Colóquelo el soporte de descanso (⑤) hasta que se enfríe.
3 Elimine los pelos y el polvo del cilindro y la pinza.
4 Limpie el cilindro y la pinza con un paño húmedo.
5 Guárdelo en un lugar seco, seguro y sin polvo. Puede guardar el aparato colgándolo por la anilla (⑨).

4 Garantía y servicio

Si necesita información, por ejemplo sobre la sustitución de un accesorio, o tiene algún problema, visite la página web de Philips en www.philips.com/support, o póngase en contacto con el Servicio de Atención al Cliente de Philips en su país (hallará el número de teléfono en el folleto de la garantía mundial). Si no hay Servicio de Atención al Cliente de Philips en su país, diríjase a su distribuidor local de Philips.

Suomi

Onnittelut ostoksestasi ja tervetuloa Philips-tuotteiden käyttäjäksi! Hyödynnä Philipsin tuki ja rekisteröi tuotteesi osoitteessa www.philips.com/welcome.

1 Tärkeää

Lue tämä käyttöopas ennen laitteen käyttämistä ja säilytä se myöhempää käyttöä varten.

- VAROITUS: Älä käytä tätä laitetta veden lähellä.
- Jos käytät laitetta kylpyhuoneessa, irrota pistoke pistorasiasta käytön jälkeen, sillä laitteessa on jännitettä, vaikka virta olisi katkaistu.
- VAROITUS: älä käytä laitetta kylpyammeen, suihkun, altaan tai muiden vesiastioiden lähellä.
- Irrota pistoke pistorasiasta aina käytön jälkeen.
- Jos virtajohto on vahingoittunut, vaihdata se oman turvallisuutesi vuoksi huoltoliikkeessä tai muulla ammattitaitoisella korjaajalla.
- Laitetta voivat käyttää myös yli 8-vuotiaat lapset ja henkilöt, joiden fyysinen tai henkinen toimintakyky on rajoittunut tai joilla ei ole kokemusta tai tietoa laitteen käytöstä, jos heitä on neuvottu laitteen turvallisesta käytöstä tai tarjolla on turvallisen käytön edellyttämä valvonta ja jos he ymmärtävät laitteeseen liittyvät vaarat. Lasten ei pidä leikkiä laitteella. Lasten ei saa antaa puhdistaa tai huoltaa laitetta ilman valvontaa.
- Varmista ennen laitteen liittämistä, että laitteeseen merkitty jännite vastaa paikallista jännitettä.
- Älä käytä laitetta muuhun kuin tässä oppaassa kuvattuun tarkoitukseen.
- Älä käytä laitetta tekohiuksiin.
- Kun laite on liitetty pistorasiaan, älä jätä sitä ilman valvontaa.
- Älä koskaan käytä muita kuin Philipsin valmistamia tai suosittelemia lisävarusteita tai -osia. Jos käytät muita osia, takuu ei ole voimassa.
- Älä kierrä virtajohtoa laitteen ympärille.
- Anna laitteen jäähtyä ennen säilytykseen asettamista.
- Keskity yksinomaan laitteen käyttöön, kun käytät sitä, koska se voi olla erittäin kuuma. Pidä kiinni vain kahvasta, koska muut osat ovat kuumia. Vältä ihokosketusta.
- Aseta aina laite telineen kanssa lämmönkestävälle, tukevalle ja tasaiselle alustalle. Kuumaa kiharrinosaa ei saa päästää kosketuksiin alustan tai minkään tulenaran materiaalin kanssa.
- Pidä huoli, ettei virtajohto joudu kosketuksiin laitteen kuumien osien kanssa.
- Pidä laite poissa helposti syttyvistä esineistä ja materiaaleista, kun sen virta on kytkettynä.
- Älä peitä laitetta esimerkiksi pyyhkeellä tai vaatteella, kun se on kuuma.
- Käytä laitetta vain kuiviin hiuksiin. Älä käytä laitetta, jos kätesi on märät.
- Puhdista kiharrinosa säännöllisesti, ettei niihin kerry pölyä ja muotoilutuotteita, kuten muotoiluvaahtoa, hiuslakkaa tai geeliä.
- Kiharrinosassa on pinnoite, joka voi kulua hitaasti käytössä. Kuluminen ei kuitenkaan vaikuta laitteen tehoon.
- Jos laitteella käsitellään värjättyjä hiuksia, kiharrinosa saattaa värjäytyä.
- Toimita laite aina tarvittaessa tarkastettavaksi tai korjattavaksi Philipsin valtuuttamaan huoltoliikkeeseen. Ammattitaidottomasti tehty korjaus saattaa aiheuttaa vaaratilanteita.
- Älä työnnä laitteen aukkoihin metalliesineitä, ettet saa sähköiskua.
- Älä vedä laitteen virtajohdosta laitteen käytön jälkeen. Irrota laitteen pistoke pistorasiasta aina pitämällä kiinni pistokkeesta.

Sähkömagneettiset kentät (EMF)

Tämä Philips-laite vastaa kaikkia sähkömagneettisia kenttiä (EMF) koskevia standardeja ja säännöksiä.

Ympäristö

Tämä merkki tarkoittaa, että tätä tuotetta ei saa hävittää tavallisen kotitalousjätteen mukana (2012/19/EU). Noudata maasi sähkö- ja elektroniikkalaitteiden erillistä keräystä koskevia sääntöjä. Asianmukainen hävittäminen auttaa ehkäisemään ympäristölle ja ihmisille mahdollisesti koituvia haittavaikutuksia.

2 Johdanto

Luo helposti täydelliset ja klassiset kiharat uudella kihartimellamme. Keraaminen turmaliinipinnoitettu kiharrinosa suojaa hiuksia ja tekee niistä täydellisen sileät ja kiiltävät. 200 °C:n lämpötila takaa kauniit kiharat yhdellä kiharruskerralla. Toivottavasti nautit kihartimestasi.

- **Painikelukitustoiminto** ⊶

Jos laitteen painikkeita ei käytetä 5 sekuntiin, painikelukitus aktivoituu automaattisesti ja painikelukituksen kuvake ⊶ tulee näyttöön (⑥). Virran kytkemisen jälkeen lukitus aktivoituu automaattisesti ensimmäisen kerran 15 sekunnin kuluttua. Avaa laitteen lukitus painamalla painiketta ⊶ (⑦) 1 sekunnin ajan.

3 Hiusten kihartaminen (kuva 3)

1 Liitä virtapistoke pistorasiaan.
2 Kytke laitteen virta painamalla painiketta ⏻ (⑧) yhden sekunnin ajan.
↳ Oletuslämpötila-asetus 170 °C tulee näyttöön (⑥).
3 Valitse hiustyypin mukainen lämpötila-asetus alla olevan Hiustyyppi-taulukon mukaan painamalla painiketta + tai − (⑦).

Hiustyyppi	Lämpötila-asetukset
Hento	130-150 °C
Normaali	160-180 °C
Paksu	190-200 °C

4 Kampaa hiuksesi ennen kihartamisen aloittamista ja jaa ne pieniin osiin. Paina vipua (④) ja aseta hiussuortuva kiharrinosan (③) ja pihdin (②) väliin.
5 Sulje pihti vapauttamalla vipu ja liu'uta kiharrinosa alas hiusten latvaan.
6 Käännä ja kierrä kiharrinta hiusten latvassa luonnollisesti, jotta hiukset kiertyvät kiharrinosan ympärille latvasta tyveen.
Vinkki: Voit ottaa tukea vileästä kärjestä (①) pyörittäessäsi kiharrinta.
7 Pidä kiharrin paikallaan.
Vinkki: Jos haluat ilmavat kiharat, pidä kiharrinta paikallaan n. 15 sekuntia. Jos haluat tiukempia kiharoita, pidä kiharrinta paikallaan korkeintaan 20 sekuntia.
8 Kierrä hiussuortuvaa auki, kunnes voit avata pihdin painamalla vipua.
9 Suorista loput hiukset toistamalla vaiheita 4–8.

Käytön jälkeen:
1 Katkaise laitteesta virta ja irrota pistoke pistorasiasta.
2 Laita se telineeseen (⑤) jäähtymään.
3 Poista hiukset ja pöly kiharrinosasta ja pihdistä.
4 Puhdista kiharrinosa ja vipu kostealla liinalla.
5 Säilytä laitetta turvallisessa, kuivassa ja pölyttömässä paikassa. Laitteen voi myös asettaa roikkumaan ripustuslenkistään (⑨).

4 Takuu ja huolto

Jos haluat lisätietoja esimerkiksi lisäosan vaihtamisesta tai laitteen kanssa ilmenee ongelmia, tutustu Philipsin sivustoon osoitteessa www.philips.com/support tai kysy neuvoa Philipsin maakohtaisesta asiakaspalvelusta. (Puhelinnumero on kansainvälisessä takuulehtisessä.) Jos maassasi ei ole asiakaspalvelua, ota yhteys Philipsin jälleenmyyjään.

Français

Félicitations pour votre achat et bienvenue dans l'univers Philips ! Pour profiter pleinement de l'assistance Philips, enregistrez votre produit sur le site à l'adresse suivante : www.philips.com/welcome.

1 Important

Lisez attentivement ce mode d'emploi avant d'utiliser l'appareil et conservez-le pour un usage ultérieur.

- AVERTISSEMENT : n'utilisez pas cet appareil à proximité d'une source d'eau.
- Si vous utilisez l'appareil dans une salle de bains, débranchez-le après utilisation car la proximité d'une source d'eau constitue un risque, même lorsque l'appareil est hors tension.
- AVERTISSEMENT : n'utilisez pas l'appareil près d'une baignoire, d'une douche, d'un lavabo ni de tout autre récipient contenant de l'eau.
- Débranchez toujours l'appareil après utilisation.
- Si le cordon d'alimentation est endommagé, il doit être remplacé par un Centre Service ou un technicien qualifié afin d'éviter tout accident.
- Cet appareil peut être utilisé par des enfants âgés de 8 ans ou plus, des personnes dont les capacités physiques, sensorielles ou intellectuelles sont réduites ou des personnes manquant d'expérience et de connaissances, à condition que ces enfants ou personnes soient sous surveillance ou qu'ils aient reçu des instructions quant à l'utilisation sécurisée de l'appareil et qu'ils aient pris connaissance des dangers encourus. Les enfants ne doivent pas jouer avec l'appareil. Le nettoyage et l'entretien ne doivent pas être réalisés par des enfants sans surveillance.
- Avant de brancher l'appareil, assurez-vous que la tension indiquée sur l'appareil correspond bien à la tension secteur locale.
- N'utilisez pas l'appareil dans un autre but que celui qui est indiqué dans ce manuel.
- N'utilisez pas cet appareil sur cheveux artificiels.
- Lorsque l'appareil est sous tension, ne le laissez jamais sans surveillance.
- N'utilisez jamais d'accessoires, ni de pièces d'autres fabricants ou qui n'ont pas été spécifiquement recommandés par Philips. Votre garantie ne sera pas valable en cas d'utilisation de tels accessoires ou pièces.
- N'enroulez pas le cordon d'alimentation autour de l'appareil.
- Attendez que l'appareil ait refroidi avant de le ranger.
- Cet appareil peut être extrêmement chaud ; soyez particulièrement vigilant(e) lors de son utilisation. Tenez uniquement la poignée car les autres parties sont chaudes et évitez tout contact avec la peau.
- Placez toujours l'appareil sur son support sur une surface plane et stable résistant à la chaleur. Le corps chaud ne doit jamais être en contact avec la surface ou d'autres matériaux inflammables.
- Veillez à ce que le cordon d'alimentation ne soit pas en contact avec les parties chaudes de l'appareil.
- Ne laissez pas l'appareil à proximité d'objets et matériaux inflammables lorsqu'il est allumé.
- Ne couvrez jamais l'appareil (par exemple d'une serviette ou d'un vêtement) lorsqu'il est chaud.
- Utilisez l'appareil uniquement sur cheveux secs. N'utilisez pas l'appareil si vous avez les mains mouillées.
- Le corps de l'appareil doit être propre et ne doit comporter aucune trace de poussières, ni de produits coiffants du type mousse, spray ou gel.
- Le revêtement du corps peut présenter une usure normale au fil du temps. Cependant, cela n'a aucune incidence sur les performances de l'appareil.
- Si vous utilisez l'appareil sur cheveux colorés, il est possible que le corps se tache.
- Confiez toujours l'appareil à un Centre Service Agréé Philips pour réparation ou vérification. Toute réparation par une personne non qualifiée peut s'avérer extrêmement dangereuse pour l'utilisateur.
- N'insérez aucun objet métallique dans les ouvertures au risque de vous électrocuter.
- Ne tirez pas sur le cordon d'alimentation après utilisation. Débranchez toujours l'appareil en tenant la fiche.

Champs électromagnétiques (CEM)

Cet appareil Philips est conforme à toutes les normes et à tous les règlements applicables relatifs à l'exposition aux champs électromagnétiques.

Environnement

Ce symbole signifie que ce produit ne doit pas être mis au rebut avec les ordures ménagères (2012/19/UE). Respectez les règles en vigueur dans votre pays pour la mise au rebut des produits électriques et électroniques. Une mise au rebut correcte contribue à préserver l'environnement et la santé.

2 Introduction

Créez facilement de parfaites boucles classiques avec notre nouveau boucleur. Avec le revêtement céramique tourmaline, vos cheveux sont admirablement protégés, brillants et sans frisottis. La température de 200 °C vous permet de créer de superbes boucles d'un seul geste. Nous espérons que votre boucleur vous donnera entière satisfaction.

- **Fonction de verrou** ⊶

Si vous n'appuyez sur aucun bouton pendant plus de 5 secondes, le verrou s'active automatiquement et l'icône de verrou ⊶ s'affiche (⑥). La première activation automatique après mise sous tension de l'appareil s'effectue au bout de 15 secondes.
Pour déverrouiller l'appareil, appuyez sur le bouton ⊶ (⑦) pendant 1 seconde.

3 Bouclez vos cheveux (Fig.3)

1 Branchez la fiche sur la prise d'alimentation.
2 Maintenez enfoncé le ⏻ bouton (⑧) pendant une seconde pour allumer l'appareil.
↳ Le réglage de température par défaut (170 °C) s'affiche (⑥).
3 Sélectionnez le réglage de température souhaité en appuyant sur + ou − (⑦) conformément au tableau récapitulatif des types de cheveux ci-dessous.

Type de cheveux	Réglages de température
Fin	130-150 °C
Normal (Normale)	160-180 °C
Épais	190-200 °C

4 Avant de commencer, brossez vos cheveux et séparez-les par petites mèches. Appuyez sur la manette (④) et placez une mèche de cheveux entre le corps (③) et la pince (②).
5 Refermez la pince en relâchant la manette et faites glisser le corps jusqu'à la pointe des cheveux.
6 Au niveau des pointes, faites tourner le boucleur naturellement et enroulez les cheveux des pointes aux racines autour de l'appareil.
Conseil : vous pouvez également utiliser la pointe froide (①) comme support lorsque vous faites tourner le boucleur.
7 Maintenez le boucleur en position.
Conseil : pour de larges boucles, maintenez le boucleur en position pendant environ 15 secondes et pour des boucles nettes, comptez jusqu'à 20 secondes.
8 Déroulez la mèche jusqu'à ce que vous puissiez de nouveau ouvrir la pince avec la manette.
9 Pour boucler le reste de vos cheveux, répétez les étapes 4 à 8.

Après utilisation :
1 Arrêtez l'appareil et débranchez-le.
2 Placez-le sur son socle (⑤) jusqu'à ce qu'il refroidisse.
3 Retirez les cheveux et la poussière du corps et de la pince.
4 Nettoyez le corps et la pince avec un chiffon humide.
5 Rangez-le dans un endroit sûr et sec, à l'abri de la poussière. Vous pouvez également accrocher l'appareil par son anneau de suspension (⑨).

4 Garantie et service

Si vous souhaitez obtenir des informations supplémentaires, par exemple sur le remplacement d'un accessoire, ou si vous rencontrez un problème, visitez le site Web de Philips à l'adresse www.philips.com/support ou contactez le Service Consommateurs Philips de votre pays (vous trouverez le numéro de téléphone correspondant sur le dépliant de garantie internationale). S'il n'existe pas de Service Consommateurs dans votre pays, adressez-vous à votre revendeur Philips.

Indonesia

Selamat atas pembelian Anda dan selamat datang di Philips! Untuk memanfaatkan sepenuhnya dukungan yang ditawarkan Philips, daftarkan produk Anda di www.philips.com/welcome.

1 Penting

Baca petunjuk pengguna ini dengan saksama sebelum menggunakannya dan simpanlah sebagai referensi nanti.

- PERINGATAN: Jangan gunakan alat ini di dekat air.
- Bila alat digunakan di kamar mandi, cabutlah stekernya setelah digunakan karena dekat dengan air dapat menimbulkan risiko, sekalipun alat telah dimatikan.
- PERINGATAN: Jangan gunakan alat ini di dekat bak mandi, pancuran, bak atau tempat berisi air lainnya.
- Selalu mencabut steker setiap kali selesai menggunakan alat.
- Jika kabel listrik rusak, Anda harus membawanya ke pusat layanan resmi untuk diganti atau bawa kepada orang yang mempunyai keahlian sejenis agar terhindar dari bahaya.
- Alat ini dapat digunakan oleh anak-anak usia 8 tahun ke atas dan orang dengan keterbatasan fisik, indera, atau kecakapan mental atau kurang pengalaman dan pengetahuan jika mereka diberi pengawasan atau petunjuk mengenai cara penggunaan alat yang aman dan mengerti bahayanya. Anak-anak tidak diperbolehkan bermain dengan alat ini. Pembersihan dan pemeliharaan pengguna tidak boleh dilakukan oleh anak-anak tanpa pengawasan.
- Sebelum Anda menghubungkan alat, pastikan voltase yang ditunjukkan pada alat sesuai dengan voltase listrik di tempat Anda.
- Jangan gunakan alat untuk keperluan selain yang diterangkan dalam buku petunjuk ini.
- Jangan menggunakan alat ini pada rambut tiruan.
- Bila alat telah terhubung ke listrik, jangan sekali-kali meninggalkannya tanpa diawasi.
- Jangan sekali-kali menggunakan aksesori atau komponen apa pun dari produsen lain atau yang tidak secara khusus direkomendasikan oleh Philips. Jika Anda menggunakan aksesori atau komponen tersebut, garansi Anda menjadi batal.
- Jangan melilitkan kabel listrik pada alat.
- Tunggulah sampai alat sudah dingin sebelum menyimpannya.
- Beri perhatian penuh saat menggunakan alat ini, sebab suhunya bisa menjadi sangat panas. Genggam pegangannya saja karena bagian lainnya panas dan hindarkan kontak dengan kulit.
- Selalu letakkan alat dengan dudukannya di atas permukaan yang tahan panas, stabil, dan rata. Laras yang panas tidak boleh menyentuh permukaan atau bahan lainnya yang mudah terbakar.
- Jangan biarkan kabel listrik menyentuh bagian alat yang panas.

- Jauhkan alat dari barang dan bahan yang mudah terbakar saat dihidupkan.
- Jangan pernah menutupi alat dengan sesuatu (mis. handuk atau pakaian) saat sedang panas.
- Gunakan alat hanya pada rambut yang kering. Jangan mengoperasikan alat dengan tangan basah.
- Jagalah laras agar tetap bersih dan bebas dari debu serta produk penataan seperti mousse, semprotan dan gel.
- Laras memiliki lapisan. Lapisan ini perlahan-lahan bisa aus seiring waktu. Kendati demikian, hal ini tidak mempengaruhi kinerja alat.
- Jika alat digunakan pada rambut yang diwarnai, laras bisa berkarat.
- Selalu kembalikan alat ke pusat servis resmi Philips untuk diperiksa atau diperbaiki. Perbaikan yang dilakukan oleh seseorang yang tidak memenuhi syarat bisa sangat merugikan penggunanya.
- Jangan memasukkan barang logam ke dalam lubang untuk menghindari kejutan listrik.
- Jangan menarik kabel daya setelah penggunaan. Selalu cabut steker alat dengan memegang stekernya.

Medan elektromagnet (EMF)

Alat Philips ini mematuhi semua standar dan peraturan yang berlaku terkait paparan terhadap medan elektromagnet.

Lingkungan

Simbol ini berarti bahwa produk ini tidak boleh dibuang bersama sampah rumah tangga biasa (2012/19/EU). Ikuti peraturan di negara Anda tentang pembuangan terpisah untuk produk listrik dan elektronik. Cara pembuangan yang benar membantu mencegah konsekuensi negatif bagi lingkungan dan kesehatan manusia.

2 Pendahuluan

Ciptakan ikal klasik sempurna dengan mudah menggunakan pengeriting baru kami. Laras dengan pelapis keramik turmalin akan memastikan rambut Anda terlindungi, bebas kusut, dan berkilau sempurna. Panas setinggi 200° C memungkinkan Anda menciptakan ikal cantik dengan sekali gulung.
Kami harap Anda senang menggunakan pengeriting ini.

- **Fungsi Pengunci Tombol** ⊶

Jika tidak ada tombol yang ditekan selama 5 detik, Pengunci Tombol akan aktif secara otomatis dan ikon pengunci tombol ⊶ akan ditampilkan (⑥). Aktivasi otomatis pertama kali setelah menyalakan alat akan beroperasi setelah 15 detik. Untuk membuka pengunci alat, tekan ⊶ (⑦) selama 1 detik.

3 Mengeriting rambut Anda (Gbr.3)

1 Hubungkan steker ke soket catu daya.
2 Tekan dan tahan tombol ⏻ (⑧) selama satu detik untuk menyalakan alat.
↳ Setelan suhu default 170°C akan ditampilkan (⑥).
3 Pilih setelan suhu yang Anda inginkan dengan menekan + atau − (⑦) sesuai tabel jenis rambut di bawah ini.

Jenis rambut	Setelan suhu
Halus	130-150 °C
Normal	160-180 °C
Tebal	190-200 °C

4 Sebelum mulai mengeriting rambut, sisir dan bagi rambut Anda menjadi beberapa bagian kecil. Tekan tuas (④) dan masukkan satu bagian rambut di antara laras (③) lalu jepit (②).
5 Tutup penjepit dengan melepaskan tuas dan tarik laras turun hingga ke ujung rambut.
6 Saat di ujung rambut, balik dan putar pengeriting secara alami sehingga rambut tergulung di sekeliling laras dari ujung sampai akarnya.
Tip: Anda juga dapat menggunakan ujung yang dingin (①) sebagai penahan saat pengeriting diputar.
7 Tahan tongkat pengeriting pada posisi yang tepat.
Tip: Untuk ikal longgar, tahan pengeriting pada posisi yang tepat sekitar 15 detik, sedangkan untuk ikal tegas, tahan hingga 20 detik.
8 Buka gulungan bagian rambut tersebut hingga Anda dapat kembali membuka jepitan dengan tuas.
9 Untuk mengikal bagian rambut selebihnya, ulangi langkah 4 sampai 8.

Setelah penggunaan:
1 Matikan alat dan cabut stekernya.
2 Letakkan alat pada dudukan (⑤) hingga dingin.
3 Bersihkan rambut dan debu dari laras dan penjepit.
4 Lap laras dan jepitan dengan kain lembap.
5 Simpan di tempat yang aman dan kering, bebas dari debu. Anda juga dapat menggantungnya dengan kait gantungan (⑨).

4 Garansi & Servis

Jika Anda membutuhkan informasi, mis. tentang penggantian alat pelengkap atau mengalami masalah, harap kunjungi situs web Philips di www.philips.com/support atau hubungi Pusat Layanan Pelanggan Philips di negara Anda (Anda dapat menemukan nomor teleponnya dalam leaflet garansi internasional). Jika tidak ada Pusat Layanan Pelanggan di negara Anda, kunjungi dealer Philips setempat.
Diimpor oleh: PT Philips Indonesia Commercial Jl. Buncit Raya kav. 99 Jakarta 12510 Indonesia

Italiano

Congratulazioni per l'acquisto e benvenuti in Philips! Per trarre il massimo vantaggio dall'assistenza Philips, registrare il prodotto su www.philips.com/welcome.

1 Importante

Leggere attentamente il presente manuale prima di utilizzare l'apparecchio e conservarlo come riferimento futuro.

- AVVERTENZA: non utilizzare questo apparecchio in prossimità di acqua.
- Quando l'apparecchio viene usato in bagno, scollegarlo dopo l'uso poiché la vicinanza all'acqua rappresenta un rischio anche quando il sistema è spento.
- AVVERTENZA: non utilizzare questo apparecchio in prossimità di vasche da bagno, docce, lavandini o altri recipienti contenenti acqua.
- Dopo l'utilizzo, scollegare sempre l'apparecchio.
- Se il cavo di alimentazione è danneggiato, deve essere sostituito da un centro di assistenza o da persone qualificate al fine di evitare possibili danni.
- Quest'apparecchio può essere usato da bambini a partire da 8 anni di età e da persone con capacità fisiche, sensoriali o mentali ridotte, prive di esperienza o conoscenze adatte, a condizione che tali persone abbiano ricevuto assistenza o formazione per l'utilizzo dell'apparecchio in modo sicuro e capiscano i potenziali pericoli associati a tale uso. Evitare che i bambini giochino con l'apparecchio. La manutenzione e la pulizia non devono essere eseguite da bambini se non sotto la supervisione di un adulto.
- Prima di collegare l'apparecchio assicurarsi che la tensione indicata su quest'ultimo corrisponda a quella locale.
- Non utilizzare l'apparecchio per scopi non descritti nel presente manuale.
- Non utilizzare l'apparecchio su capelli artificiali.
- Quando l'apparecchio è collegato all'alimentazione, non lasciarlo mai incustodito.
- Non usare mai accessori o parti di altri produttori o non specificatamente consigliati da Philips. Nel caso in cui si utilizzino detti accessori o parti, la garanzia decade.
- Non attorcigliare il cavo di alimentazione attorno all'apparecchio.
- Lasciare raffreddare l'apparecchio prima di riporlo.
- Prestare la massima attenzione durante l'uso dell'apparecchio poiché potrebbe essere estremamente caldo. Utilizzare esclusivamente l'apposita impugnatura, poiché le altre parti scottano, ed evitare il contatto con la pelle.
- Appoggiare sempre l'apparecchio sull'apposito supporto, posizionandolo su una superficie piana, stabile e resistente al calore. Il cilindro caldo non deve toccare la superficie o altro materiale infiammabile.
- Evitare che il cavo di alimentazione entri in contatto con le parti surriscaldate dell'apparecchio.
- Tenere l'apparecchio acceso lontano da oggetti e materiali infiammabili.
- Non coprire mai l'apparecchio (ad esempio con un asciugamano o un indumento) quando è caldo.
- Utilizzare l'apparecchio solo su capelli asciutti. Non utilizzare l'apparecchio con le mani bagnate.
- Assicurarsi che il cilindro sia pulito e privo di polvere e residui di prodotti modellanti come mousse, spray o gel.
- Il cilindro è dotato di un rivestimento che è soggetto a usura nel corso del tempo. Ciò, tuttavia, non compromette le prestazioni dell'apparecchio.
- Se l'apparecchio viene utilizzato su capelli tinti, il cilindro potrebbe macchiarsi.
- Per qualunque controllo o riparazione, l'apparecchio dovrà essere affidato a un centro d'assistenza autorizzato Philips. La riparazione da parte di persone non qualificate potrebbe mettere in serio pericolo l'incolumità dell'utente.
- Per evitare il rischio di scariche elettriche, non inserire oggetti metallici nelle aperture.
- Non tirare il cavo di alimentazione dopo l'uso. Scollegare sempre l'apparecchio afferrando la spina.

Campi elettromagnetici (EMF)

Questo apparecchio Philips è conforme a tutti gli standard e alle norme relativi all'esposizione ai campi elettromagnetici.

Ambiente

- Questo simbolo indica che il prodotto non può essere smaltito con i normali rifiuti domestici (2012/19/UE).
- Ci sono due situazioni in cui potete restituire gratuitamente il prodotto vecchio a un rivenditore:
1 Quando acquistate un prodotto nuovo, potete restituire un prodotto simile al rivenditore.
2 Se non acquistate un prodotto nuovo, potete restituire prodotti con dimensioni inferiori a 25 cm (lunghezza, altezza e larghezza) ai rivenditori con superficie dedicata alla vendita di prodotti elettrici ed elettronici superiore ai 400 m2.
In tutti gli altri casi, attenetevi alle normative di raccolta differenziata dei prodotti elettrici ed elettronici in vigore nel vostro paese: un corretto smaltimento consente di evitare conseguenze negative per l'ambiente e per la salute.

2 Introduzione

Il nostro nuovo arricciacapelli consente di creare facilmente ricci classici e perfetti. Il cilindro rivestito in tormalina assicura capelli protetti, senza effetto crespo e davvero luminosi. La temperatura elevata di 200 °C consente di creare ricci perfetti in una sola passata. Buon divertimento con l'arricciacapelli.

- **Funzione di blocco dei pulsanti** ⊶

Se non si preme alcun pulsante per 5 secondi, si attiva automaticamente la funzione di blocco dei pulsanti e viene visualizzata l'icona ⊶ della funzione di blocco (⑥). La prima attivazione automatica avviene dopo 15 secondi dall'accensione dell'apparecchio. Per sbloccare l'apparecchio, premere ⊶ (⑦) per 1 secondo.

3 Arricciatura dei capelli (Fig. 3)

1 Collegare la presa a una spina di alimentazione.
2 Tenere premuto il pulsante ⏻ (⑧) per un secondo per accendere l'apparecchio.
↳ Viene visualizzata l'impostazione della temperatura predefinita di 170 °C (⑥).
3 Selezionare l'impostazione della temperatura desiderata premendo + o − (⑦) in base alla tabella relativa al tipo di capelli riportata di seguito.

Tipo di capelli	Impostazioni della temperatura
Sottili	130-150 °C
Normale	160-180 °C
Spessi	190-200 °C

4 Prima di arricciare i capelli, pettinarli e separarli in piccole ciocche. Premere la leva (④) e posizionare una ciocca di capelli tra il cilindro (③) e la clip (②).
5 Chiudere la clip rilasciando la leva, quindi far scorrere il cilindro fino alla punta dei capelli.
6 Partendo dalle punte, ruotare l'arricciacapelli in modo in modo che i capelli siano avvolti attorno al cilindro dalle punte alle radici.
Suggerimento: è possibile usare anche la punta fredda (①) come supporto quando si ruota l'arricciacapelli.
7 Tenere il ferro arricciacapelli in posizione.
Suggerimento: per ricci morbidi, tenere l'arricciacapelli in posizione per circa 15 secondi; fino a 20 secondi per ricci definiti.
8 Srotolare la ciocca di capelli in modo da poter riaprire la clip usando la leva.
9 Per arricciare gli altri capelli, ripetere i passaggi da 4 a 8.

Dopo l'uso:
1 Spegnere l'apparecchio e staccare la spina.
2 Posizionarlo sul supporto di appoggio (⑤) finché non si raffredda.
3 Rimuovere eventuali capelli e polvere dal cilindro e dalla clip.
4 Pulire il cilindro e la clip con un panno umido.
5 Riporlo in un luogo sicuro e asciutto, privo di polvere. Può anche essere appeso all'apposito gancio (⑨).

4 Garanzia e assistenza

Per ricevere ulteriori informazioni (ad esempio, sulla sostituzione di un accessorio) e in caso di problemi, visitare il sito Web di Philips all'indirizzo www.philips.com/support oppure contattare il centro assistenza clienti Philips del proprio paese. Per conoscere il numero di telefono, consultare l'opuscolo della garanzia internazionale. Se nel proprio paese non esiste un centro assistenza clienti, rivolgersi al rivenditore Philips più vicino.

Nederlands

Gefeliciteerd met uw aankoop en welkom bij Philips! Als u volledig wilt profiteren van de ondersteuning die Philips biedt, registreer uw product dan op www.philips.com/welcome.

1 Belangrijk

Lees deze gebruiksaanwijzing zorgvuldig door voordat u het apparaat gaat gebruiken. Bewaar de gebruiksaanwijzing om deze indien nodig te kunnen raadplegen.

- WAARSCHUWING: gebruik dit apparaat niet in de buurt van water.
- Als u het apparaat in de badkamer gebruikt, haal de stekker dan na gebruik altijd uit het stopcontact. De nabijheid van water kan gevaar opleveren, zelfs als het apparaat is uitgeschakeld.
- WAARSCHUWING: gebruik dit apparaat niet in de buurt van een bad, douche, wastafel of ander waterhoudend object.
- Haal na gebruik altijd de stekker uit het stopcontact.
- Indien het netsnoer beschadigd is, moet het worden vervangen door een servicecentrum of personen met vergelijkbare kwalificaties om gevaar te voorkomen.
- Dit apparaat kan worden gebruikt door kinderen vanaf 8 jaar en door personen met verminderde lichamelijke, zintuiglijke of geestelijke capaciteiten, of die gebrek aan ervaring of kennis hebben, als iemand die verantwoordelijk is voor hun veiligheid toezicht op hen houdt en zij de gevaren van het gebruik begrijpen. Kinderen mogen niet met het apparaat spelen. Reiniging en onderhoud dienen niet zonder toezicht door kinderen te worden uitgevoerd.
- Controleer voordat u het apparaat aansluit of het voltage dat op het apparaat is aangegeven overeenkomt met de plaatselijke netspanning.
- Gebruik het apparaat niet voor andere doeleinden dan beschreven in deze gebruiksaanwijzing.
- Gebruik dit apparaat niet op kunsthaar.
- Laat het apparaat nooit zonder toezicht liggen wanneer het is aangesloten op het stopcontact.
- Gebruik geen accessoires of onderdelen van andere fabrikanten of die niet specifiek door Philips worden aanbevolen. Als u dergelijke accessoires of onderdelen gebruikt, vervalt de garantie.
- Wikkel het netsnoer niet om het apparaat.
- Wacht met opbergen tot het apparaat is afgekoeld.
- Wees zeer voorzichtig bij gebruik van het apparaat. Het kan bijzonder heet zijn. Houd alleen het handvat vast als de andere onderdelen heet zijn en vermijd contact met de huid.
- Plaats het apparaat altijd met de standaard op een hittebestendige, stabiele, vlakke ondergrond. Laat de hete staaf nooit in contact komen met de ondergrond of brandbaar materiaal.
- Voorkom dat het netsnoer in aanraking komt met de hete delen van het apparaat.
- Houd het apparaat uit de buurt van brandbare voorwerpen en materialen als het is ingeschakeld.
- Dek het apparaat nooit af als het heet is (bijv. met een handdoek of kleding).
- Gebruik het apparaat alleen op droog haar. Gebruik het apparaat niet als uw handen nat zijn.
- Houd de staaf schoon en vrij van stof en stylingproducten zoals mousse, haarlak en gel.
- De staaf heeft een coating. In de loop der tijd kan deze coating langzaam wegslijten. Dit heeft echter geen invloed op de prestaties van het apparaat.
- De staaf van het apparaat kan verkleuringen vertonen bij gebruik met gekleurd haar.
- Breng het apparaat altijd naar een door Philips geautoriseerd servicecentrum voor onderzoek of reparatie. Reparatie door een onbevoegd persoon kan zeer gevaarlijke situaties opleveren voor de gebruiker.
- Steek geen metalen voorwerpen in de openingen, om elektrische schokken te voorkomen.
- Trek na gebruik niet aan het netsnoer. Haal het netsnoer altijd uit het stopcontact door aan de stekker te trekken.

Elektromagnetische velden (EMV)

Dit Philips-apparaat voldoet aan alle normen en voorschriften met betrekking tot blootstelling aan elektromagnetische velden.

Milieu

Dit symbool betekent dat dit product niet bij het gewone huishoudelijke afval mag worden weggegooid (2012/19/EU). Volg de geldende regels in uw land voor de gescheiden inzameling van elektrische en elektronische producten. Door een correcte afvalverwerking helpt u negatieve gevolgen voor het milieu en de volksgezondheid te voorkomen.

2 Inleiding

Maak eenvoudig perfecte, klassieke krullen met onze nieuwe krultang. De toermalijnen keramische laag op de staaf beschermt uw haar en zorgt voor een pluisvrij en glanzend, perfect resultaat. Door de hoge verhitting van 200°C maakt u met één keer wikkelen prachtige krullen. Wij wensen u veel plezier met uw krultang.

- **Vergrendelingsfunctie** ⊶

Als er 5 seconden geen knop wordt ingedrukt, wordt de toetsenvergrendeling automatisch ingeschakeld en wordt het vergrendelingspictogram ⊶ weergegeven (⑥). De eerste automatische activering na het inschakelen van het apparaat is na 15 seconden. Om het apparaat te ontgrendelen, drukt u 1 seconde op ⊶ (⑦).

3 Uw haar krullen (afb. 3)

1 Steek de stekker in een stopcontact.
2 Houd de knop ⏻ (⑧) één seconde ingedrukt om het apparaat in te schakelen.
↳ De standaardtemperatuurinstelling van 170°C verschijnt (⑥).
3 Selecteer uw gewenste temperatuurinstelling door op + of − (⑦) te drukken volgens de onderstaande haartypetabel.

Haartype	Temperatuurstanden
Fijn	130-150°C
Normaal	160-180°C
Dik	190-200°C

4 Kam uw haar en verdeel het in kleine lokken voordat u met krullen begint. Knijp de hendel (④) in en plaats een haarlok tussen de staaf (③) en de klem (②).
5 Sluit de klem door de hendel los te laten en schuif de staaf naar het uiteinde van de lok.
6 Draai de krultang vanaf het einde van de lok op een natuurlijke manier, zodat het haar van de punt tot aan de wortel rond de staaf is gewikkeld.
Tip: u kunt ook het koele uiteinde (①) als een steun gebruiken wanneer u de krultang draait.
7 Houd de krultang in positie.
Tip: voor losse krullen houdt u de krultang ongeveer 15 seconden in positie en voor uitgesproken krullen tot 20 seconden.
8 Rol de lok af tot u de klem weer met de hendel kunt openen.
9 Herhaal stap 4 t/m 8 om de rest van het haar te krullen.

Na gebruik:
1 Schakel het apparaat uit en haal de stekker uit het stopcontact.
2 Plaats het apparaat op de standaard (⑤) tot het is afgekoeld.
3 Verwijder haren en stof van de staaf en de klem.
4 Maak de staaf en de klem schoon met een vochtige doek.
5 Berg het apparaat op een veilige, droge en stofvrije plaats op. U kunt het apparaat ook aan het ophangoog (⑨) hangen.

4 Garantie en service

Als u informatie nodig hebt (bijv. over het vervangen van een opzetstuk) of als u een probleem hebt, bezoek dan de Philips-website (www.philips.com/support) of neem contact op met het Philips Customer Care Centre in uw land (u vindt het telefoonnummer in het 'worldwide guarantee'-vouwblad). Als er geen Consumer Care Centre in uw land is, ga dan naar uw Philips-dealer.

Norsk

Gratulerer med kjøpet og velkommen til Philips! Du får best mulig nytte av støtten som Philips tilbyr, hvis du registrerer produktet ditt på www.philips.com/welcome.

1 Viktig

Les denne brukerveiledningen nøye før du bruker apparatet, og ta vare på den for senere referanse.

- ADVARSEL: Ikke bruk dette apparatet i nærheten av vann.
- Når du bruker apparatet på badet, må du koble det fra etter bruk. Nærheten til vann utgjør en risiko, selv når apparatet er slått av.
- ADVARSEL: Ikke bruk apparatet nær badekar, dusjer, håndvasker eller andre elementer som inneholder vann.
- Koble alltid fra apparatet etter bruk.
- Hvis nettledningen er ødelagt, må den skiftes ut av et servicesenter eller lignende kvalifisert personell for å unngå farlige situasjoner.
- Dette apparatet kan brukes av barn over åtte år og av personer med nedsatt sanseevne eller fysisk eller psykisk funksjonsevne, eller personer med manglende erfaring eller kunnskap, dersom de får instruksjoner om sikker bruk av apparatet eller tilsyn som sikrer sikker bruk, og hvis de er klar over risikoen. Barn ikke skal leke med apparatet. Rengjøring og brukervedlikehold skal ikke utføres av barn uten tilsyn.
- Før du kobler til apparatet, må du kontrollere at spenningen som er angitt på apparatet, stemmer med den lokale nettspenningen.
- Ikke bruk apparatet til noe annet formål enn det som beskrives i denne veiledningen.
- Ikke bruk dette apparatet på kunstig hår.
- Når apparatet er koblet til strømmen, må du aldri la det stå uten tilsyn.
- Du må ikke bruke tilbehør eller deler fra andre produsenter, eller deler som Philips ikke spesifikt anbefaler. Hvis du bruker denne typen tilbehør eller deler, fører det til at garantien blir ugyldig.
- Ikke surr ledningen rundt apparatet.
- Vent til apparatet er avkjølt før du legger det vekk.
- Vær forsiktig når du bruker apparatet, siden det kan være svært varmt. Bare hold i håndtaket, ettersom andre deler er varme, og unngå kontakt med huden.
- Plasser alltid apparatet og stativet på en jevn, flat og varmebestandig overflate. Den varme sylinderen må aldri komme borti overflaten eller annet brennbart materiale.
- Unngå at strømledningen kommer i kontakt med de varme delene av apparatet.
- Hold apparatet unna brennbare gjenstander og brennbart materiale når det er slått på.
- Ikke dekk apparatet til med noe (for eksempel et håndkle eller klesplagg) når det er varmt.
- Bruk apparatet kun på tørt hår. Ikke bruk apparatet når du er våt på hendene.
- Hold alltid sylinderen ren og fri for støv og friseringsprodukter som skum, spray og gelé.
- Sylinderen har et keramisk belegg. Dette belegget slites sakte vekk over tid. Det påvirker imidlertid ikke ytelsen til apparatet.
- Hvis apparatet brukes på farget hår, kan sylinderen bli flekkete.
- Lever alltid apparatet til et servicesenter som er autorisert av Philips, hvis det må undersøkes eller repareres. Hvis apparatet repareres av ukvalifiserte personer, kan dette føre til svært farlige situasjoner for brukeren.
- Ikke stikk metallgjenstander inn i åpningene. Det kan føre til elektrisk støt.
- Ikke dra i strømledningen etter bruk. Koble alltid fra apparatet ved å holde i støpselet.

Elektromagnetiske felt (EMF)

Dette Philipsapparatet overholder alle aktuelle standarder og forskrifter for eksponering for elektromagnetiske felt.

Miljø

Dette symbolet betyr at dette produktet ikke skal kastes sammen med vanlig husholdningsavfall (2012/19/EU). Følg nasjonale regler for egen innsamling av elektriske og elektroniske produkter. Hvis du kaster produktet på riktig måte, bidrar du til å forhindre negative konsekvenser for helse og miljø.

2 Introduksjon

Du kan enkelt skape perfekte og klassiske krøller med den nye krølltangen vår. Med sylinderens keramiske turmalinbelegg beskyttes håret ditt for et skinnende hår uten krus. Med den høye temperaturen på 200 °C kan du lage vakre krøller med bare én omgang. Vi håper du vil få glede av krølltangen.

- **Knappelås** ⊶

Hvis du ikke trykker på noen knapper i løpet av fem sekunder, aktiveres tastelåsen automatisk og tastelås-ikonet ⊶ vises (⑥). Tastelåsen aktiveres for første gang 15 sekunder etter at du slår på apparatet. Trykk på og hold inne ⊶ (⑦) i ett sekund for å låse opp apparatet.

3 Slik krøller du håret (fig. 3)

1 Koble støpselet til en stikkontakt.
2 Trykk på og hold inne ⏻-knappen (⑧) i ett sekund for å slå på apparatet.
↳ Standard temperaturinnstilling 170 °C vises (⑥).
3 Velg ønsket temperatur ved å trykke på + eller − (⑦) i henhold til tabellen for hårtype nedenfor.

Hårtype	Temperaturinnstillinger
Tynt	130-150 °C
Normal	160-180 °C
Tykt	190-200 °C

4 Du må gre håret og dele det opp i mindre deler før du krøller det. Trykk på hendelen (④), og plasser en del av håret mellom sylinderen (③) og klemmen (②).
5 Lukk klemmen ved å slippe hendelen, og skyv sylinderen ut til hårtuppene.
6 Snu og drei krølltangen på en naturlig måte ved hårtuppene, slik at håret vikles rundt sylinderen fra hårtupp til -rot.
Tips: Du kan bruke den kjølige enden på sylinderen (①) som støtte når du dreier krølltangen.
7 Hold krølltangen med klemmen lukket.
Tips: Hold klemmen lukket i ca. 15 sekunder for løse krøller og i opptil 20 sekunder for mer definerte krøller.
8 Vikle ut hårlokken til du kan åpne klemmen igjen med hendelen.
9 Når du skal lage krøller i resten av håret, gjentar du trinn 4 til 8.

Etter bruk:
1 Slå apparatet av, og trekk ut støpselet fra stikkontakten.
2 Plasser det i stativet (⑤) til det er avkjølt.
3 Fjern hår og støv fra sylinderen og klemmen.
4 Rengjør sylinderen og klemmen med en fuktig klut.
5 Oppbevar det på et trygt og tørt sted, uten støv. Du kan også henge det opp med hengeløkken (⑨).

4 Garanti og service

Hvis du trenger informasjon, f.eks. om utskifting av tilbehør eller hvis det har oppstått problemer, kan du besøke webområdet til Philips på www.philips.com/support eller ta kontakt med Philips' kundestøtte der du bor (du finner telefonnummeret i garantiheftet). Hvis det ikke er noen kundestøtte der du bor, kan du gå til den lokale Philips-forhandleren.

Português

Parabéns pela sua compra e seja bem-vindo à Philips! Para tirar todo o partido da assistência fornecida pela Philips, registe o seu produto em www.philips.com/welcome.

1 Importante

Leia cuidadosamente este manual do utilizador antes de utilizar o aparelho e guarde-o para consultas futuras.

- AVISO: não utilize este aparelho perto de água.
- Quando o aparelho for utilizado numa casa-de-banho, desligue-o da corrente após a utilização, uma vez que a presença de água apresenta riscos, mesmo com o aparelho desligado.
- AVISO: não utilize este aparelho perto de banheiras, chuveiros, lavatórios ou outros recipientes que contenham água.
- Desligue sempre da corrente após cada utilização.
- Se o cabo de alimentação estiver danificado, deve ser sempre substituído por um centro de assistência autorizado ou por pessoal devidamente qualificado para se evitarem situações de perigo.
- Este aparelho pode ser utilizado por crianças com idade igual ou superior a 8 anos e por pessoas com capacidades físicas, sensoriais ou mentais reduzidas, ou com falta de experiência e conhecimento, caso sejam supervisionadas ou tenham recebido instruções relativas à utilização segura do aparelho e se tiverem sido alertadas para os perigos envolvidos. As crianças não podem brincar com o aparelho. A limpeza e a manutenção do utilizador não podem ser efectuadas por crianças sem supervisão.
- Antes de ligar o aparelho, certifique-se de que a tensão indicada no mesmo corresponde à tensão do local onde está a utilizá-lo.
- Não utilize o aparelho para outro fim que não o descrito neste manual.
- Não utilize este aparelho em cabelo artificial.
- Nunca deixe o aparelho sem vigilância quando estiver ligado à corrente.
- Nunca utilize quaisquer acessórios ou peças de outros fabricantes ou que a Philips não tenha especificamente recomendado. Se utilizar tais acessórios ou peças, a garantia torna-se inválida.
- Não enrole o cabo de alimentação à volta do aparelho.
- Aguarde que o aparelho arrefeça antes de o guardar.
- Tenha muito cuidado ao utilizar o aparelho, pois este pode estar extremamente quente. Segure apenas pela pega, visto que as outras peças estão quentes e evite o contacto com a pele.
- Coloque sempre o aparelho com o suporte numa superfície plana, estável e resistente ao calor. O ferro quente nunca deve tocar na superfície nem noutros materiais inflamáveis.
- Evite que o cabo de alimentação entre em contacto com as partes quentes do aparelho.
- Mantenha o aparelho afastado de objectos e materiais inflamáveis quando estiver ligado.
- Nunca cubra o aparelho (p. ex., com toalhas ou roupa) quando estiver quente.
- Utilize o aparelho apenas em cabelo seco. Não utilize o aparelho com as mãos molhadas.
- Mantenha o modelador limpo e sem pó e produtos de modelação do cabelo como espuma, laca e gel.
- O ferro possui um revestimento, que poderá desgastar-se lentamente com o passar do tempo. No entanto, isto não afecta o desempenho do aparelho.
- Se o aparelho for utilizado em cabelos pintados, o modelador pode ficar manchado.
- Para verificações ou reparações, entregue sempre o aparelho num centro de assistência autorizado pela Philips. As reparações efectuadas por pessoal não qualificado podem originar situações extremamente perigosas para o utilizador.
- Não introduza objectos metálicos nas aberturas para evitar choques eléctricos.
- Não puxe o cabo de alimentação após a utilização. Desligue o aparelho puxando sempre pela ficha.

Campos electromagnéticos (CEM)

Este aparelho Philips cumpre todas as normas e regulamentos aplicáveis relativos à exposição a campos electromagnéticos.

Ambiente

Este símbolo significa que este produto não deve ser eliminado juntamente com os resíduos domésticos comuns (2012/19/UE). Siga as normas do seu país para a recolha selectiva de produtos eléctricos e electrónicos. A eliminação correcta ajuda a evitar consequências prejudiciais para o meio ambiente e a saúde pública.

2 Introdução

Crie facilmente caracóis perfeitos e clássicos com o nosso novo Modelador de caracóis. O ferro revestido a cerâmica de turmalina assegura que o seu cabelo está protegido, sem frisado e com um brilho perfeito. O calor intenso de 200 °C permite-lhe criar caracóis maravilhosos num só enrolamento. Esperamos que desfrute da utilização do seu modelador de caracóis.

- **Função de bloqueio dos botões** ⊶

Se não for premido nenhum botão durante 5 segundos, o bloqueio dos botões é activado automaticamente e o respectivo ícone ⊶ é apresentado (⑥). A primeira activação automática depois de ligar o aparelho ocorre após 15 segundos.
Para desbloquear o aparelho, prima ⊶ (⑦) durante 1 segundo.

3 Encaracolar o cabelo (Fig. 3)

1 Ligue a ficha a uma tomada de corrente eléctrica.
2 Mantenha o botão ⏻ (⑧) premido durante um segundo para ligar o aparelho.
↳ A temperatura predefinida de 170 °C é apresentada (⑥).
3 Seleccione a sua regulação de temperatura pretendida premindo + ou − (⑦) de acordo com a tabela de tipo de cabelo apresentada abaixo.

Tipo de cabelo	Definições de temperatura
Fino	130-150 °C
Normal	160-180 °C
Grosso	190-200 °C

4 Antes de começar a encaracolar, penteie e divida o cabelo em madeixas pequenas. Prima o manípulo (④) e coloque uma madeixa de cabelo entre o ferro (③) e a mola (②).
5 Feche a mola soltando o manípulo e faça deslizar o ferro até às pontas do cabelo.
6 Nas pontas do cabelo, rode e enrole o modelador de caracóis de forma a enrolar o cabelo à volta do ferro desde as pontas até à raiz.
Sugestão: também pode utilizar a ponta fria (①) como apoio enquanto roda o modelador de caracóis.
7 Mantenha a posição do modelador.
Sugestão: para caracóis soltos, mantenha a posição do modelador durante cerca de 15 segundos; para caracóis definidos, mantenha até 20 segundos.
8 Desenrole a madeixa de cabelo até conseguir abrir novamente a mola com o manípulo.
9 Para encaracolar o resto do cabelo, repita os passos 4 a 8.

Após a utilização:
1 Desligue o aparelho e retire a ficha da corrente.
2 Coloque-o no suporte de descanso (⑤) até arrefecer.
3 Remova cabelos e pó do ferro e da mola.
4 Limpe o ferro e a mola com um pano húmido.
5 Guarde-o num local seguro, seco e sem pó. Também pode pendurá-lo pela argola de suspensão (⑨).

4 Garantia e assistência

Se precisar de informações, por ex. sobre a substituição de um acessório, ou se tiver algum problema, visite o Web site da Philips em www.philips.com/support ou contacte o Centro de Apoio ao Cliente da Philips no seu país (poderá encontrar o número de telefone no folheto de garantia mundial). Se não houver um Centro de Apoio ao Cliente no seu país, dirija-se ao representante local da Philips.

Svenska

Grattis till inköpet och välkommen till Philips! För att dra maximal nytta av den support som Philips erbjuder kan du registrera din produkt på www.philips.com/welcome.

1 Viktigt!

Läs användarhandboken noggrant innan du använder apparaten och spara den för framtida bruk.

- VARNING: Använd inte den här apparaten nära vatten.
- Om du använder apparaten i ett badrum måste du dra ut kontakten efter användning. Närhet till vatten utgör en fara, även när apparaten är avstängd.
- VARNING: Använd inte apparaten i närheten av badkar, duschar, handfat eller andra kärl som innehåller vatten.
- Dra alltid ut nätsladden efter användning.
- Om nätsladden är skadad måste den bytas ut av ett serviceombud eller av liknande behöriga personer för att undvika olyckor.
- Den här apparaten kan användas av barn från 8 års ålder, personer med olika funktionshinder samt av personer som inte har kunskap om apparaten så länge det sker under tillsyn eller om de har informerats om hur apparaten används på ett säkert sätt och de eventuella medförda riskerna. Barn får inte leka med apparaten. Barn får inte rengöra eller underhålla apparaten utan överinseende av en vuxen.
- Innan du ansluter apparaten kontrollerar du att spänningen som anges på apparaten motsvarar den lokala nätspänningen.
- Använd inte apparaten för något annat ändamål än vad som beskrivs i den här användarhandboken.
- Använd inte apparaten på syntetiskt hår.
- Lämna aldrig apparaten obevakad när den är ansluten till elnätet.
- Använd aldrig tillbehör eller delar från andra tillverkare om inte Philips särskilt har rekommenderat dem. Om du använder sådana tillbehör eller delar gäller inte garantin.
- Linda inte nätsladden runt apparaten.
- Vänta tills apparaten har svalnat innan du lägger undan den.
- Apparaten kan bli extremt varm så var uppmärksam när du använder den. Håll enbart i handtaget eftersom övriga delar är varma, och undvik kontakt med huden.
- Placera alltid apparaten med stativet på en värmebeständig, stabil och plan yta. Den varma kolven bör aldrig vidröra ytan eller andra brandfarliga material.
- Undvik att nätsladden kommer i kontakt med apparatens varma delar.
- Håll apparaten borta från brandfarliga föremål och material när den är påslagen.
- Täck aldrig över apparaten med något (t.ex. en handduk) när den är varm.
- Använd apparaten endast på torrt hår. Använd inte apparaten med våta händer.
- Håll kolven ren och fri från damm och stylingprodukter som hårskum, hårspray och hårgelé.
- Kolven har en beläggning som sakta kan nötas ut med tiden. Detta påverkar dock inte apparatens prestanda.
- Om du använder apparaten på färgat hår kan det bli fläckar på kolven.
- Lämna alltid in apparaten till ett serviceombud som är auktoriserat av Philips för undersökning eller reparation. Om reparationer utförs av obehöriga personer kan det leda till mycket farliga situationer för användaren.
- För inte in metallföremål i öppningarna eftersom det medför risk för elektriska stötar.
- Dra inte i nätsladden efter användning. Dra alltid ur nätsladden genom att hålla i stickkontakten.

Elektromagnetiska fält (EMF)

Den här Philips-produkten uppfyller alla tillämpliga standarder och regler gällande exponering av elektromagnetiska fält.

Miljö

Denna symbol betyder att denna produkt inte ska kasseras med det vanliga hushållsavfallet (2012/19/EU). Följ de regler som gäller i ditt land för uppsamling av elektriska och elektroniska produkter. Korrekt kassering bidrar till att förhindra negativ påverkan på miljö och hälsa.

2 Introduktion

Skapa enkelt perfekta, klassiska lockar med vår nya locktång. Den keramiska turmalinbelagda kolven skyddar håret och gör det helt krusningsfritt och skinande. Temperaturen på 200 °C gör att du kan skapa vackra lockar i ett steg. Vi hoppas att du kommer att trivas med din nya locktång.

- **Knapplåsfunktion** ⊶

Om inga knappar trycks ned på 5 sekunder aktiveras knapplåset automatiskt och knapplåsikonen ⊶ visas (⑥). Den första automatiska aktiveringen efter att apparaten slås på sker efter 15 sekunder. För att låsa upp apparaten håller du ⊶ (⑦) intryckt i 1 sekund.

3 Locka håret (bild 3)

1 Sätt i kontakten i ett eluttag.
2 Håll ⏻ knappen (⑧) intryckt i en sekund för att slå på apparaten.
↳ Standardtemperaturen 170 °C visas (⑥).
3 Välj önskad temperatur genom att trycka på + eller − (⑦) enligt tabellen med hårtyper nedan.

Hårtyp	Temperaturinställningar
Fint	130–150 °C
Normal	160–180 °C
Tjockt	190–200 °C

4 Kamma håret och dela in det i mindre sektioner innan du börjar locka det. Tryck in spaken (④) och lägg en hårslinga mellan kolven (③) och klämman (②).
5 Stäng klämman genom att släppa spaken och dra kolven till hårtopparna.
6 Vid hårtopparna vänder du och roterar upp locktången så att håret är virat runt kolven från topparna till rötterna.
Tips! Du kan också använda den svala änden (①) som stöd när du roterar locktången.
7 Håll locktången stilla.
Tips! För lösa lockar håller du locktången stilla i ungefär 15 sekunder och för definierade lockar håller du i upp till 20 sekunder.
8 Linda ut hårslingan tills du kan öppna klämman med spaken igen.
9 Upprepa steg 4 till 8 för att locka resten av håret.

Efter användning:
1 Stäng av apparaten och dra ur nätsladden.
2 Lägg den på stödstativet (⑤) tills den svalnar.
3 Ta bort hårstrån och damm från kolven och klämman.
4 Rengör kolven och klämman med en fuktig trasa.
5 Förvara den på en säker och torr plats, utan damm. Du kan även hänga upp den i upphängningsöglan (⑨).

4 Garanti och service

Om du vill ha mer information, om till exempel byten av tillbehör, eller om du har ett problem kan du besöka Philips webbplats på www.philips.com/support eller kontakta Philips kundtjänst i ditt land (du hittar telefonnumret i garantibroschyren). Om det inte finns någon kundtjänst i ditt land vänder du dig till närmaste Philips-återförsäljare.

Türkçe

Ürünümüzü satın aldığınız için teşekkür ederiz. Philips'e hoş geldiniz! Philips'in sunduğu destekten faydalanabilmek için ürününüzü www.philips.com/welcome adresinden kaydedin.

1 Önemli

Cihazı kullanmadan önce bu kullanım kılavuzunu dikkatle okuyun ve daha sonra yeniden başvurmak için saklayın.

- UYARI: Bu cihazı su yakınında kullanmayın.
- Yakında su bulunması, cihaz kapalı bile olsa tehlike oluşturacağından, cihazı banyoda kullandıktan sonra fişini prizden çekin.
- UYARI: Bu cihazı banyo küveti, duş, lavabo veya suyla dolu başka eşyaların yakınında çalıştırmayın.
- Kullanımdan sonra cihazın fişini mutlaka çekin.
- Cihazın elektrik kablosu hasarlıysa bir tehlike oluşmasını önlemek için kablonun mutlaka bir servis merkezi veya benzeri yetkili kişiler tarafından değiştirilmesini sağlayın.
- Bu cihazın 8 yaşın üzerindeki çocuklar ve fiziksel, motor ya da zihinsel becerileri gelişmemiş veya bilgi ve tecrübe açısından eksik kişiler tarafından kullanımı sadece bu kişilerin nezaretinden sorumlu kişilerin bulunması veya cihazın güvenli kullanım talimatlarının bu kişilere sağlanması ve olası tehlikelerin anlatılması durumunda mümkündür. Çocuklar cihazla oynamamalıdır. Temizlik ve kullanıcı bakımı herhangi bir gözetim olmadan çocuklar tarafından yapılmamalıdır.
- Cihazı bağlamadan önce, cihaz üzerinde belirtilen gerilim değerinin yerel şebeke gerilimiyle aynı olduğundan emin olun.
- Cihazı bu kılavuzda açıklanan dışında bir amaç için kullanmayın.
- Bu cihazı peruk üzerinde kullanmayın.
- Cihaz güce bağlandığında, hiç bir zaman gözetimsiz bırakmayın.
- Başka marka ya da Philips tarafından önerilmeyen aksesuar ve parçaları kesinlikle kullanmayın. Bu gibi aksesuar ve parçaları kullandığınızda garantiniz geçersiz hale gelir.
- Elektrik kablosunu cihazın etrafına sarmayın.
- Cihazı kaldırmadan önce soğumasını bekleyin.
- Çok sıcak olabileceği için cihazı kullanırken çok dikkatli olun. Diğer parçalar sıcak olduğu için yalnızca sapından tutun ve teninize temas ettirmeyin.
- Cihazı daima standıyla ısıya dayanıklı, sabit, düz bir yüzeye yerleştirin. Sıcak bigudi yüzeye veya diğer yanıcı malzemelere asla temas etmemelidir.
- Elektrik kablosunun cihazın ısınan bölümlerine değmesini önleyin.
- Cihazı çalışırken yanıcı maddelerden uzak tutun.
- Cihaz sıcakken üzerini havlu veya bez gibi kumaşlarla örtmeyin.
- Cihazı yalnızca saçınız kuruyken kullanın. Cihazı ıslak ellerle çalıştırmayın.
- Bigudiyi temiz tutun ve içine tozun ve krem, sprey, jöle gibi saç şekillendirme ürünlerinin girmesini önleyin.
- Bigudinin üzerinde kaplama vardır. Bu kaplama zaman içinde yavaşça aşınabilir. Ancak bu durum cihazın performansını etkilemez.
- Cihaz boyalı saçlarla kullanıldığında bigudi lekelenebilir.
- Cihazın kontrolü veya tamiratı için her zaman yetkili bir Philips servis merkezine götürün. Yetkili olmayan kişilerce yapılan tamirat, kullanıcı için tehlikeli durumlara sebep olabilir.
- Elektrik çarpması riski bulunduğundan açıklıklara metal cisimler sokmayın.
- Kullandıktan sonra güç kablosundan çekmeyin. Cihazı prizden çekerken her zaman fişinden tutun.

Elektromanyetik alanlar (EMF)

Bu Philips cihazı, elektromanyetik alanlara maruz kalmaya ilişkin geçerli tüm standartlara ve düzenlemelere uygundur.

Çevre

Bu simge, bu ürünün normal ev atıklarıyla birlikte atılamayacağı anlamına gelir (2012/19/EU). Elektrikli ve elektronik ürünlerin ayrı toplanmasına ilişkin ülkenizdeki kurallara uyun. Ürünün doğru atılması, çevre ve insan sağlığı üzerindeki olumsuz etkileri önlemeye yardımcı olur.

2 Giriş

Yeni bukle cihazımızla kolayca mükemmel, klasik bukleler yapın. Turmalin seramik kaplı bigudi saçınızı korur, elektriklenmesini önler ve mükemmel parlaklık kazandırır. 200°C yüksek ısı, tek sarma işlemiyle güzel bukleler yapmanızı sağlar. Bukle cihazınızı keyifle kullanacağınızı umuyoruz.

- **Kilit Fonksiyonu** ⊶

5 saniye boyunca hiçbir düğmeye basılmazsa kilit otomatik olarak etkinleşir ve kilit simgesi ⊶ görüntülenir (⑥). İlk otomatik etkinleşme, cihaz açıldıktan 15 saniye sonra olur. Cihazın kilidini açmak için ⊶ (⑦) düğmesine 1 saniye basın.

3 Saçınızı bukle yapma (Şekil 3)

1 Fişi elektrik prizine takın.
2 Cihazı açmak için ⏻ düğmesini (⑧) bir saniye boyunca basılı tutun.
↳ Varsayılan sıcaklık ayarı olan 170°C görüntülenir (⑥).
3 + veya − (⑦) düğmesine basarak aşağıdaki saç tipi tablosuna göre istediğiniz sıcaklık ayarını seçin.

Saç tipi	Sıcaklık ayarları
İnce	130-150°C
Normal	160-180°C
Kalın	190-200°C

4 Bukle yapmaya başlamadan önce saçınızı tarayın ve küçük tutamlar halinde ayırın. Kola (④) basın ve bigudi (③) ile klips (②) arasına bir tutam saç yerleştirin.
5 Kolu bırakarak klipsi kapatın ve bigudiyi saç uçlarına doğru çekin.
6 Saç uçlarına vardığınızda, saçın ucundan köküne bigudiye sarılması için bukle cihazını doğal bir şekilde çevirip döndürün.
İpucu: Bukle cihazını döndürürken destek almak için soğuk ucu da (①) kullanabilirsiniz.
7 Bukle aparatını sabit tutun.
İpucu: Buklelerin gevşek olması için bukle cihazını yaklaşık 15 saniye, ayrık olması içinse en fazla 20 saniye sabit tutun.
8 Klipsi kolu bastırarak açabilmeniz mümkün olana kadar maşayı döndürerek saç tutamını açın.
9 Saçınızın kalanını bukle yapmak için 4 - 8 arası adımları tekrarlayın.

Kullanım sonrası:
1 Cihazı kapatıp fişi prizden çekin.
2 Cihazı soğuması için standa (⑤) yerleştirin.
3 Bigudide ve klipste kalan saç ve tozu temizleyin.
4 Bigudiyi ve klipsi nemli bir bezle temizleyin.
5 Cihazı güvenli, kuru, toz almayan bir yerde saklayın. Dilerseniz asma kancasıyla (⑨) asarak da saklayabilirsiniz.

4 Garanti ve Servis

Bir aparatı değiştirme gibi bir konu hakkında bilgiye ihtiyacınız varsa veya sorun yaşıyorsanız lütfen www.philips.com/support adresindeki Philips web sitesini ziyaret edin ya da ülkenizdeki Philips Müşteri Destek Merkezi ile iletişim kurun (telefon numarasını dünya çapında garanti kitapçığında bulabilirsiniz). Ülkenizde Müşteri Destek Merkezi yoksa yerel Philips bayinize başvurun.

Bahasa Melayu

Tahniah atas pembelian anda dan selamat datang ke Philips! Untuk mendapat manfaat sepenuhnya daripada sokongan yang ditawarkan oleh Philips, daftarkan produk anda di www.philips.com/welcome.

1 Penting

Baca dan teliti manual pengguna ini sebelum anda menggunakan perkakas dan simpan untuk rujukan masa depan.

- AMARAN: Jangan gunakan perkakas ini dekat dengan air.
- Apabila anda menggunakan perkakas ini dalam bilik mandi, cabut plagnya setelah digunakan kerana kehampirannya dengan air juga adalah risiko, walaupun setelah perkakas dimatikan.
- AMARAN: Jangan gunakan perkakas ini berhampiran dengan tab mandi, pancur air, sinki atau bekas lain yang mengandungi air.
- Cabut plag perkakas setiap kali selepas digunakan.
- Jika kord sesalur kuasa rosak, anda perlu menggantikannya di pusat servis yang disahkan atau oleh pihak yang mempunyai kelayakan seumpamanya bagi mengelakkan bahaya.
- Perkakas ini boleh digunakan oleh kanak-kanak berumur 8 tahun dan ke atas dan orang yang kurang keupayaan fizikal, deria atau mental atau kekurangan pengalaman dan pengetahuan jika mereka diberikan pengawasan atau arahan berkaitan penggunaan perkakas secara selamat dan memahami bahaya yang mungkin berlaku. Kanak-kanak tidak sepatutnya bermain dengan perkakas ini. Pembersihan dan penyenggaraan oleh pengguna tidak sepatutnya dilakukan oleh kanak-kanak tanpa pengawasan.
- Sebelum anda menyambungkan perkakas ini, pastikan voltan yang dinyatakan pada perkakas selaras dengan voltan kuasa tempatan anda.
- Jangan gunakan perkakas untuk sebarang tujuan lain selain daripada yang diterangkan dalam buku panduan ini.
- Jangan gunakan perkakas pada rambut palsu.
- Apabila perkakas telah disambungkan kepada kuasa, jangan sekali-kali dibiarkan tanpa diawasi.
- Jangan sekali-kali menggunakan sebarang aksesori atau bahagian dari pengilang lain atau yang tidak disarankan secara khusus oleh Philips. Jika anda menggunakan aksesori atau bahagian sedemikian, jaminan anda akan dibatalkan.
- Jangan lilit kord sesalur mengelilingi perkakas.
- Tunggu sehingga perkakas sejuk sebelum menyimpannya.
- Berikan perhatian penuh semasa menggunakan perkakas kerana perkakas boleh menjadi terlampau panas. Pegang pemegang sahaja kerana bahagian lain panas dan elakkan daripada bersentuhan dengan kulit anda.
- Sentiasa letakkan perkakas dengan diriannya di atas permukaan rata yang tahan panas dan stabil. Cerompong yang panas ini tidak boleh sekali-kali menyentuh permukaan atau bahan mudah terbakar yang lain.
- Jauhkan kord sesalur kuasa dari tersentuh pada bahagian panas perkakas.
- Jauhkan perkakas daripada objek dan bahan yang mudah terbakar apabila ia dihidupkan.
- Jangan sekali-kali tutup perkakas dengan apa-apa (contohnya tuala atau kain) apabila ia panas.
- Gunakan perkakas hanya pada rambut yang kering. Jangan kendalikan perkakas dengan tangan yang basah.
- Pastikan cerompong sentiasa bersih dan bebas daripada habuk dan produk pendandan seperti mus, semburan dan gel.
- Cerompong mempunyai salutan. Salutan ini lama-kelamaan akan luntur. Bagaimanapun, ini tidak menjejaskan prestasi perkakas.
- Jika perkakas digunakan pada rambut yang dirawat warna, cerompongnya mungkin menjadi kotor.
- Sentiasa pulangkan perkakas kepada pusat perkhidmatan yang diluluskan oleh Philips untuk pemeriksaan atau pembaikan. Pembaikan oleh orang yang tidak berkelayakan boleh menyebabkan situasi yang amat bahaya kepada pengguna.
- Jangan masukkan objek logam ke dalam bukaan untuk mengelakkan kejutan elektrik.
- Jangan tarik kord kuasa selepas menggunakannya. Pegang plag setiap kali anda mencabut plag perkakas.

Medan elektromagnet (EMF)

Perkakas Philips mematuhi semua piawaian dan peraturan berkaitan dengan pendedahan kepada medan elektromagnet.

Alam sekitar

Simbol ini bermaksud bahawa produk ini tidak harus dibuang dengan sampah rumah biasa (2012/19/EU). Ikut peraturan negara anda untuk pengumpulan berasingan produk elektrik dan elektronik. Cara pelupusan yang betul akan membantu mencegah akibat negatif terhadap alam sekitar dan kesihatan manusia.

2 Pengenalan

Mudah menghasilkan kerinting klasik yang sempurna dengan pengeriting kami yang baru. Cerompong bersalut seramik tourmalin memastikan rambut anda dilindungi. Haba tinggi pada 200° C membolehkan anda menghasilkan kerinting yang cantik dengan sekali balutan. Kami berharap anda seronok menggunakan pengeriting anda.

- **Fungsi Kunci Kekunci** ⊶

Jika tiada butang ditekan dalam masa 5 saat, Kunci Kekunci akan diaktifkan secara automatik dan ikon kunci kekunci ⊶ akan dipaparkan (⑥). Pengaktifan automatik pertama selepas menghidupkan perkakas adalah selepas 15 saat. Untuk membuka kunci perkakas, tekan ⊶ (⑦) selama 1 saat.

3 Keritingkan rambut anda (Raj.3)

1 Sambungkan plag kepada soket bekalan kuasa.
2 Tekan dan tahan butang ⏻ (⑧) selama satu saat untuk menghidupkan perkakas.
↳ Tetapan suhu lalai 170°C dipaparkan (⑥).
3 Pilih tetapan suhu yang anda kehendaki dengan menekan + atau − (⑦) mengikut jadual jenis Rambut di bawah.

Jenis rambut	Tetapan suhu
Halus	130-150 °C
Biasa	160-180 °C
Tebal	190-200 °C

4 Sebelum mula mengeriting, sikat dan bahagikan rambut anda kepada bahagian-bahagian kecil. Tekan tuil (④) dan letakkan satu bahagian rambut di antara cerompong (③) dan klip (②).
5 Tutup klip dengan melepaskan tuil dan luncurkan cerompong ke hujung rambut.
6 Di hujung rambut, pusing dan putar pengeriting secara semula jadi supaya rambut digulung pada cerompong dari hujung ke akar.
Petua: Anda juga boleh menggunakan hujung yang dingin (①) sebagai sokongan apabila anda memutar pengeriting.
7 Tahan batang pengeriting pada kedudukannya.
Petua: Untuk keriting yang longgar, kekalkan pengeriting dalam kedudukannya kira-kira 15 saat dan untuk keriting yang halus, gunakan sehingga 20 saat.
8 Buka lilitan bahagian rambut tersebut sehingga anda boleh membuka klip sekali lagi dengan tuil.
9 Untuk mengeriting selebihnya, ulangi langkah 4 hingga 8.

Selepas digunakan:
1 Matikan perkakas dan cabut plagnya.
2 Letakkannya pada dirian letak (⑤) sehingga ia menyejuk.
3 Buang rambut dan habuk daripada cerompong dan klip.
4 Bersihkan cerompong dan klip dengan kain lembap.
5 Simpan di tempat yang selamat dan kering yang bebas daripada habuk. Anda boleh juga menggantungnya dengan gelung gantung (⑨).

4 Jaminan & Servis

Sekiranya anda memerlukan maklumat seperti maklumat penggantian alat tambahan atau jika anda mempunyai masalah, sila lawati laman web Philips di www.philips.com/support atau hubungi Pusat Layanan Pelanggan Philips di negara anda (anda boleh mendapatkan nombor telefonnya dalam risalah jaminan serata dunia). Jika tidak terdapat Pusat Layanan Pelanggan di negara anda, pergi ke wakil pengedar Philips di tempat anda.

简体中文

感谢您的惠顾，欢迎光临飞利浦！为了您能充分享受飞利浦提供的支持，请在 www.philips.com/welcome 上注册您的产品。

1 重要事项

使用产品之前，请仔细阅读本用户手册，并妥善保管以供日后参考。

- 警告：请勿在靠近水的地方使用本产品。
- 本产品在浴室内使用时，使用后拔下插头，因为即使本产品开关断开后，接近水仍存在危险。
- 警告：不要在盛水的浴缸、淋浴、洗脸盆或其他器皿附近使用本器具。
- 警告符号注释：禁止在洗澡或淋浴时使用。
- 使用后务必拔下产品的插头。
- 如果电源线损坏，为避免危险，必须由服务中心或类似的专职人员来更换。
- 本产品适合由 8 岁或以上年龄的儿童以及肢体不健全、感觉或精神上有障碍或缺乏相关经验和知识的人士使用，但前提是有人对他们使用本产品进行监督或指导，以确保他们安全使用，并且让他们明白相关的危害。不要让儿童在无人监督的情况下进行清洁和保养。不得让儿童玩耍本产品。不要让儿童在无人监督的情况下进行清洁和保养。
- 连接产品之前，请确保产品上标示的电压与当地电源电压相符。
- 请勿将本产品用于本手册中说明以外的任何其它用途。
- 请勿在假发上使用本产品。
- 当产品连接了电源时，切勿让其无人看管。
- 切勿使用其它制造商生产的或未经飞利浦特别推荐的附件或部件。如果您使用了此类附件或部件，则本产品的保修将会失效。
- 切勿将电源线缠绕在产品上。
- 待产品完全冷却后再存放。
- 由于产品会很烫，请在使用时多加注意。只能握住手柄，因为其他部位会很烫，并且避免与皮肤接触。
- 始终将本产品置于隔热的平稳表面上。热卷发棒不得接触表面或其他可燃材料。
- 不要使电源线接触到产品的灼热部分。
- 如果产品已打开，请使产品远离易燃物体和材料。
- 当产品变热时切勿在其表面覆盖任何物品（如毛巾或衣服）。
- 只能在干燥的头发上使用本产品。请勿用湿手操作本产品。
- 保持卷发棒洁净无尘且未粘上定型产品（如摩丝、定型喷剂和发胶）。
- 卷发棒具有涂层。此涂层可能会在多次使用之后慢慢磨损。但这不会影响产品的性能。
- 将产品用于染过色的头发时，卷发棒可能会染上颜色。
- 产品只能送到飞利浦授权的服务中心检修。由不合格人员进行修理可能将用户置于极度危险的境地。
- 切勿将金属物体插入开口中，以免触电。
- 使用后请勿拉扯电源线。拔下产品插头时，请握紧插头。

电磁场 (EMF)

本飞利浦产品符合所有有关暴露于电磁场的适用标准和法规。

环境

此符号表示本产品不应与普通生活垃圾一同弃置 (2012/19/EU)。请遵循您所在国家/地区的电器及电子产品分类回收规定。正确弃置将有助于避免对环境和人类健康造成负面影响。

2 简介

使用我们的全新卷发器，轻松打造经典的完美卷发。
电气石陶瓷涂层卷发棒确保秀发得到保护、顺滑无比和极致亮泽。200° C 高温，一次即可打造出迷人卷发。
我们希望您喜欢使用本卷发器。

- **按键锁定功能** ⊶

如果 5 秒钟未按任何按钮，则将自动启用按键锁定功能，并且会显示按键锁定图标 ⊶（⑥）。打开产品后第一次自动启用发生在 15 秒钟之后。要解锁产品，请按 ⊶（⑦）1 秒钟。

3 卷发（图 3）

1 将插头连接至电源插座。
2 按住 ⏻ 按钮（⑧）1 秒钟以打开产品。
↳ 此时将显示默认温度设定为 170° C（⑥）。
3 按照下面的发质类型表，按 + 或 −（⑦）选择所需的温度设定。

发质类型	温度设定
细发	130-150 °C
普通	160-180 °C
粗发	190-200 °C

4 开始卷发之前，请梳理头发，将头发分成数绺。按下控制杆（④），将一绺头发放在卷发棒（③）和夹片（②）之间。
5 松开控制杆 以闭合发夹，并将卷发棒滑向发梢。
6 在发梢上，自然地转动并旋转卷发器，使头发从发梢至发根缠绕在卷发棒上。
提示：您也可以使用不烫手尖端（①）辅助您旋转卷发器。
7 使卷发造型器保持在该位置。
提示：打造蓬松卷发时，使卷发器保持在该位置大约 15 秒；打造有层次感的卷发时，使卷发器保持在该位置大约 20 秒。
8 解开发卷，直到可通过控制杆再次打开夹片。
9 要卷起其余头发，请重复步骤 4 至 8。

使用后：
1 关闭产品并拔下电源插头。
2 将其置于搁置架（⑤）上，直至其冷却。
3 清除卷发棒和夹片上的头发和灰尘。
4 用湿布清洁卷发棒和夹片。
5 将产品存放在安全、干燥、清洁的位置。您也可以使用挂环（⑨）将产品挂起存放。

4 保修与服务

如果您需要了解信息（如更换附件的相关信息）或有任何疑问，请访问飞利浦网站：www.philips.com/support；您也可以联系您所在国家/地区的飞利浦客户服务中心（可从全球保修卡中找到其电话号码）。如果您所在的国家/地区没有飞利浦客户服务中心，请与当地的飞利浦经销商联系。