Register your product and get support at
www.philips.com/welcome

BHB862

EN User manual	NL Gebruiksaanwijzing
DA Brugervejledning	NO Brukerhåndbok
DE Benutzerhandbuch	PT Manual do utilizador
EL Εγχειρίδιο χρήσης	SV Användarhandbok
ES Manual del usuario	TR Kullanım kılavuzu
FI Käyttöopas	MS-MY Manual pengguna
FR Mode d'emploi	ZH-CN 用户手册
ID Buku Petunjuk Pengguna	AR دليل المستخدم
IT Manuale utente	

PHILIPS

Specifications are subject to change without notice
© 2020 Koninklijke Philips N.V.
All rights reserved.

3140 035 43716

English

Congratulations on your purchase, and welcome to Philips! To fully benefit from the support that Philips offers, register your product at www.philips.com/welcome.

1 Important

Read this user manual carefully before you use the appliance and keep it for future reference.

- WARNING: Do not use this appliance near water.
- When the appliance is used in a bathroom, unplug it after use since the proximity of water presents a risk, even when the appliance is switched off.
- WARNING: Do not use this appliance near bathtubs, showers, basins or other vessels containing water.
- Always unplug the appliance after use.
- If the main cord is damaged, you must have it replaced by Philips, a service centre authorised by Philips or similarly qualified persons in order to avoid a hazard.
- This appliance can be used by children aged from 8 years and above and persons with reduced physical, sensory or mental capabilities or lack of experience and knowledge if they have been given supervision or instruction concerning use of the appliance in a safe way and understand the hazards involved. Children shall not play with the appliance.
- Cleaning and user maintenance shall not be made by children without supervision.
- Before you connect the appliance, ensure that the voltage indicated on the appliance corresponds to the local power voltage.
- Do not use the appliance for any other purpose than described in this manual.
- When the appliance is connected to the power, never leave it unattended.
- Never use any accessories or parts from other manufacturers or that Philips does not specifically recommend. If you use such accessories or parts, your guarantee becomes invalid.
- Do not wind the main cord round the appliance.
- Wait until the appliance has cooled down before you store it.
- Pay full attention when using the appliance since it could be extremely hot. Only hold the handle as other parts are hot and avoid contact with the skin.
- Always place the appliance with the stand on a heat-resistant, stable flat surface. The hot barrel should never touch the surface or other flammable material.
- Avoid the main cord from coming into contact with the hot parts of the appliance.
- Keep the appliance away from flammable objects and material when it is switched on.
- Never cover the appliance with anything (e.g. a towel or clothing) when it is hot.
- Only use the appliance on dry hair. Do not operate the appliance with wet hands.
- Keep the barrel clean and free of dust and styling products such as mousse, spray and gel. Never use the appliance in combination with styling products.
- The barrel has ceramic coating. This coating might slowly wear away over time. However, this does not affect the performance of the appliance.
- If the appliance is used on color-treated hair, the barrel may be stained. Before using it on artificial hair, always consult their distributor.
- Always return the appliance to a service centre authorized by Philips for examination or repair. Repair by unqualified people could result in an extremely hazardous situation for the user.
- Do not insert metal objects into openings to avoid electric shock.
- Do not pull on the power cord after using. Always unplug the appliance by holding the plug.

Electromagnetic fields (EMF)

This Philips appliance complies with all applicable standards and regulations regarding exposure to electromagnetic fields.

Environment

This symbol means that this product shall not be disposed of with normal household waste (2012/19/EU). Follow your country's rules for the separate collection of electrical and electronic products.

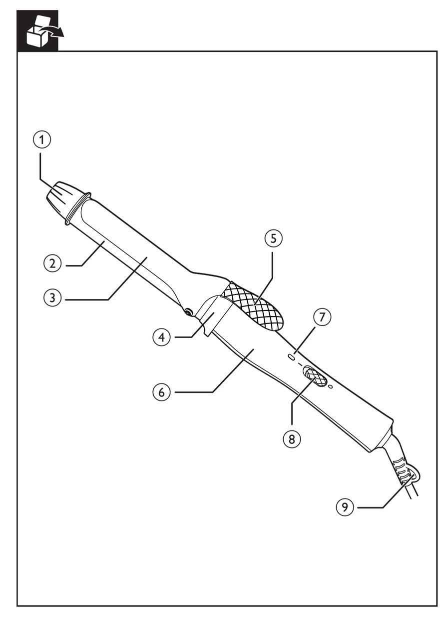

Correct disposal helps prevent negative consequences for the environment and human health.

2 Introduction

CurlCeramic curler with 16 mm barrel helps you easily achieve vivid, bouncy curls and ringlets for joyful and young look. Protective ceramic coating ensures even heat distribution and takes good care of your hair while curling. Top temperature of 200 °C guarantees optimal result while minimizing hair damage. We hope you will enjoy using your **CurlCeramic**.

3 Curl your hair

1. Connect the plug to a power supply socket.
2. Slide the on/off switch (⑧) to I to switch on the appliance.
   ↳ The power-on indicator (⑦) lights up.
3. Before you start curling, comb your hair and divide your hair into small sections. Press the lever (⑤) and place a section of hair between the barrel (②) and clip (③).
4. Close the clip (③) by releasing the lever (⑤) and slide the barrel (②) to the hair tip.
5. Hold the handle (⑥) of the curling iron, and then wind the section of hair around the barrel from tip to root by rotating the curler.
   - You can also use the cool tip (①) as a support when you rotate the curler.
6. Hold the curling iron in the position for max. 10 seconds.
7. Unwind the section of hair until you can open the clip (③) again with the lever (⑤).

Note
- Do not pull at the curler when you unwind your hair, otherwise you would straighten the curl.

8. Release the curled hair.
9. To curl the rest of your hair, repeat steps 3 to 8.
   - You may curl your hair either from inside out or from outside in as you like.

After use:
1. Switch off the appliance and unplug it.
2. Place it on the resting stand (④) until it cools down. It is highly recommended to place it on a heat-resistant surface.
3. Remove hairs and dust from the barrel and clip.
4. Clean the barrel and the clip with damp cloth.
5. Keep it in a safe and dry place, free of dust. You can also hang it with the hanging loop (⑨).

4 Guarantee and service

If you need information or if you have a problem, please visit the Philips website at www.philips.com/support or contact the Philips Customer Care Centre in your country (you find its phone number in the worldwide guarantee leaflet). If there is no Consumer Care Centre in your country, go to your local Philips dealer.

Dansk

Tillykke med dit køb, og velkommen til Philips! Hvis du vil have fuldt udbytte af den support, som Philips tilbyder, kan du registrere dit produkt på www.philips.com/welcome.

1 Vigtigt

Læs denne brugervejledning grundigt, før du tager apparatet i brug, og opbevar den til senere brug.

- ADVARSEL: Benyt ikke dette apparat i nærheden af vand.
- Hvis du anvender apparatet i badeværelset, skal du trække stikket ud efter brug, da vand udgør en risiko, selvom apparatet er slukket.
- ADVARSEL: Brug ikke dette apparat i nærheden af badekar, brusekabiner, kummer eller andre kar, der indeholder vand.
- Tag altid stikket ud, efter du har brugt apparatet.
- Hvis netledningen er beskadiget, skal den af sikkerhedsmæssige årsager udskiftes af Philips, af et servicecenter, der er godkendt af Philips, eller af personer med tilsvarende kvalifikationer.
- Dette apparat kan bruges af børn fra 8 år og opefter og personer med reducerede fysiske, sensoriske eller mentale evner eller manglende erfaring og viden, hvis de er blevet instrueret i sikker brug af apparatet og forstår de medfølgende risici. Lad ikke børn lege med apparatet.
- Rengøring og vedligeholdelse må ikke foretages af børn uden opsyn.
- Før du tilslutter apparatet, skal du sikre dig, at den spænding, der er angivet på apparatet, svarer til den lokale spænding.
- Brug ikke apparatet til andre formål end dem, der er beskrevet i vejledningen.
- Hold konstant opsyn med apparatet, når det er sluttet til stikkontakten.
- Brug aldrig tilbehør eller dele fra andre fabrikanter eller tilbehør/dele, som ikke specifikt er anbefalet af Philips. Hvis du anvender en sådan type tilbehør eller dele, annulleres garantien.
- Du må ikke sno netledningen rundt om apparatet.
- Læg aldrig apparatet væk, før det er helt afkølet.
- Vær meget opmærksom, når du bruger apparatet, da det kan være meget varmt. Hold kun i håndtaget, da de øvrige dele er varme, og undgå kontakt med huden.
- Placer altid apparatet med holderen på en varmebestandig, stabil og jævn overflade. Den varme cylinder må ikke berøre overfladen eller andre brandbare materialer.
- Netledningen må ikke komme i kontakt med apparatets varme dele.
- Når apparatet er tændt, skal det holdes væk fra brændbare genstande og materialer.
- Når apparatet er varmt, må der ikke lægges noget hen over det (f.eks. håndklæder eller tøj).
- Brug kun apparatet på tørt hår. Undlad at betjene apparatet med våde hænder.
- Hold cylinderen ren og fri for støv og stylingprodukter som f.eks. mousse, spray og gel. Brug aldrig apparatet sammen med stylingprodukter.
- Cylinderen har keramisk belægning. Denne belægning slides muligvis væk med tiden. Dette påvirker dog ikke apparatets ydeevne.
- Hvis apparatet bruges til farvet hår, kan det smitte af på cylinderen. Kontakt altid forhandleren, før apparatet bruges på kunstigt hår.
- Reparation og eftersyn af apparatet skal altid foretages på et autoriseret Philips-serviceværksted. Reparation udført af ukvalificeret personale kan medføre ekstremt farlige situationer for brugeren.

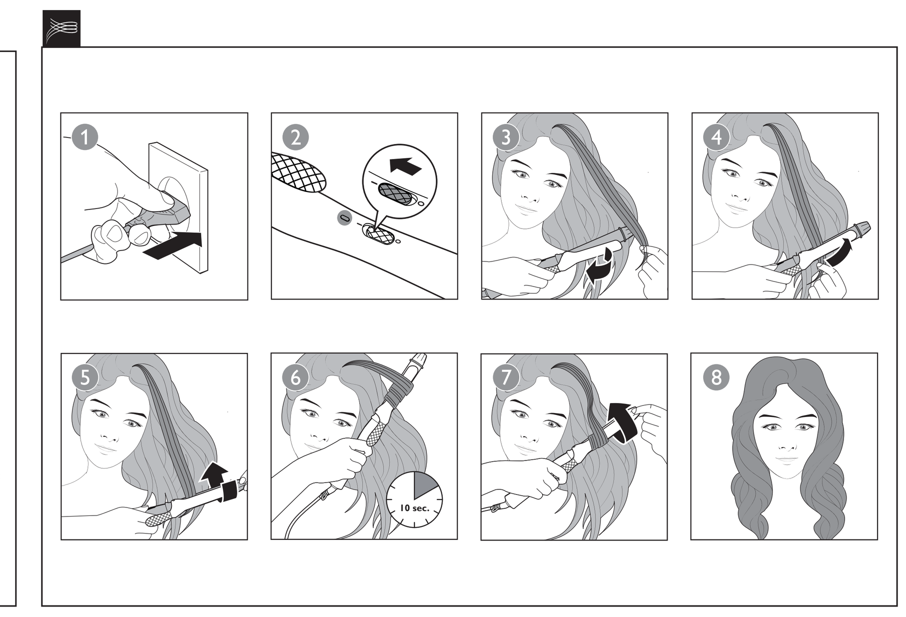

- Stik aldrig metalgenstande ind i åbningerne, da dette kan give elektrisk stød.
- Træk ikke i netledningen efter brug. Tag altid stikket ud af stikkontakten ved at holde fast i stikket.

Elektromagnetiske felter (EMF)

Dette Philips-apparat overholder alle branchens gældende standarder og regler angående eksponering for elektromagnetiske felter.

Miljø

Dette symbol betyder, at dette produkt ikke må bortskaffes sammen med almindeligt husholdningsaffald (2012/19/EU). Følg dit lands regler for særskilt indsamling af elektriske og elektroniske produkter. Korrekt bortskaffelse er med til at forhindre negativ påvirkning af miljøet og menneskers helbred.

2 Introduktion

CurlCeramic krøllejernet med den 16 mm cylinder hjælper dig med nemt at opnå livlige, spændstige krøller og slangekrøller for et glad og ungt look. Beskyttende keramisk belægning sikrer ensartet varmefordeling og beskytter dit hår under krølning. Den højeste temperatur på 200 °C garanterer et optimalt resultat, samtidig med at hårskader minimeres. Vi håber, du vil nyde brugen af **CurlCeramic**.

3 Krøl dit hår

1. Sæt stikket i stikkontakten.
2. Skub tænd/sluk-kontakten (⑧) til I for at tænde for apparatet.
   ↳ Strømindikatoren (⑦) lyser.
3. Før du begynder at krølle håret, skal du rede det og dele det op i små lokker. Tryk på håndtaget (⑤), og placer en hårlok mellem cylinderen (②) og klemmen (③).
4. Luk klemmen (③) ved at give slip på håndtaget (⑤), og træk cylinderen (②) ned til hårspidserne.
5. Hold på håndtaget (⑥) på krøllejernet, og sno hårlokken rundt om cylinderen fra spidsen til roden ved at dreje krøllejernet.
   - Du kan også bruge den kølige spids (①) som støtte, når du drejer krøllejernet.
6. Hold krøllejernet i denne position i maks. 10 sekunder.
7. Rul hårlokken ud, indtil du kan åbne klemmen (③) igen ved hjælp af håndtaget (⑤).

Bemærk
- Træk ikke i krøllejernet, når du ruller håret ud. Ellers glatter du krøllerne ud.

8. Slip det krøllede hår.
9. For at krølle resten af håret skal du gentage trin 3 til 8.
   - Du kan krølle håret enten indefra og ud eller udefra og ind, som du ønsker det.

Efter brug:
1. Sluk for apparatet, og tag stikket ud af stikkontakten.
2. Anbring det i holderen (④), indtil det er kølet ned. Det anbefales kraftigt at anbringe det på en varmebestandig overflade.
3. Fjern hår og støv fra cylinderen og klemmen.
4. Rengør cylinderen og klemmen med en fugtig klud.
5. Opbevar det på et sikkert og tørt sted, der er frit for støv. Du kan også hænge det op i ophængningsstroppen (⑨).

4 Garanti og service

Hvis du har behov for oplysninger eller har et problem, kan du besøge Philips' websted på www.philips.com/support eller kontakte Philips Kundecenter i dit land (telefonnummeret findes i folderen "Worldwide Guarantee"). Hvis der ikke findes et kundecenter i dit land, bedes du kontakte din lokale Philips-forhandler.

Deutsch

Herzlichen Glückwunsch zu Ihrem Kauf und willkommen bei Philips! Um das Kundendienstangebot von Philips vollständig nutzen zu können, registrieren Sie Ihr Produkt unter www.philips.com/welcome.

1 Wichtig

Lesen Sie vor Gebrauch des Geräts die Bedienungsanleitung sorgfältig durch, und bewahren Sie es für die Zukunft auf.

- WARNUNG: Verwenden Sie dieses Gerät nicht in der Nähe von Wasser.
- Wenn das Gerät in einem Badezimmer verwendet wird, trennen Sie es nach dem Gebrauch von der Stromversorgung. Die Nähe zum Wasser stellt ein Risiko dar, sogar wenn das Gerät abgeschaltet ist.
- WARNUNG: Verwenden Sie das Gerät nicht in der Nähe von Badewannen, Duschen, Waschbecken oder sonstigen Behältern mit Wasser.
- Ziehen Sie nach jedem Gebrauch den Netzstecker aus der Steckdose.
- Um Gefährdungen zu vermeiden, darf ein defektes Netzkabel nur von einem Philips Service-Center, einer von Philips autorisierten Werkstatt oder einer ähnlich qualifizierten Person durch ein Original-Ersatzkabel ersetzt werden.
- Dieses Gerät kann von Kindern ab 8 Jahren und Personen mit verringerten physischen, sensorischen oder psychischen Fähigkeiten oder Mangel an Erfahrung und Kenntnis verwendet werden, wenn sie bei der Verwendung beaufsichtigt werden oder Anweisung zum sicheren Gebrauch des Geräts erhalten und die Gefahren verstanden haben. Kinder dürfen nicht mit dem Gerät spielen.
- Die Reinigung und Wartung darf nicht von Kindern ohne Aufsicht durchgeführt werden.
- Bevor Sie das Gerät an eine Steckdose anschließen, überprüfen Sie, ob die auf dem Gerät angegebene Spannung mit der Netzspannung vor Ort übereinstimmt.
- Verwenden Sie das Gerät nie für andere als in dieser Bedienungsanleitung beschriebene Zwecke.
- Wenn das Gerät an eine Steckdose angeschlossen ist, lassen Sie es zu keiner Zeit unbeaufsichtigt.
- Verwenden Sie niemals Zubehör oder Teile, die von Drittherstellern stammen bzw. nicht von Philips empfohlen werden. Wenn Sie diese(s) Zubehör oder Teile verwenden, erlischt Ihre Garantie.
- Wickeln Sie das Netzkabel nicht um das Gerät.
- Lassen Sie das Gerät abkühlen, bevor Sie es wegräumen.
- Geben Sie acht bei der Verwendung des Geräts, da es äußerst heiß sein könnte. Halten Sie nur den Griff, da die anderen Teile heiß sind, und vermeiden Sie Kontakt mit der Haut.
- Stellen Sie das Gerät immer mit dem Ständer auf eine hitzebeständige, stabile ebene Fläche. Der heiße Lockenstab sollte nie die Oberfläche oder anderes brennbares Material berühren.
- Achten Sie darauf, dass das Netzkabel nicht mit den heißen Teilen des Geräts in Berührung kommt.
- Halten Sie das eingeschaltete Gerät fern von leicht entzündbaren Gegenständen und Materialien.
- Bedecken Sie das heiße Gerät niemals mit Handtüchern, Kleidungsstücken oder anderen Gegenständen.
- Verwenden Sie das Gerät nur an trockenem Haar. Bedienen Sie das Gerät nicht mit nassen Händen.
- Halten Sie die Aufsätze sauber und frei von Staub sowie von Stylingprodukten, wie Schaumfestiger, Styling-Spray, Gel. Verwenden Sie das Gerät nie in Kombination mit Stylingprodukten.
- Der Lockenstab hat eine Keramikbeschichtung. Diese Beschichtung nutzt sich im Laufe der Zeit ab. Dies hat jedoch keinerlei Einfluss auf die Leistung des Geräts.
- Bei Verwendung mit getöntem oder gefärbtem Haar kann sich der Lockenstab möglicherweise verfärben. Wenden Sie sich an Ihren Händler, bevor Sie es für künstliches Haar verwenden.
- Geben Sie das Gerät zur Überprüfung bzw. Reparatur stets an ein von Philips autorisiertes Service-Center. Eine Reparatur durch unqualifizierte Personen kann zu einer hohen Gefährdung für den Verbraucher führen.
- Führen Sie keine Metallgegenstände in die Öffnungen ein, da dies zu Stromschlägen führen kann.
- Ziehen Sie nach der Verwendung nicht am Netzkabel. Ziehen Sie stattdessen am Netzstecker, um das Gerät von der Stromversorgung zu trennen.

Elektromagnetische Felder (EMF)

Dieses Philips Gerät erfüllt sämtliche Normen und Regelungen bezüglich der Exposition in elektromagnetischen Feldern.

Umgebung

Dieses Symbol bedeutet, dass das Produkt nicht mit dem normalen Hausmüll entsorgt werden kann (2012/19/EU). Befolgen Sie die örtlichen Bestimmungen zur getrennten Entsorgung von elektrischen und elektronischen Produkten. Eine ordnungsgemäße Entsorgung hilft, negative Auswirkungen auf Umwelt und Gesundheit zu vermeiden.

2 Einführung

Der CurlCeramic Lockenstab mit 16 mm Durchmesser unterstützt Sie dabei ganz einfach lebendige, federnde Locken und Ringellocken für einen tollen, jugendlichen Look. Schützende Keramikbeschichtung sorgt für eine gleichmäßige Wärmeverteilung und schont Ihr Haar beim Stylen von Locken. Eine Höchsttemperatur von 200 °C garantiert ein optimales Ergebnis, und Beschädigungen werden auf ein Minimum reduziert. Wir hoffen, dass Sie viel Freude mit Ihrem **CurlCeramic** haben werden.

3 Stylen von Locken

1. Verbinden Sie das Netzkabel mit einer Steckdose.
2. Stellen Sie den Ein-/Ausschalter (⑧) auf I, um das Gerät einzuschalten.
   ↳ Die Betriebsanzeige (⑦) leuchtet auf.
3. Kämmen Sie Ihr Haar, und teilen Sie es in einzelne Strähnen, bevor Sie mit der Verwendung beginnen. Drücken Sie auf den Hebel (⑤), und legen Sie eine Haarsträhne zwischen Lockenstab (②) und Clip (③).
4. Schließen Sie den Clip (③), indem Sie den Hebel (⑤) loslassen, und ziehen Sie den Lockenstab (②) bis zu den Spitzen.
5. Halten Sie den Lockenstab am Griff (⑥) fest, und wickeln Sie die Haarsträhne bis zum Ansatz um den Lockenstab, indem Sie den Lockenstab drehen.
   - Sie können auch die Cool-Tip-Spitze (①) als Hilfe verwenden, wenn Sie den Lockenstab drehen.
6. Halten Sie den Lockenstab für maximal 10 Sekunden in dieser Position.
7. Wickeln Sie die Haarsträhne wieder so weit ab, dass sich der Clip (③) mit dem Hebel (⑤) öffnen lässt.

Hinweis
- Ziehen Sie nicht am Lockenstab, wenn Sie Ihr Haar abwickeln, da Sie sonst die Locke wieder glatt ziehen.

8. Geben Sie das gelockte Haar frei.
9. Um Locken für Ihr restliches Haar zu stylen, wiederholen Sie die Schritte 3 bis 8.
   - Sie können Ihr Haar sowohl von Außen nach Innen oder von Innen nach Außen locken.

Nach der Verwendung:
1. Schalten Sie das Gerät aus, und ziehen Sie den Netzstecker aus der Steckdose.
2. Stellen Sie es auf den Ständer (④), bis es abkühlt. Es wird dringend empfohlen, es auf eine hitzebeständige Oberfläche zu stellen.
3. Entfernen Sie Haare und Staub vom Lockenstab und vom Clip.
4. Reinigen Sie den Lockenstab und den Clip mit einem feuchten Tuch.
5. Bewahren Sie das Gerät an einem sicheren, trockenen und staubfreien Ort auf. Sie können das Gerät auch an der Aufhängeöse (⑨) aufhängen.

4 Garantie und Kundendienst

Benötigen Sie weitere Informationen oder treten Probleme auf, besuchen Sie die Philips Website (www.philips.com), oder setzen Sie sich mit einem Philips Service-Center in Ihrem Land in Verbindung (Telefonnummer siehe Garantieschrift). Sollte es in Ihrem Land kein Service-Center geben, wenden Sie sich bitte an Ihren lokalen Philips Händler.

Ελληνικά

Συγχαρητήρια για την αγορά σας και καλωσορίσατε στη Philips! Για να επωφεληθείτε πλήρως από την υποστήριξη που παρέχει η Philips, καταχωρήστε το προϊόν σας στην ιστοσελίδα www.philips.com/welcome.

1 Σημαντικό!

Διαβάστε το παρόν εγχειρίδιο χρήσης προτού χρησιμοποιήσετε τη συσκευή και κρατήστε το για μελλοντική αναφορά.

- ΠΡΟΕΙΔΟΠΟΙΗΣΗ: Μην χρησιμοποιείτε αυτή τη συσκευή κοντά σε νερό.
- Όταν χρησιμοποιείτε τη συσκευή στο μπάνιο, αποσυνδέετέ την από την πρίζα μετά τη χρήση καθώς η εγγύτητα με νερό αποτελεί κίνδυνο ακόμα και όταν η συσκευή είναι απενεργοποιημένη.
- ΠΡΟΕΙΔΟΠΟΙΗΣΗ: Μην χρησιμοποιείτε αυτή τη συσκευή κοντά σε μπανιέρες, ντουζιέρες, νιπτήρες ή άλλου είδους δοχεία που περιέχουν νερό.
- Αποσυνδέετε πάντα τη συσκευή από την πρίζα μετά από κάθε χρήση.
- Αν το καλώδιο υποστεί φθορά, θα πρέπει να αντικατασταθεί από ένα κέντρο επισκευών εξουσιοδοτημένο από τη Philips ή από εξίσου εξειδικευμένα άτομα προς αποφυγή κινδύνου.
- Αυτή η συσκευή μπορεί να χρησιμοποιηθεί από παιδιά από 8 ετών και πάνω και από άτομα με περιορισμένες σωματικές, αισθητήριες ή διανοητικές ικανότητες ή από άτομα χωρίς εμπειρία και γνώση, με την προϋπόθεση ότι τη χρησιμοποιούν υπό επιτήρηση ή ότι έχουν λάβει οδηγίες σχετικά με την ασφαλή χρήση της συσκευής και κατανοούν τους ενεχόμενους κινδύνους. Τα παιδιά δεν πρέπει να παίζουν με τη συσκευή.
- Τα παιδιά δεν πρέπει να καθαρίζουν και να συντηρούν τη συσκευή χωρίς επιτήρηση.
- Προτού συνδέσετε τη συσκευή, βεβαιωθείτε ότι η τάση που αναγράφεται στη συσκευή αντιστοιχεί στην τοπική τάση ρεύματος.
- Μην χρησιμοποιείτε τη συσκευή για κανένα άλλο σκοπό εκτός από αυτόν που περιγράφεται στο παρόν εγχειρίδιο.
- Όταν η συσκευή είναι συνδεδεμένη στην πρίζα, μην την αφήνετε χωρίς παρακολούθηση.
- Μην χρησιμοποιείτε ποτέ εξαρτήματα ή μέρη από άλλους κατασκευαστές ή που η Philips κατηγορηματικά δεν συνιστά. Εάν χρησιμοποιήσετε τέτοια εξαρτήματα ή μέρη, η εγγύησή σας καθίσταται άκυρη.
- Μην τυλίγετε το καλώδιο γύρω από τη συσκευή.
- Περιμένετε έως ότου κρυώσει η συσκευή για να την αποθηκεύσετε.
- Να χρησιμοποιείτε τη συσκευή με πολλή προσοχή, καθώς μπορεί να αναπτύξει ιδιαίτερα υψηλή θερμοκρασία. Να κρατάτε μόνο τη λαβή, καθώς τα υπόλοιπα μέρη είναι ζεστά, και να αποφεύγετε την επαφή με την επιδερμίδα.
- Να τοποθετείτε πάντα τη συσκευή με τη βάση της σε μια επίπεδη, σταθερή επιφάνεια που είναι ανθεκτική στη θερμότητα. Το καυτό σώμα δεν πρέπει να έρχεται σε επαφή με την επιφάνεια ή με οποιοδήποτε άλλο εύφλεκτο υλικό.
- Μην αφήνετε το καλώδιο να έρθει σε επαφή με τα ζεστά μέρη της συσκευής.
- Όταν η συσκευή είναι ενεργοποιημένη, κρατήστε τη μακριά από εύφλεκτα αντικείμενα και υλικά.
- Ποτέ μην καλύπτετε τη συσκευή με οτιδήποτε (π.χ. πετσέτα ή ρούχα) όταν είναι ζεστή.
- Χρησιμοποιείτε τη συσκευή μόνο σε στεγνά μαλλιά. Μην χρησιμοποιείτε τη συσκευή με βρεγμένα χέρια.
- Να διατηρείτε το σώμα της συσκευής καθαρό, χωρίς σκόνη και υπολείμματα από προϊόντα φορμαρίσματος όπως αφρό, σπρέι και τζελ. Μην χρησιμοποιείτε ποτέ τη συσκευή σε συνδυασμό με προϊόντα φορμαρίσματος.
- Το σώμα διαθέτει κεραμική επίστρωση. Η επίστρωση μπορεί να φθαρεί με το πέρασμα του χρόνου. Ωστόσο, το φαινόμενο αυτό δεν επηρεάζει την απόδοση της συσκευής.
- Αν η συσκευή χρησιμοποιηθεί σε βαμμένα μαλλιά, ενδέχεται να εμφανιστούν κηλίδες στο σώμα της. Αν πρόκειται να χρησιμοποιήσετε τη συσκευή σε τεχνητά μαλλιά, συμβουλευτείτε πρώτα τον διανομέα που σας τα προμήθευσε.
- Για έλεγχο ή επισκευή της συσκευής, να απευθύνεστε πάντα σε ένα εξουσιοδοτημένο κέντρο επισκευών της Philips. Η επισκευή από μη εξουσιοδοτημένα άτομα μπορεί να αποβεί άκρως επικίνδυνη για το χρήστη.
- Για να αποφύγετε τον κίνδυνο ηλεκτροπληξίας, μην τοποθετείτε μεταλλικά αντικείμενα στα ανοίγματα.
- Μετά τη χρήση, μην τραβάτε το καλώδιο από την πρίζα. Να αποσυνδέετε πάντα τη συσκευή από την πρίζα κρατώντας την από το βύσμα.

Ηλεκτρομαγνητικά πεδία (EMF)

Η συγκεκριμένη συσκευή της Philips συμμορφώνεται με όλα τα ισχύοντα πρότυπα και τους κανονισμούς σχετικά με την έκθεση σε ηλεκτρομαγνητικά πεδία.

Περιβάλλον

Αυτό το σύμβολο υποδεικνύει ότι το παρόν προϊόν δεν πρέπει να απορριφθεί μαζί με τα συνηθισμένα απορρίμματα του σπιτιού σας (2012/19/ΕΕ). Ακολουθήστε τους κανονισμούς της χώρας σας για την ξεχωριστή συλλογή των ηλεκτρικών και ηλεκτρονικών προϊόντων. Η σωστή απόρριψη συμβάλλει στην αποφυγή αρνητικών επιπτώσεων για το περιβάλλον και την ανθρώπινη υγεία.

2 Εισαγωγή

Η συσκευή για μπούκλες CurlCeramic με σώμα διαμέτρου 16 χιλ. σάς βοηθά να αποκτήσετε εύκολα ζωντανές, ανάλαφρες μπούκλες και δαχτυλίδια, για μια χαρούμενη και νεανική εμφάνιση. Η προστατευτική κεραμική επίστρωση εξασφαλίζει ομοιόμορφη κατανομή της θερμότητας και περιποιείται τα μαλλιά σας κατά το φορμάρισμα. Η μέγιστη θερμοκρασία 200°C εγγυάται βέλτιστα αποτελέσματα, ενώ ελαχιστοποιεί τη φθορά των μαλλιών. Ελπίζουμε να απολαύσετε τη χρήση της συσκευής **CurlCeramic**.

3 Δημιουργήστε μπούκλες στα μαλλιά σας

1. Βάλτε το βύσμα σε μια υποδοχή τροφοδοσίας ρεύματος.
2. Ρυθμίστε τον διακόπτη on/off (⑧) στη θέση I για να ενεργοποιήσετε τη συσκευή.
   ↳ Η ενδεικτική λυχνία λειτουργίας (⑦) ανάβει.
3. Πριν ξεκινήσετε να κάνετε τις μπούκλες, χτενίστε τα μαλλιά σας και χωρίστε τα σε μικρές τούφες. Πιέστε τη λαβίδα (⑤) και βάλτε μία τούφα μαλλιών ανάμεσα στον κύλινδρο (②) και το κλιπ (③).
4. Κλείστε το κλιπ (③) αφήνοντας τη λαβίδα (⑤) και σύρετε τον κύλινδρο (②) μέχρι την άκρη των μαλλιών.
5. Κρατήστε τη λαβή (⑥) στο σίδερο για μπούκλες και, στη συνέχεια, τυλίξτε την τούφα γύρω από το σώμα, από την άκρη προς τη ρίζα, ενώ περιστρέφετε τη συσκευή.
   - Μπορείτε επίσης να χρησιμοποιήσετε το αντιθερμικό άκρο (①) ως στήριγμα, καθώς περιστρέφετε τη συσκευή.
6. Κρατήστε το σίδερο για μπούκλες σε αυτή τη θέση έως και 10 δευτερόλεπτα.
7. Ξετυλίξτε την τούφα μέχρι να μπορέσετε να ανοίξετε το κλιπ (③) ξανά με τη λαβίδα (⑤).

Σημείωση
- Μην τραβάτε τη συσκευή όταν ξετυλίγετε τα μαλλιά σας, γιατί έτσι θα ισιώσετε την μπούκλα.

8. Αφήστε την μπούκλα.
9. Για να κατσαρώσετε τα υπόλοιπα μαλλιά σας, επαναλάβετε τα βήματα 3 έως 8.
   - Μπορείτε να φτιάξετε τις μπούκλες προς τα μέσα ή προς τα έξω, ανάλογα με τις προτιμήσεις σας.

Μετά τη χρήση:
1. Απενεργοποιήστε τη συσκευή και βγάλτε την από την πρίζα.
2. Τοποθετήστε τη στη βάση (④) μέχρι να κρυώσει. Σας συμβουλεύουμε να τοποθετείτε τη συσκευή σε επιφάνεια ανθεκτική στη θερμότητα.
3. Αφαιρέστε τις τρίχες και τη σκόνη από το σώμα και το κλιπ.
4. Καθαρίστε το σώμα και το κλιπ με ένα βρεγμένο πανί.
5. Διατηρήστε τη σε ασφαλές και ξηρό μέρος, προστατευμένο από τη σκόνη. Μπορείτε επίσης να την κρεμάσετε από το γαντζάκι (⑨).

4 Εγγύηση και επισκευή

Αν χρειάζεστε πληροφορίες ή αν αντιμετωπίζετε κάποιο πρόβλημα, επισκεφτείτε τον ιστότοπο της Philips στη διεύθυνση www.philips.com/support ή επικοινωνήστε με το Κέντρο Εξυπηρέτησης Καταναλωτών της Philips στη χώρα σας (θα βρείτε το τηλέφωνο στο φυλλάδιο της διεθνούς εγγύησης). Αν δεν υπάρχει Κέντρο Εξυπηρέτησης Καταναλωτών της Philips στη χώρα σας, απευθυνθείτε στον τοπικό αντιπρόσωπο της Philips.

Español

Le felicitamos por su compra y le damos la bienvenida a Philips. Para poder beneficiarse por completo de la asistencia que ofrece Philips, registre el producto en www.Philips.com/welcome.

1 Importante

Antes de usar el aparato, lea atentamente este manual de usuario y consérvelo por si necesitara consultarlo en el futuro.

- ADVERTENCIA: No utilice este aparato cerca del agua.
- Si utiliza el aparato en el cuarto de baño, desenchúfelo después de usarlo. La proximidad de agua representa un riesgo, aunque el aparato esté apagado.
- ADVERTENCIA: No utilice este aparato cerca del agua ni cerca de bañeras, duchas, cubetas u otros recipientes que contengan agua.
- Desenchufe siempre el aparato después de usarlo.
- Si el cable de alimentación está dañado, debe ser sustituido por Philips o por un centro de servicio autorizado por Philips, con el fin de evitar situaciones de peligro.
- Este aparato puede ser usado por niños a partir de ocho años, por personas con capacidad física, psíquica o sensorial reducida y por quienes no tengan los conocimientos y la experiencia necesarios siempre que lo hagan bajo supervisión o hayan recibido instrucciones sobre cómo utilizar el aparato de forma segura y conozcan los riesgos que conlleva su uso. No permita que los niños jueguen con el aparato.
- Los niños no deben llevar a cabo la limpieza ni el mantenimiento a menos que lo hagan bajo supervisión.
- Antes de enchufar el aparato, compruebe que el voltaje indicado en el mismo se corresponde con el voltaje de la red eléctrica local.
- No utilice este aparato para otros fines distintos a los descritos en este manual.
- Nunca deje el aparato sin vigilancia cuando esté enchufado a la red eléctrica.
- No utilice nunca accesorios ni piezas de otros fabricantes o que Philips no recomiende específicamente. Si lo hace, quedará anulada su garantía.
- No enrolle el cable de alimentación alrededor del aparato.
- Espere a que se enfríe el aparato antes de guardarlo.
- Preste total atención cuando utilice el aparato, ya que puede estar muy caliente. Agarre solo el mango, ya que el resto de piezas están calientes, y evite el contacto con al piel.
- Coloque siempre el aparato con el soporte sobre una superficie plana, estable y resistente al calor. El cilindro caliente nunca debe tocar superficies ni otros materiales inflamables.
- Evite que el cable de alimentación entre en contacto con las piezas calientes del aparato.
- Mantenga el aparato lejos de objetos y materiales inflamables mientras esté encendido.
- Nunca cubra el aparato (por ejemplo, con una toalla o ropa) mientras esté caliente.
- Utilice el aparato sólo sobre el pelo seco. No utilice el aparato con las manos mojadas.
- Mantenga el cilindro limpio y sin polvo ni productos para moldear el pelo, tales como espuma moldeadora, laca o gel. Nunca utilice el aparato junto con productos para moldear.
- El cilindro tiene un revestimiento cerámico. Este revestimiento se puede desgastar lentamente con el tiempo. No obstante, esto no afecta al rendimiento del aparato.
- Si se utiliza el aparato con cabello teñido, el cilindro puede mancharse. Antes de utilizarlo en cabello artificial, consulte siempre a su distribuidor.
- Lleve siempre el aparato a un centro de servicio autorizado por Philips para su comprobación y reparación. Las reparaciones llevadas a cabo por personal no cualificado pueden dar lugar a situaciones extremadamente peligrosas para el usuario.
- Para evitar descargas eléctricas, no introduzca objetos metálicos por las aberturas.
- No tire del cable de alimentación después de cada uso. Desenchufe siempre el aparato sujetándolo por la clavija.

Campos electromagnéticos (CEM)

Este aparato de Philips cumple los estándares y las normativas aplicables sobre exposición a campos electromagnéticos.

Medioambiente

Este símbolo significa que este producto no debe desecharse con la basura normal del hogar (2012/19/UE). Siga la normativa de su país con respecto a la recogida de productos eléctricos y electrónicos. El correcto desecho de los productos ayuda a evitar consecuencias negativas para el medioambiente y la salud humana..

2 Introducción

El rizador CurlCeramic con cilindro de 16 mm le ayuda a conseguir fácilmente rizos y tirabuzones vivos y con movimiento para obtener un look juvenil y desenfadado. El revestimiento protector cerámico garantiza una distribución uniforme del calor y cuida del cabello mientras lo riza. La temperatura máxima de 200 °C garantiza unos resultados óptimos y minimiza los daños en el cabello. Esperamos que disfrute de su **CurlCeramic**.

3 Rizado del cabello

1. Enchufe la clavija a una toma de corriente.
2. Deslice el interruptor de encendido/apagado (⑧) hasta la posición I para encender el aparato.
   ↳ El indicador de encendido (⑦) se ilumina.
3. Antes de empezar a moldear, peine el cabello y divídalo en mechones pequeños. Pulse la palanca (⑤) y coloque un mechón entre el cilindro (②) y la pinza (③).
4. Suelte la palanca (③) para cerrar la pinza (⑤) y deslice el cilindro (②) hasta las puntas del cabello.
5. Sujete el mango (⑥) de la plancha moldeadora y después enrolle el mechón alrededor del cilindro desde la punta hasta la raíz, girando el rizador.
   - También puede utilizar la punta fría (①) como soporte para girar el moldeador.
6. Mantenga el rizador en esa posición durante un máximo de 10 segundos.
7. Desenrolle el mechón de pelo hasta que pueda abrir la pinza (③) de nuevo con la palanca (⑤).

Nota
- No tire del rizador al desenrollar el cabello, ya que alisará el rizo.

8. Suelte el pelo rizado.
9. Para rizar el pelo restante, repita los pasos del 3 al 8.
   - Puede rizar el pelo como desee, de dentro a fuera o de fuera a dentro.

Después del uso:
1. Apague el aparato y desenchúfelo.
2. Colóquelo en el soporte de descanso (④) hasta que se enfríe. Es muy recomendable que lo coloque en una superficie resistente al calor.
3. Elimine los pelos y el polvo del cilindro y la pinza.
4. Limpie el cilindro y la pinza con un paño húmedo.
5. Guárdelo en un lugar seco, seguro y sin polvo. También puede colgarlo por su anilla (⑨).

4 Garantía y servicio

Si necesita información o si tiene algún problema, visite el sitio web de Philips en www.philips.com/support o póngase en contacto con el servicio de atención al cliente de Philips en su país (hallará el número de teléfono en el folleto de la garantía). Si no hay servicio de atención al cliente en su país, diríjase al distribuidor Philips local.

El enchufe macho de conexión debe ser conectado solamente a un enchufe hembra de las mismas características técnicas del enchufe en materia

Suomi

Olet tehnyt erinomaisen valinnan ostaessasi Philipsin laitteen. Käytä hyväksesi Philipsin tuki ja rekisteröi tuote osoitteessa www.Philips.com/welcome.

1 Tärkeää

Lue tämä käyttöopas ennen laitteen käyttämistä ja säilytä se myöhempää käyttöä varten.

- VAROITUS: Älä käytä laitetta veden lähellä.
- Jos käytät laitetta kylpyhuoneessa, irrota pistoke pistorasiasta käytön jälkeen, sillä laitteessa on jännitettä, vaikka virta olisi katkaistu.
- VAROITUS: Älä käytä laitetta kylpyammeen, suihkun, altaan tai muiden vesiastioiden lähellä.
- Irrota pistoke pistorasiasta aina käytön jälkeen.
- Jos virtajohto on vahingoittunut, vaihdata se oman turvallisuutesi vuoksi Philipsin valtuuttamassa huoltoliikkeessä tai muulla ammattitaitoisella korjaajalla.
- Laitetta voivat käyttää myös yli 8-vuotiaat lapset ja henkilöt, joiden fyysinen tai henkinen toimintakyky on rajoittunut tai joilla ei ole kokemusta tai tietoa laitteen käytöstä, jos heitä on neuvottu laitteen turvallisesta käytöstä tai tarjolla on turvallisen käytön edellyttämä valvonta ja jos he ymmärtävät laitteeseen liittyvät vaarat. Lasten ei saa antaa leikkiä laitteella.
- Lasten ei saa antaa puhdistaa tai huoltaa laitetta ilman valvontaa.
- Varmista ennen laitteen liittämistä, että laitteeseen merkitty jännite vastaa paikallista jännitettä.
- Älä käytä laitetta muuhun kuin tässä oppaassa kuvattuun tarkoitukseen.
- Kun laite on liitetty pistorasiaan, älä jätä sitä ilman valvontaa.
- Älä koskaan käytä muita kuin Philipsin valmistamia tai suosittelemia lisävarusteita tai -osia. Jos käytät muita osia, takuu ei ole voimassa.
- Älä kierrä virtajohtoa laitteen ympärille.
- Anna laitteen jäähtyä ennen säilytykseen asettamista.
- Keskity yksinomaan laitteen käyttöön, kun käytät sitä, koska se voi olla erittäin kuuma. Pidä kiinni vain kahvasta, koska muut osat ovat kuumia. Vältä ihokosketusta.
- Aseta aina laite telineen kanssa lämmönkestävälle, tukevalle ja tasaiselle alustalle. Kuumaa kiharrinosaa ei saa päästää kosketuksiin alustan tai minkään tulenaran materiaalin kanssa.
- Pidä huoli, ettei virtajohto joudu kosketuksiin laitteen kuumien osien kanssa.
- Pidä laite poissa helposti syttyvistä esineistä ja materiaaleista, kun sen virta on kytkettynä.
- Älä peitä laitetta esimerkiksi pyyhkeellä tai vaatteella, kun se on kuuma.
- Käsittele laitteella vain kuivia hiuksia. Älä käytä laitetta märillä käsillä.
- Puhdista kiharrinosa säännöllisesti, ettei niihin kerry pölyä ja muotoilutuotteita, kuten muotoiluvaahtoa, hiuslakkaa tai geeliä. Älä koskaan käytä laitetta muotoilutuotteiden kanssa.
- Kiharrinosassa on keraaminen pinnoite. Ajan myötä pinnoite saattaa hiljalleen kulua. Tämä ei vaikuta laitteen suorituskykyyn.
- Jos laitteella käsitellään värjättyjä hiuksia, kiharrinosa saattaa värjäytyä. Ennen kuin käytät laitetta keinohiuksiin, tarkista jälleenmyyjältä, voiko niin tehdä.
- Toimita laite vianmääritystä ja korjaamista varten Philipsin valtuuttamaan huoltoliikkeeseen. Asiantuntematon korjaus saattaa aiheuttaa vaaratilanteita laitteen käyttäjälle.
- Älä työnnä laitteen aukkoihin metalliesineitä, ettet saa sähköiskua.
- Älä vedä laitteen virtajohdosta laitteen käytön jälkeen. Irrota laitteen pistoke pistorasiasta aina pitämällä kiinni pistokkeesta.

Sähkömagneettiset kentät (EMF)

Tämä Philips-laite vastaa kaikkia sähkömagneettisia kenttiä (EMF) koskevia standardeja ja säännöksiä.

Ympäristö

Tämä merkki tarkoittaa, että tätä tuotetta ei saa hävittää tavallisen kotitalousjätteen mukana (2012/19/EU). Noudata maasi sähkö- ja elektroniikkalaitteiden erillistä keräystä koskevia sääntöjä. Asianmukainen hävittäminen auttaa ehkäisemään ympäristölle ja ihmisille mahdollisesti koituvia haittavaikutuksia.

2 Johdanto

CurlCeramic-kihartimen 16 mm:n kiharrinosalla teet helposti eloisia ja ilmavia kiharoita ja korkkiruuveja ja saat iloisen ja nuorekkaan ilmeen. Keraaminen suojapäällyste takaa lämmön tasaisen jakautumisen ja suojaa hiuksiasi kihartamisen aikana. 200 °C enimmäislämpötila takaa parhaan tuloksen ja suojaa hiuksia vahingoittumiselta. Toivottavasti nautit **CurlCeramicin** käytöstä.

3 Hiusten kihartaminen

1. Liitä virtapistoke pistorasiaan.
2. Käynnistä laite liu'uttamalla virtakytkin (⑧) asentoon I.
   ↳ Virran merkkivalo (⑦) syttyy.
3. Kampaa hiuksesi ennen kihartamisen aloittamista ja jaa ne pieniin osiin. Paina vipua (⑤) ja aseta hiussuortuva kiharrinosan (②) ja pihdin (③) väliin.
4. Sulje pihti (③) vapauttamalla vipu (⑤) ja liu'uta kiharrinosa (②) hiusten latvaan.
5. Pidä kiinni kihartimen kahvasta (⑥) ja kierrä hiussuortuva kiharrinosan ympärille latvoista juuriin pyörittämällä kiharrinta.
   - Voit ottaa tukea viileästä kärjestä (①) pyörittäessäsi kiharrinta.
6. Pidä kiharrin paikallaan enintään 10 sekuntia.
7. Kierrä hiussuortuvaa auki, kunnes voit avata pihdin (③) painamalla vipua (⑤).

Huomautus
- Älä vedä kiharrinta irrottaessasi hiussuortuvaa kihartimesta, jotta kihara ei suoristuisi.

8. Päästä kiharrettu hiussuortuva irti.
9. Suorista loput hiukset toistamalla vaiheita 3–8.
   - Voit kihartaa hiuksesi mielesi mukaan sisältä ulospäin tai ulkoa sisäänpäin.

Käytön jälkeen:
1. Katkaise laitteesta virta ja irrota pistoke pistorasiasta.
2. Laita se telineeseen (④) jäähtymään. On suositeltavaa laittaa se lämmönkestävälle alustalle.
3. Poista hiukset ja pöly kiharrinosasta ja vivusta.
4. Puhdista kiharrin ja vipu kostealla liinalla.
5. Säilytä laitetta turvallisessa, kuivassa ja pölyttömässä paikassa. Laitteen voi myös asettaa roikkumaan ripustuslenkistään (⑨).

4 Takuu ja huolto

Jos haluat lisätietoja tai laitteen suhteen on ongelmia, käy Philipsin Internet-sivuilla osoitteessa www.philips.com/support tai ota yhteys Philipsin maakohtaiseen asiakaspalveluun (puhelinnumero on maailmanlaajuisessa takuulehtisessä). Jos maassasi ei ole kuluttajapalvelukeskusta, ota yhteys paikalliseen Philips-jälleenmyyjään.

Français

Félicitations pour votre achat et bienvenue dans le monde de Philips ! Pour profiter pleinement de l'assistance offerte par Philips, enregistrez votre appareil à l'adresse suivante : www.philips.com/welcome.

1 Important

Lisez attentivement ce mode d'emploi avant d'utiliser l'appareil et conservez-le pour un usage ultérieur.

- AVERTISSEMENT : N'utilisez pas cet appareil à proximité d'une source d'eau.
- Si vous utilisez l'appareil dans une salle de bains, débranchez-le après utilisation car la proximité d'une source d'eau constitue un risque, même lorsque l'appareil est hors tension.
- AVERTISSEMENT : n'utilisez pas l'appareil près d'une baignoire, d'une douche, d'un lavabo ni de tout autre récipient contenant de l'eau.
- Débranchez toujours l'appareil après utilisation.
- Si le cordon d'alimentation est endommagé, il doit être remplacé par Philips, par un Centre Service Agréé Philips ou par un technicien qualifié afin d'éviter tout accident.
- Cet appareil peut être utilisé par des enfants âgés de 8 ans ou plus, des personnes dont les capacités physiques, sensorielles ou intellectuelles sont réduites ou des personnes manquant d'expérience et de connaissances, à condition que ces enfants ou personnes soient sous surveillance ou qu'ils aient reçu des instructions quant à l'utilisation sécurisée de l'appareil et qu'ils aient pris connaissance des dangers encourus. Les enfants ne doivent pas jouer avec l'appareil.
- Le nettoyage et l'entretien ne doivent pas être réalisés par des enfants sans surveillance.
- Avant de brancher l'appareil, assurez-vous que la tension indiquée sur l'appareil correspond bien à la tension secteur locale.
- N'utilisez pas l'appareil dans un autre but que celui qui est indiqué dans ce manuel.
- Lorsque l'appareil est sous tension, ne le laissez jamais sans surveillance.
- N'utilisez jamais d'accessoires ou de pièces d'un autre fabricant ou n'ayant pas été spécifiquement recommandés par Philips. L'utilisation de ce type d'accessoires ou de pièces entraîne l'annulation de la garantie.
- N'enroulez pas le cordon d'alimentation autour de l'appareil.
- Attendez que l'appareil ait refroidi avant de le ranger.
- Cet appareil peut être extrêmement chaud ; soyez particulièrement vigilant(e) lors de son utilisation. Tenez uniquement la poignée car les autres parties sont chaudes et évitez tout contact avec la peau.
- Placez toujours l'appareil sur son support sur une surface plane et stable résistant à la chaleur. Le corps chaud ne doit jamais être en contact avec la surface ou d'autres matériaux inflammables.
- Veillez à ce que le cordon d'alimentation ne soit pas en contact avec les parties chaudes de l'appareil.
- Ne laissez pas l'appareil à proximité d'objets et matériaux inflammables lorsqu'il est allumé.
- Ne couvrez jamais l'appareil (par exemple d'une serviette ou d'un vêtement) lorsqu'il est chaud.
- Utilisez l'appareil uniquement sur cheveux secs. N'utilisez pas l'appareil si vous avez les mains mouillées.
- Le corps de l'appareil doit être propre et ne doit comporter aucune trace de poussières, ni de produits coiffants du type mousse, spray ou gel. N'utilisez jamais l'appareil avec des produits coiffants.
- Le corps de l'appareil présente un revêtement en céramique. Ce revêtement peut présenter une usure normale au fil du temps. Ce phénomène n'affecte toutefois pas les performances de l'appareil.
- Si vous utilisez l'appareil sur cheveux colorés, il est possible que le corps se tache. Avant d'utiliser l'appareil sur des cheveux artificiels, consultez toujours leur distributeur.
- Confiez toujours l'appareil à un Centre Service Agréé Philips pour vérification ou réparation. Toute réparation par une personne non qualifiée peut s'avérer dangereuse pour l'utilisateur.
- N'insérez aucun objet métallique dans les ouvertures au risque de vous électrocuter.
- Ne tirez pas sur le cordon d'alimentation après utilisation. Débranchez toujours l'appareil en tenant la fiche.

Champs électromagnétiques (CEM)

Cet appareil Philips est conforme à toutes les normes et à tous les règlements applicables relatifs à l'exposition aux champs électromagnétiques.

Environnement

Ce symbole signifie que ce produit ne doit pas être mis au rebut avec les ordures ménagères (2012/19/UE). Respectez les règles en vigueur dans votre pays pour la mise au rebut des produits électriques et électroniques. Une mise au rebut correcte contribue à préserver l'environnement et la santé.

2 Introduction

Le fer à friser CurlCeramic de 16 mm vous permet d'obtenir facilement des boucles lumineuses et souples ainsi que des anglaises au style jeune et éclatant. Le revêtement de protection en céramique garantit même la répartition de la chaleur et prend soin de vos cheveux lors de la réalisation des boucles. La température maximale de 200 °C garantit un résultat optimal tout en minimisant les dommages pour vos cheveux. Nous espérons que **CurlCeramic** vous donnera entière satisfaction.

3 Bouclez vos cheveux

1. Branchez la fiche sur la prise d'alimentation.
2. Réglez le bouton marche/arrêt (⑧) sur I pour mettre l'appareil en marche.
   ↳ Le voyant d'alimentation (⑦) s'allume.
3. Avant de commencer le frisage, brossez vos cheveux et séparez-les par petites mèches. Appuyez sur la manette (⑤) et placez une mèche de cheveux entre le corps (②) et la pince (③).
4. Refermez la pince (③) en relâchant la manette (⑤) et faites glisser le corps (②) jusqu'à la pointe des cheveux.
5. Tenez le manche (⑥) du fer à friser, puis enroulez la mèche de cheveux autour du corps, des pointes jusqu'aux racines, en faisant tourner le fer à friser.
   - Vous pouvez également utiliser la pointe froide (①) comme support lorsque vous faites tourner le fer à friser.
6. Maintenez le fer à friser en position pendant 10 secondes max.
7. Déroulez la mèche jusqu'à ce que vous puissiez de nouveau ouvrir la pince (③) avec la manette (⑤).

Remarque
- Afin de ne pas casser les boucles, ne tirez pas sur le fer à friser lorsque vous déroulez la mèche.

8. Relâchez les cheveux bouclés.
9. Pour boucler le reste de vos cheveux, répétez les étapes 3 à 8.
   - Vous pouvez boucler vos cheveux soit de l'intérieur vers l'extérieur, soit de l'extérieur vers l'intérieur, comme vous le souhaitez.

Après utilisation :
1. Arrêtez l'appareil et débranchez-le.
2. Placez-le sur son socle (④) jusqu'à ce qu'il refroidisse. Il est fortement recommandé de le placer sur une surface résistant à la chaleur.
3. Retirez les cheveux et la poussière du corps et de la pince.
4. Nettoyez le corps et la pince avec un chiffon humide.
5. Rangez-le dans un endroit sûr et sec, à l'abri de la poussière. Vous pouvez également accrocher l'appareil par son anneau de suspension (⑨).

4 Garantie et service

Si vous souhaitez obtenir des informations supplémentaires ou si vous rencontrez un problème, visitez le site Web de Philips à l'adresse www.philips.com/support ou contactez le Service Consommateurs Philips de votre pays (vous trouverez le numéro de téléphone correspondant sur le dépliant de garantie internationale). S'il n'existe pas de Service Consommateurs dans votre pays, adressez-vous à votre revendeur Philips.

Indonesia

Selamat atas pembelian Anda dan selamat datang di Philips! Untuk memanfaatkan sepenuhnya dukungan yang ditawarkan Philips, daftarkan produk Anda di www.philips.com/welcome.

1 Penting

Baca petunjuk pengguna ini dengan saksama sebelum menggunakannya dan simpanlah sebagai referensi nanti.

- PERINGATAN: Jangan gunakan alat ini di dekat air.
- Bila alat digunakan di kamar mandi, cabutlah stekernya setelah digunakan karena dekat dengan air dapat menimbulkan risiko, sekalipun alat telah dimatikan.
- PERINGATAN: Jangan gunakan alat ini di dekat bak mandi, pancuran, bak atau tempat berisi air lainnya.
- Selalu mencabut steker setiap kali selesai menggunakan alat.
- Jika kabel listrik rusak, maka harus diganti oleh Philips, pusat layanan resmi Philips, atau orang yang mempunyai keahlian sejenis agar terhindar dari bahaya.
- Alat ini dapat digunakan oleh anak-anak di atas 8 tahun dan orang dengan cacat fisik, indera atau kecakapan mental yang kurang atau kurang pengalaman dan pengetahuan jika mereka diberi pengawasan atau petunjuk mengenai cara penggunaan alat yang aman dan mengerti bahayanya. Anak-anak dilarang memainkan alat ini.
- Pembersihan dan perawatan tidak boleh dilakukan oleh anak-anak tanpa pengawasan.
- Sebelum Anda menghubungkan alat, pastikan voltase yang ditunjukkan pada alat sesuai dengan voltase listrik di tempat Anda.
- Jangan gunakan alat untuk keperluan selain yang diterangkan dalam buku petunjuk ini.
- Bila alat telah terhubung ke listrik, jangan sekali-kali meninggalkannya tanpa diawasi.
- Jangan sekali-kali menggunakan aksesori atau komponen apa pun dari produsen lain atau yang tidak secara khusus direkomendasikan oleh Philips. Jika Anda menggunakan aksesori atau komponen tersebut, garansi Anda menjadi batal.
- Jangan melilitkan kabel listrik pada alat.
- Tunggulah sampai alat sudah dingin sebelum menyimpannya.
- Berhati-hatilah saat menggunakan alat karena bisa menjadi sangat panas. Cukup pegang gagang karena bagian lain panas dan hindari kontak dengan kulit.
- Selalu tempatkan alat secara berdiri pada permukaan yang tahan panas, stabil dan datar. Rol pengeriting yang panas tidak boleh menyentuh permukaan atau bahan yang mudah terbakar.
- Jangan biarkan kabel listrik menyentuh bagian alat yang panas.
- Jauhkan alat dari barang dan bahan yang mudah terbakar saat dihidupkan.
- Jangan pernah menutupi alat dengan sesuatu (mis. handuk atau pakaian) saat sedang panas.
- Gunakan alat hanya pada rambut yang kering. Jangan operasikan alat dengan tangan yang basah.
- Jagalah laras agar tetap bersih dan bebas dari debu serta produk penataan seperti mousse, semprotan dan gel. Jangan sekali-kali menggunakan alat bersama dengan produk penata.
- Laras memiliki lapisan keramik. Lapisan ini lambat laun akan menipis seiring waktu. Meskipun demikian, hal ini tidak memengaruhi performa alat.
- Jika alat digunakan pada rambut yang diwarnai, laras bisa berkarat. Sebelum menggunakannya di rambut palsu, selalu tanyakan pada distributor rambut tersebut.
- Bawalah selalu alat ke pusat servis resmi Philips untuk diperiksa atau diperbaiki. Perbaikan yang dilakukan oleh orang yang tidak ahli dapat sangat merugikan bagi penggunanya.
- Jangan memasukkan barang logam ke dalam lubang untuk menghindari kejutan listrik.
- Jangan menarik kabel listrik setelah penggunaan. Selalu cabut alat dengan memegang stekernya.

Medan elektromagnet (EMF)

Alat Philips ini mematuhi semua standar dan peraturan yang berlaku terkait paparan medan elektromagnet.

Lingkungan

Simbol ini berarti produk ini dilarang dibuang bersama limbah rumah tangga biasa (2012/19/EU). Patuhi peraturan mengenai pengumpulan produk-produk elektrik dan elektronik di negara Anda . Pembuangan produk secara benar akan membantu mencegah dampak negatif terhadap lingkungan dan kesehatan manusia.

2 Pendahuluan

Pengeriting CurlCeramic dengan laras 16 mm membantu Anda menghasilkan keriting yang indah dan mengembang untuk penampilan lebih muda. Lapisan keramik pelindung memastikan distribusi panas merata dan merawat rambut Anda selama mengeriting. Suhu tertinggi 200 °C menjamin hasil optimal sekaligus mengurangi kerusakan rambut. Semoga Anda akan senang menggunakan **CurlCeramic**.

3 Mengeriting rambut Anda
1 Hubungkan steker ke soket catu daya.
2 Geser sakelar on/off (⑧) ke I untuk menghidupkan alat.
↪ Lampu tanda hidup (⑦) akan menyala.
3 Sebelum mulai mengeriting, sisir rambut Anda dan pisahkan menjadi bagian-bagian kecil. Tekan tuas (⑤) dan letakkan satu bagian rambut di antara laras (②) dan jepitan (③).
4 Tutup jepitan (③) dengan melepas tuas (⑤) dan geser laras (②) ke ujung rambut.
5 Pegang gagang (⑥) besi pengeriting, kemudian gulung bagian rambut tersebut mengelilingi laras dari ujung sampai ke akar dengan memutar pengeriting.
• Anda juga dapat menggunakan ujung dingin (①) sebagai penyangga saat Anda memutar pengeriting.
6 Tahan besi pengeriting pada posisi ini selama maksimal 10 detik.
7 Buka gulungan bagian rambut tersebut hingga Anda dapat kembali membuka jepitan (③) dengan tuas (⑤).

Catatan
• Jangan menarik pengeriting saat Anda melepas gulungan rambut, atau Anda akan meluruskan keriting yang dihasilkan.

8 Lepaskan rambut yang sudah keriting.
9 Untuk mengeriting bagian rambut lainnya, ulangi langkah 3 sampai 8.
• Anda dapat mengikal rambut baik dari dalam atau dari luar sesuai keinginan.
Setelah penggunaan:
1 Matikan alat dan cabut stekernya.
2 Letakkan alat pada dudukan (④) hingga dingin. Sangat disarankan untuk meletakkan alat pada permukaan yang tahan panas.
3 Bersihkan rambut dan debu dari laras dan jepitan.
4 Lap laras dan jepitan dengan kain lembap.
5 Simpan di tempat yang aman dan kering serta bebas debu. Anda juga dapat menggantung pada kait gantungannya (⑨).

4 Garansi dan servis
Jika Anda memerlukan informasi atau menemui masalah, harap kunjungi situs web Philips di www.philips.com/support atau hubungi Pusat Layanan Pelanggan Philips di negara Anda (nomor telepon bisa Anda peroleh pada kartu garansi internasional). Jika di negara Anda tidak terdapat Pusat Layanan Pelanggan, kunjungi dealer Philips setempat.

Philips
Pengeriting Rambut
BHB862
110-240V~ 50-60Hz 30W
Diimpor oleh:
PT Philips Indonesia Commercial
Gedung Cibis Nine Lantai 10
Jl. T.B. Simatupang No. 2 RT. 001 RW. 005
Kel. Cilandak Timur, Kec. Pasar Minggu,
Jakarta Selatan 12560 – Indonesia
Negara Pembuat: Cina
No. Reg.: IMKG.931.04.2020

Italiano
Congratulazioni per l'acquisto e benvenuti in Philips! Per trarre il massimo vantaggio dall'assistenza fornita da Philips, registrare il proprio prodotto sul sito www.philips.com/welcome.

1 Importante
Leggere attentamente il presente manuale prima di utilizzare l'apparecchio e conservarlo come riferimento futuro.
- AVVERTENZA: non utilizzare l'apparecchio vicino all'acqua.
- Quando l'apparecchio viene usato in bagno, scollegarlo dopo l'uso poiché la vicinanza all'acqua rappresenta un rischio anche quando il sistema è spento.
- AVVERTENZA: non utilizzare l'apparecchio in prossimità di vasche da bagno, docce, lavandini o altri recipienti contenenti acqua.
- Dopo l'utilizzo, scollegare sempre l'apparecchio.
- Nel caso in cui il cavo di alimentazione fosse danneggiato dovrà essere sostituito presso i centri autorizzati Philips, i rivenditori specializzati oppure da personale debitamente qualificato, per evitare situazioni pericolose.
- Quest'apparecchio può essere usato da bambini di età superiore agli 8 anni e da persone con capacità mentali, fisiche o sensoriali ridotte, prive di esperienza o conoscenze adatte a condizione che tali persone abbiano ricevuto assistenza o formazione per utilizzare l'apparecchio in maniera sicura e capiscano i potenziali pericoli associati a tale uso. Evitare che i bambini giochino con l'apparecchio.
- Le operazioni di pulizia e manutenzione non devono essere eseguite da bambini senza la supervisione di un adulto.
- Prima di collegare l'apparecchio assicurarsi che la tensione indicata su quest'ultimo corrisponda a quella locale.
- Non utilizzare l'apparecchio per scopi non descritti nel presente manuale.
- Quando l'apparecchio è collegato all'alimentazione, non lasciarlo mai incustodito.
- Non utilizzare mai accessori o parti di altri produttori oppure componenti non consigliati in modo specifico da Philips. In caso di utilizzo di tali accessori o parti, la garanzia si annulla.
- Non attorcigliare il cavo di alimentazione attorno all'apparecchio.
- Lasciare raffreddare l'apparecchio prima di riporlo.
- Prestare la massima attenzione durante l'uso dell'apparecchio poiché potrebbe essere estremamente caldo. Utilizzare esclusivamente l'apposita impugnatura poiché le altre parti sono calde ed evitare il contatto con la pelle.
- Appoggiare sempre l'apparecchio sull'apposito supporto, posizionandolo su una superficie piana, stabile e termoresistente. Il cilindro caldo non deve mai toccare la superficie o altro materiale infiammabile.
- Evitare che il cavo di alimentazione entri in contatto con le parti surriscaldate dell'apparecchio.
- Tenere l'apparecchio acceso lontano da oggetti e materiali infiammabili.
- Non coprire mai l'apparecchio (ad esempio con un asciugamano o un indumento) quando è caldo.
- Utilizzare l'apparecchio solo su capelli asciutti. Non utilizzare l'apparecchio con le mani bagnate.
- Assicurarsi che il cilindro sia pulito e privo di polvere e residui di prodotti modellanti come mousse, spray o gel. Non utilizzare mai l'apparecchio insieme a prodotti modellanti.
- Il cilindro dispone di un rivestimento in ceramica. Quest'ultimo è soggetto a usura nel corso del tempo. Questo, tuttavia, non compromette le prestazioni dell'apparecchio.
- Se l'apparecchio viene utilizzato su capelli tinti, il cilindro potrebbe macchiarsi. Prima di utilizzarlo su capelli artificiali, consultare sempre il produttore.
- Per eventuali controlli o riparazioni, rivolgersi sempre a un centro servizi autorizzato da Philips. La riparazione da parte di persone non qualificate potrebbe mettere in serio pericolo l'incolumità dell'utente.
- Per evitare il rischio di scariche elettriche, non inserire oggetti metallici nelle aperture.
- Non tirare il cavo di alimentazione dopo l'uso. Scollegare sempre l'apparecchio tenendo la spina.

Campi elettromagnetici (EMF)
Questo apparecchio Philips è conforme a tutti gli standard e alle norme relativi all'esposizione ai campi elettromagnetici.

Ambiente
- Questo simbolo indica che il prodotto non può essere smaltito con i normali rifiuti domestici (2012/19/UE).
- Ci sono due situazioni in cui potete restituire gratuitamente il prodotto vecchio a un rivenditore:
1 Quando acquistate un prodotto nuovo, potete restituire un prodotto simile al rivenditore.
2 Se non acquistate un prodotto nuovo, potete restituire prodotti con dimensioni inferiori a 25 cm (lunghezza, altezza e larghezza) ai rivenditori con superficie dedicata alla vendita di prodotti elettrici ed elettronici superiore ai 400 m2.
In tutti gli altri casi, attenetevi alle normative di raccolta differenziata dei prodotti elettrici ed elettronici in vigore nel vostro paese: un corretto smaltimento consente di evitare conseguenze negative per l'ambiente e per la salute.

2 Introduzione
L'arricciacapelli CurlCeramic con cilindro da 16 mm consente di ottenere ricci luminosi, voluminosi e boccoli per un look giovane e allegro. Il rivestimento protettivo in ceramica assicura una distribuzione uniforme del calore, prendendosi cura dei capelli mentre si esegue l'arricciatura. La temperatura massima di 200 °C garantisce un risultato ottimale riducendo al minimo i danni ai capelli. Buon divertimento con l'arricciacapelli **CurlCeramic**.

3 Arricciatura dei capelli
1 Collegare la presa a una spina di alimentazione.
2 Far scorrere l'interruttore on/off (⑧) su I per accendere l'apparecchio.
↪ L'indicatore di accensione (⑦) si illumina.
3 Prima di arricciare i capelli, pettinarli e separarli in piccole ciocche. Premere la leva (⑤) e posizionare una ciocca tra il cilindro (②) e la clip (③).
4 Chiudere la clip (③) rilasciando la leva (⑤), quindi far scorrere il cilindro (②) sulla punta dei capelli.
5 Tenere l'impugnatura (⑥) del ferro arricciacapelli, quindi arricciare la ciocca di capelli attorno al cilindro dalla punta alla radice ruotando l'arricciacapelli.
• È possibile usare anche la punta fredda (①) come supporto quando si ruota l'arricciacapelli.
6 Tenere il ferro arricciacapelli in posizione per massimo 10 secondi.
7 Srotolare la ciocca di capelli in modo da poter riaprire la clip (③) usando la leva (⑤).

Nota
• Non tirare l'arricciacapelli quando si srotolano i capelli, altrimenti i ricci diventano lisci.

8 Rilasciare i capelli arricciati.
9 Per arricciare gli altri capelli, ripetere i passaggi da 3 a 8.
• I capelli possono essere arricciati a piacere verso l'interno o verso l'esterno.
Dopo l'uso:
1 Spegnere l'apparecchio e staccare la spina.
2 Posizionarlo sul supporto di appoggio (④) finché non si raffredda. Si consiglia vivamente di posizionarlo su una superficie termoresistente.
3 Rimuovere eventuali capelli e polvere dal cilindro e dalla clip.
4 Pulire il cilindro e la clip con un panno umido.
5 Riporlo in un luogo sicuro e asciutto, privo di polvere. È anche possibile appenderlo tramite l'apposito gancio (⑨).

4 Garanzia e assistenza
Per ricevere ulteriori informazioni o per risolvere eventuali problemi, visitare il sito Web Philips all'indirizzo www.philips.com/support oppure contattare il Centro Assistenza Clienti Philips di zona (il numero di telefono è riportato nell'opuscolo della garanzia). Se nel proprio paese non è presente alcun centro di assistenza clienti, rivolgersi al proprio rivenditore Philips.

Nederlands
Gefeliciteerd met uw aankoop en welkom bij Philips! Registreer uw product op www.philips.com/welcome om optimaal gebruik te kunnen maken van de door Philips geboden ondersteuning.

1 Belangrijk
Lees deze gebruiksaanwijzing zorgvuldig door voordat u het apparaat gaat gebruiken. Bewaar de gebruiksaanwijzing om deze indien nodig te kunnen raadplegen.
- WAARSCHUWING: Gebruik dit apparaat niet in de buurt van water.
- Als u het apparaat in de badkamer gebruikt, haal de stekker dan na gebruik altijd uit het stopcontact. De nabijheid van water kan gevaar opleveren, zelfs als het apparaat is uitgeschakeld.
- WAARSCHUWING: Gebruik dit apparaat niet in de buurt van een bad, douche, wastafel of ander waterhoudend object.
- Haal na gebruik altijd de stekker uit het stopcontact.
- Indien het netsnoer beschadigd is, moet het worden vervangen door Philips, een door Philips geautoriseerd servicecentrum of personen met vergelijkbare kwalificaties om gevaar te voorkomen.
- Dit apparaat kan worden gebruikt door kinderen vanaf 8 jaar en door personen met verminderde lichamelijke, zintuiglijke of geestelijke capaciteiten of weinig ervaring en kennis, mits zij toezicht of instructie hebben ontvangen aangaande veilig gebruik van het apparaat, en zij de gevaren van het gebruik begrijpen. Kinderen mogen niet met het apparaat spelen.
- Reiniging en onderhoud dienen niet zonder toezicht door kinderen te worden uitgevoerd.
- Controleer voordat u het apparaat aansluit of het voltage dat op het apparaat is aangegeven overeenkomt met de plaatselijke netspanning.
- Gebruik het apparaat niet voor andere doeleinden dan beschreven in deze gebruiksaanwijzing.
- Laat het apparaat nooit zonder toezicht liggen wanneer het is aangesloten op het stopcontact.
- Gebruik nooit accessoires of onderdelen van andere fabrikanten of die niet specifiek zijn aanbevolen door Philips. Als u dergelijke accessoires of onderdelen gebruikt, vervalt de garantie.
- Wikkel het netsnoer niet om het apparaat.
- Wacht met opbergen tot het apparaat is afgekoeld.
- Wees zeer voorzichtig bij gebruik van het apparaat. Het kan bijzonder heet zijn. Houd het handvat alleen vast als andere onderdelen heet zijn en vermijd contact met de huid.
- Plaats het apparaat altijd met de standaard op een hittebestendige, stabiele, vlakke ondergrond. Laat de hete staaf nooit in contact komen met de ondergrond of met ander brandbaar materiaal.
- Voorkom dat het netsnoer in aanraking komt met de hete delen van het apparaat.
- Houd het apparaat uit de buurt van brandbare voorwerpen en materialen als het is ingeschakeld.
- Dek het apparaat nooit af als het heet is (bijv. met een handdoek of kleding).
- Gebruik het apparaat alleen op droog haar. Bedien het apparaat niet met natte handen.
- Houd de staaf schoon en vrij van stof en stylingproducten zoals mousse, haarlak en gel. Gebruik het apparaat nooit in combinatie met stylingproducten.
- De staaf heeft een keramische laag. Deze laag kan in de loop der tijd langzaam wegslijten. Dit heeft echter geen invloed op de prestaties van het apparaat.
- De staaf van het apparaat kan verkleuringen vertonen bij gebruik met gekleurd haar. Raadpleeg voor gebruik met kunsthaar de distributeur.
- Breng het apparaat altijd naar een door Philips geautoriseerd servicecentrum voor onderzoek of reparatie. Reparatie door een onbevoegde persoon kan leiden tot een bijzonder gevaarlijke situatie voor de gebruiker.
- Steek geen metalen voorwerpen in de openingen, om elektrische schokken te voorkomen.
- Trek na gebruik niet aan het netsnoer. Haal het netsnoer altijd uit het stopcontact door aan de stekker te trekken.

Elektromagnetische velden (EMV)
Dit Philips-apparaat voldoet aan alle normen en voorschriften met betrekking tot blootstelling aan elektromagnetische velden.

Milieu
Dit symbool betekent dat dit product niet bij het gewone huishoudelijke afval mag worden weggegooid (2012/19/EU). Volg de geldende regels in je land voor de gescheiden inzameling van elektrische en elektronische producten. Door een correcte afvalverwerking helpt u negatieve gevolgen voor het milieu en de volksgezondheid te voorkomen.

2 Inleiding
Met de CurlCeramic-krultang met staaf van 16 mm maakt u gemakkelijk sterke, veerkrachtige(pijpen)krullen voor een speelse en jonge uitstraling. De beschermende keramische laag zorgt voor een gelijkmatige warmteverspreiding en beschermt uw haar tijdens het krullen. De hoogste temperatuur van 200 °C garandeert een optimaal resultaat terwijl beschadiging van het haar tot een minimum wordt beperkt. Wij hopen dat u zult genieten van het gebruik van uw **CurlCeramic**.

3 Uw haar krullen
1 Steek de stekker in een stopcontact.
2 Zet de aan-uitschakelaar (⑧) op I om het apparaat in te schakelen.
↪ Het aan-lampje (⑦) gaat branden.
3 Kam uw haar en verdeel het in kleine lokken voordat u begint met krullen. Druk op de hendel (⑤) en plaats een haarlok tussen de staaf (②) en de klem (③).
4 Sluit de klem (③) door de hendel (⑤) los te laten en schuif de staaf (②) naar het uiteinde van de lok.
5 Houd de hendel (⑥) van de krultang vast en draai vervolgens de haarlok van de punt tot de wortel om de staaf heen door de krultang rond te draaien.
• U kunt ook het koele uiteinde (①) als een steun gebruiken wanneer u de krultang draait.
6 Houd de krultang maximaal 10 seconden in dezelfde positie.
7 Rol de lok af tot u de klem (③) weer met de hendel (⑤) kunt openen.

Opmerking
• Trek niet aan de krultang wanneer u uw haar afrolt, anders trekt u de krul weer recht.

8 Laat het gekrulde haar los.
9 Herhaal stap 3 t/m 8 om de rest van het haar te krullen.
• U kunt uw haar naar wens zowel van binnen naar buiten als van buiten naar binnen krullen.
Na gebruik:
1 Schakel het apparaat uit en haal de stekker uit het stopcontact.
2 Plaats het apparaat op de standaard (④) tot het is afgekoeld. U wordt sterk aangeraden het op een hittebestendig oppervlak te plaatsen.
3 Verwijder haren en stof van de staaf en de klem.
4 Maak de staaf en de klem schoon met een vochtige doek.
5 Berg het apparaat op een veilige, droge en stofvrije plaats op. U kunt het apparaat ook aan de ophanglus (⑨) hangen.

4 Garantie en service
Als u informatie nodig hebt of als u een probleem hebt, bezoek dan de Philips-website (www.philips.com/support) of neem contact op met het Philips Customer Care Centre in uw land (u vindt het telefoonnummer in het 'worldwide guarantee'-vouwblad). Als er geen Consumer Care Centre in uw land is, ga dan naar uw Philips-dealer.

Norsk
Gratulerer med kjøpet, og velkommen til Philips! Hvis du vil dra full nytte av støtten som Philips tilbyr, kan du registrere produktet ditt på www.philips.com/welcome.

1 Viktig
Les denne brukerveiledningen nøye før du bruker apparatet, og ta vare på den for senere referanse.
- ADVARSEL: Ikke bruk dette apparatet nær vann.
- Når du bruker apparatet på badet, må du koble det fra etter bruk. Nærheten til vann utgjør en risiko, selv når apparatet er slått av.
- ADVARSEL: Ikke bruk apparatet nær badekar, dusjer, håndvasker eller andre elementer som inneholder vann.
- Koble alltid fra apparatet etter bruk.
- Hvis nettledningen er ødelagt, må den byttes ut av Philips, et servicesenter som er godkjent av Philips, eller kvalifisert personell for å unngå farlige situasjoner.
- Dette apparatet kan brukes av barn over åtte år og av personer med nedsatt sanseevne eller fysisk eller psykisk funksjonsevne, eller personer med manglende erfaring eller kunnskap, dersom de får instruksjoner om sikker bruk av apparatet eller tilsyn som sikrer sikker bruk, og hvis de er klar over risikoen. Barn skal ikke leke med apparatet.
- Barn skal ikke utføre rengjøring eller vedlikehold uten tilsyn.
- Før du kobler til apparatet, må du kontrollere at spenningen som er angitt på apparatet, stemmer med den lokale nettspenningen.
- Ikke bruk apparatet til noe annet formål enn det som beskrives i denne veiledningen.
- Når apparatet er koblet til strømmen, må du aldri la det stå uten tilsyn.
- Ikke bruk tilbehør eller deler fra andre produsenter eller som Philips ikke spesifikt anbefaler. Hvis du bruker slikt tilbehør eller slike deler, blir garantien ugyldig.
- Ikke surr nettledningen rundt apparatet.
- Vent til apparatet er avkjølt før du legger det vekk.
- Vær forsiktig når du bruker apparatet siden det kan være svært varmt. Bare hold i håndtaket ettersom andre deler er varme og ikke må tas på.
- Sett alltid apparatet i stativet på en varmebestandig, stabil og jevn overflate. Den varme sylinderen må aldri komme borti overflaten eller annet brennbart materiale.
- Unngå kontakt mellom nettledningen og de varme delene av apparatet.
- Hold apparatet unna brennbare gjenstander og brennbart materiale når det er slått på.
- Ikke dekk apparatet til med noe (for eksempel et håndkle eller klesplagg) når det er varmt.
- Apparatet skal bare brukes på tørt hår. Ikke bruk apparatet med våte hender.
- Hold alltid sylinderen ren og fri for støv og friseringsprodukter som skum, spray og gelé. Bruk aldri apparatet i kombinasjon med friseringsprodukter.
- Sylinderen har et keramisk belegg. Dette belegget kan kanskje slites sakte vekk over tid. Dette påvirker ikke ytelsen til apparatet.
- Hvis apparatet brukes på farget hår, kan sylinderen bli flekkete. Spør alltid distributøren før du bruker det på kunstig hår.
- Ta alltid med apparatet til et servicesenter som er autorisert av Philips, for undersøkelse eller reparasjon. Reparasjoner som er utført av ukvalifiserte personer, kan skape svært farlige situasjoner for brukeren.
- Ikke stikk metallgjenstander inn i åpningene. Det kan føre til elektrisk støt.
- Ikke trekk i nettledningen etter bruk. Hold alltid i støpselet når du trekker ut ledningen til apparatet.

Elektromagnetiske felt (EMF)
Dette Philipsapparatet overholder alle aktuelle standarder og forskrifter for eksponering for elektromagnetiske felt.

Miljø
Dette symbolet betyr at dette produktet ikke må avhendes i vanlig husholdningsavfall (2012/19/EU). Følg nasjonale regler for egen innsamling av elektriske og elektroniske produkter. Hvis du kaster produktet på riktig måte, bidrar du til å forhindre negative konsekvenser for helse og miljø.

2 Introduksjon
CurlCeramic-krølltangen med en sylinder på 16 mm gjør det enklere for deg å oppnå livlige, spenstige krøller og korketrekkere for et frydefullt og ungt utseende. Beskyttende keramisk belegg sørger for jevn varmefordeling og tar vare på håret under krøllingen. Topptemperatur på 200 °C garanterer best mulig resultat samtidig som det minimerer skader på håret. Vi håper du vil like **CurlCeramic**.

3 Krølle håret
1 Koble støpselet til en stikkontakt.
2 Skyv av/på-bryteren (⑧) til I for å slå på apparatet.
↪ På-lampen (⑦) lyser.
3 Før du begynner å krølle, må du gre håret og dele det inn i små deler. Trykk på hendelen (⑤), og plasser en hårlokk mellom sylinderen (②) og klemmen (③).
4 Lukk klemmen (③) ved å slippe hendelen (⑤), og skyv sylinderen (②) ut til håruppene.
5 Hold i håndtaket (⑥) på krølltangen, og vikle deretter hårlokken rundt sylinderen fra tupp til rot ved å rotere krølltangen.
• Du kan også bruke den kalde tuppen (①) som en støtte når du roterer krølltangen.
6 Hold krølltangen i denne posisjonen i maks. 10 sekunder.
7 Vikle ut hårlokken til du kan åpne klemmen (③) igjen med hendelen (⑤).

Merk
• Ikke trekk i krølltangen når du vikler ut håret. Da retter du ut krøllen.

8 Slipp det krøllede håret.
9 Når du skal krølle resten av håret, må du gjenta trinnene 3 til 8.
• Du kan krølle håret enten innenfra og ut eller utenfra og inn etter eget ønske.
Etter bruk:
1 Slå apparatet av, og trekk ut støpselet fra stikkontakten.
2 Plasser det i stativet (④) til det er avkjølt. Det anbefales at du plasserer det på et varmebestandig underlag.
3 Fjern hår og støv fra sylinderen og klemmen.
4 Rengjør sylinderen og klemmen med en fuktig klut.
5 Oppbevar det på et trygt og tørt sted, uten støv. Du kan også henge det i hengeløkken (⑨).

4 Garanti og service
Hvis du trenger informasjon eller hvis det har oppstått problemer, kan du besøke webområdet til Philips på www.philips.com/support eller ta kontakt med Philips' kundestøtte der du bor (du finner telefonnummeret i garantiheftet). Hvis det ikke er noen forbrukerstøtte der du bor, kan du gå til den lokale Philips-forhandleren.

Português
Parabéns pela compra do seu produto e bem-vindo à Philips! Para tirar o máximo partido da assistência oferecida pela Philips, registe o seu produto em: www.philips.com/welcome.

1 Importante
Leia cuidadosamente este manual do utilizador antes de utilizar o aparelho e guarde-o para consultas futuras.
- AVISO: Não utilize este aparelho perto de água.
- Quando o aparelho for utilizado numa casa-de-banho, desligue-o da corrente após a utilização, uma vez que a presença de água apresenta riscos, mesmo com o aparelho desligado.
- AVISO: Não utilize este aparelho perto de banheiras, chuveiros, lavatórios ou outros recipientes que contenham água.
- Desligue sempre da corrente após cada utilização.
- Se o cabo de alimentação estiver danificado, tem de ser substituído pela Philips, por um centro de assistência autorizado da Philips ou por uma pessoa com qualificação semelhante para evitar perigos.
- Este aparelho pode ser utilizado por crianças com idade igual ou superior a 8 anos e por pessoas com capacidades físicas, sensoriais ou mentais reduzidas, ou com falta de experiência e conhecimento, caso sejam supervisionadas ou lhes tenham sido dadas instruções relativas à utilização segura do aparelho e se tiverem sido alertadas para os perigos envolvidos. As crianças não podem brincar com o aparelho.
- A limpeza e a manutenção do utilizador não podem ser efectuadas por crianças sem supervisão.
- Antes de ligar o aparelho, certifique-se de que a tensão indicada no mesmo corresponde à tensão do local onde está a utilizá-lo.
- Não utilize o aparelho para outro fim que não o descrito neste manual.
- Nunca deixe o aparelho sem vigilância quando estiver ligado à corrente.
- Nunca utilize quaisquer acessórios ou peças de outros fabricantes ou que a Philips não tenha especificamente recomendado. Se utilizar tais acessórios ou peças, a garantia perderá a validade.
- Não enrole o cabo de alimentação à volta do aparelho.
- Aguarde que o aparelho arrefeça antes de o guardar.
- Tenha muito cuidado ao utilizar o aparelho, pois este pode estar extremamente quente. Segure apenas pela pega, visto que as outras peças estão quentes, e evite o contacto com a pele.
- Coloque sempre o aparelho com o suporte numa superfície plana, estável e resistente ao calor. O modelador quente nunca deve tocar na superfície nem outros materiais inflamáveis.
- Evite que o cabo de alimentação entre em contacto com as partes quentes do aparelho.
- Mantenha o aparelho afastado de objectos e materiais inflamáveis quando estiver ligado.
- Nunca cubra o aparelho (p. ex., com toalhas ou roupa) quando estiver quente.
- Utilize apenas o aparelho sobre cabelos secos. Não utilize o aparelho com as mãos molhadas.
- Mantenha o modelador limpo e sem pó e produtos de modelação do cabelo como espuma, laca e gel. Nunca utilize o aparelho em combinação com produtos de modelação do cabelo.
- O modelador tem um revestimento em cerâmica. Este revestimento poderá desgastar-se com o passar do tempo. No entanto, isto não afecta o desempenho do aparelho.
- Se o aparelho for utilizado em cabelos pintados, o modelador pode ficar manchado. Antes de o utilizar em cabelo artificial, consulte sempre o seu distribuidor.
- Leve sempre o aparelho a um centro de assistência autorizado da Philips para verificação ou reparação. Reparações efectuadas por pessoas não qualificadas poderiam provocar uma situação extremamente perigosa para o utilizador.
- Não introduza objectos metálicos nas aberturas para evitar choques eléctricos.
- Não puxe o cabo de alimentação após a utilização. Desligue o aparelho segurando sempre na ficha.

Campos electromagnéticos (CEM)
Este aparelho Philips cumpre todas as normas e regulamentos aplicáveis relativos à exposição a campos electromagnéticos.

Ambiente
Este símbolo significa que este produto não deve ser eliminado juntamente com os resíduos domésticos comuns (2012/19/UE). Siga as normas do seu país para a recolha selectiva de produtos eléctricos e electrónicos. A eliminação correcta ajuda a evitar consequências prejudiciais para o meio ambiente e para a saúde pública.

2 Introdução
O modelador CurlCeramic com um ferro de 16 mm permite-lhe obter facilmente caracóis e cachos brilhantes e soltos que lhe darão um aspecto jovial e alegre. O revestimento protector de cerâmica assegura uma distribuição uniforme do calor e cuida bem do seu cabelo enquanto o encaracola. Uma temperatura superior de 200 °C garante óptimos resultados e minimiza danos no cabelo. Esperamos que desfrute do seu **CurlCeramic**.

3 Encaracolar o seu cabelo
1 Ligue a ficha a uma tomada de corrente eléctrica.
2 Deslize o interruptor ligar/desligar (⑧) para a posição I para ligar o aparelho.
↪ O indicador de alimentação (⑦) acende-se.
3 Antes de começar a encaracolar o cabelo, penteie-o e divida-o em pequenas madeixas. Prima o manípulo (⑤) e coloque uma madeixa entre o ferro (②) e a mola (③).
4 Feche a mola (③) soltando o manípulo (⑤) e deslize o ferro (②) até à ponta do cabelo.
5 Segure na pega (⑥) do modelador e, em seguida, enrole a madeixa de cabelo à volta do ferro desde a ponta até à raiz rodando o modelador.
• Também pode utilizar a ponta fria (①) como apoio enquanto roda o modelador.
6 Mantenha o modelador nessa posição durante 10 segundos, no máximo.
7 Desenrole a madeixa de cabelo até conseguir abrir novamente a mola (③) com o manípulo (⑤).

Note
• Não puxe pelo modelador quando desenrolar o cabelo, caso contrário, alisará o caracol.

8 Solte o cabelo encaracolado.
9 Para encaracolar o resto do cabelo, repita os passos 3 a 8.
• Pode encaracolar o cabelo de dentro para fora ou de fora para dentro, conforme preferir.
Após a utilização:
1 Desligue o aparelho e retire a ficha da corrente.
2 Coloque-o no suporte de descanso (④) até arrefecer. Recomendamos vivamente a sua colocação numa superfície resistente ao calor.
3 Remova cabelos e pó do ferro e da mola.
4 Limpe o ferro e a mola com um pano húmido.
5 Guarde-o num local seguro e seco, sem pó. Também pode pendurá-lo pela argola de suspensão (⑨).

4 Garantia e assistência
Caso necessite de informações ou tenha algum problema, visite o Web site da Philips em www.philips.com/support ou contacte o Centro de Assistência ao Cliente Philips do seu país (o número de telefone encontra-se o folheto de garantia mundial). Se não existir um Centro de Assistência ao Cliente no seu país, dirija-se ao representante local da Philips.

Svenska
Vi tycker att det är roligt att du har köpt en Philips-produkt! Genom att registrera din produkt på www.philips.com/welcome kan du dra nytta av Philips support.

1 Viktigt
Läs användarhandboken noggrant innan du använder produkten och spara den för framtida bruk.
- VARNING: Använd inte produkten i närheten av vatten.
- Om du använder produkten i ett badrum måste du dra ut kontakten efter användning. Närhet till vatten utgör en fara, även när produkten är avstängd.
- VARNING: Använd inte produkten i närheten av badkar, duschar, behållare eller kärl som innehåller vatten.
- Dra alltid ut nätsladden efter användning.
- Om nätsladden är skadad måste den alltid bytas ut av Philips, ett av Philips auktoriserade serviceombud eller liknande behöriga personer för att undvika olyckor.
- Den här produkten kan användas av barn från 8 års ålder, personer med olika funktionshinder samt av personer som inte har kunskap om produkten såvida det sker under tillsyn eller om de har informerats om hur produkten används på ett säkert sätt och de eventuella medförda riskerna. Barn ska inte leka med produkten.
- Barn får inte rengöra eller underhålla produkten utan överinseende av en vuxen.
- Innan du ansluter produkten kontrollerar du att spänningen som anges på produkten motsvarar den lokala nätspänningen.
- Använd inte produkten för något annat ändamål än vad som beskrivs i den här användarhandboken.
- Lämna aldrig produkten obevakad när den är ansluten till elnätet.
- Använd aldrig tillbehör eller delar från andra tillverkare, eller delar som inte uttryckligen har rekommenderats av Philips. Om du använder sådana tillbehör eller delar gäller inte garantin.
- Linda inte nätsladden runt produkten.
- Vänta tills produkten har svalnat innan du lägger undan den.
- Var försiktig när du använder produkten, eftersom den kan vara mycket varm. Håll endast i handtaget eftersom andra delar är varma, och undvik kontakt med huden.
- Ställ alltid produkten i stativet på en värmetålig, stabil och plan yta. Den heta kolven ska aldrig beröra ytan eller annat brännbart material.
- Undvik att nätsladden kommer i kontakt med produktens varma delar.
- Håll produkten borta från brandfarliga föremål och material när den är påslagen.
- Täck aldrig över produkten med något (t.ex. en handduk) när den är varm.
- Produkten får endast användas på torrt hår. Använd inte produkten med våta händer.
- Håll kolven ren och fri från damm och stylingprodukter som hårskum, hårspray och hårgelé. Använd aldrig produkten tillsammans med stylingprodukter.
- Kolven har en keramisk beläggning. Beläggningen kan nötas bort efter längre tids användning. Det påverkar dock inte produktens prestanda.
- Om du använder apparaten på färgat hår kan det bli fläckar på kolven. Innan du använder apparaten i konstgjort hår bör du rådfråga hårdistributören.
- Lämna alltid in produkten till ett serviceombud auktoriserat av Philips för undersökning och reparation. Reparation som görs av en okvalificerad person kan innebära en ytterst riskfylld situation för användaren.
- För inte in metallföremål i öppningarna eftersom det medför risk för elektriska stötar.
- Dra inte i nätsladden efter användning. Koppla alltid från produkten genom att hålla i kontakten.

Elektromagnetiska fält (EMF)
Den här Philips-produkten uppfyller alla tillämpliga standarder och regler gällande exponering av elektromagnetiska fält.

Miljö
Den här symbolen betyder att produkten inte ska slängas bland hushållssoporna (2012/19/EU). Följ de regler som gäller i ditt land för återvinning av elektriska och elektroniska produkter. Genom att kassera gamla produkter på rätt sätt kan du bidra till att förhindra negativ påverkan på miljö och hälsa.

2 Introduktion
Med locktången CurlCeramic med 16 mm kolv kan du enkelt få livfulla och spänstiga lockar och korkskruvar för en ungdomlig look. En skyddande keramisk beläggning ger en jämn värmefördelning och gör att du kan locka håret på ett skonsamt sätt. En maxtemperatur på 200 °C ger bästa möjliga resultat och minimerar slitaget på håret. Vi hoppas att du kommer att tycka om din **CurlCeramic**.

3 Locka håret
1 Sätt i kontakten i ett eluttag.
2 Skjut på/av knappen (⑧) till I för att slå på produkten.
↪ Strömindikatorn (⑦) tänds.
3 Kamma och dela upp håret i mindre sektioner innan du börjar locka det. Tryck på spaken (⑤) och placera en hårslinga mellan kolven (②) och klämman (③).
4 Stäng klämman (③) genom att släppa spaken (⑤) och dra i kolven (②) till hårtopparna.
5 Håll i locktångens handtag (⑥) och linda sedan hårslingan runt kolven från topp till rot genom att rotera locktången.
• Du kan även använda den kalla toppen (①) som stöd när du roterar locktången.
6 Håll locktången i läget i högst 10 sekunder.
7 Linda ut hårslingan tills du kan öppna klämman (③) med spaken igen (⑤).

Obs!
• Dra inte i locktången när du lösgör håret, eftersom lockarna då kan rätas ut igen.

8 Ta loss den lockade hårslingan.
9 Upprepa steg 3 till 8 om du vill locka resten av håret.
• Du kan börja locka håret antingen underifrån eller från hårets ovansida.
Efter användning:
1 Stäng av produkten och dra ur nätsladden.
2 Lägg den på stödstativet (④) tills den svalnar. Vi rekommenderar att du placerar den på en värmetålig yta.
3 Ta bort hårstrån och damm från kolven och klämman.
4 Rengör kolven och klämman med en fuktig trasa.
5 Förvara den på en säker, torr och dammfri plats. Du kan också hänga upp den i upphängningsöglan (⑨).

4 Garanti och service
Om du behöver information eller har problem kan du besöka Philips webbplats på www.philips.com eller kontakta Philips kundtjänst i ditt land (telefonnumret finns i garantibroschyren). Om det inte finns någon kundtjänst i ditt land kan du vända dig till din lokala Philips-återförsäljare.

Türkçe
Bu ürünü satın aldığınız için tebrikler, Philips'e hoş geldiniz! Philips'in sunduğu destekten tam olarak yararlanmak için ürününüzü www.philips.com/welcome adresinde kaydettirin.

1 Önemli
Cihazı kullanmadan önce bu kullanım kılavuzunu dikkatle okuyun ve daha sonra yeniden başvurmak için saklayın.
- UYARI: Bu cihazı su yakınında kullanmayın.
- Yakında su bulunması, cihaz kapalı bile olsa tehlike oluşturacağından, cihazı banyoda kullandıktan sonra fişini prizden çekin.
- UYARI: Bu cihazı banyo küveti, duş, lavabo veya suyla dolu başka eşyaların yakınında çalıştırmayın.
- Kullanımdan sonra cihazın fişini mutlaka çekin.
- Elektrik kablosu hasarlıysa bir tehlike oluşturmasını önlemek için mutlaka Philips, Philips'in yetki verdiği bir servis merkezi veya benzer şekilde yetkilendirilmiş kişiler tarafından değiştirilmesini sağlayın.
- Bu cihazın 8 yaşın üzerindeki çocuklar ve fiziksel, motor ya da zihinsel becerileri gelişmemiş veya bilgi ve tecrübe açısından eksik kişiler tarafından kullanımı sadece bu kişilerin nezaretinden sorumlu kişilerin bulunması veya güvenli kullanım talimatlarının bu kişilere sağlaması ve olası tehlikelerin anlatılması durumunda mümkündür. Çocuklar cihazla oynamamalıdır.
- Temizleme ve kullanıcı bakımı, nezaret edilmeyen çocuklarca yapılmamalıdır.
- Cihazı bağlamadan önce, cihaz üzerinde belirtilen gerilim değerinin yerel şebeke gerilimiyle aynı olduğundan emin olun.
- Cihazı bu kılavuzda açıklanan dışında bir amaç için kullanmayın.
- Cihaz güce bağlandığında, hiç bir zaman gözetimsiz bırakmayın.
- Başka üreticilere ait olan veya Philips tarafından özellikle tavsiye edilmeyen aksesuar ve parçaları kesinlikle kullanmayın. Bu tür aksesuarlar veya parçalar kullanırsanız garantiniz geçerliliğini yitirir.
- Elektrik kablosunu cihazın etrafına sarmayın.
- Cihazı kaldırmadan önce soğumasını bekleyin.
- Cihaz aşırı derecede sıcak olduğundan, kullanırken çok dikkatli olun. Diğer parçalar sıcak olduğundan sadece sapından tutun ve ciltle temasını engelleyin.
- Cihazı mutlaka ısıya dayanıklı, düz bir yüzey üzerinde standına yerleştirin. Sıcak bigudi kesinlikle yüzeyle veya diğer alev alabilir malzemelerle temas etmemelidir.
- Elektrik kablosunun cihazın ısınan bölümlerine temas etmesini önleyin.
- Cihazı çalışırken yanıcı maddelerden uzak tutun.
- Cihaz sıcakken üzerini havlu veya bez gibi kumaşlarla örtmeyin.
- Cihazı sadece kuru saçta kullanın. Cihazı ıslak elle çalıştırmayın.
- Bigudiyi temiz tutun ve içine tozun ve krem, sprey, jöle gibi saç şekillendirme ürünlerinin girmesini önleyin. Cihazı kesinlikle şekillendirme ürünleriyle birlikte kullanmayın.
- Bigudinin üzerinde seramik kaplama vardır. Bu kaplama zaman içinde yavaşça yıpranabilir. Ancak bu durum cihazın performansını etkilemez.
- Cihaz boyalı saçlarla kullanıldığında bigudi lekelenebilir. Peruk üzerinde kullanmadan önce mutlaka peruk satıcısına danışın.
- Cihazı kontrol veya onarım için mutlaka yetkili bir Philips servis merkezine gönderin. Onarımın yetkili olmayan kişilerce yapılması kullanıcı için çok tehlikeli durumlara yol açabilir.
- Elektrik çarpması riski bulunduğundan açıklıklara metal cisimler sokmayın.
- Kullandıktan sonra güç kablosunu çekmeyin. Cihazı prizden çekerken mutlaka fişten tutarak çekin.

Elektromanyetik alanlar (EMF)
Bu Philips cihazı, elektromanyetik alanlara maruz kalmaya ilişkin geçerli tüm standartlara ve düzenlemelere uygundur.

Çevre
Bu simge, ürünün normal evsel atıklarla birlikte atılmaması gerektiği anlamına gelir (2012/19/EU). Elektrikli ve elektronik ürünlerin ayrı olarak toplanması ile ilgili ülkenizin kurallarına uyun. Eski ürünlerin doğru şekilde atılması, çevre ve insan sağlığı üzerindeki olumsuz etkileri önlemeye yardımcı olur.

2 Giriş
16 mm bigudisi bulunan CurlCeramic bukle maşasıyla canlı ve hareketli bukleler ve dalgalar yaratarak neşeli ve canlı bir görünüm elde edersiniz. Koruyucu seramik kaplama eşit ısı dağılımı sağlar ve bukleler oluştururken saçınızı korur. 200 °C'ye kadar çıkan sıcaklık, saça verilen hasarı azaltmasının yanı sıra harika sonuçlar elde etmenizi sağlar. **CurlCeramic** cihazınızı keyifle kullanmanızı dileriz.

3 Saçınızı bukle yapma
1 Fişi elektrik prizine takın.
2 Cihazı açmak için açma/kapama düğmesini (⑧) I konumuna kaydırın.
↪ Güç açık göstergesi (⑦) yanar.
3 Bukle yapmaya başlamadan önce saçınızı tarayıp küçük tutamlara ayırın. Kola bastırın (⑤) ve bigudi (②) ile klips (③) arasına bir tutam saç yerleştirin.
4 Kolu (⑤) bırakarak klipsi kapatın (③) ve bigudiyi (②) saçın ucuna doğru çekin.
5 Bukle maşasının sapını (⑥) tutun ve bukle cihazını döndürerek saçı kökten uca doğru bigudiye sarın.
• Bukle cihazını döndürürken soğuk ucu (①) da destek olarak kullanabilirsiniz.
6 Bukle maşasını bu konumda maks. 10 saniye tutun.
7 Kolu (⑤) bastırarak klipsi (③) tekrar açabilene kadar saç tutamını açın.

Not
• Saçınızı açarken bukle maşasını çekmeyin, aksi halde bukleleri düzleştirirsiniz.

8 Bukleyi bırakın.
9 Saçınızın kalanını bukle yapmak için, 3 - 8 arası adımları tekrarlayın.
• Saçınızı zevkinize göre içten veya dıştan kıvırabilirsiniz.
Kullanım sonrası:
1 Cihazı kapatıp fişi prizden çekin.
2 Cihazı soğuması için bekletme standına (④) yerleştirin. Cihazın mutlaka ısıya dayanıklı bir yüzeye yerleştirilmesi önerilir.
3 Bigudide ve klipste kalan saç ve tozu temizleyin.
4 Bigudiyi ve klipsi nemli bir bezle temizleyin.
5 Güvenli, kuru ve tozsuz bir yerde saklayın. Ayrıca asma kancasından (⑨) asarak da saklayabilirsiniz.

4 Garanti ve servis
Bilgiye ihtiyacınız varsa veya bir sorunla karşılaşırsanız lütfen www.philips.com/support adresindeki Philips web sitesini ziyaret edin veya ülkenizdeki Philips Müşteri Merkeziyle iletişim kurun (telefon numaralarını dünya çapında garanti kitapçığında bulabilirsiniz). Ülkenizde Müşteri Destek Merkezi yoksa yerel Philips satıcınıza gidin.

Bahasa Melayu
Tahniah atas pembelian anda dan selamat menggunakan Philips! Untuk mendapatkan manfaat sepenuhnya daripada sokongan yang ditawarkan oleh Philips, daftar produk anda di www.philips.com/welcome.

1 Penting
Baca dan teliti manual pengguna ini sebelum anda menggunakan perkakas dan simpan untuk rujukan masa depan.
- AMARAN: Jangan gunakan perkakas ini berdekatan air.
- Apabila anda menggunakan perkakas ini dalam bilik mandi, cabut plagnya setelah digunakan kerana kehampirannya dengan air juga adalah risiko, walaupun setelah perkakas dimatikan.
- AMARAN: Jangan gunakan perkakas ini berhampiran tab mandi, pancuran air, sinki atau bekas lain yang mengandungi air.
- Cabut plag perkakas setiap kali selepas digunakan.
- Jika kord utama rosak, kord mestilah digantikan oleh Philips, pusat servis yang disahkan oleh Philips atau orang seumpamanya yang layak untuk mengelakkan bahaya.
- Perkakas ini boleh digunakan oleh kanak-kanak berumur 8 tahun dan ke atas dan orang yang kurang keupayaan fizikal, deria atau mental, atau kekurangan pengalaman dan pengetahuan jika mereka diberi pengawasan dan arahan berkaitan penggunaan perkakas secara selamat dan memahami bahaya yang mungkin berlaku. Kanak-kanak tidak seharusnya bermain dengan perkakas ini.
- Pembersihan dan penyenggaraan tidak sepatutnya dilakukan oleh kanak-kanak tanpa pengawasan.
- Sebelum anda menyambungkan perkakas ini, pastikan voltan yang dinyatakan pada perkakas selaras dengan voltan kuasa tempatan anda.
- Jangan gunakan perkakas untuk sebarang tujuan lain selain yang diterangkan dalam manual ini.
- Apabila perkakas telah disambungkan kepada kuasa, jangan sekali-kali dibiarkan tanpa diawasi.
- Jangan sekali-kali gunakan aksesori atau bahagian daripada pengilang lain atau pengilang yang tidak disyorkan oleh Philips. Jika anda menggunakan aksesori atau bahagian yang sedemikian, jaminan anda menjadi tidak sah.
- Jangan lilit kord utama mengelilingi perkakas.
- Tunggu sehingga perkakas menjadi sejuk sebelum menyimpannya.
- Beri perhatian penuh semasa menggunakan perkakas kerana ia boleh menjadi sangat panas. Pegang pemegang sahaja kerana bahagian lain panas dan elakkan dari bersentuhan dengan kulit anda.
- Sentiasa letakkan perkakas dengan diriannya di atas permukaan rata yang tahan panas dan stabil . Cerompong yang panas ini hendaklah tidak sekali-kali menyentuh permukaan atau bahan mudah terbakar yang lain.
- Pastikan kord utama tidak tersentuh bahagian perkakas yang panas.
- Jauhkan perkakas daripada objek dan bahan yang mudah terbakar apabila ia dihidupkan.
- Jangan sekali-kali tutup perkakas dengan apa-apa (contohnya tuala atau kain) apabila ia panas.
- Gunakan perkakas hanya pada rambut yang kering. Jangan kendalikan perkakas dengan tangan yang basah.
- Pastikan cerompong sentiasa bersih dan bebas daripada habuk dan produk pendandan seperti mus, semburan dan gel. Jangan gunakan perkakas ini bersama-sama dengan produk pendandan.
- Cerompong mempunyai salutan seramik. Salutan ini mungkin akan haus perlahan-lahan dari masa ke semasa. Bagaimanapun, ini tidak menjejaskan prestasi perkakas.
- Jika perkakas digunakan pada rambut yang dirawat warna, cerompongnya mungkin menjadi kotor. Sebelum menggunakannya pada rambut palsu, sentiasalah merujuk kepada pengedarnya.
- Kembalikan perkakas ke pusat servis yang dibenarkan oleh Philips setiap kali anda hendak mendapatkan pemeriksaan atau pembaikan. Pembaikan oleh orang yang tidak berkelayakan boleh menyebabkan situasi yang amat berbahaya kepada pengguna.
- Jangan masukkan objek logam ke dalam bukaan untuk mengelakkan kejutan elektrik.
- Jangan tarik kord kuasa selepas menggunakannya. Pegang plag setiap kali anda mencabut plag perkakas.

Medan elektromagnet (EMF)
Perkakas Philips mematuhi semua piawaian dan peraturan berkaitan dengan pendedahan kepada medan elektromagnet.

Alam sekitar
Simbol ini bermaksud bahawa produk ini tidak harus dibuang dengan sampah rumah biasa (2012/19/EU). Ikut peraturan negara anda untuk pengumpulan berasingan produk elektrik dan elektronik. Cara membuang yang betul akan membantu mencegah akibat negatif terhadap alam sekitar dan kesihatan manusia.

2 Pengenalan
Pengeriting rambut CurlCeramic dengan cerompong 16 mm membantu anda mendapatkan dengan mudah keriting yang jelas, beralun dan bergelung untuk penampilan ceria dan muda. Salutan pelindung seramik memastikan penyebaran haba yang sekata dan melindungi rambut anda semasa mengeriting. Suhu tertinggi 200 °C menjamin hasil yang optimum di samping mengurangkan kerosakan rambut. Kami harap anda bergembira menggunakan **CurlCeramic** anda.

3 Keritingkan rambut anda
1 Sambungkan plag kepada soket bekalan kuasa.
2 Luncurkan suis hidup/mati (⑧) ke I untuk menghidupkan perkakas.
↪ Penunjuk kuasa hidup (⑦) akan menyala.
3 Sebelum anda mula mengeriting, sikat rambut anda dan bahagikan rambut anda kepada bahagian-bahagian kecil. Tekan tuil (⑤) dan letakkan satu bahagian rambut di antara cerompong (②) dan klip (③).
4 Tutup klip (③) dengan melepaskan tuil (⑤) dan meluncurkan cerompong (②) ke hujung rambut.
5 Pegang pemegang (⑥) batang pengeriting, kemudian lilitkan bahagian rambut di sekeliling cerompong dari hujung ke akarnya dengan memutarkan pengeriting.
• Anda juga boleh menggunakan hujung yang dingin (①) sebagai sokongan apabila anda memutarkan pengeriting.
6 Tahan batang pengeriting pada tempatnya selama maksimum 10 saat.
7 Buka lilitan bahagian rambut tersebut sehingga anda boleh membuka klip (③) sekali lagi dengan tuil (⑤).

Catatan
• Jangan tarik penggulung rambut apabila anda membuka lilitan rambut, kerana ini akan meluruskan keriting berkenaan.

8 Lepaskan rambut yang telah dikeriting.
9 Untuk mengeriting baki rambut anda, ulangi langkah 3 hingga 8.
• Anda boleh mengeritingkan rambut anda sama ada dari dalam ke luar atau dari luar ke dalam mengikut pilihan anda.
Selepas digunakan:
1 Matikan perkakas dan cabut plagnya.
2 Letakkannya pada dirian (④) sehingga perkakas sejuk. Meletakkannya di atas permukaan tahan panas amatlah disyorkan.
3 Buang rambut dan habuk daripada cerompong dan klip.
4 Bersihkan cerompong dan klip dengan kain lembap.
5 Simpan di tempat yang selamat dan kering, bebas daripada habuk. Anda juga boleh menggantungnya dengan gegelung penggantung (⑨).

4 Jaminan dan servis
Sekiranya anda memerlukan perkhidmatan atau mempunyai masalah, sila layari laman web Philips di www.philips.com/support atau hubungi Pusat Layanan Pelanggan Philips di negara anda (anda boleh mendapatkan nombor telefonnya di dalam buku jaminan serata dunia). Jika tiada Pusat Layanan Pelanggan di negara anda, pergi ke penjual Philips tempatan anda.

简体中文
感谢您的惠顾，欢迎光临飞利浦！为了您能充分享受飞利浦提供的支持，请在 www.philips.com/welcome 上注册您的产品。

1 重要信息
使用产品之前，请仔细阅读本用户手册，并妥善保管以供日后参考。
- 警告：请勿在靠近水的地方使用本产品。
- 本产品在浴室内使用时，使用后拔下插头，因为即使本产品开关断开后，接近水仍存在危险。
- 警告：不要在盛水的浴缸、淋浴、洗脸盆或其他器皿附近使用本器具。
- 使用后务必拔下产品的插头。
- 如果电源线损坏，为避免危险，必须由飞利浦、飞利浦授权的服务中心或类似的专业技术人员进行更换。
- 本产品适合由 8 岁或以上年龄的儿童以及肢体不健全、感觉或精神上有障碍或缺乏相关经验和知识的人士使用，但前提是有人对他们使用本产品进行监督或指导，以确保他们安全使用，并且让他们明白相关的危害。不得让儿童玩耍本产品。
- 不要让儿童在无人监督的情况下进行清洁和保养。
- 连接产品之前，请确保产品上标示的电压与当地电源电压相符。
- 请勿将本产品用于本手册中说明以外的任何其它用途。
- 当产品连接了电源时，切勿让其无人看管。
- 切勿使用由其它制造商生产的，或未经飞利浦特别推荐的任何附件或部件。如果使用此类附件或部件，您的保修将失效。
- 切勿将电源线缠绕在产品上。
- 待产品完全冷却后再存放。
- 由于产品会很烫，请在使用时多加注意。只能握住手柄，因为其他部位会很烫，并且避免与皮肤接触。
- 始终将本产品放置在隔热的平稳表面上。热卷发棒不得接触表面或其他可燃材料。
- 不要让电源线接触到产品的灼热部分。
- 如果产品已打开，请使产品远离易燃物体和材料。
- 当产品变热时切勿在其表面覆盖任何物品（如毛巾或衣服）。
- 产品只能用于干的头发。切勿用湿手操作本产品。
- 保持卷发棒洁净无尘且未粘上定型产品（如摩丝、定型喷剂和发胶）。切勿将本产品与定型产品结合使用。
- 卷发棒具有陶瓷涂层。此涂层可能会随着时间的推移慢慢磨损。但是，这并不影响产品的性能。
- 将产品用于染过色的头发时，卷发棒可能会染上颜色。将产品用于假发之前，务必先咨询其经销商。
- 产品只能送到飞利浦授权的服务中心检修。由不合格人员进行修理可能将用户置于极度危险的境地。
- 切勿将金属物体插入开口中，以免触电。
- 使用后请勿拉扯电源线。拔下产品插头时，请握紧插头。

电磁场 (EMF)
本飞利浦产品符合所有有关暴露于电磁场的适用标准和法规。

环保
此符号表示本产品不能与一般的生活垃圾一同弃置 (2012/19/EU)。请遵循您所在国家/地区的电器及电子产品分类回收规定。正确弃置产品有助于避免对环境和人类健康造成负面影响。

2 简介
CurlCeramic 卷发器带有 16 毫米的卷发棒，可帮助您轻松打造动感的弹性卷发和长卷发，让您焕发年轻快乐的容颜。保护性陶瓷涂层可确保热量均匀分布，卷发的同时精心呵护您的秀发。最高温度 200 °C 可确保最佳效果，同时将头发的损伤降到最低。我们希望您喜欢使用 **CurlCeramic** 卷发器。

3 卷发
1 将插头连接至电源插座。
2 将开/关按钮（⑧）滑至 I 打开产品。
↪ 电源指示灯（⑦）将亮起。
3 卷发之前，请梳理头发，将头发分成数绺。按下控制杆（⑤），将一绺头发放在卷发棒(②）和发夹（③）之间。
4 松开控制杆(⑤)以闭合发夹（③），并将卷发钳 (②) 滑向发梢。
5 握住卷发造型器的手柄（⑥），然后旋转卷发器，将一绺头发从发梢至发根缠绕在卷发棒上。
• 您也可以使用不烫手尖端（①）辅助您旋转卷发器。
6 将卷发器保持在该位置最多 10 秒。
7 解开发绺，直到可通过控制杆(⑤）再次打开发夹（③）。

注意
• 解开发绺时不要拉卷发器，否则可能将卷发拉直。

8 松开已卷起的头发。
9 要卷起其余头发，请重复步骤 3 至 8。
• 您可根据喜好，从内向外或从外向内打造卷发。
使用后：
1 关闭产品并拔下电源插头。
2 将其置于搁置架（④）上，直至其冷却。强烈建议您将其置于隔热表面上。
3 清除卷发棒和发夹上的头发和灰尘。
4 用湿布清洁卷发棒和发夹。
5 将产品存放在安全、干燥、清洁的位置。您也可以使用挂环（⑨）将产品挂起存放。

4 保修与服务
如需了解信息或有任何疑问，请访问飞利浦网站 www.philips.com/support 或与您所在国家/地区的飞利浦客户服务中心联系（可在全球保修卡中找到其电话号码）。如果您所在的国家/地区没有飞利浦客户服务中心，请向当地的飞利浦经销商求助。

العربية
تهانينا لشرائكم هذا المنتج ومرحبًا بكم في عالم فيليبس! للاستفادة الكاملة من الدعم الذي تقدمه Philips، قم بتسجيل المنتج في www.philips.com/welcome.

1 هام
اقرأ دليل المستخدم بعناية قبل استخدام الجهاز واحفظه للرجوع إليه مستقبلاً.
- تحذير: لا تستخدم هذا الجهاز بالقرب من المياه.
- عند استخدام هذا الجهاز في الحمام، قم بفصل الطاقة عنه مباشرةً بعد استخدامه ذلك أن قربه من الماء يشكل خطراً حتى عندما يكون متوقفاً عن التشغيل.
- : لا تستخدم هذا الجهاز بالقرب من حوض الاستحمام أو مِرشّة الاغتسال أو المِغسلة أو أي أوعية أخرى تحتوي على المياه.
- قم دائماً بفصل الطاقة عن الجهاز بعد الاستخدام.
- إذا كان سلك الطاقة الرئيسي تالفاً، فيجب استبداله من قبل Philips أو مركز خدمة معتمد من قبل Philips أو أشخاص مؤهلين لتجنب أي خطر.
- يمكن استخدام هذا الجهاز من قبل الأطفال الذين يبلغ عمرهم 8 سنوات وما فوق والأشخاص الذين يعانون من اختلال في القدرات الجسدية أو الحسية أو العقلية، أو الذين تنقصهم الخبرة والمعرفة، في حال تم الإشراف عليهم أو تم تزويدهم بإرشادات تتعلق باستخدام هذا الجهاز بطريقة آمنة وفي حال كانوا يدركون المخاطر التي قد يتعرضون لها. لا يجب أن يلعب الأطفال بالجهاز.
- لا يجب أن يقوم الأطفال بتنظيف الجهاز أو صيانته من دون الإشراف عليهم.
- قبل توصيل الجهاز بالكهرباء، تأكد من أن الفولتية المشار إليها على الجهاز متوافقة مع الفولتية المحلية.
- لا تستخدم الجهاز لأي غرض آخر غير المبين في هذا الدليل.
- لا تترك الجهاز من دون مراقبة أثناء توصيله بالكهرباء.
- لا تستخدم أبداً أي أكسسوارات أو قطع لا توصي بها Philips أو تابعة لشركات مصنعة أخرى. فإذا استخدمت أي أكسسوارات أو قطع من هذا النوع، يصبح الضمان غير صالح.
- لا تقومي بلفّ سلك الطاقة الرئيسي حول الجهاز.
- انتظر حتى يبرد الجهاز قبل تخزينه.
- توخَّ الحذر الشديد أثناء استخدام الجهاز إذ قد يكون ساخنًا جدًا. امسكه من المقبض، إذ إن الأجزاء الأخرى ساخنة، وتفادَ ملامسته البشرة.
- ضع الجهاز دائمًا مع الحامل على سطح مستوٍ وثابت ومقاوم للحرارة. يجب ألا يلامس الجزء الأسطواني الساخن السطح أو أي مواد أخرى قابلة للاشتعال.
- يجب تفادي ملامسة سلك الطاقة الرئيسي أجزاء الجهاز الساخنة.
- أبقِ الجهاز بعيدًا عن الأغراض والمواد القابلة للاشتعال عندما يكون قيد التشغيل.
- لا تغطِّ الجهاز أبدًا (على سبيل المثال بمنشفة أو قطعة ثياب) عندما يكون ساخنًا.
- لا تستخدم الجهاز سوى على الشعر الجاف. لا تشغّل الجهاز عندما تكون يداك مبللتين.
- حافظ على الجزء الأسطواني نظيفًا من الغبار ومنتجات التسريح مثل الرغوة والرذاذ والجل. احرص على عدم استخدام الجهاز أبدًا مع أي منتجات تسريح.
- يتميّز الجزء الأسطواني بغلاف من السيراميك. قد يتعرّض هذا الغلاف للتلف مع مرور الوقت. إلا أن ذلك لا يؤثر على أداء المنتج.
- في حال استخدام الجهاز على شعر مصبوغ، قد يتلطخ الجزء الأسطواني. يجب استشارة الموزّع دائمًا قبل استخدام الجهاز على شعر مستعار.
- يجب إرجاع الجهاز دائمًا إلى مركز خدمة معتمد من Philips لفحصه أو إصلاحه. قد يشكّل إصلاحه من قبل أشخاص غير مؤهلين خطرًا شديدًا على المستخدم.
- لا تُدخِل أجسامًا معدنية داخل الفتحات لتفادي حدوث صدمة كهربائية.
- لا تسحبي السلك بعد الاستخدام. امسكي بالقابس دائمًا لفصل الطاقة عن الجهاز.

الحقول الكهرومغناطيسية (EMF)
يتوافق جهاز Philips هذا مع كافة المعايير والأنظمة المطبقة المتعلقة بالتعرض للحقول الكهرومغناطيسية.

البيئة
يشير هذا الرمز إلى أنه يجب عدم التخلص من هذا المنتج مع النفايات المنزلية العادية (الإرشاد الأوروبي EU/2012/19). اتبع القوانين السارية في بلدك للتجميع المنفصل للمنتجات الإلكترونية والكهربائية. يساعد التخلص من المنتجات بالطريقة الصحيحة في حماية البيئة وصحة الأفراد من التبعات السلبية.

2 مقدمة
يساعدك جهاز تجعيد الشعر CurlCeramic المزوّد بجزء أسطواني بحجم 16 مم، في الحصول على تموجات وتجعيدات مشرقة ورائعة لمظهر خلاب وشاب. يضمن الطلاء الواقي من السيراميك توزيع الحرارة بطريقة متساوية، كما يعتني بشعرك جيدًا أثناء تجعيده. تضمن درجة الحرارة القصوى التي تبلغ 200 درجة مئوية، الحصول على نتائج مثالية مع الحد من تلف الشعر في الوقت نفسه. نأمل أن تستمتعي باستخدام **CurlCeramic**.

3 تجعيد الشعر
1 قومي بتوصيل القابس بمقبس التزويد بالطاقة.
2 اسحبي مفتاح التشغيل/إيقاف التشغيل (⑧) إلى I لتشغيل الجهاز.
↪ يضيء مؤشر التشغيل (⑦).
3 قبل بدء عملية التجعيد، مشطي شعرك وقسميه إلى خصل صغيرة. اضغطي على العتلة (⑤) وضعي خصلة شعر بين الجزء الاسطواني (②) والمشبك (③).
4 أغلقي المشبك (③) عبر تحرير العتلة (⑤) واسحبي الجزء الاسطواني (②) إلى أطراف الشعر.
5 امسكي المقبض (⑥) الخاص بجهاز التجعيد، ثم قومي بلف خصلة الشعر حول الجزء الاسطواني من الأطراف إلى الجذور، عبر تدوير جهاز تجعيد الشعر.
• يمكنك أيضًا استخدام الطرف البارد (①) كدعامة أثناء تدوير جهاز تجعيد الشعر.
6 أمسكي جهاز تجعيد الشعر في الوضعية نفسها لمدة 10 ثوانٍ كحد أقصى.
7 حرري خصلة الشعر حتى تتمكّني من فتح المشبك (③) من جديد بواسطة العتلة (⑤).

ملاحظة
• لا تسحبي جهاز التجعيد أثناء تحرير شعرك، وإلا سيتم تمليس خصلة الشعر.

8 حرري الشعر المجعّد.
9 لتجعيد الخصل المتبقية، كرري الخطوات من 3 إلى 8.
• يمكنك تجعيد شعرك من الداخل إلى الخارج أو من الخارج إلى الداخل، بحسب تفضيلك.
بعد الاستخدام:
1 أوقفي تشغيل الجهاز وافصليه عن مصدر الطاقة.
2 ضعيه على الحامل (④) حتى يبرد. يوصى بشدة بوضعه على سطح مقاوم للحرارة.
3 أزيلي الشعر والغبار عن الجزء الأسطواني والمشبك.
4 نظفي الجزء الأسطواني والمشبك بواسطة قطعة قماش رطبة.
5 يُحفظ في مكان آمن وجاف، وخالٍ من الغبار. يمكنك أيضًا تعليقه بواسطة حلقة التعليق (⑨).

4 الضمان والخدمة
إذا أردت الحصول على معلومات أو إذا واجهتك أي مشكلة، يرجى زيارة موقع Philips على ويب www.philips.com/support أو الاتصال بمركز خدمة المستهلك التابع لـ Philips في بلدك (يمكنك العثور على رقم الهاتف في كتيّب الضمان العالمي). في حال عدم وجود مركز خدمة للمستهلك في بلدك، فيمكنك التوجّه إلى وكيل Philips في منطقتك.