MP3-CD Soundmachine

AZ1826

Uživatelské příručky

PHILIPS

1

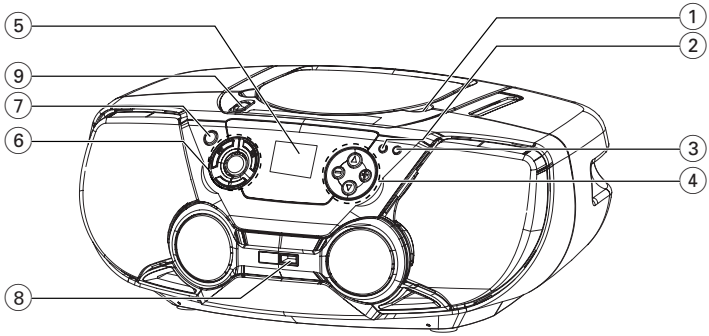
5
9
7
6
8
1
2
3
4

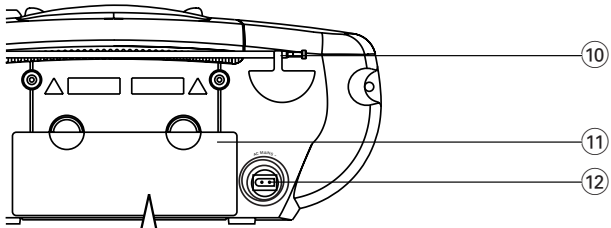
10
11
12
AC INPUT

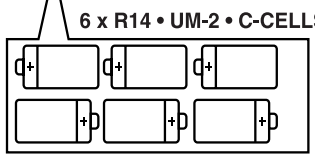
6 x R14 • UM-2 • C-CELLS

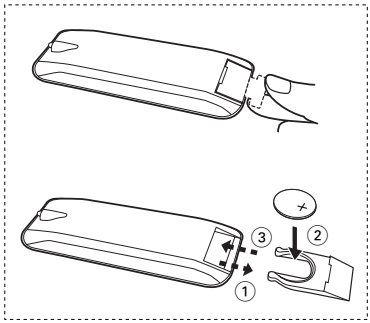
3
2
1

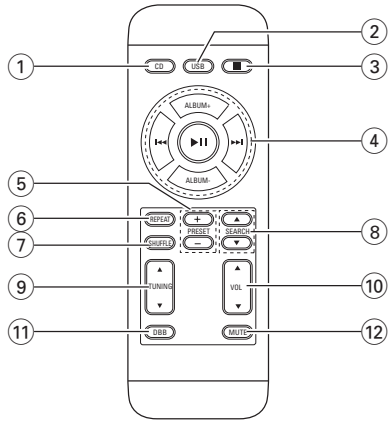
1
2
3
4
5
6
7
8
9
10
11
12
CD
USB
ALBUM+
ALBUM-
REPEAT
SHUFFLE
PRESET
SEARCH
TUNING
VOL
DBB
MUTE

2

TUNER
PRESET
1
106.70
MHz
FM

3

CD
MP3
TRK ALB
172
18

4

CD
MP3
REP ALL
TRK
PROG
2
03:08

5

CD
SHUF TRK
3
01:52

6

CD
MP3
TRK ALB
PROG
1
Pr09

7

CD
MP3
TRK ALB
PROG
6
18

8

USB
MP3
WMA
TRK ALB
270
19

9

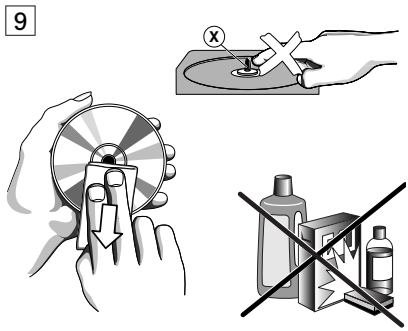
X

DODANÉ PŘÍSLUŠENSTVÍ

– Síťový kabel
– Dálkový ovladač

HORNÍ A PŘEDNÍ PANEL (Viz 1)

① **PUSH TO OPEN** - zavírání/otevírání prostoru pro CD
② **PROG -**
CD/MP3/WMA/USB: naprogramuje stopy;
MW/FM: naprogramuje vyladěné vysílací stanice
③ **MODE** - zvolí jiné hrací režimy: např. **REP** nebo **SHUF** (v náhodném pořadí)
④ **VOL ▲, ▼** - seřídí hlasitost
ALBUM/PRESET +, - *(nahoru, dolů)*
Pouze MP3/WMA/USB: vybere album;
MW/FM: zvolí vyladěnou vysílací stanici.
⑤ **Displej** – zobrazí stav přístroje.
⑥ **▶II** - začne nebo přeruší přehrávku CD/USB.
■ – zastaví přehrávku CD/USB;
– vymaže program CD/USB.
⏮, ⏭ TUNING DOWN, TUNING UP -
CD/MP3/WMA/USB:
- vyhledá úsek na stopě zpět a dopředu;
- přeskočí na začátek současné/předchozí/ další stopy.
MW/FM: - vyladí vysílací stanice.
⑦ **CD/USB** - zadává disk nebo režim USB
⑧ **USB port** - připojuje externí USB velkokapacitní paměťové zařízení
⑨ **Volič zvukového zdroje: CD/MP3, MW, FM, OFF**
– jako zvukový zdroj lze zvolit CD, v případě radiopřijímače, nebo jako zvukový zdroj magnetofon
– spínač zapojení/vypnutí

ZADNÍ PANEL

⑩ **Teleskopická anténa**– zlepší příjem FM.
⑪ **Zásobník baterií**– na 6 baterií typu R-14, UM2 nebo článků C.
⑫ **AC MAINS** – svorka na přívodní šňůru.

DÁLKOVÝ OVLADAČ

① **CD** – jako zvukový zdroj lze zvolit CD
② **USB** – jako zvukový zdroj lze zvolit Režim USB
③ ■ – zastaví přehrávku CD/USB;
– vymaže program CD/USB
④ **▶II** – začne/ přeruší přehrávku CD/USB
ALBUM +, –
Pouze MP3/WMA/USB: vybere album;
⏮, ⏭ – přeskočí na začátek současné/předchozí/ další stopy.
⑤ **PRESET +, –**
MW/FM: zvolí vyladěnou vysílací stanici. *(nahoru, dolů)*
⑥ **REPEAT** – provede výber režimu opakování
⑦ **SHUFFLE** – přehraje všechny stopy na CD v náhodném pořadí
⑧ **SEARCH ▲,▼** – vyhledá úsek na stopě zpět/dopředu.
⑨ **TUNING ▲,▼** – zvolí ladič vysílacích stanic
⑩ **VOL ▲,▼** – seřídí hlasitost *(nahoru, dolů)*
⑪ **DBB** – zdůraznění basových tónů
⑫ **MUTE** –Potlačí nebo obnoví hlasitost zvuku

POZOR
Nepoužívejte ovladače a přístroj neseřizujte a nezacházejte s ním jinak, než je zde uvedeno, jinak se budete vystavovat nebezpečnému záření a dalšímu nebezpečí.

Přístroj odpovídá předpisům Evropského společenství o poruchách v rádiové frekvenci.

NAPÁJENÍ

Podle možnosti používejte vždy síťové napájení, jinak se baterie budou rychle vybíjet. Před vsunováním baterií do přístroje vždy nejprve vytáhněte napájecí šňůru ze zásuvky ve zdi i z přístroje.

Baterie

Hlavní jednotka *(Viz 1)*

- Vložte do zásobníku 6 baterií typu **R-14**, **UM-2** nebo **C-cells**, (nepatří k příslušenství, pokud mo|no alkalickīch); dejte pozor na správnou polaritu.

Dálkový ovladač *(Viz 1)*

Důležité!

- ***Dříve než použijete dálkové ovládání, odstraňte ochranný plastový štítek, jak je znázorněno v obrázku 1.***
- ***Pokud dálkové ovládaní správně nefunguje, nebo je snížen pracovní dosah, nahraďte baterie novým typem baterií (CR2025).***

- *Chybné použití baterií může způsobit unikání elektrolytu a korozi zásobníku, nebo i prasknutí baterií:*
- *Nepoužívejte společně různé druhy baterií, např.* alkalické s uhlozinkovými. V přístroji použijte vždy jednotný typ baterií.
- Při výměně nepoužívejte staré baterie s novými.
- Nebudete-li přístroj delší dobu používat, vyjměte napájecí články z přístroje.
- ***Baterie obsahují chemické látky; vyřaďte je podle předpisů.***

Síťové napájení

1 Zkontrolujte, zda je síťové napájení uvedené na výrobním štítku na spodní straně přístroje stejné z místním síťovým napájením. Není-li tomu tak, obraťte se na svou prodejnu či servis.

2 Jeden konec síťového kabelu zasuňte do vstupu **AC MAINS** a jeho druhý konec do zásuvky.

3 Přejete-li si přístroj zcela odpojit od sítě, vytáhněte zástrčku ze zásuvky.

4 Jednotku nainstalujte do blizkosti elektrické zásuvky v místě, kde je k zasuvce dobrý přistup.

- Při silné bouři vytáhněte zástrčku ze zásuvky, chráníte tím přístroj. pří Při odpojení přístroje ze sítě zkontrolujte, že jste zástrčku zcela vytáhli ze zásuvky ve zdi. Mohlo by dojít k vážnému úrazu u dětí, protože volný konec kabelu by mohl být ještě pod proudem, jestliže je konektor vytažen pouze ze SÍŤOVÉ zásuvky na zadní straně jednotky.

Výrobní štítek je na spodní straně přístroje.

Užitečné tipy:

– Nepoužíváte-li přístroj, vyhnete se zbytečnému plýtvání energie jak při napájení ze sítě, tak při napájení monočlánky, nastavíte-li volič zvukového zdroje do pozice **OFF**.

HLAVNÍ FUNKCE

Vypínání a volba funkcí

1. Zapněte posunutím šoupátka source selector na funkci: **CD/USB**, **MW** nebo **FM**.

- Mezi režimem CD a USB přepnete tak, že nejprve nastavíte **Volič zdroje** do polohy **CD/USB** a potom jednou nebo opakovaně stisknete tlačítko **CD/USB** (**CD** nebo **USB** na dálkovém ovládání).

2. Přístroj je vypnutý, je-li spínač **source selector** slider v pozici **OFF**.

Nastavení síly a charakteru zvuku

1. Sílu a charakter zvuku nastavte regulátory **VOL ▲,▼** a **DBB** (na dálkovém ovladaci).
→ Na displeji se ukáže úroveň hlasitosti VoL a číslo od 00-32.

DIGITÁLNÍ LADIČ

Ladění vysílacích stanic

1 Volič zvukového zdroje nastavte do pozic **MW** nebo **FM**.
– Zobrazí se frekvence rádiové stanice, vlnové pásmo a číslo předvolby (je-li naprogramováno). (Viz 2)

2 Podržte ⏮ nebo ⏭ (**TUNING ▲,▼**) stisknuté, až se frekvence na displeji začne měnit.

3 Podle potřeby opakujte kroky 2, až si najdete požadovanou stanici.

- Chcete-li si vyladit stanici se slabým signálem, stiskněte krátce a opakovaně ⏮ nebo ⏭ (**TUNING ▲,▼**), až najdete optimální příjemon.

Ke zlepšení příjmu:

- Pro příjem **FM**, vytáhněte, nakloňte a natočte teleskopickou anténu. Je-li příjem příliš silný, poněkud ji zasuňte.
- Pro příjem **MW**, je přístroj vybaven vestavěnou anténou. Vestavěná anténa se nasměruje natočením celého přístroje.

Programování vysílacích stanic

Do paměti si můžete uložit až 20 vysílacích stanic (20FM, 20MW), a to manuálně nebo automaticky (Autostore).

Manuální programování

1 Vylaďte si požadovanou stanici (viz Ladění vysílacích stanic).

2 Stisknutím **PROG** zapněte programování.
→ Displej: svítí označení **PROG**.

3 Jedním nebo opakovaným stisknutím **PRESET -**, **+** (na dálkovém ovladaci **PRESET -**, **+**) zvolené stanici přiřaďte číslo od 1 do 20.

4 Stisknutím **PROG** volbu potvrďte.

5 K naprogramování dalších stanic opakujte kroky 1-4.

Užitečné tipy: *Předem naprogramovanou stanici můžete vymazat, jestliže si místo ní uložíte do paměti jinou frekvenci.*

Autostore – automatické ukládání do paměti

Funkce Autostore začne programovat vysílací stanice automaticky od čísla 1. Všechny předchozí programy, např. uspořádané manuálně, se přitom vymažou.

1 Zvolte si funkci **MW** nebo **FM**.

2 Stiskněte a podržte tlačítko PROG, dokud se nezobrazí nápis AUTOMATICKY.

→ Přijímané stanice se programují (MW nebo FM)

→ Po uložení všech stanic do paměti se začne automaticky přehrávat první vysílací stanice, naprogramovaná funkcí Autostore.

Poslech stanic naprogramovaných manuálně či funkcí Autostore

Jednou nebo několikrát stiskněte **ALBUM**/**PRESET -**, **+** (na dálkovém ovladaci **PRESET -**, **+**), až se zobrazí požadovaná naprogramovaná stanice.

Přístroj odpovídá předpisům Evropského společenství o poruchách v rádiové frekvenci.

Reprodukce CD

Informace o aplikacích MP3

MP3 (MPEG Audio Layer 3) je technologie vyvinutá na komprimaci hudebních materiálů, která podstatně snižuje množství digitální údajů na audio CD, přičemž zachovává kvalitu zvuku originální CD.

- **Odkud získáte hudební soubory:** Buě si stáhnete povolené hudební soubory MP3 z Internetu na pevný disk Vašeho počítače nebo si je vyrobíte z vlastní audio CD. Pro tuto možnost vložte do driveru CD-ROM-u počítače audio CD a konvertujte ji příslušným kódovacím programem. Pro hudební soubory MP3 bude kvalita zvuku odpovídající při minimální rychlosti přenosu dat 128 kbps.
- **Jak lze sestavit soubory MP3 na CD-ROM-u:** Nahrávačem CD Vašeho počítače nahrajte („zapište") hudební soubory z pevného disku na CD-ROM.

Užitečné tipy:

– *Dbejte, aby soubory MP3 byly zakončeny na .mp3 nebo **.wma**.*
– *Počet alb / složek: maximálně 50*
– *Počet stop / titulů: maximálně 500*
– *Počet skladeb, které lze zreprodukovat závisí na délce názvu souboru. Zvolíte-li kratší názvy souborů, bude podporováno více souborů.*

Reprodukce CD

Tento přístroj umí přehrávat Audio Disky včetně CD-R(W) a MP3 CD-ROMy, WMA. Nelze použít disky CD-I, CDV, VCD, DVD ani počítačové disky CD.

DŮLEŽITÉ!

- Toto zařízení nemusí přehrát disky CD kódované pomocí technologií na ochranu autorských práv od některých nahrávacích společností.
- Nelze použít disky WMA soubory s ochranou DRM.

1 Volič zvukového zdroje nastavte do pozic **CD/MP3**.

- Potom stiskněte tlačítko **CD/USB** (nebo CD na dálkovém ovládání) a zvolte režim CD, pokud se zobrazí nápis "USB".

2 Vložte do přihrádky CD nálepkou nahoru a zavřete přihrádku na CD.
→ Jakmile přehrávač CD přečte obsah CD, zobrazí se nápis rEAd
zvukový disk CD, Na displeji se zobrazí počet skladeb na CD a doba potřebná k jejich reprodukci.
MP3/WMA: zobrazí se příslušný celkový počet stop a alb (Viz 3)

3 Stisknutím ▶II začněte přehrávku.

4 K přerušení přehrávky stiskněte ▶II.
K přerušení přehrávky stiskněte ▶II.

5 Chcete-li přehrávku CD zastavit, stiskněte ■.

Užitečné tipy: *Přehrávka CD se zastaví též:*
– při otevření přihrádky na CD
– dohraje-li se CD do konce
– přepnete-li zdroj zvuku na kazetu nebo CD/USB.

Volba jiné stopy

- Stiskněte jedenkrát nebo několikrát na přístroji tlačítko ⏮ nebo ⏭ až se pořadové číslo hledané skladby zobrazí na displeji.

***Pouze MP3*/WMA:** Stiskněte nejprve tlačítko **ALBUM**/**PRESET -**, **+** (na dálkovém ovladaci **ALBUM -**, **+**) a tlačítkem vyberte požadované album.

- V poloze pauza/stop začněte přehrávku stisknutím ▶II.

Vyhledání úseku ve stopě

1 Podržte tlačítko ⏮ nebo ⏭ (nebo **SEARCH** ▲,▼ na dálkovém ovladaci) stisknuté.
→ CD se rychle potichu přehrává.

2 Jakmile zaslechnete požadovaný úsek, tlačítko ⏮ nebo ⏭ uvolněte a normální přehrávka bude pokračovat.

Různé hrací funkce: SHUFFLE a REPEAT (Viz 4, 5)

Před přehrávkou a během ní si můžete zvolit a změnit různé přehrávací funkce a zkombinovat je s **PROGRAM**.

SHUF – všechny stopy na CD/ programu se přehrávají v náhodném pořadí
REP ALL – opakuje se celé CD/ program
REP – neustále se opakuje současná (náhodně zvolená) stopa

1 K volbě přehrávací funkce stiskněte jednou nebo několikrát **MODE** (**SHUFFLE** nebo **REPEAT** na dálkovém ovladaci).

2 Je-li přístroj zastavený, začne se přehrávka stisknutím ▶II .

3 K volbě normální přehrávky stiskněte opakovaně **MODE** až se přestanou zobrazovat různé přehrávací funkce.
– Přehrávací funkce lze zrušit též stisknutím ■.

Programování čísel stop

Do paměti lze uložit 20 skladeb v libovolné pořadí. Kteroukoliv skladbu lze do paměti uložit i několikrát.

1 Stisknutím ⏮ nebo ⏭ na přístroji si zvolte číslo požadované stopy.
Pouze MP3: Stiskněte nejprve tlačítko **ALBUM**/**PRESET -**, **+** (na dálkovém ovladaci **ALBUM -**, **+**) a tlačítkem vyberte požadované album.

2 Stiskněte **PROG**.
→Na displeji se nejprve zobrazí číslo umístění programu a potom číslo stopy/album, která je zde uložena (Viz 6, 7)

3 Opakováním kroků 1 a 2 si vyberte a naprogramujte všechny požadované stopy.

- Displej: FuLL jestliže se pokusíte naprogramovat více než 20 stop.

Užitečné tipy: *Během přehrávání programu nelze používat tlačítka* **ALBUM**/**PRESET -**, **+**

Vymazání programu

Program lze z paměti vymazat následujícím způsobem:

- otevření jednotky disků CD;
- přepnete-li na zvukový zdroj **MW, FM** nebo **CD/USB**;
- Dvojí stisknutí ■ v průběhu přehrávání, nebo jedno stisknutí v poloze zastavení.
→ **PROG** jzhasne.

Použití USB propojitelnosti

- AZ1826 je vybaven USB portem v čelním panelu, nabízejícím vlastnost plug and play (vlož a hraj), která Vám umožňuje přehrávat z Vašeho AZ1826 hudbu v digitální kvalitě a mluvený obsah v USB velkokapacitním paměťovém zařízení.
- Použitím USB velkokapacitního paměťového zařízení si také můžete užívat všech vlastností nabízených zařízením AZ1826, které jsou vysvětleny a instruovány v diskových operacích.

Kompatibilní USB velkokapacitní paměťové zařízení

S AZ1826 můžete použít:

– USB flash paměť (USB 2.0 nebo USB1.1)
– USB přehrávače flash *(USB 2.0* nebo *USB 1.1)*
– paměťových karet (vyžaduje dodatečnou čtečku karet pro práci s tímto systémem).

Poznámky:

V některých USB flash přehrávačích (nebo paměťových zařízení), jsou uložené obsahy nahrány za použití technologie ochrany autorských práv. Takto chráněné obsahy nebudou přehrávatelné na některých jiných zařízení (například tento AZ1826).

USB PROPOJENÍ

Podporované formáty:

– USB nebo paměťový soubor formátu FAT12, FAT16, FAT32 (velikost sektoru: 512 - 65,536 bajtů)
– Přenosová rychlost MP3 (rychlost dat): 32-320 kb/s a proměnlivá rychlost dat (VBR).
– WMA verze 9 nebo dřívější
– Vnořené adresáře maximálně do 8 úrovní.
– Počet alb / složek: maximálně 50
– Počet stop / titulů: maximálně 500
– Značka ID3 v2.0 nebo novější
– Název souboru v Unicode UTF8 (maximální délka: 128 bajtů

Systém nepřehrává a nepodporuje následující:

• Prázdná alba: prázdné album je album, které neobsahuje soubory MP3 / WMA, a nebude zobrazeno na displeji.
• Nepodporované formáty souborů jsou přeskakovány. To znamená například: dokumenty Word .doc nebo MP3 soubory s příponou .dlf budou ignorovány a nebudou přehrány.
• AAC, WAV, PCM. NTFS audio souborů
• WMA soubory s ochranou DRM
• Soubory WMA v bezztrátovém formátu

Užitečné tipy:

– Ujistěte se, že názvy MP3 souborů končí příponou .mp3.
– Pro soubory WMA s ochranou DRM použijte pro vypálení na disk CD nebo převod aplikaci Windows Media Player 10 (nebo novější). Podrobnosti o aplikaci Windows Media Player a WM DRM (Windows Media Digital Rights Management - správa digitálních práv Windows Media) naleznete na adrese www.microsoft.com.

Přehrávání USB velkokapacitního paměťového zařízení

1 Ujistěte se, že je Váš AZ1826 napájen z AC (střídavé) sítě nebo z předepsaných baterií.

2 **Volič zvukového zdroje** nastavte do pozice **CD/USB**.

• Potom stiskněte tlačítko **CD/USB** (nebo USB na dálkovém ovládání) a zvolte režim USB, pokud se zobrazí nápis "CD".
➜Na displeji se zobrazí nápis "USB" a celkový počet stop. (Viz první obrázek 8).

3 Takto zapojte kompatibilní USB velkokapacitní paměťové zařízení do označeného AZ1826 USB portu ( ). Je-li třeba, použijte vhodný USB kabel k propojení mezi zařízením a AZ1826 USB portem.
➜ Zařízení se automaticky zapne.

• Pokud není zařízení zapnuto, zapněte napájení manuálně, pak jej opětovně připojte.

4 Stiskněte ▶II na Vašem AZ1826 pro spuštění přehrávání.

• Stiskněte nejprve tlačítko **ALBUM**/**PRESET -**, **+** a tlačítkem vyberte požadované album. (na dálkovém ovladaci **-**, **+**)

ÚDRŽBA A BEZPEČNOST

Údržba a bezpečnost (Viz 9)

Přehrávač CD a manipulace s CD

- Jestliže přehrávač CD správně desky CD nečte, vyčistěte čočku čisticím CD, než odnesete přístroj do opravny.
- Čočky přehrávače CD se nesmíte dotýkat!
- Při náhlé změně teploty okolí se na čočce přehrávače CD může vytvořit kondenzace. Přehrávka v tomto případě nebude fungovat. Nesnažte se čočku čistit, jednoduše přístroj nechte chvíli v teplejším prostředí, aby se kondenzace odpařila.
- Přihrádku na CD nenechávejte otevřenou, aby se na čočce neusadil prach.
- Potřebujete-li CD vyčistit, otřete je přímými pohyby od středu k okrajům měkkým, nechlupatým hadříkem. Nepoužívejte žádné čisticí prostředky, neboť se jimi CD poškodí.
- Na CD se nesmí nic psát ani lepit.

Ochrana a všeobecná údržba

- Přístroj umístěte na pevný, hladký povrch, kde se nemůže převrhnout.
- Chraňte přístroj, napájecí články, CD a kazety před vlhkostí, deštěm, pískem a extrémními teplotami, které mohou být v blízkosti topných těles nebo na místě vystaveném přímému slunečnímu záření.
- Pokud je jako odpojovací zařízení použito síťové napájení nebo sdružovač, mělo by být odpojovací zařízení připraveno k použití.
- Zařízení nesmí být vystaveno kapající nebo stříkající vodě.
- Přístroj ničím nepřikrývejte. Okolo ventilačních otvorů ponechejte alespoň 15 cm volného místa, aby vznikající teplo mohlo unikat a větrání bylo dostatečně zajištěné.
- Musí být zajištěna dobrá ventilace. Nezakrývejte ventilaění otvory žádnými předměty, např. novinami, ubrusy, záclonami atd.
- Na přístroj nesmí být pokládány žádné zdroje přímého plamene, např. rozsvícené svíčky.
- Nepokládejte na zařízení žádné předměty naplněné tekutinami (např. vázy).
- Třecí plochy mechanických součástek přístroje mají samomazací povrch, proto se nesmí ničím mazat ani olejovat.
- Přístroj čistěte měkkou, navlhčenou jelenicí. Nepoužívejte alkohol, čpavek, benzín nebo abrazivní čistící prostředky, protože mohou poškodit kryt přístroje.

Ekologické informace

Při balení přístroje jsme se snažili nepoužít žádný zbytečný materiál; balení můžete roztřídit do 3 kategorií: lepenka, pěnový polystyrén a polyetylén. Přístroj je vyroben z materiálů, které odborná firma může rozebrat a recyklovat. Při vyřazování obalů, vybitých baterií a starého zařízení se laskavě řiďte místními předpisy.

ODSTRAŇOVÁNÍ ZÁVAD

UPOZORNĚNÍ

Neotvírejte kryt přístroje, aby Vás nezasáhl elektrický proud. V žádném případě se nepokoušejte sami přístroj opravit, protože v tomto případě ztratíte právo na záruku.

Při výskytu jakékoliv závady, předtím, než odnesete přístroj do opravny, zkontrolujte ho podle níže uvedených bodů. Nepodaří-li se Vám závadu podle našich návrhů odstranit, obraťte se na distributora nebo na servis.

Dálkový ovladač správně nefunguje

– *Baterie jsou vybité / chybně umístěné*
• Vložte (nové) baterie správně
– *Vzdálenost / úhel mezi přístrojem a ovladačem příliš velká/ý*
• Upravte vzdálenost / úhel

Přístroj nehraje / není zapnutý

– *Není seřízená hlasitost*
• Seřiďte hlasitost
– *Přívodní šňůra není pevně připojená*
• Řádně zapojte přívodní šňůru
– *Baterie jsou vybité / chybně umístěné*
• Vložte (nové) baterie správně
– *K přístroji jsou připojena sluchátka*
• Odpojte sluchátka

Přijímač silně šumí či hučí

– *Elektrické rušení: přístroj je příliš blízko u TV, VCR nebo počítače*
• Přístroj přemístěte dále

Nekvalitní radiový příjem

– *Slabý vysílací signál*
• FM: Seřiďte teleskopickou anténu na FM

nOcd indikátor

– *Sestava je v režimu USB.*
• *Stiskněte* **CD/USB**, *abyste zvolili režim CD.*
– *CD je poškrábané či špinavé*
• Vyměňte / vyčistěte CD, viz Údržba
– *Laserová čočka je zamlžená*
• Počkejte, až se čočka odpaří
– *CD-R(W) je prázdné / není finalizované*
• Použijte finalizované CD-R(W)
– *Je vložené CD-ROM/CD obsahuje neaudiové soubory*
• Použijte pouze CD Audio/MP3 /jedním nebo několikerým stisknutím ⏮ nebo ⏭ přeskočte datové soubory na CD až k audiové stopě

Poznámky:

Toto zařízení nemusí přehrát disky CD kódované pomocí technologií na ochranu autorských práv od některých nahrávacích společností.

CD přeskakuje skladby

– *Poškozená nebo špinavá CD*
• Vyměňte nebo očistěte CD
– *Je zapojena funkce shuffle nebo program*
• Vypněte funkci shuffle/program

Poznámky:

Nelze pouĺít disky WMA soubory s ochranou DRM.

Během přehrávání MP3 zvuk přeskakuje

– *MP3 soubor byl vytvořen kompresí přesahující 320kbps*
• Pro zápis skladeb do formátu MP3 použijte men%oí kompresi.
– *Poškozená nebo znečistěná CD*
• Vyměňte/očistěte CD

USB zařízení nevyužívá mé AZ1826

– *Sestava není v režimu USB.*
• *Stiskněte* **CD/USB**, *abyste zvolili režim USB.*
– *Zařízení není bezpečně připojeno k AZ1826 USB portu.*
• *Opětovně připojte zařízení a ujistěte se, že je zařízení zapnuto.*
– *Zařízení není podporováno přístrojem AZ1826 nebo formát audio souboru uloženého na zařízení není podporován přístrojem AZ1826.*
• *Použijte kompatibilní zařízení / přehrávatelný formát audio souboru.*

Pro výběr režimu CD nebo USB nelze použít dálkové ovládání

– *Hlavní jednotka není nastavena na režim CD/USB..*
• *Na hlavní jednotce nastavte Volič zdroje do polohy CD/USB a pomocí dálkového ovládání zvolte možnost CD nebo USB.*

Likvidace starého produktu

Produkt je navržen a vyroben za použití velmi kvalitních materiálů a komponent, které lze recyklovat a znovu použít.

Když je k produktu připevněn symbol s přeškrtnutým košem, znamená to, že je produkt kryt evropskou směrnicí 2002/96/EC

Informujte se o místním tříděném sběrném systému pro elektrické produkty.

Řiďte se místními pravidly a nelikvidujte staré produkty spolu s běžným odpadem. Správná likvidace starého produktu pomůže zabránit případným negativním následkům pro životní prostředí a lidské zdraví.

DŮLEŽITÉ!

1. Kompatibilita připojení rozhraní USB k tomuto výrobku:
   a) Tento výrobek podporuje většinu velkokapacitních paměťových zařízení USB, která vyhovují standardům velkokapacitních paměťových zařízení USB.
      i) Nejběžnější třída velkokapacitních paměťových zařízení jsou jednotky Flash, Memory Sticks, Jump Drive atd.
      ii) Pokud se na počítači po připojení velkokapacitního paměťového zařízení zobrazí nápis "Jednotka disku", jedná se pravděpodobně o vyhovující velkokapacitní paměťové zařízení, které bude s tímto výrobkem fungovat.
   b) Pokud velkokapacitní paměťové zařízení vyžaduje baterii/zdroj napájení. Zkontrolujte, zda je v zařízení USB plná baterie, nebo zařízení nejprve nabijte a připojte k výrobku znovu.
2. Podporovaný typ hudby:
   a) Toto zařízení podporuje pouze nechráněnou hudbu s těmito příponami: .mp3 .wma
   b) Hudba zakoupená v hudebních obchodech on-line není podporována, protože je zabezpečena ochranou digitální správy práv (DRM).
   c) Nejsou podporovány soubory s těmito příponami: .wav; .m4a; .m4p; .mp4; .aac atd.
3. Z portu rozhraní USB na počítači nelze provést přímé připojení k výrobku, přestože jsou v počítači soubory ve formátu mp3 nebo wma.

ČESKA REPUBLIKÁ

Vystraha!

Tento přístroj pracuje s laserovým paprskem. Při nesprávné manipulaci s přístrojem (v rozporu s tímto návodem) může dojít k nebezpečnému ozáření. Proto přístroj za chodu neotevírejte ani
nesnímejte jeho kryty. Jakoukoli opravu vždy svěřte specializovanému servisu.

Nebezpečí!

Při sejmutí krytů a odjištďní bezpečnostních spínačů hrozí nebezpečí neviditelného laserového záření!

Chraňte se před přímým zásahem laserového paprsku.

Záruka

Pokud byste z jakéhokoli důvodu přístroj demontovali, vždy nejdříve vytáhněte síťovou zástrčku.

Přístroj chraňte před jakoukoli vlhkostí i před kapkami vody.

Meet Philips at the Internet

http://www.philips.com

Česky

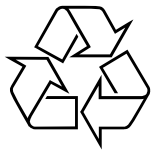

AZ 1826

Printed in China

PDCC-ZC-0714