AZ1538/00 B -6langs 28/05/2002 01:30 PM Page 1

CD Soundmachine

AZ 1538

EXPANIUM

Let's make things better.

PHILIPS

Italiano | Português | Dansk | Svenska | Suomi | Ελληνικά

Meet Philips at the Internet
http://www.audio.philips.com

AZ 1538

CLASS 1
LASER PRODUCT

3140 115 2921.1

Printed in China

Italiano

COMANDI/ALIMENTAZIONE

ACCESSORI
1 x cavo di rete
1 x Telecomando

PANNELLO SUPERIORE ED ANTERIORE (Vedi 1)
① **LIFT TO OPEN** - sollevare per aprire lo sportello del CD MP3.
② **POWER OFF/TUNER/CD** - seleziona la sorgente sonora per **CD / TUNER** e spegne l'apparecchio (**POWER OFF**).
③ **DBB** (**D**ynamic **B**ass **B**oost) - potenzia il basso.
④ **CD MODE/BAND**
- seleziona un modo diverso di lettura: REPEAT o SHUFFLE (in ordine casuale).
- seleziona la gamma di lunghezze d'onda.
⑤ **0-9**- pannello digitale
MP3/CD: - Selezione del brano del CD e riproduzione diretta;
TUNER: seleziona una stazione radio preselezionata.
⑥ **Display** - indica lo stato dell'apparecchio.
⑦ **PROG**
MP3/CD: - programma i brani e modifica il programma;
TUNER: - programma le stazioni radio preimpostate.
⑧ **▶II** - avvia o interrompe la lettura di un MP3/CD.
⑨ **■** - interrompe la riproduzione del MP3/CD;
- cancella un programma MP3/CD.
⑩ **Remote Sensor** - sensore a raggi infra-rossi per il telecomando.
⑪ **ALBUM (+, -)**
Solo MP3: seleziona l'album precedente/seguente
TUNER: seleziona la stazione preselezionata precedente/seguente
⑫ **SEARCH ◀◀, ▶▶**
MP3/CD: - ricerca indietro e in avanti all'interno di un brano;
- salta all'inizio di un brano corrente/ precedente/ successivo.
TUNER: - (in basso, in alto) sintonizza sulle stazioni radio.
⑬ **VOLUME ▲, ▼** - per regolare il livello del volume in alto/ in basso.

PANNELLO POSTERIORE
⑭ **Antenna telescopica** - migliora la ricezione in FM.
⑮ Ω - presa per cuffia da 3,5 mm.

Nota: Il collegamento delle cuffie disattiva gli altoparlanti.
⑯ **AC MAINS** - entrata del cavo di alimentazione.
⑰ **Scomparto batterie** - per 6 batterie, del tipo **R-14, UM-2** o **C-cells**.

TELECOMANDO
① **VOLUME ▲, ▼** - regola il livello del volume (alto/basso).
② **SHUFFLE** - per leggere i brani del CD in ordine casuale.
③ **▶II** - inizia la riproduzione del CD;
- mette in pausa la riproduzione del CD.
④ **SEARCH ◀◀ ▶▶** - ricerca all'indietro o in avanti all'interno di un brano / di un CD.
⑤ **PRESET +, -** (alto, basso)
TUNER: seleziona la stazione preselezionata precedente/seguente
Solo MP3: seleziona l'album precedente/seguente
⑥ **TUNING ◀◀, ▶▶** (basso, alto) - sintonizza sulle stazioni radio.
⑦ **■** - interrompe la riproduzione del MP3/CD;
- cancella un programma MP3/CD.
⑧ **◀, ▶** - salta all'inizio di un brano corrente/ precedente/ successivo.
⑨ **REPEAT** - ripete un brano/ un programma del CD / tutto il CD.

ATTENZIONE
L'uso dei comandi o regolazioni o prestazioni delle procedure oltre a quelle descritte nel presente potrebbero causare esposizione a radiazioni pericolose o altre operazioni rischiose.

Questo prodotto è conforme ai requisiti sulle interferenze radio dell'Unione Europea.

ALIMENTAZIONE
Se conveniente, usare l'alimentazione per assicurare la durata di vita delle batterie. Estrarre la spina dall'apparecchio e dalla presa a muro prima di inserire le batterie.

Batterie (non incluso)
• Aprire il comparto batterie ed inserirvi correttamente sei batterie di tipo **R-14, UM-2** o a **celle C**, (preferibilmente alcaline). (**Vedi 7**)

ALIMENTAZIONE

• **Telecomando**
Aprire il comparto batterie ed inserirvi due batterie di tipo **AAA, R03** o **UM4** (preferibilmente alcaline). (**Vedi 9**)

IMPORTANTE
• *L'uso improprio delle batterie può causare perdite elettrolitiche e corrodere il comparto o causare la combustione delle batterie.*
• *Non usare contemporaneamente tipi diversi di batterie, ad es. alcaline con zinco carbonio. Usare solo batterie dello stesso tipo per ogni apparecchio.*
• *Se si inseriscono batterie nuove, non usarle insieme a quelle vecchie.*
• ***Le batterie contengono sostanze chimiche, pertanto devono essere smaltite correttamente.***

Uso dell'alimentazione ca
1. Controllare che la tensione di rete ***indicata sulla piastrina del tipo posizionata sul retro dell'apparecchio*** corrisponda all'alimentazione locale. In caso contrario, rivolgersi al rivenditore o al centro assistenza.
2. Collegare il conduttore di rete alla presa a muro; l'apparecchio è pronto per essere usato.
3. Per disinserire completamente l'alimentazione dall'apparecchio, estrarre la spina dalla presa a muro.
La piastrina del modello si trova sul fondo dell'apparecchio.

FUNZIONI BASE
Accensione e spegnimento e selezione di funzione
1. Per accendere, regolare **POWER OFF/TUNER/CD** per selezionare la funzione : **CD** o **TUNER** , e fare funzionare i comandi di funzione rispettivi.
• **On** e tu o Cd sono visibili per un breve periodo quando si accende sulla funzione selezionata.
2. Per spegnere, regolare **POWER OFF/TUNER/CD** per selezionare **POWER OFF**.
Nota : La regolazione DBB, le preselezioni del sintonizzatore e il volume (fino al livello di volume 20) verranno conservati nella memoria dell'apparecchio.

Regolazione del volume e del suono (Vedi 2)
1. Regolare il volume con i comandi **VOLUME**.
→ Il visualizzatore mostra il livello del volume VOL e un numero da 0-32.
2. Premere **DBB** per attivare o disattivare la funzione di potenziamento dinamico dei bassi.

SINTONIZZATORE DIGITALE

SINTONIZZATORE DIGITALE
Sintonizzazione sulle stazioni radio
1. Regolare **POWER OFF/TUNER/CD** su **TUNER**.
→ tu si visualizza brevemente seguito dalla frequenza della stazione radio, lunghezza d'onda e, se programmato, un numero preimpostato. (**Vedi 3**)
2. Premere una o più volte **CD MODE/BAND**, sino a selezionare la gamma di lunghezza d'onda.
3. Premere **SEARCH ◀◀ o ▶▶** rilasciare il tasto quando la frequenza sul display inizia a scorrere.
→ La radio si sintonizza automaticamente su una stazione sufficientemente potente. Il display indica Srch durante lasintonizzazione automatica.
4. Ripetere il passo **3** se necessario, sino ad individuare la stazione desiderata.
Per sintonizzarsi su una stazione debole, premere **SEARCH ◀◀ o ▶▶** brevemente e ripetutamente sino adindividuare una ricezione ottimale.

Per migliorare la ricezione radio:
• Per la ricezione in ***FM***, estrarre l'antenna telescopica. Inclinare e ruotare l'antenna. Ridurne la lunghezza se il segnale è troppo forte.
• Per la ricezione in ***MW (AM)*** o ***LW***, l'apparecchio è dotato di un'antenna incorporata, pertanto non è necessario usare l'antenna telescopica. Dirigere l'antenna ruotando tutto l'apparecchio.

Programmazione delle stazioni radio
E' possibile memorizzare un massimo di 40 stazioni radio, manualmente o automaticamente (Programmazione automatica).

Programmazione manuale
1. Sintonizzarsi sulla stazione desiderata (vedere **Sintonizzazione sulle stazioni radio**).
2. Premere **PROG** per attivare la programmazione.
→ Display: Pr - - e PROGRAM lampeggia.
3. Usare il pannello digitale sull'apparecchio per digitare un numero, 1-40, per selezionare la stazione programmata. Pes. premere **1,1** se si vuole memorizzare la stazione radio come preimpostazione 11. (**Vedi 4**)
Nota: se viene selezionato un numero preselezionato più alto, 41-49, il visualizzatore mostrerà noPr e si sintonizzerà su Pr 4. Le preselezioni che superano 50, es. 67 vi sintonizzeranno sulle preselezioni 6 e 7.

SINTONIZZATORE DIGITALE

• **Telecomando**: Premere una o più volte **PRESET + / −** per selezionare una stazione radio preimpostata.
• **Apparecchio:** premere **ALBUM (+ / −)**
4. Premere **PROG** per confermare l'impostazione.
5. Per memorizzare altre stazioni, ripetere i passi suddetti.
Nota : E' possibile ricoprire una stazione preimpostata, memorizzando al posto di questa un'altra frequenza.

Programmazione automatica
La funzione Autostore inizia automaticamente la programmazione delle stazioni radio dalla preimpostazione 1. Le stazioni disponibili sono programmate per ordine di potenza di ricezione della lunghezza d'onda: FM seguita da MW(AM). Ogni preimpostazione esistente, p.es. programmata manualmente, verrà cancellata.
• Premere **PROG** per 4 secondi o più per attivare programmazione automatica (autostore).
→ Sul display si visualizza Auto , PROG lampeggia, seguito dai dettagli della stazione radio se memorizzati.
Dopo aver memorizzato tutte le stazioni, la prima stazione memorizzata verrà riprodotta automaticamente.

Selezione una stazione radio preimpostata
• **Apparecchio:** premere **ALBUM (+ / −)**
• **Facile Accesso Diretto**: usare il pannello digitale sull'apparecchio per digitare un numero, 1-40, per selezionare la stazione.
• **Telecomando**: o premere una o più volte **PRESET + / −** per selezionare una stazione.

LETTORE CD MP3
CARATTERISTICHE IMPORTANTI
Formati accettati:
• Formato del disco **ISO9660**, Joliet e CD multisessioni. Usa formato del disco **ISO9660** quando scrive su CD-ROM.
• **formati musicali MP3.**
• velocità di bit MP3 (velocità dei dati): 32-320 Kbps e variabili.
• 650Mb e 700Mb CD-R e CD-RW.
• L'indice ospita fino a un massimo di 8 livelli (max. 64 caratteri).

LETTORE CD MP3

Informazioni generali
La tecnologia di compressione digitale MP3 (MPEG 3 Strati audio) riduce i dati digitali audio originali di un fattore fino a 10 volte inferiore senza perdere significativamente in qualità del suono. Questo vi permette di registrare fino a 10 ore di musica che qualitativamente corrisponde a un CD su un singolo CD-ROM.

Come ottenere musica MP3
Potete scaricare legalmente musica MP3 da internet o convertire un CD audio in formato MP3 con un qualsiasi software che codifica MP3, e poi registrare su CD-ROM (CD-RW).
• **Per raggiungere una buona qualità del suono si raccomanda una velocità di bit di almeno 128kbps per i file MP3.**

Quando si copia il CD MP3
• Assicuratevi che il nome del file MP3 abbia l'estensione **.mp3**
• Usare un software in grado di registrare titoli di brani MP3 (file) in ordine numerico e alfabetico. Per i dettagli su come usare il software, fare riferimento alle istruzioni operative del software.
• Alcuni software di codificazione offrono un'opzione per proteggere i file musicali, es. i file possono essere riprodotti solo sul computer che li ha creati. Se li copiate su CD-ROM, non potete ascoltarli su questa unità. Assicuratevi di avere disattivato l'opzione di protezione nel software di codificazione prima di creare i file musicali. In questo caso è vostra responsabilità adeguarvi a tutte le norme sul copyright locali e internazionali.

Come organizzare i file MP3
Potete memorizzare fino a un massimo di 35 album e 400 titoli su un CD MP3, a seconda delle dimensioni del file della canzone.
Album e titoli sono organizzati in ordine alfabetico.
• Album e titoli CD MP3/ CD sul visualizzatore vengono mostrati come numeri.

IMPORTANTE!
Questo apparecchio non riproduce/accetta i seguenti:
• Album vuoti: un album vuoto è un album che non contiene file MP3, e non verranno mostrati sul visualizzatore.

LETTORE CD MP3

• I formati dei file non accettati saranno saltati. Questo significa che es.: Documenti Word **.doc** o file MP3 con estensione **.dlf** saranno ignorati e non riprodotti.
• **File della lista di ascolto** es. .m3u, .pls di WMA, AAC, Winamp, Sonic, RealJukebox, MS Mediaplayer 7.0, MusicMatch.
• Registrazioni create su es. **PacketWriting** e **Package Writing**.

Indicazione del visualizzatore MP3/CD
→ rEAd quando si legge il contenuto del disco;
→ nO dISC se non è inserito alcun CD/ il CD è sporco, inserito in modo scorretto o danneggiato.
→ Cd per tutto il tempo del funzionamento del CD
→ **MP3, TRACK, ALBUM** per tutto il tempo del funzionamento del CD MP3
→ **In modalità di stop del CD:** il numero totale del brano e il tempo di riproduzione totale
→ Se si tratta di un CD MP3, è anche visualizzato il numero dell'album.
→ nF dISC se avete inserito un CD-RW) non finalizzato.
→ nO ALb se non ci sono album disponibili.

Riproduzione dei dischi
Questo apparecchio riproduce **Dischi Audio** tra cui CD-R/W), e CD-ROM MP3.
1. Regolare **POWER OFF/TUNER/CD** su **CD**.
2. Inserire un CD con il lato inciso rivolto verso l'alto e chiudere lo sportello del CD.
Nota: *è possibile impiegare più di 10 secondi per leggere un CD MP3.*
3. Premere **▶II** per avviare la lettura.
4. Per interrompere la lettura, premere **▶II**. Premere nuovamente **▶II** per riprendere la lettura.
→ Visualizzatore: il tempo di riproduzione trascorso lampeggia durante la pausa.
5. Per interrompere la riproduzione, premere **■**.
Nota : *la lettura del CD si interrompe anche se:*
- Si apre lo sportello del CD.
- il è arrivato alla fine
- si seleziona una sorgente diversa: ***TUNER/POWER OFF.***

LETTORE CD MP3

Selezione di un brano differente
Vi sono 2 modi:
Facile Accesso Diretto
• Inserire il numero del brano usando la tastiera numerica dell'apparecchio.
Nota: *Se digitate un numero più grande del numero di brano massimo consentito, il vostro inserimento sarà ignorato e continuerà a essere riprodotto il brano corrente.*
SEARCH ◀◀ o ▶▶
• Premere una o più volte **SEARCH ◀◀ o ▶▶** sull'apparecchio, sino a visualizzare sul display il numero di brano desiderato.
• Per saltare rapidamente i brani premere e tenere premuto **SEARCH ◀◀ o ▶▶**.
Solo in modalità CD MP3:
Prima premere **ALBUM, PRESET + o -** una o più volte per trovare il vostro album.

Individuazione di un passaggio di un brano
1. Premere e mantenere premuto **SEARCH ◀◀ o ▶▶**.
– Il MP3/CD viene riprodotto ad alta velocità.
2. Quando si riconosce il passaggio desiderato, rilasciare **◀◀ o ▶▶**.
Nota : *La ricerca è possibile solo all'interno di un brano. L'apparecchio va in modalità pausa/stop quando durante la ricerca si raggiunge l'inizio/fine di un brano.*

Modi di lettura diversi: SHUFFLE e REPEAT
Si possono selezionare e cambiare i diversi modi di lettura prima o durante la riproduzione. I modi di lettura, inoltre, possono essere combinati con PROGRAM. (**Vedi 5**)
SHUFFLE - i brani di tutto il programma/CD vengono letti in ordine casuale
SHUFFLE REPEAT ALL - per ripetere tutto il programma/ CD continuativamente in ordine casuale
REPEAT ALL - per ripetere tutto il programma/ CD
REPEAT - legge il brano corrente continuativamente
1. Per selezionare il modo di lettura, premere **CD MODE/BAND** una o più volte .
2. Premere **▶II** per iniziare la riproduzione dalla posizione di stop, a meno che abbiate scelto l'opzione di rimescolamento.
3. Per tornare alla lettura normale, premere il rispettivo pulsante **CD MODE/BAND** , sino a quando i

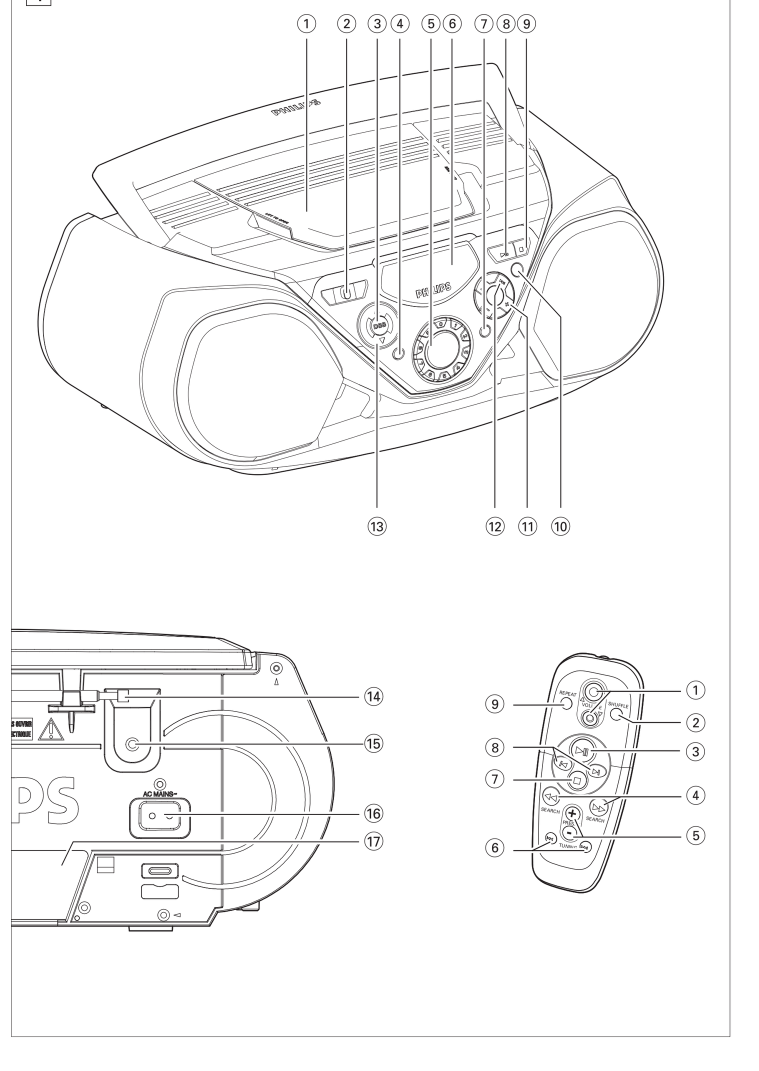

LETTORE CD MP3

diversi modi non sono più visualizzati.
– *E' anche possibile premere ■ per annullare il modo di lettura.*

Programmazione dei numeri di brano
Il programma è in posizione di arresto per selezionare e memorizzare e in i brani del CD nella sequenza desiderata. Se si preferisce, memorizzare più volte ogni brano. Si può inserire in memoria un massimo 20 brani.
1. Premere **SEARCH ◀◀ o ▶▶** sull'apparecchio, per selezionare il numero di brano desiderato.
Solo in modalità CD MP3:
Prima premere **ALBUM, PRESET + o -** una o più volte per trovare il vostro album.
2. Premere **PROG**.
→ Visualizzatore: PROGRAM e **Prog. (Vedi 6)**
→ Se si cerca di programmare senza avere selezionato un numero di brano, appare nOSEL.
3. Ripetere i passi **1** e **2** per selezionare e memorizzare tutti i brani desiderati.
→ FuLL appare se si cerca di programmare più di 20 brani.

Visualizzazione del programma
In posizione di arresto o durante la riproduzione, premere e tenere premuto brevemente **PROG** sino a visualizzare sul display tutti i numeri in sequenza.

Cancellazione di un programma
Si può cancellare il programma:
• premendo due volte **■** durante la riproduzione
→ Il display indica brevemente CLr e PROG scompare.
• Selezionare **TUNER / POWER OFF**.

Informazioni ambientali
Non è stato utilizzato materiale di imballaggio non necessario. E' stato fatto il possibile per agevolare la separazione dell'imballaggio in tre mono-materiali: cartone (scatola), polistirene espansibile (anticolpi), polietilene (sacchetti, espanso di protezione).
L'apparecchio è composto da materiali che possono essere riciclati, se smontato da una compagnia specializzata. **Osservare le norme locali sullo smaltimento dei materiali di imballaggio, delle batterie esaurite e delle apparecchiature obsolete.**

SINTONIZZATORE DIGITALE E MANUTENZIONE GENERALE

INFORMAZIONI DI SICUREZZA e MANUTENZIONE GENERALE (Vedi 8)
• Non esporre l'apparecchio, le batterie o il CD all'umidità, pioggia, sabbia o calore eccessivo.
• Per pulire l'apparecchio, usare un panno in pelle di camoscio, soffice e leggermente inumidito. Non utilizzare detergenti a base di alcool, ammoniaca, benzene o abrasivi, che potrebbero danneggiare l'alloggiamento.
• Poggiare l'apparecchio su una superficie piana e dura, in modo che non si muova. Provvedere ad una ventilazione adeguata, per evitare il surriscaldamento del sistema.
• Non oliare né lubrificare le parti meccaniche dell'apparecchio contenenti cuscinetti autolubrificanti.

Lettore di CD e utilizzo del CD
• Se il lettore non legge correttamente i CD, usare un comune CD di pulizia per pulire la lente, prima di richiedere la riparazione dell'apparecchio. Altri metodi di pulizia possono danneggiare la lente.
• Non toccare mai la lente del lettore di CD!
• Variazioni improvvise della temperatura possono causare formazione di condensa sulla lente del lettore di CD, che renderà impossibile la riproduzione dei CD. Non cercare di pulire la lente, ma trasportare l'apparecchio in un ambiente caldo, sino a fare evaporare l'umidità.
• Chiudere sempre a porta del piatto del CD per evitare polvere sulle lenti.
• Per pulire il CD, passare su di esso un panno soffice e non peloso, con un movimento in linea retta dal centro verso i bordi. Non usare detergenti, che potrebbero danneggiare il disco.
• Non scrivere mai su di un CD e non attaccare adesivi su di esso.

INDIVIDUAZIONE DEI MALFUNZIONAMENTI

ATTENZIONE: Non aprire l'apparecchio, per non correre il rischio di scosse elettriche. Non cercare in alcun caso di riparare l'apparecchio da soli, per non invalidare la garanzia.

In caso di malfunzionamento, controllare innanzi tutto i punti elencati di seguito, prima di richiedere la riparazione dell'apparecchio. Se non si è in grado di risolvere il problema seguendo questi suggerimenti, rivolgersi al rivenditore o al centro assistenza.

Mancanza di suono/alimentazione
– *VOLUME non è regolato*
• Regolare VOLUME
– *Conduttore di alimentazione collegato male*
• Collegare correttamente il conduttore di alimentazione CA
– *Batterie scariche/ inserite male*
• Inserire correttamente nuove batterie
– *Cuffie collegate*
• Scollegare le cuffie
– *Il CD contiene file non audio*
• Premere **SEARCH ◀◀ o ▶▶** una o più volte per saltare a un brano audio CD, al posto di un file dati

Fastidioso ronzio della radio o rumore
– *Interferenza elettrica: apparecchio troppo vicino a TV, VCR o computer*
• Aumentare la distanza

Ricezione radio scadente
– *Segnale radio debole*
• FM: dirigere l'antenna telescopica FM per migliorare la ricezione

Indicazione noPr
– *Durante la programmazione di stazioni radio preimpostate, è stato premuto un tasto preimpostato oltre il numero di preimpostazione, ossia 40*
• Digitare un numero preimpostato compreso tra 1-40

Indicazione nOdISC
– *CD molto graffiato o sporco*
• Sostituire/ pulire il CD, vedere Manutenzione
– *Lente laser appannata*
• Attendere che la lente si asciughi

Indicazione nFdISC
– *CD-RW) vuoto o disco non finalizzato*
• Usare un CD-R(W)finalizzato

Il suono salta durante la riproduzione MP3
– *file MP3 fatti a un livello di compressione che supera 320kbps*
• Usare un livello di compressione più bassa per registrare brani CD in formato MP3

Non si riesce a trovare il titolo MP3 desiderato
– *E' usata un'estensione di file errata e/o un nome del file che usa caratteri di testo non adatti*
• Assicuratevi che i nomi dei file siano battuti con caratteri inglesi e che l'estensione del file MP3 sia **.MP3**

Il CD salta le tracce
– *CD danneggiato o sporco*
• Sostituire o pulire il CD
– *SHUFFLE o PROGRAM attivo*
• Spegnere SHUFFLE / PROGRAM

Il telecomando non funziona bene
– *Batterie scariche/ inserite male*
• Inserire correttamente nuove batterie
– *Distanza/ angolo fra l'apparecchio troppo grande*
• Ridurre la distanza / l'angolo

Italia
DICHIARAZIONE DI CONFORMITA'
Si dichiara che l'apparecchio Lettore CD/Radioregistratore mod. AZ1500, AZ1505 Philips risponde alle prescrizioni dell'art. 2 comma 1 del D. M. 28 Agosto 1995 n. 548.
Philips Consumer Electronics
Philips, Glaslaan 2, SFF 10
5616 JB Eindhoven, The Netherlands

Português

COMANDOS

ACESSÓRIOS
1 x abo de alimentação
1 x Comando à distância

PAINÉIS SUPERIOR E DIANTEIRO (Ver 1)
① **LIFT TO OPEN** - levante aqui para abrir a porta do CD-MP3.
② **POWER OFF/TUNER/CD** - selecciona a fonte de som **CD/TUNER** e também desliga o aparelho (**POWER OFF**).
③ **DBB** (**D**ynamic **B**ass **B**oost) - reforça os graves.
④ **CD MODE/BAND**
- selecciona os diversos modos de reprodução: REPEAT (repetição) ou SHUFFLE (ordem aleatória).
- selecciona a faixa de radiofrequência.
⑤ **0-9**- teclado numérico
MP3/CD: - selecção de faixa e reprodução directa do CD;
TUNER: - selecciona uma estação radiofónica pré-sintonizada.
⑥ **Visor** - visualiza o estado do aparelho.
⑦ **PROG**
MP3/CD: - faz a programação de faixas e revê o programa;
TUNER: - faz a programação de estações radiofónicas pré-sintonizadas.
⑧ **▶II** - inicia ou interrompe a reprodução do MP3/CD.
⑨ **■** - pára a reprodução do MP3/CD;
- apaga um programa MP3/CD.
⑩ **Remote Sensor** - sensor de infra-vermelhos para o comando à distância.
⑪ **ALBUM (+, -)**
MP3 somente: selecciona o álbum anterior/ seguinte
TUNER: selecciona a esta-ção pré sintonizada anterior/ seguinte
⑫ **SEARCH ◀◀, ▶▶**
MP3/CD: - faz a busca para trás e para a frente dentro de uma faixa;
- salta para o início da faixa actual/anterior/ seguinte.
TUNER: - (para baixo, para cima) sintoniza estações de rádio.
⑬ **VOLUME ▲, ▼** - para ajustar o nível do volume para cima/baixo.

PAINEL TRASEIRO
⑭ **Antena telescópica** - melhora a recepção em FM.
⑮ Ω - tomada de auscultadores de 3,5 mm.
Nota: A ligação de auscultadores fará com que sejam desligados os altifalantes.
⑯ **AC MAINS** - entrada para o cabo de alimentação.
⑰ **Compartimento das pilhas** - por 6 pilhas, tipo **R-14, UM-2** ou **C-cells**.

COMANDO À DISTÂNCIA
① **VOLUME ▲, ▼** - ajusta o nível do volume (para cima/baixo).
② **SHUFFLE** - para reproduzir faixas do CD por ordem aleatória.
③ **▶II** - inicia a reprodução do CD;
- efectua uma pausa na reprodução do CD.
④ **SEARCH ◀◀ ▶▶** - faz a busca para trás ou para a frente dentro de uma faixa ou disco compacto.
⑤ **PRESET +, −** (para cima, para baixo)
TUNER: selecciona a esta-ção pré sintonizada anterior/ seguinte
MP3 somente: selecciona o álbum anterior/ seguinte
⑥ **TUNING ◀◀, ▶▶** (para baixo, para cima) - sintoniza estações de rádio.
⑦ **■** - pára a reprodução do MP3/CD;
- apaga um programa MP3/CD.
⑧ **◀, ▶** - salta para o início da faixa actual/anterior/ seguinte.
⑨ **REPEAT** - repete uma faixa/ um programa de CD/ todo o disco compacto.

AVISO
A utilização de comandos ou ajustes ou a execução de procedimentos de forma diferente daquela aqui indicada poderá resultar numa exposição perigosa a radiações ou noutra operação arriscada.

Este aparelho está de acordo com os requisitos da Comunidade Europeia relativos à interferência de rádio.

ALIMENTAÇÃO DE CORRENTE
Sempre que seja conveniente, utilize a corrente da rede se quiser poupar as pilhas. Não se esqueça de tirar a ficha do aparelho e da tomada da parede antes de colocar as pilhas.

ALIMENTAÇÃO DE CORRENTE

Pilhas (não incluído)
• Abra o compartimento das pilhas e insira seis pilhas, tipo **R-14, UM-2** ou **C-cells**, (de preferência alcalinas) com a polaridade correcta. (**Ver 7**)
• **Comando à distância** Abra o compartimento das pilhas e insira duas pilhas, tipo **AAA, R03** ou **UM4** (de preferência alcalinas). (**Ver 9**)

IMPORTANTE!
• *A utilização incorrecta das pilhas pode provocar a fuga de electrólito e a corrosão do compartimento ou causar a explosão das pilhas.*
• *Não misture pilhas de tipos diferentes, por ex., pilhas alcalinas com pilhas de carvão e zinco. Utilize apenas pilhas do mesmo tipo no aparelho.*
• *Quando colocar pilhas novas, não tente misturar pilhas velhas com as novas.*
• ***As pilhas contêm substâncias químicas, pelo que deverão ser deitadas fora com as devidas precauções.***

Utilização da corrente CA
1. Certifique-se de que a tensão da corrente da rede ***indicada na placa de tipo que se encontra na parte de trás do aparelho*** corresponde à da sua rede local. Se não corresponder, consulte o seu concessionário ou o centro encarregado da assistência.
2. Ligue o cabo de alimentação à tomada da parede. O aparelho está agora pronto a ser utilizado.
3. Para desligar completamente o aparelho, tire a ficha da tomada da parede.
A placa de tipo encontra-se na base do aparelho.

FUNÇÕES BÁSICAS
Ligar e desligar e selecção da função
1. Para ligar, ajuste o **POWER OFF/TUNER/CD** para seleccionar : **CD** ou a função **TUNER**, e operar os respectivos controlos de função.
• **On** e depois tu ou Cd são mostrados brevemente quando você liga a função seleccionada.
2. Para desligar, ajuste o **POWER OFF/TUNER/CD** para seleccionar **POWER OFF**.
Nota : O ajuste DBB, sintonizadas estações pré sintonizadas e o volume (nível de volume até 20) será mantido na memória da unidade.

SINTONIZADOR DIGITAL

Regular o volume e o som (Ver 2)
1. Ajuste o volume com os controlos de **VOLUME**.
→ O mostrador indica o nível do volume VOL e um número de 0-32.
2. Pressione **DBB** para activar ou desactivar o reforço dinâmico dos graves.

SINTONIZADOR DIGITAL
Informação relativa a segurança
1. Ajuste o **POWER OFF/TUNER/CD** para **TUNER**.
→ No visor aparece por momentos a indicação tu, seguida da frequência da estação de rádio, da faixa de radiofrequência e, se a estação estiver programada, será também visualizado um número de pré-sintonização. (**Ver 3**)
2. Pressione **CD MODE/BAND** uma vez ou mais para seleccionar a faixa de radiofrequência.
3. Pressione **SEARCH ◀◀ ou ▶▶** e solte quando a frequência começar a passar no visor.
→ O sintonizador sintoniza automaticamente uma estação com um sinal suficientemente forte. O visor indica Srch durante asintonização automática.
4. Repita o ponto **3** se necessário até encontrar a estação desejada.
Para sintonizar uma estação fraca, pressione **SEARCH ◀◀ ou ▶▶** por instantes e repetidamente até encontrar a recepção óptima.

Para melhorar a recepção radiofónica:
• Para ***FM***, puxe a antena telescópica para fora. Incline e rodea antena. Reduza o respectivo comprimento se o sinal for demasiado forte.
• Para ***MW (AM)*** ou ***LW***, o aparelho possui uma antena incorporada, pelo que a antena telescópica não é necessária. Oriente a antena rodando o aparelho.

Programa ção de estações de rádio
Pode armazenar na memória um máximo de 40 estações de rádio, manual ou automática (Memorização automática).

Programação manual
1. Sintonize a estação desejada (vide **"Sintonizar estações de rádio"**).

SINTONIZADOR DIGITAL

2. Pressione **PROG** para activar a programação.
→ No visor: Pr - - e PROGRAM pisca.
3. Utilizando o teclado numérico do aparelho, digite um número entre 1-40 para seleccionar uma estação pré-sintonizada, por ex. pressione **1,1** se desejar memorizar a estação como a pré-sintonização número 11. (**Ver 4**)
Nota: Se for seleccionado um número de pré sintoniza-ção alto, 41-49, o mostrador indicará noPr e sintoniza para Pr 4. Pré sintonizações excedendo 50, ex: 67 sintonizará nas pré sintonizações 6 e 7.
• **Comando à distância**: Pressione **PRESET + / −** uma vez ou repetidamente para seleccionar uma estação pré-sintonizada.
• **Unidade:** pressione **ALBUM (+ / −)**
4. Volte a pressionar **PROG** para confirmar a definição.
5. Repita os quatro pontos acima para memorizar outras estações.
Nota : Pode eliminar uma estação pré-sintonizada memorizandooutra frequência sob o mesmo número.

Memorização automática
A memorização automática inicia automaticamente a programação de estações de rádio a partir do número de pré-sintonização 1. As estações disponíveis, são programadas pela ordem de força de recepção da banda de onda: FM seguida por MW(AM). Todas as pré-sintonizações feitas anteriormente, por ex. pré-sintonizações manuais, serão eliminadas.
• Pressione **PROG** durante 4 segundos ou mais para activar a programação de memorização automática.
→ No visor aparece Auto , PROG pisca e é visualizada depois a informação relativa à estação de rádio memorizada.
Depois de memorizadas todas as estações, é automaticamente reproduzida a primeira estação pré-sintonizada.

Seleccionar uma estação pré-sintonizada
• **Unidade:** pressione **ALBUM (+ / −)**
• **Acesso Directo Fácil:** Utilizando o teclado numérico do aparelho, digite um número entre 1-40.
• **Comando à distância:** Pressione **PRESET + / −** uma vez ou repetidamente.

REPRODUTOR DE CD-MP3

REPRODUTOR DE CD-MP3
ESPECIFICAÇÕES IMPORTANTES
Formatos suportados:
• Disco de formato **ISO9660**, Joliet e CDs de multi-sessão. Utilize um disco de formato **ISO9660** para gravar CD-ROM.
• **Formatos de música MP3.**
• Velocidade em bit MP3 (velocidade dos dados): 32-320 Kbps e velocidade em bit variável.
• 650Mb e 700Mb CD-R e CD-RWs.
• O directório engloba até um máximo de 8 níveis (máx. 64 caracteres).

Informação geral
A tecnologia de compressão de música MP3 (MPEG Áudio 3 Camadas) reduz os dados áudio digitais originais por um factor de até 10 sem perda significativa da qualidade de som. Isto permite-lhe gravar até 10 horas de música com a qualidade de um CD, num simples CD-ROM.

Como obter música MP3
Quer transferindo música MP3 legal, a partir da Internet ou convertendo o seu CD áudio no formato MP3 com um software codificador de MP3, e depois gravar num CD-RW).
• **Para obter uma boa qualidade de som recomenda-se uma velocidade em bit de no mínimo 128kbps para ficheiros MP3.**

Ao gravar o CD-MP3
• Assegure-se de que os ficheiros MP3 terminam com **.mp3**
• Utilize um software com capacidade para gravar títulos das faixas MP3 (ficheiros) em ordem numérica e alfabética. Para detalhes sobre a utilização do software, refira-às instruções de funcionamento do software.
• Alguns softwares codificadores oferecem uma opção de protecção de ficheiros de música, i.e., os ficheiros só podem ser reproduzidos no computador que os criou. Se você gravar tais ficheiros num CD-ROM, você não os pode reproduzir nesta unidade. Assegure-se de que desactiva a opção de protecção no software codificador antes de os criar ficheiros de música. Neste caso você é responsável pela aderência a todos os direitos de autor locais e internacionais.

REPRODUTOR DE CD-MP3

Como organizar ficheiros MP3
Você pode guardar até a um número máximo de 35 álbuns e 400 títulos num CD-MP3, dependendo dos tamanhos dos ficheiros das canções.
Os álbuns e os títulos são ordenados alfabeticamente.
• Os álbuns e títulos CD-MP3 / CD são indicados no mostrador como números.

IMPORTANTE!
Esta unidade não reproduz/suporta o seguinte:
• Álbuns vazios: um álbum vazio é um álbum que não contém ficheiros MP3, e não será visualizado no mostrador.
• Ficheiros de formatos não suportados serão saltados. Isto significa que ex. documentos Word **.doc** ou ficheiros MP3 com extensão **.dlf** são ignorados e não serão reproduzidos.
• **Ficheiros Lista de Reprodução** ex. .m3u, .pls de WMA, AAC, Winamp, Sonic, RealJukebox, MS Mediaplayer 7.0, MusicMatch.
• Gravações criadas com ex. **PacketWriting** e **Package Writing**.

Indicações do mostrador MP3/CD
→ rEAd ao ler o conteúdo dos discos;
→ nO dISC se não houver CD inserido/ CD sujo, incorrectamente inserido ou danificado.
→ Cd durante o funcionamento do CD
→ **MP3, TRACK, ALBUM** durante o funcionamento do CD-MP3
→ **Com CD no modo parado:** total do número de faixas e total do tempo de reprodução
→ Se for um CD-MP3, o número do álbum também é mostrado.
→ nF dISC se você tiver inserido um disco CD-RW) não finalizado.
→ nO ALb se não houver álbuns disponíveis.

Reproduzir discos
Esta unidade reproduz **Discos Áudio** incluindo CD-RWs, e CD-ROMs MP3.
1. Ajuste o **POWER OFF/TUNER/CD** para **CD**.
2. Insira um disco com o lado impresso voltado para cima e feche a tampa do compartimento do CD.
Nota: Os CDs-MP3 poderão demorar mais de 10 segundos para ser lidos.
3. Pressione **▶II** para iniciar a reprodução.

REPRODUTOR DE CD-MP3

4. Para interromper a reprodução, pressione **▶II**. Volte a pressionar **▶II** para retomar a reprodução.
→ Mostrador: tempo de reprodução decorrido fica intermitente durante a pausa.
5. Para parar a reprodução, pressione **■**.
Nota : *a reprodução do CD também pára quando:*
- a porta do CD está aberta.
- o CD chega ao fim
- é seleccionada outra fonte: ***TUNER/POWER OFF.***

Seleccionar uma faixa diferente
Há 2 possibilidades:
Acesso Directo Fácil
• Tecle o número da faixa utilizando o dígito do teclado da unidade.
Nota: Se você introduzir um número superior ao número máximo de faixas, a sua entrada será ignorada e a faixa actual continua a ser reproduzida.
SEARCH ◀◀ ou ▶▶
• Pressione **SEARCH ◀◀ ou ▶▶** no aparelho, uma vez ou repetidamente até aparecer no visor o número da faixa desejada.
• Para saltar faixas rapidamente, pressione e segure **SEARCH ◀◀ ou ▶▶**.
Modo CD-MP3 somente:
Primeiro pressione **ALBUM, PRESET +** ou **−** uma vez ou mais para encontrar o seu álbum.

Procurar uma passagem dentro de uma faixa
1. Pressione e fixe **SEARCH ◀◀ ou ▶▶**.
– O MP3/CD é reproduzido a alta velocidade.
2. Quando reconhecer a passagem que deseja, solte **◀◀ ou ▶▶**.
Nota : *A busca é possível somente dentro de uma faixa. A unidade vai para o modo pausa/parado quando o final/começo de uma faixa é alcançado durante a busca.*

Diferentes modos de reprodução: SHUFFLE e REPEAT
Pode seleccionar e alterar os diversos modos de reprodução antes da reprodução ou durante a mesma. Os modos de reprodução também podem ser combinados com PROGRAM. (**Ver 5**)
SHUFFLE - são reproduzidas faixas de todo o CD ou programa por ordem aleatória
SHUFFLE REPEAT ALL - para repetir todo o CD ou programa continuamente, por ordem aleatória
REPEAT ALL - para repetir todo o CD ou programa
REPEAT - reproduz a faixa actual continuamente

REPRODUTOR DE CD-MP3

1. Para seleccionar o modo de reprodução, pressione o botão **CD MODE/BAND** uma vez ou repetidamente.
2. Pressione **▶II** para iniciar a reprodução na posição parado, a menos que você tenha escolhido uma opção de reprodução aleatória.
3. Para voltar à reprodução normal, pressione o respectivo botão **CD MODE/BAND** até os vários modos deixarem de ser visualizados.
– *Também pode pressionar ■ para cancelar o modo de reprodução.*

Programação de números de faixas
Programe na posição de paragem para seleccionar e memorizar as faixas de CD na sequência desejada. Se o desejar, memorize qualquer faixa mais do que uma vez. Podem ser armazenadas na memória até 20 faixas.
1. Pressione **SEARCH ◀◀ ou ▶▶** no aparelho, para seleccionar o número da faixa desejada.
Modo CD-MP3 somente:
Primeiro pressione **ALBUM, PRESET +** ou **−** uma vez ou mais para encontrar o seu álbum.
2. Pressione **PROG**.
→ Mostrador: PROGRAM e **Prog. (Ver 6)**
→ Se tentar programar sem seleccionar primeiro um número de faixa, será visualizada a indicação, nOSEL.
3. Repita os pontos **1-2** para seleccionar e memorizar todas as faixas desejadas.
→ Se tentar programar mais de 20 faixas, será visualizada a indicação FuLL.

Rever o programa
Na posição de paragem ou durante a reprodução, pressione e fixe durante algum tempo **PROG** até o visor mostrar todos os números das faixas memorizadas, sequencialmente.

Apagar um programa
Pode apagar o programa:
• pressionando **■** duas vezes durante a reprodução
→ O visor indica por instantes CLr e a indicação PROG desaparece.
• Você selecciona **TUNER /POWER OFF**.

Informação relativa ao ambiente
Foi omitido todo o material de embalagem desnecessário. Fizemos todo o possível por tornar a embalagem fácil de separar em três materiais: cartão (caixa), polistireno expansível (blocos amortecedores) e polietileno (sacos, espuma de protecção).
O seu aparelho consiste em materiais que podem ser reciclados se forem desmontados por uma empresa especializada. **Queira observar as regulamenta ções locais relativas à eliminação de materiais de embalagem, pilhas velhas e equipamento obsoleto.**

INFORMAÇÃO RELATIVA A SEGURANÇA E GERAL

INFORMAÇÃO RELATIVA A SEGURANÇA E GERAL (Ver 8)
• Não exponha a unidade, baterias ou CD à humidade, chuva, areia ou calor excessivo.
• Para limpar o aparelho, utilize uma camurça macia ligeiramente humedecida. Não utilize quaisquer agentes de limpeza que contenham álcool, amoníaco, benzeno ou abrasivos já que estes produtos podem danificar a caixa.
• Coloque o aparelho sobre uma superfície rígida e plana por forma a que não fique inclinado. Certifique-se de que existe ventilação adequada para evitar o aquecimento excessivo do sistema.
• Os componentes mecânicos do aparelho contêm rolamentos autolubrificantes e não devem ser oleados ou lubrificados.

Leitor de CD e manuseamento de discos compactos
• Se o leitor de CD não conseguir ler correctamente os CDs, utilize um CD de limpeza comum para limpar a lente antes de levar o aparelho para reparação.
• Nunca deverá tocar na lente do leitor de CD!
• Alterações súbitas na temperatura ambiente podem provocar condensação e fazer com que a lente do leitor de CD fique embaciada. A reprodução de um CD não é então possível. Não tente limpar a lente, mas deixe sim o aparelho num ambiente quente até a humidade evaporar.
• Feche sempre a porta do CD para evitar pó nas lentes.
• Para limpar o disco compacto, passe um pano macio sem pêlos em linhas direitas, do centro para a borda. Não utilize agentes de limpeza já que eles poderão danificar o disco.
• Nunca escreva num disco compacto nem cole etiquetas no disco.

RESOLUÇÃO DE PROBLEMAS

ATENÇÃO: Não abra o aparelho porque existe o risco de choque eléctrico. Em nenhuma circunstância deverá tentar reparar você mesmo o aparelho, já que tal iria invalidar a garantia.

Se ocorrer uma avaria, verifique primeiro os pontos a seguir indicados antes de levar o aparelho para reparação. Se não conseguir resolver um problema seguindo estas sugestões, consulte o seu concessionário ou o centro encarregado da assistência.

Não há som/ não há corrente
– *O VOLUME não está regulado*
• Regule o VOLUME
– *O cabo de alimentação não está correctamente ligado*
• Ligue correctamente o cabo de alimentação CA
– *As pilhas estão gastas / incorrectamente introduzidas*
• Introduza correctamente as pilhas (novas)
– *Estão ligados auscultadores*
• Desligue-os
– *O CD contém ficheiros que não são de áudio*
• Pressione **SEARCH ◀◀ ou ▶▶** uma vez ou mais para saltar para uma faixa dum CD áudio, em vez de ficheiros de dados.

Zumbido forte no rádio ou ruído
– *Interferência eléctrica: o aparelho está demasiado próximo de um televisor, VCR ou computador*
• Aumente a distância

Má recepção radiofónica
– *Sinal de rádio fraco*
• FM: Oriente a antena telescópica de FM para obter uma recepção óptima

Indicação noPr
– *Durante a programação de estações de rádio pré-sintonizadas, digitou um número de pré-sintonização superior ao número mais alto de pré-sintonização possível, ou seja 40*
• Digite um número de pré-sintonização entre 1-40

Indicação nOdISC
– *CD muito riscado ou sujo*
• Substitua ou limpe o disco, vide "Manutenção"
– *Lente laser embaciada*
• Aguarde que a lente se desembacie

Indicação nFdISC
– *CD-RW) em branco ou o disco não foi finalizado*
• Utilize um CD-RW) finalizado

O som salta durante a reprodução MP3
– *Ficheiro MP3 feito a um nível de compressão excedendo os 320kbps*
• Utilize um nível de compressão inferior para gravar faixas dum CD no formato MP3

Não encontra o título MP3 desejado
– *Utilizada extensão errada e/ ou o nome do ficheiro possui caracteres de texto inapropriados*
• Assegure-se de que os nomes do ficheiros são escritos em caracteres de texto Ingleses e que os ficheiros MP3 terminam com **.MP3**

O CD salta faixas
– *O CD está danificado ou sujo*
• Substitua ou limpe o CD
– *Está activada a função SHUFFLE ou PROGRAM*
• Desactive SHUFFLE / PROGRAM

O comando à distância não funciona correctamente
– *As pilhas estão gastas / incorrectamente introduzidas*
• Introduza correctamente as pilhas (novas)
– *Distância ou ângulo demasiado grande do comando ao aparelho*
• Reduza a distância ou o ângulo

Dansk

BETJENINGSANORDNINGER

TILBEHØR
1 x netledningen
1 x Fjernbetjening

TOP- OG FRONTPANEL (Se 1)
① **LIFT TO OPEN** - løft her for at åbne døren til MP3-CD.
② **POWER OFF/TUNER/CD** - vælger lydkilden for **CD/TUNER** og slukker også for apparatet (**POWER OFF**).
③ **DBB** (**D**ynamic **B**ass **B**oost) - (ekstra dynamik i bassen) fremhæver bassen.
④ **CD MODE/BAND**
- vælger forskellige afspilningsfunktioner: REPEAT (gentag) eller SHUFFLE (afspilning i tilfældig rækkefølge).
- vælger bølgeområde.
⑤ **0-9**- cifferpanel
MP3/CD: - Valg af CD-nummer og direkte afspilning;
TUNER: - vælger en forvalgsstation.
⑥ **Display** - viser apparatets status.
⑦ **PROG**
MP3/CD: - til programmering af numre og kontrol af programmet;
TUNER: - til programmering af forvalgsradiostationer.
⑧ **▶II** - starter MP3/CD-afspilning eller afbryder den et øjeblik.
⑨ **■** - stopper afspilning af MP3/CD;
- sletter et MP3/CD program.
⑩ **Remote Sensor** - infrarød sensor til fjernbetjening.
⑪ **ALBUM (+, -)**
Kun ved MP3: vælger forudgående/næste album
TUNER: vælger forudgående/næste forudindstillede station
⑫ **SEARCH ◀◀, ▶▶**
MP3/CD: - søger frem eller tilbage i et nummer;
- springer til begyndelsen af et igangværende/ foregående eller følgende melodinummer.
TUNER: - (ned, op) til indstilling på radiostationer.
⑬ **VOLUME ▲, ▼** - justerer lydstyrken op/ned.

BAGPANEL
⑭ **Teleskopisk antenne** - forbedrer FM-modtagelsen.
⑮ Ω - 3,5 mm hovedtelefonbøsning.
Bemærk: Når der er tilsluttet hovedtelefoner, er højttalerne afbrudt.
⑯ **AC MAINS** - bøsning til netledning.

⑰ **Batterirum** - til 6-batterier, type **R-14, UM2** eller **C-celler**.

FJERNBETJENING
① **VOLUME ▲, ▼** - justerer lydstyrken (op/ned).
② **SHUFFLE** - til at spille CD-melodier i tilfældig rækkefølge.
③ **▶II** - starter afspilning af CD;
- stopper midlertidigt for afspilning af CD.
④ **SEARCH ◀◀ ▶▶** - søger frem eller tilbage i et melodinummer/en CD.
⑤ **PRESET +, −** (op, ned)
TUNER: vælger forudgående/næste forudindstillede station
Kun ved MP3: vælger forudgående/næste album
⑥ **TUNING ◀◀, ▶▶** (ned, op) - indstiller påradiostationer.
⑦ **■** - stopper afspilning af MP3/CD;
- sletter et MP3/CD program.
⑧ **◀, ▶** - springer frem til begyndelsen af et igangværende/foregående eller følgende melodinummer.
⑨ **REPEAT** - gentager et melodinummer / et CD-program / hele CD-pladen.

ADVARSEL
Anvendelse af andre betjeningsanordninger eller justeringer eller udførelse af andre procedurer end de heri angivne, kan medf øre udsættelse for farlig stråling eller andre risici.
Advarsel: Usynlig laserstråling ved åbning når sikkerhedsafbrydere er ude af funktion. Undgå utsættelse for stråling.
Bemærk: Netafbryderen er sekundært indkoblet og afbryder ikke strømmen fra nettet. Den indbyggede netdel er derfor tilsluttet til lysnettet så længe netstikket sidder i stikkontakten.
Dette apparat opfylder EU-krav vedrørende radiointerferens.

STRØMFORSYNING
Når som helst det er belejligt, skal man bruge lysnetforsyningen for at spare på batterierne. Sørg for, at fjerne netstikket fra apparatet og stikkontakten, før batterierne sættes i.

STRØMFORSYNING

Batterier (ikke inkluderet)
• Åbn batterirummet og isæt 6 batterier, type **R-14, UM-2** eller **C-celler**, (alkaline-batterier er de bedste) med den korrekt polaritet. (**Se 7**)
• **Fjernbetjening**
Åbn batterirummet på fjernbetjeningen og isæt 2 batterier, type **AAA, R03** eller **UM4** (alkaline-batterier er de bedste). (**Se 9**)

VIGTIGT!
• *Forkert brug af batterier kan forårsage elektrolytlækager og vil ætse rummet eller få batterierne til at sprænge.*
• *Bland ikke forskellige batterityper sammen, f.eks. alkaline med zinkcarbonat. Brug kun batterier af samme type i apparatet.*
• *Ved isætning af nye batterier skal man passe på, at man ikke blander gamle batterier med de nye.*
• ***Alle batterier indeholder kemikalier og skal derfor bortkastes på forsvarlig vis.***

Brug af lysnetforsyning
1. Kontroller, om lysnetspændingen, ***der er vist på typeskiltet (på bagsiden af apparatet)***, svarer til den lokale lysnetspænding. Hvis den ikke gør det, skal man rådføre sig med forhandleren eller servicecentret.
2. Hvis apparatet er forsynet med en spændingsomskifter, skal den indstilles på den lokale lysnetspænding.
3. Forbind netledningen med stikkontakten. Apparatet er nu parat til brug.
Typeskiltet sidder forneden på apparatet.

GRUNDFUNKTIONER
Sådan tændes og slukkes der for apparatet og valg af funktion
1. For at tænde stilles knappen **POWER OFF/ TUNER/CD** på : **CD** eller **TUNER** funktion og brug de respektive funktionsknapper.
• **On** og derefter tu eller Cd vises kort, når du tænder for den valgte funktion.
2. For at slukke stilles knappen **POWER OFF/ TUNER/CD** på **POWER OFF**.
Bemærk : DBB-indstilling, tunerens forudindstillede stationer og lydstyrken (op til lydniveau 20) vil forblive i apparatets hukommelse.

Indstilling af lydstyrke og lyd (Se 2)
1. Justér lydstyrken med **VOLUME**-knapperne.

DIGITAL TUNER

→ Displayet viser lydstyrken VOL og et tal fra 0-32.
2. Tryk på **DBB** for at aktivere og deaktivere den ekstra dynamik i bassen.

DIGITAL TUNER
Indstilling på radiostationer
1. Stil knappen **POWER OFF/TUNER/CD** på **TUNER**.
→ tu vises et øjeblik og derefter radiostations-frekvensen, bølgeområdet og et nummer på en forvalgsstation, hvis programmeret. (**Se 3**)
2. Vælg et bølgeområde ved at trykke en eller flere gange på **CD MODE/BAND**.
3. Tryk på **SEARCH ◀◀** eller **▶▶** og slip, når frekvensen i displayet begynder at 'køre'.
→ Radioen indstilles automatisk med tuneren på en station med tilstrækkelig signalstyrke. Displayet Srch viser under automatisk indstilling.
4. Gentag punkt **3**, hvis det er nødvendigt, indtil den ønskede station findes.
• **Radioen indstilles på en svag sender ved at trykke kortvarigt på SEARCH ◀◀** eller **▶▶**, så ofte det er nødvendigt for at få optimal modta-gelse.

Radiomodtagelsen forbedres på følgende måde:
• Til ***FM*** trækkes den teleskopiske antenne ud. Signalet forbedres ved at indstille og dreje antennen. Hvis sig-nalet er for kraftigt, skal antennen gøres kortere.
• Til ***MW (AM)*** eller ***LW***, indstilles den indbyggede antenne ved at dreje hele apparatet. Den teleskopiske antenne anvendes ikke.

Indprogrammering af radiostationer
Man kan lagre op til 40 radiostationer i hukommelsen, manuel eller automatisk (Automatisk programmering).

Manuel programmering
1. Indstil på den ønskede station (se **Indstilling på radiostationer**).
2. Tryk på **PROG** for at aktivere programmeringen.
→ Display: Pr - - og PROGRAM blinker.
3. Brug cifferpanelet på apparatet til at indtaste et nummer mellem 1 og 40 for at vælge en forvalgsstation, f.eks. indtast **1,1**, hvis stationen skal lagres som forvalgsnummer 11. (**Se 4**)

DIGITAL TUNER

NB: Hvis et højere forudindstillet nummer, 41-49, vælges, vil displayet vise noPr og indstille på Pr 4. Forudindstillede stationer over 50, f.eks. 67 vil indstille på 6 og 7.
• **Fjernbetjening**. Tryk en eller flere gange på **PRESET + / −** for at vælge en forvalgsstation.
• **Apparat:** tryk på **ALBUM (+ / −)**
4. Tryk på **PROG** igen for at bekræfte indstillingen.
5. Gentag ovennævnte fire punkter for at lagre andre radiostationer i hukommelsen.
Bemærk : Man kan slette en forvalgsstation ved at lagre en anden frekvens på samme forvalgsnummer.

Automatisk programmering
Den automatiske programmeringsfunktion begynder automatisk at programmere radiostationer fra forvalgsnummer 1. De til rådighed værende stationer er programmeret under hensyntagen til bølgeområdets modtagelsesstyrke: FM efterfulgt af MW(AM). Evt. tidligere forvalgsstationer, dvs. manuelt programmerede, vil blive slettet.
• Tryk på **PROG** i mindst 4 sekunder for at aktivere den automatiske programmeringsfunktion.
→ Displayet viser Auto og PROG blinker, efterfulgt af oplysninger om radiostationen, når den er lagret.
Når alle stationer er lagret, begynder den første forvalgsstation automatisk at spille.

Valg en forvalgsstation
• **Apparat:** tryk på **ALBUM (+ / −)**
• **Direkte nem adgang**: Brug cifferpanelet på apparatet til at indtaste et nummer mellem 1 og 40 for at vælge en forvalgsstation.
• **Fjernbetjening**: Tryk en eller flere gange på **PRESET + / −**.

MP3-CD AFSPILLER
VIGTIGE SPECIFIKATIONER
Mulige formater:
• CD-format **ISO9660**, Joliet og multi-session CDer. Brug **ISO9660** CD-format, når der brændes CD-ROM.
• **MP3 musik-formater.**
• MP3 bit-rate (data-rate): 32-320 Kbps og variabel bit-rate.
• 650Mb og 700Mb CD-R og CD-RWer.
• Indeling i bibliotekker op til maksimum 8 niveauer (max. 64 karakterer).

MP3-CD AFSPILLER

Generelle oplysninger
Teknologien til komprimering af MP3 (MPEG Audio Layer 3) reducerer de originale digitale audio-data op til 10 gange uden at forringe lydkvaliteten. Dette gør det muligt for dig at optage op til 10 timers musik med CD-lignende kvalitet på en enkelt CD-ROM.

Sådan får du fat i MP3 musik
Enten downloades lovlig MP3 musik fra internettet eller din audio CD konverteres til MP3-format med et MP3-kodeprogram og optages på en CD-RW).
• **For at opnå en god lydkvalitet anbefales det at have en bit-rate på mindst 128kbps for MP3 filer.**

Brænding af MP3-CD
• Sørg for at MP3 filernes navne ender på **.mp3**
• Brug et program, som kan optage MP3 titler (filer) i numerisk og alfabetisk orden. Detaljer om brug af programmet kan ses i brugsanvisningen, der følger med programmet.
• Nogle kodnings-programmer gør det muligt at beskytte musikfilerne, så filerne f.eks. kun kan afspilles på den computer, som har oprettet dem. Hvis du har brændt sådanne filer på en CD-ROM, kan du ikke afspille dem på dette apparat. Sørg for at slukke for beskyttelses-funktionen i kodnings-programmet, før du opretter musik-filerne. Du er ansvarlig for at overholde alle lokale og internationale regler om ophavsret.

Organisering af MP3 filer
Du kan lagre op til maksimum 35 albummer og 400 titler på en enkelt MP3-CD, afhængig af størrelsen på sang-filerne.
Albummer og titler sorteres i alfabetisk rækkefølge.
• MP3-CD/ CD albummer og titler vises som numre i displayet.

VIGTIGT!
Dette apparat kan ikke afspille/læse følgende:
• Tomme albummer: et tomt album er et album, der ikke indeholder MP3 filer og vil ikke blive vist i displayet.
• Ikke-mulige fil-formater springes over. Det betyder, at f.eks. : Word-dokumenter **.doc** eller MP3-filer med **.dlf** ignoreres og vil ikke blive afspillet.

MP3-CD AFSPILLER

• **Spilleliste-filer** f.eks. .m3u, .pls af WMA, AAC, Winamp, Sonic, RealJukebox, MS Mediaplayer 7.0, MusicMatch.
• Optagelser på f.eks. **PacketWriting** og **Package Writing**.

Display-indikationer for MP3/CD
→ rEAd når CDens indhold læses;
→ nO dISC når der ikke er isat en CD/ CDen er beskidt, forkert isat eller ødelagt.
→ Cd når en CD er isat
→ **MP3, TRACK, ALBUM** når MP3-CD er isat
→ **Når CDen er stoppet:** totale antal numre og total afspilningstid
→ Ved MP3-CD vises album-nummer også.
→ nF dISC hvis du har isat en CD-RW), som ikke er færdig.
→ nO ALb når der ingen albummer er til rådighed.

Afspilning af CDer
Dette apparat afspiller **Audio CDer**, inklusive CD-RWer og MP3 CD-ROMer.
1. Stil knappen **POWER OFF/TUNER/CD** på **CD**.
2. Læg en CD-plade i skuffen med den påtrykte side opad og luk CD-skuffen.
Bemærk : *Det kan tage mere end 10 sekunder at læse MP3-CDer.*
3. Tryk på **▶II** for at begynde CD-afspilningen.
4. Man kan afbryde CD-afspilningen et øjeblik ved at trykke på **▶II**. CD-afspilningen startes igen ved at trykke en gang til på **▶II**.
→ Display: Den medgåede spilletid blinker under pauser.
5. For at stoppe afspilningen trykkes på **■** .
Bemærk : *CD-afspilningen vil også blive afbrudt, hvis:*
- Døren til CD-rummet åbnes.
- CD-pladen er spillet til ende
- man skifter til en anden lydkilde: ***TUNER/POWER OFF.***

Valg af et andet melodinummer
Der er 2 måder:
Direkte nem adgang
• Tast nummerets tal ved hjælp af tastaturet på apparatet.
Bemærk : *Hvis du indtaster et nummer større end det maksimale antal numre, vil din tastning blive ignoreret, og det nuværende nummer vil fortsat blive afspillet.*

MP3-CD AFSPILLER

SEARCH ◀◀ eller ▶▶
• Tryk en eller flere gange på **SEARCH ◀◀** eller **▶▶** på apparatet, indtil det ønskede nummer ses på displayet.
• For at springe hurtigt over numre trykkes og holdes **SEARCH ◀◀** eller **▶▶** nede.
Kun ved MP3-CD:
Tryk først på **ALBUM, PRESET +** eller **−** en eller flere gange for at finde dit album.

Søgning efter en bestemt passage i et melodinummer
1. Tryk på **SEARCH ◀◀** eller **▶▶** og hold den nede.
– MP3/CDen afspilles ved høj hastighed.
2. Når man genkender den ønskede passage, slippes **◀◀** eller **▶▶**.
Bemærk : *Der kan kun søges indenfor et nummer. Apparatet vil stå på pause/stoppe, når slutningen/starten af et nummer nås.*

Forskellige afspilningsfunktioner: SHUFFLE og REPEAT
Man kan vælge eller skifte imellem forskellige afspilnings-funktioner før og under afspilning. Afspilningsfunktionerne kan også kombineres med PROGRAM funktionen. (**Se 5**)
SHUFFLE - alle melodierne på CD-pladen eller CD-programmet afspilles nu i tilfældig rækkefølge
SHUFFLE REPEAT ALL - for at gentage hele CD-pladen/programmet igen og igen i tilfældig rækkefølge
REPEAT ALL - for at gentage hele CD-pladen/programmet igen og igen
REPEAT - gentager det igangværende melodinummer igen og igen
1. Man vælger afspilningsfunktion ved at trykke en eller flere gange på **CD MODE/BAND**.
2. Tryk på **▶II** for at starte afspilningen, hvis afspilningen er stoppet, med mindre du har valgt afspilning i vilkårlig rækkefølge.
3. Man vender tilbage til normal afspilning ved at trykke på den pågældende **CD MODE/BAND** knap, indtil de forskellige funktioner ikke længere ses på displayet.
– *Afspilningen kan også standses ved at trykke på ■.*

Indprogrammering af CD-numre
Man indprogrammerer i stop-stilling, hvor man vælger og lagrer CD-numre i den ønskede

MP3-CD AFSPILLER

rækkefølge. Hvis man ønsker det, kan man lagre et nummer mere end én gang. Højst 20 numre kan lagres i hukommelsen.
1. Vælg det ønskede melodinummer med **SEARCH ◀◀** eller **▶▶** på apparatet.
Kun ved MP3-CD:
Tryk først på **ALBUM, PRESET +** eller **−** en eller flere gange for at finde dit album.
2. Tryk på **PROG**.
→ Display: PROGRAM og **Prog. (Se 6)**
→ Hvis man forsøger at indprogrammere uden først at vælge et melodinummer, viser displayet nOSEL.
3. Gentag punkt **1-2** for at vælge og lagre alle ønskede melodinumre.
→ Hvis man forsøger at lagre flere end 20 numre, viser displayet FuLL.

Kontrol af programmet
I stop-stilling eller under afspilning tryk på **PROG** og hold den nedtrykket, indtil displayet viser alle de lagrede melodinumre i rækkefølge.

Sletning af et program
Programmet kan slettes ved at:
• trykke to gange på **■** under afspilning
→ Displayet viser CLr et øjeblik og PROG forsvinder.
• Vælg **TUNER /POWER OFF**.

Miljøinformation
Der er ikke anvendt nogle overflødige materialer i apparatets em-ballage. Vi har gjort vort bedste for at gøre det muligt at ad-skille emballagen i 3 hovedbestanddele: almindeligt pap (kassen), polystyrenskum (afstandsstykker) og polyethylen (plastposer og beskyttende skumplast).
Apparatet består af materialer, der kan genbruges. Når man derfor til sin tid skal kassere apparatet, bør det afleveres til et sted, hvor man har specialiseret sig i at adskille kasserede genstande for udtagning af materialer, der kan genbruges. **Man bedes venligst overholde de lokale regler for bortkastning af indpakningsmaterialer, brugte batterier og kasserede apparater.**

SIKKERHEDSREGLER OG GENEREL VEDLIGEHOLDELSE

SIKKERHEDSREGLER OG GENEREL VEDLIGEHOLDELSE (Se 8)
• Udsæt ikke udstyret, batterier eller CD for fugtighed, regn eller stærk opvarmning.
• Apparatet kan rengøres udvendigt med et rent vaskeskind let fugtet med vand. Brug aldrig rengøringsmidler, der indeholder alkohol, ammoniak, benzen eller skrappe midler, da disse kan beskadige huset.
• Stil apparatet på en hård, flad overflade, så det står vandret. Sørg for, at der er tilstrækkelig ventilation omkring apparatet for at forhindre overophedning.
• Apparatets mekaniske dele har selvsmørende lejer og må ikke smøres med olie el. lign.

Vedligeholdelse af CD-afspilleren og behandling af CD-plader
• Hvis CD-afspilleren ikke kan læse CD-pladerne korrekt, kan man bruge en almindelig rense-CD til at rense linsen, før man sender apparatet til reparation. Andre rensemetoder kan ødelægge linsen.
• Man må aldrig røre ved CD-afspillerens linse!
• Hvis apparatet pludseligt flyttes fra kolde til varme omgivelser, kan CD-afspillerens linse blive tilduggede, så det ikke er muligt at afspille en CD-plade. Forsøg ikke at rense linsen, men lad apparatet stå på et varmt sted, indtil duggen på linsen forsvinder.
• Luk altid CD åbningen for at beskytte den mod støv på linsen.
• CD-pladen rengøres ved at tørre den af med en blød, fnugfri klud i en lige linie fra midten ud mod kanten. Brug aldrig rensemidler på en CD-plade, da det kan ødelægge den.
• Der må ikke skrives eller sættes klæbemærker på en CD.

FEJLFINDING

ADVARSEL: Man må ikke åbne apparatet, da der så er risiko for at få et elektrisk stød. Forsøg under ingen omstændigheder selv at reparere apparatet, da garantien derved bortfalder.

Hvis der skulle opstå en fejl, bedes man venligst kontrollere nedenstående punkter, før man sender apparatet til reparation. Hvis problemet ikke kan afhjælpes ved at følge disse råd, skal man søge hjælp hos forhandleren eller servicecentret.

Ingen lyd / ingen strøm
– *VOLUME er ikke indstillet*
• Indstil lydstyrken med VOLUME
– *Lysnetledningen er ikke tilsluttet rigtigt*
• Tilslut lysnetledningen på rette måde
– *Batterierne er opbrugte/er sat forkert i*
• Sæt (nye) batterier rigtigt i
– *Der er tilsluttet hovedtelefoner*
• Tag hovedtelefonstikket ud
– *CD indeholder ikke-audio filer*
• Tryk på **SEARCH ◀◀** eller **▶▶** en eller flere gange for at for at springe til et CD audio-nummer i stedet for data-filen

Kraftig radiobrum eller -støj
– *Apparatet står for tæt ved et TV, en VCR eller en computer*
• Forøg afstanden

Dårlig radiomodtagelse
– *Svagt radiosignal*
• FM: Indstil og drej den teleskopiske antenne for at få den bedste modtagelse

Displayet viser noPr
– *Under programmering af forvalgsradiostationer er der indtastet et forvalgsnummer, der er højere end det maksimale forvalgsnummer, dvs. 40*
• Indtast et forvalgsnummer mellem 1 og 40

Displayet viser nOdISC
– *CD-pladen er meget ridset eller snavset*
• Læg en ny CD i eller rens den, se Vedligeholdelse
– *Laserlinsen er tildugget*
• Vent, indtil linsen har tilpasset sig omgivelserne

Displayet viser nFdISC
– *CD-RW) er blank eller pladen er ikke færdigindspillet*
• Brug en færdigindspillet CD-RW)

Lyden hopper under afspilning af MP3
– *MP3 filen er komprimeret ved mere end 320kbps*
• Brug lavere komprimeringsrate ved optagelse af CD-numre i MP3 format

Den ønskede MP3-titel findes ikke
– *Enden af fil-navnet er forkert og/ eller fil-navnet er forkert*
• Sørg for at bruge engelske bogstaver, når fil-navnene indtastes og at MP3 filerne ender på **.MP3**

CD-pladen springer enkelte numre over
– *CD-pladen er beskadiget eller snavset*
• Læg en ny CD i eller rens den
– *SHUFFLE eller PROGRAM er aktiv*
• Annullér SHUFFLE / PROGRAM funktionen

Fjernbetjeningen virker ikke rigtigt
– *Batterierne er opbrugte/er sat forkert i*
• Sæt (nye) batterier rigtigt i
– *For stor afstand/vinkel til apparatet*
• Gør afstanden/vinklen mindre

Svenska

TILLBEHÖR
1 x nätsladden
1 x Fjärrkontroll

TOPP- OCH FRONTPANELERNA (Se [1])
① **LIFT TO OPEN** - lyft här för att öppna MP3-CD luckan.
② **POWER OFF/TUNER/CD** - för att välja ljudkälla **CD / TUNER** eller koppla av apparaten (**POWER OFF**).
③ **DBB** (**D**ynamic **B**ass **B**oost) - för att förbättra basljudet.
④ **CD MODE/BAND**
- för att välja spellägena **REPEAT** eller **SHUFFLE**.
- för att välja våglängdsband.
⑤ **0-9:** - sifferpanel
MP3/CD: - val av CD-spår och direkt avspelning;
TUNER: - för att välja en redan inställd radiostation.
⑥ **Display** - visar apparatens status.
⑦ **PROG**
MP3/CD: - för att programmera in spår och granska ett program;
TUNER: - för att programmera in radiostationer.
⑧ **▶II** - för att starta eller avbryta MP3/CD-spelning.
⑨ **■** - stoppar MP3/CD uppspelning;
- raderar ett MP3/CD program.
⑩ **Remote Sensor** - infraröd sensor för fjärrkontroll.
⑪ **ALBUM** (**+**, **-**)
Endast MP3: väljer föregående/nästa album
TUNER: väljer föregående/nästa förinställda station
⑫ **SEARCH I◀◀, ▶▶I**
MP3/CD: - för att leta bakåt eller framåt inom ett spår;
- för att hoppa till början av ett aktuellt/ föregående/ följande spår.
TUNER: - (ner, upp) för att ställa in radiostationer.
⑬ **VOLUME ▲, ▼** - justerar volymnivån upp/ned.

BAKRE PANELEN
⑭ **Teleskopisk antenn** - förbättrar FM-mottagningen.
⑮ 🎧 - 3,5 mm hörlur.
OBS: Om hörlurar ansluts stängs högtalarna av.
⑯ **AC MAINS** - uttag för nätsladden.
⑰ **Batterilucka** - og isæt 6 batterier, type **R-14**, **UM-2** eller **C-celler**.

KNAPPAR

FJÄRRKONTROLL
① **VOLUME ▲, ▼** - justerar volymnivån (upp/ned).
② **SHUFFLE** - för att spela CD-spår i slumpmässig ordning.
③ **▶II** - startar CD uppspelning;
- pausar CD uppspelning.
④ **SEARCH ◀◀, ▶▶** - för att söka bakåt eller framåt inom ett spår/ en CD.
⑤ **PRESET +, -** (upp, ner)
TUNER: väljer föregående/nästa förinställda station
Endast MP3: väljer föregående/nästa album
⑥ **TUNING I◀◀, ▶▶I** (ner, upp) - för att ställa in radiostationer.
⑦ **■** - stoppar MP3/CD uppspelning;
- raderar ett MP3/CD program.
⑧ **I◀, ▶I** - för att hoppa till början av ett aktuellt/ föregående/ följande spår.
⑨ **REPEAT** - för att upprepa ett spår/ ett CD-program/ en hel CD-skiva.

VARNING
Om du använder knapparna på annat än här angivet sätt eller utför andra justeringar eller förfaranden än de här angivna kan du utsättas för skadlig strålning eller andra risker.

Klass 1 laserapparat
Varning: Om apparaten används på annat sätt än i denna bruksanvisning specificerats, kan användaren utsättas för osynlig laserstrålning, som överskrider gränsen för laserklass 1.
Denna produkt uppfyller kraven i EU:s avstörningsdirektiv.

STRÖMMATNING FRÅN NÄTET
Du bör i möjligaste mån använda apparaten på nätströmmen för att spara på batterierna. Se till att du drar ut kontakten ur apparaten och ur vägguttaget innan du byter batterier.

Batterier (valfritt)
- Öppna batterifacket och lägg i sex batterier av typ **R-14**, **UM-2** eller **C**, (helst alkaliska) åt rätt håll åt rätt håll. **(Se [7])**
- **Fjärrkontroll**
Öppna batterifacket och lägg i två batterier av **AAA**, **R03** eller **UM4** (helst alkaliska). **(Se [9])**

STRÖMMATNING FRÅN NÄTET

VIKTIGT!
- *Om batterier används på fel sätt kan elektrolyten läcka ut och fräta i facket eller så kan batterierna explodera.*
- *Blanda inte batterityper,* t.ex. alkaliska och kolzink. Använd bara batterier av samma typ i apparaten.
- När du byter batterier ska du inte försöka blanda gamla med nya.
- ***Batterier innehåller kemiska ämnen och måste kasseras på rätt sätt.***

Strömmatning från nätet
1. Kontrollera att nätspänningen ***som anges på typplåten påapparatens undersida*** motsvarar den lokala nätspänningen. Om inte, rådgör med butiken eller en serviceverkstad.
2. Om apparaten har en spänningsväljare, ska den vara ställd så att den motsvarar den lokala nätspännningen.
3. Sätt i nätkabeln i vägguttaget. Apparaten är nu ansluten till nätströmmen och klar för användning.
Märkplåten sitter på apparatens undersida.

Observera! Strömbrytaren är sekundärt kopplad och bryter inte strömmen från nätet. Den inbyggda nätdelen är därför ansluten till elnätet så länge stickproppen sitter i vägguttaget.

GRUNDFUNKTIONER

Koppla på och av och Välja funktion
1. För att sätta på, justera **POWER OFF/TUNER/CD** till valet: **CD** eller **TUNER** funktion, och styr med respektive funktions kontroll.
- **On** och därefter tu eller Cd visas hastigt när du slår på vald funktion.

2. För att stänga av, justera **POWER OFF/TUNER/CD** till valet **POWER OFF**.
OBS : DBB inställningen, radio förinställning och volymen (upp till volymnivå 20) kommer att sparas i enhetens minne.

Ställa in volym och ljud (Se [2])
1. Justera volymen med **VOLUME** kontrollerna.
→ Display visar volymnivån UoL och en siffra från 0-32.
2. Tryck på **DBB** för att koppla på eller av dynamisk basförhöjning.

DIGITAL RADIO

Ställa in radiostationer
1. Justera **POWER OFF/TUNER/CD** till **TUNER**.

DIGITAL RADIO

→ tu visas helt kort, och därefter visas radiostationens frekvens, våglängdsband och programnummer, om sådant har programmerats in. **(Se [3])**
2. Tryck på **CD MODE/BAND** en eller flera gånger för att välja våglängdsband.
3. Tryck på **SEARCH I◀◀** eller **▶▶I** och släpp upp knappen när frekvensen börjar ändras i displayen.
→ Radion ställer automatiskt in sig på en station med tillräckligt god mottagning. Displayen visar Srch under automatisk stationsinställning.
4. Upprepa steg **3** om så behövs tills du kommer till önskad station.
För att ställa in en svag station trycker du på **SEARCH I◀◀** eller **▶▶I** upprepade gånger tills du får bäst mottagning.

Hur du kan förbättra radiomottagningen:
- För ***FM*** drar du ut den teleskopiska antennen. Vicka och vrid på den. Minska längden om signalen är för stark.
- För ***MW (AM)*** eller ***LW***, är apparaten en inbyggd antenn, och då behövs inte den teleskopiska antennen. Du riktar in antennen genom att vrida hela apparaten.

Programmera in radiostationer
Du kan lagra upp till 40 radiostationer i minnet, manuel eller automatiskt (Lagra stationer automatiskt).

Manuell programmering
1. Ställ in önskad station (se **Ställa in radiostationer**).
2. Tryck på **PROG** för att aktivera inprogrammering.
→ Display: Pr -- och **PROGRAM** blinkar.
3. Använd sifferpanelen på apparaten för att mata in ett nummer, 1-40, för att välja ett programnummer för stationen. Om du t.ex. vill lagra den på programnummer 11, trycker du på **1,1**. **(Se [4])**
Obs: Om ett högre förinställt nummer, 41-49 är valt, visar displayen noPr och väljer Pr 4. Förinställningar över 50, t.ex.. 67 tar dig till förval 6 och 7.
- **Fjärrkontroll:** Tryck på **PRESET + / -** en eller flera gånger för att välja ett programnummer för stationen.
- **Enhet:** tryck **ALBUM (+/-)**

4. Tryck på **PROG** igen för att bekräfta inställningen.

DIGITAL RADIO

5. Upprepa ovanstående fyra steg till andra stationer.
OBS : Du kan skriva över en station genom att lagra en annan frekvens på samma nummer.

Lagra stationer automatiskt
Vid automatiskt lagring börjar inprogrammeringen av radiostationer med programnummer 1. Tillgängliga stationer är programmerade beroende på styrkan i vågbandsmottagningen : FM följt av MW(AM). Eventuella tidigare inprogrammeringar, t.ex. som du har programmerat in manuellt, raderas.
- Tryck på **PROG** i minst fyra sekunder för att aktivera automatiskt inprogrammering.
→ I rutan visar Auto, ***PROG*** blinkar och när radiostationen har lagrats visas uppgifter om stationen.

När alla stationer har lagrats, spelar sedan den först inprogrammerade stationen.

Välja en förinställd radiostation
- **Enhet:** tryck **ALBUM (+ / -)**.
- **Direktåtkomst**: Använd sifferpanelen på apparaten för att mata in ett nummer, 1-40, för att välja en förinställd radiostation.
- **Fjärrkontroll**: Tryck på **PRESET +** eller **-**.

MP3-CD SPELARE

VIKTIGA SPECIFIKATIONER
Möjliga format:
- Skiv format **ISO9660**, Joliet och multisession CDs. Använd **ISO9660** skiv format vid brännande av CD-ROM.
- **MP3 musik format.**
- MP3 bit hastighet (data hastighet): 32-320 Kbps och varierande bit hastighet.
- 650Mb och 700Mb CD-R och CD-RWs.
- Innehållsförteckning upp till maximalt 8 nivåer (max. 64 karaktärer).

Allmän information
Musik komprimeringstekniken MP3 (MPEG Audio Layer 3) reducerar originalets digitala audio data med en faktor upp till 10 utan att förlora väsentlig ljudkvalitet. Detta möjliggör inspelning av upp till 10 timmars musik av CD-kvalitet på en enda CD-ROM.

MP3-CD SPELARE

Hur du hittar MP3 musik
Ladda antingen ned MP3 musik lagligt från Internet eller konvertera din audio CD till MP3 format med vilken MP3 krypterings mjukvar som helst och spela sedan in på en CD-R(W).
- **För att uppnå en bra ljudkvalitet rekommenderas en bit hastighet av minst 128kbps för MP3 filer.**

Vid MP3-CD bränning
- Se till att filnamnen för MP3 filerna slutar med **.mp3**
- Använd en mjukvara som kan spela in MP3 spår titlar (filer) i numerisk och alfabetisk ordning. För detaljer kring användandet av mjukvaran, se bruksanvisningen för mjukvaran.
- En del krypterings mjukvara erbjuder ett alternativ som skyddar musikfiler, dvs. filerna kan bara spelas på den dator där musiken spelades in. Om du bränner sådana filer på en CD-ROM, kan du inte spela upp dem på den här enheten. Se till att du avaktiverar skyddet i krypterings mjukvaran innan du spelar in musik filerna. I detta fall är du ansvarig för efterföljandet av alla lokala eller internationella upphovsrättslagar.

Hur du organiserar MP3 filer
Du kan spara upp till maximalt 35 album och 400 titlar på en MP3-CD, beroende på melodifilernas storlek. Album och titlar are alphabetically sorted.
- MP3-CD/ CD albums and titles are shown as numbers in the display.

VIKTIGT!
Den här enheten spelar/stöder inte följande:
- Tomma album: ett tomt album är ett album som inte innehåller MP3 filer, och kommer inte att visas på displayen.
- Fil format som inte stöds hoppas över. Detta innebär t.ex.: Word dokument **.doc** eller MP3 filer med tillägget **.dlf** ignoreras och spelas inte.
- **Uppspelnings Filer** t.ex. .m3u, .pls av WMA, AAC, Winamp, Sonic, RealJukebox, MS Mediaplayer 7.0, MusicMatch.
- Inspelningar med t.ex. **PacketWriting** och **Package Writing**.

MP3-CD SPELARE

MP3/CD display symboler
→ rEAd vid avläsning av skivinnehållet;
→ nO dISc om ingen CD laddats/ CD smutsig, felaktigt laddad eller skadad.
→ Cd genomgående under CD operation
→ **MP3, TRACK, ALBUM** genomgående under MP3-CD operation
→ **I CD stopp läge:** totalt spår nummer och total speltid
→ Om MP3-CD, album nummer visas också.
→ nF dISc om du har laddat en oavslutad CD-R(W).
→ nO ALb om inga album är tillgängliga.

Spela skivor
Enheten spelar **Audio-Skivor** inkluderat CD-R(W)s, och MP3 CD-ROMs.
1. Justera **POWER OFF/TUNER/CD** till **CD**.
2. Lägg i en CD med den tryckta sidan upp och stäng CD.
Obs: *MP3-CDs kan ta längre tid än 10 sekunder att läsa.*
3. Tryck på **▶II** för att starta CD-spelningen.
4. För att avbryta CD-spelningen trycker du på **▶II**. Tryck på **▶II** igen för att fortsätta.
→ Display: speltiden blinkar under paus.
5. För att avsluta uppspelning, tryck **■**.
OBS : *CD-spelningen slutar också när:*
- CD luckan är öppen.
- CD-skivan har kommit till slutet
*- du väljer en annan källa: **TUNER/POWER OFF**.*

Välja ett annat spår
Det finns 2 sätt:

Direktåtkomst
- Knappa in numret på spåret på siffer knappsatsen på enheten.

Obs: *trycker du ett nummer högre än maximalt antal spårnummer, kommer din tryckning att ignoreras och innevarande spår fortsätter att spelas.*

SEARCH I◀◀ eller **▶▶I**
- Tryck på **SEARCH I◀◀** eller **▶▶I** en eller flera gånger tills önskat spårnummer visas i displayen.
- Hoppa snabbt mellan spåren genom att trycka och hålla nere **SEARCH I◀◀** eller **▶▶I**.

Endast MP3-CD läge:
Tryck först **ALBUM**, **PRESET +** eller **-** en eller flera gånger för att hitta ditt album.

MP3-CD SPELARE

Hitta ett stycke inom ett spår
1. Håll ner **SEARCH I◀◀** eller **▶▶I**.
→ MP3/CD spelas med hög hastighet.
2. När du känner igen det stycke du vill höra släpper du upp **I◀◀** eller **▶▶I**.
OBS : *Sökning är bara möjligt inom ett spår. Enheten stannar i paus/stopp läge när slutet/början av ett spår har nåtts under sökning.*

Olika spårlägen: SHUFFLE och REPEAT
Du kan välja och ändra de olika spellägena före eller under CD-spelningen. Spellägena kan också kombineras med PROGRAM. **(Se [5])**
SHUFFLE - spåren på en hel CD-skiva eller i ett CD-program spelas i slumpmässig ordning
SHUFFLE REPEAT ALL - spåren på en hel CD-skiva eller i ett CD-program spelas oavbrutet i slumpmässig ordning
REPEAT ALL - hela CD-skivan eller programmet upprepas
REPEAT - det aktuella spåret spelas oavbrutet

1. För att välja spelläge trycker du på **CD MODE/BAND** en eller flera gånger.
2. Tryck **▶II** för att påbörja uppspelning i stopp läge, om du inte har valt blandad uppspelning.
3. För att komma tillbaka till normal CD-spelning trycker du på **CD MODE/BAND** tills de olika lägena inte lägre visas.
→ *Du kan också trycka på ■ för att gå ur det aktuella spelläget.*

Programmera in spårnummer
Programmera in stoppläget för att välja och lagra dina CD-spår i önskad ordning. Om du vill kan du lagra ett spår mer än en gång. Upp till 20 spår kan lagras i minnet.
1. Använd **SEARCH I◀◀** eller **▶▶I** på apparaten för att välja önskat spårnummer.
Endast MP3-CD läge:
Tryck först **ALBUM**, **PRESET +** eller **-** en eller flera gånger för att hitta ditt album.
2. Tryck på **PROG**.
→ Display: ***PROGRAM*** och **Prog**. **(Se [6])**
→ Om du försöker programmera in utan att första ha valt ett spårnummer, visas, nOSEL.
3. Upprepa steg **1** och **2** för att välja och lagra alla spår du vill ha i ditt program.
→ FuLL visas om du försöker programmera in mer än 20 spår.

MP3-CD SPELARE

Granska programmet
Om du håller nerOm du håller ner **PROG** en stund i stoppläge eller under CD-spelning så visas alla de lagrade numren i rätt ordning.

Radera ett program
Du kan radera programmet genom att:
- genom att trycka på **■** två gånger under uppspelning
→ Display Clr visar helt kort och ***PROG*** slocknar.
- Du väljer **TUNER/POWER OFF**.

SÄKERHETSINFORMATION OCH ALLMÄNT UNDERHÅLL

SÄKERHETSINFORMATION OCH ALLMÄNT UNDERHÅLL (Se [8])
- Utsätt inte enheten, batterier eller CD för fukt, regn, sand eller stark värme.
- Gör ren apparaten med ett mjukt något fuktat sämskskinn. Använd inte rengöringsmedel som innehåller alkohol, ammoniak, bensen eller material med skurverkan. Då kan höljet skadas.
- Ställ apparaten på en hård plan yta så att den inte kan vicka. Se till att det finns tillräckligt med ventilation så att apparaten inte blir för varm.
- De mekaniska delarna av apparaten innehåller självsmörjande lager och får inte oljas eller smörjas.

Hantering av CD-spelaren och CD-skivor
- Om CD-spelaren inte kan läsa CD-skivorna rätt kan du göra ren linsen med en rengöringsskiva, som kan köpas i handeln, innan du tar apparaten för reparation. Andra rengöringssätt kan förstöra linsen.
- Linsen i CD-spelaren får aldrig vidröras!
- Plötsliga förändringar i temperaturen kan göra att linsen i CD-spelaren immas igen av kondens. Då går det inte att spela CD-skivor. Försök inte rengöra linsen utan låt apparaten stå varmt tills fuktigheten avdunstar.
- Stäng alltid CD luckan för att undvika att damm samlas på linsen.
- Gör ren dina CD-skivor genom att torka dem i en rak linje från mitten utåt mot kanten med en mjuk luddfri duk. Använd inte rengöringsmedel - då kan skivan skadas.
- Skriv aldrig något på CD-skivor och klistra inga lappar på dem.

FELSÖKNING

VARNING: ***Öppna inte apparaten. Du riskerar att få elektrisk stöt. Försök under inga omständigheter att reparera apparaten själv. Då gäller inte garantin längre.***

Om det uppstår ett fel ska du först gå genom tipsen nedan innan du tar apparaten för reparation. Om du inte kan lösa ett problem med hjälp av råden nedan bör du vända dig till butiken eller en serviceverkstad.

Inget ljud/ingen ström
– *VOLUME är inte inställt*
- Ställ in volymen med VOLUME

– *Nätsladden sitter inte i ordentligt*
- Sätt i nätsladden ordentligt

– *Batterierna slut/ fel isatta*
- Sätt i (nya) batterier åt rätt håll

– *Hörlurar är anslutna*
- Dra ut hörlurarna

– *CD innehåller icke-audio filer*
- Tryck **SEARCH I◀◀** eller **▶▶I** en eller frlera gånger för att hoppa till ett CD audio spår, instället för data filen

Allvarligt radiobrus eller störningar
– *Elektriska störningar: apparaten för nära en TV, videobandspelare eller dator*
- Öka avståndet

Dålig radiomottagning
– *Svag radiosignal*
- FM: Rikta den teleskopiska FM-antennen för bäst mottagning

noPr visas
– *Under inprogrammeringen av radiostationer har du skrivit in ett programnummer som är högre än det högsta tillåtna numret, dvs 40*
- Mata in ett programnummer mellan 1 och 40

nOdISc visas
– *CD-skivan mycket skrapad eller smutsig*
- Byt ut/ gör ren CD-skivan, se Underhåll

– *Laserlinsen är immig*
- Vänta tills linsen har acklimatiserat sig

nFdISc visas
– *CD-R(W) är tom eller skivan har inte finaliserats*
- Använd en finaliserad CD-R(W)

Ljudet hoppar under MP3 uppspelning
– *MP3 filen gjord i komprimeringsläge som överstiger 320kbps*
- Använd en lägre komprimeringsnivå för att spela in CD spår i MP3 format

Kan inte hitta önskad MP3 titel
– *Fel fil tillägg använt och/ eller filnamn med olämpliga bokstäver använt*
- Se till att filnamnen är skrivna med engelska bokstäver och att filerna slutar med **.MP3**

Spår hoppas över på CD-skivan
– *CD-skivan är skadad eller smutsig*
- Byt ut eller gör ren CD-skivan

– *SHUFFLE eller PROGRAM är aktivt*
- Stäng av SHUFFLE / PROGRAM

Fjärrkontrollen fungerar inte ordentligt
– *Batterierna slut/ fel isatta*
- Sätt i (nya) batterier åt rätt håll

– *Fel avstånd/ i fel vinkel till apparaten*
- Minska avståndet/ ändra vinkeln

Suomi

MUKANA TOIMITEUT VARUSTEET
1 x sähköjohto
1 x Kauko-ohjain

YLÄ- JA ETUPANEELIT (Katso [1])
① **LIFT TO OPEN** - avaa MP3-CD kansi nostamalla tästä.
② **POWER OFF/TUNER/CD** - valitsee äänilähteen toiminnoille **CD/TUNER** ja katkaisee myös virran laitteesta (**POWER OFF**).
③ **DBB** (**D**ynamic **B**ass **B**oost) - parantaa matalia ääniä.
④ **CD MODE/BAND**
- valitsee erilaisia toistotiloja: **REPEAT** tai **SHUFFLE**.
- valitsee aaltokaistan.
⑤ **0-9:** - numeropaneeli
MP3/CD: - CD-raidan valinta ja välitön toisto;
TUNER: - valitsee ennalta ohjelmoidun radiokanavan.
⑥ **Näyttö** - esittää laitteen tilan.
⑦ **PROG**
MP3/CD: - ohjelmoi kaistat ja tarkistaa ohjelman;
TUNER: - ohjelmoi valmiiksi asetetut kanavat.
⑧ **▶II** - käynnistää tai keskeyttää MP3/CD:n toiston.
⑨ **■** - pysäyttää MP3/CD toiston;
- pyyhkii MP3/CD ohjelman.
⑩ **Remote Sensor** - infrapuna-anturi kauko-ohjainta varten.
⑪ **ALBUM** (**+**, **-**)
Vain MP3: valitsee edellisen /seuraavan albumin
VIRITIN: valitsee edellisen /seuraavan esiasetetun aseman
⑫ **SEARCH I◀◀, ▶▶I**
MP3/CD: - suorittaa etsinnän taakse- ja eteenpäin kaistan puitteissa;
- hyppää senhetkisen kaistan/edellisen/ seuraavan kaistan alkuun.
TUNER: - (alas, ylös) virittää radiokanaville.
⑬ **VOLUME ▲, ▼** - äänenvoimakkuuden säätämiseen ylös/alas.

TAKAPANEELI
⑭ **Ulosvedettävä antenni** - parantaa FM-vastaanottoa.
⑮ 🎧 - 3,5 mm kuulokkeiden liitin.
Huomautus: Kuulokkeiden liitäntä katkaisee kaiuttimien toiminnan.
⑯ **AC MAINS** - sisäänmeno sähköjohtoa varten.

SÄÄTIMET/VIRTALÄHDE

⑰ **Paristolokero** - 8 paristoa varten, tyyppiä **R-14**, **UM-2** tai **C-soluiset**.

KAUKO-OHJAIN
① **VOLUME ▲, ▼** - säätää äänenvoimakkuustason (ylös/alas).
② **SHUFFLE** - CD-levyn kaistojen toistamiseksi satunnaisessa järjestyksessä.
③ **▶II** - aloittaa CD-toiston;
- tauottaa CD-toiston.
④ **SEARCH ◀◀, ▶▶** - etsii taakse- ja eteenpäin kaistan CD-levyn puitteissa.
⑤ **PRESET +, -** (ylös, alas)
Vain MP3: valitsee edellisen /seuraavan albumin
VIRITIN: valitsee edellisen /seuraavan esiasetetun aseman
⑥ **TUNING I◀◀, ▶▶I** (alas, ylös) - virittää radiokanaville.
⑦ **■** - pysäyttää MP3/CD-toiston;
- pyyhkii MP3/CD-ohjelman.
⑧ **I◀, ▶I** - hyppää senhetkisen/ edellisen/seuraavan kaistan alkuun.
⑨ **REPEAT** - toistaa kaistan/ CD-ohjelman/ koko CD-levyn.

MUISTUTUS
Muiden kuin tässä kuvattujen säätimien tai säätöjen tai toimenpiteiden käyttö voi aiheuttaa vaarallisen altistuksen säteilylle tai muun turvallisuutta vaarantavan seurauksen.

Luokan 1 laserlaite
Varoitus! Laitteen käyttäminen muulla kuin tässä käyttöohjeessa mainitulla tavalla saattaa altistaa käyttäjän turvallisuusluokan 1 ylittävälle näkymättömälle ;asersäteilylle. Oikeus muutiksiin varataan. Laite ei saa olla alttiina tippu-ja roiskevedelle.

Tämä tuote on Euroopan unionin asettamien radiohärintää koskevien säännöksien mukainen.

VIRTALÄHDE
Aina kun mahdollista käytä sähkövirtaa, jos haluat säästää paristojen kestoa. Muista irrottaa kosketin laitteesta ja pistorasiasta ennen paristojen asennusta.

VIRTALÄHDE

Paristot (eivät sisälly toimitukseen)
- Avaa paristoluukku ja asenna kuusi paristoa, tyyppiä **R-14**, **UM-2** tai **C-soluiset**, (mieluummin alkaliparistot) niin että navat osuvat oikein. **(Katso [7])**
- **Kauko-ohjain**
Avaa paristolokero ja asenna kaksi paristoa, tyyppiä **AAA**, **R03** tai **UM4** (mieluummin alkaliparistot). **(Katso [9])**

Tärkeää!
- *Paristojen väärä käyttö voi aiheuttaa elektrolyyttivuodon ja syövyttää paristolokeron tai saada aikaan paristojen halkeamisen.*
- *Älä sekoita paristotyyppejä,* esim. alkaliparistoja hiili-sinkki-paristoihin. Käytä laitteessa vain samantyyppisiä paristoja.
- Uusia paristoja asennettaessa älä käytä vanhoja paristoja uusien paristojen yhteydessä.
- ***Paristot sisältävät kemiallisia aineita, joten ne on hävitettävä asianmukaisella tavalla.***

Vaihtovirran käyttö
1. Tarkista, että laitteen pohjaosassa sijaitsevan tyyppikilven osoittama virtajännite vastaa paikallista sähkövirtalähdettä. Jos näin ei ole, ota yhteys myyntiliikkeeseen tai huoltokeskukseen.
2. Jos laitteesi on varustettu jännitevalitsimella, säädä valitsin niin, että se vastaa paikallista sähkövirtajännitettä.
3. Liitä sähköjohto pistorasiaan; laite on nyt käyttövalmis. ***Tyyppikilpi löytyy laitteen pohjaosasta.***

Huom. Toiminnanvalitsin on kytketty toisiopuolelle, eikä se kytke laitella irti sähverkosta. Sisäänrakennettu verkko-osa on kytkettynä sähköverkkoon aina silloin, kun pistoke on pistorasiassa.

PERUSTOIMINOT

Virran kytkeminen ja sammuttaminen ja toiminnon valinta
1. Kytke päälle laittamalla **POWER OFF/TUNER/CD** asentoon : **CD** tai **TUNER** toiminto, ja käytä vastaavia toimintosäätimiä.
- **On** ja sitten tu tai Cd näkyvät hetken, kun kytket päälle valitun toiminnon.

2. Sammuta laittamalla **POWER OFF/TUNER/CD** asentoon **POWER OFF**.

DIGITAALINEN VIRITIN

Huomautus : DBB-asetus, virittimen esiasetukset ja äänenvoimakkuus (voimakkuustasolle 20 saakka) pidetään laitteen muistissa.

Äänenvoimakkuuden ja äänen säätäminen (Katso [2])
1. Säädä äänenvoimakkuus **VOLUME** säätimillä.
→ Näytöllä näkyy äänenvoimakkuustaso UoL ja numero 0-32.
2. Paina **DBB** matalien taajuuksien korostamisen kytkemiseksi tai katkaisemiseksi.

DIGITAALINEN VIRITIN

Turvallisuutta koskevia tietoja
1. Laita **POWER OFF/TUNER/CD** asentoon **TUNER**.
→ tu ilmestyy nayttöön hetkeksi ja sen jälkeen näyttöön ilmestyy radiokanavan taajuus, aaltokaista ja, jos asianmukaista, ohjelmoitu numero. **(Katso [3])**
2. Paina kerran tai sitä useammin **CD MODE/BAND** haluamasi aaltokaistan valitsemiseksi.
3. Paina **SEARCH I◀◀** tai **▶▶I** ja vapauta painike, kun taajuus näytössä alkaa juosta.
→ Viritin virittää automaattisesti riittävän kuuluvuuden antavalle kanavalle. Näyttöön ilmestyy Srch automaattisen virityksen aikana.
4. Toista vaihe **3** tarpeen vaatiessa, kunnes löydät haluamasi kanavan.
Heikosti kuuluvan kanavan virittämiseksi paina hetken ajan ja toistuvasti SEARCH I◀◀ tai ▶▶I, kunnes olet löytänyt optimin kuuluvuuden.

Radion kuuluvuuden parantaminen:
- Kun on kysymys ***FM***-kanavasta, vedä ulosvedettävä antenni täyteen pituuteensa. Kallistele ja kääntele antennia. Vähennä sen pituutta, jos signaali osoittautuu liian voimakkaaksi.
- Kun on kysymys ***MW (AM)*** tai ***LW***-kanavasta, laitteessa on tarjolla sisään rakennettu antenni, joten ulosvedettävää antennia ei tarvita. Suunnista antenni koko laitetta kääntämällä.

Radiokanavien ohjelmointi
Voit tallentaa muistiin enintään 40 radiokanavaa, käsikäyttöinen tai automaattisesti (Automaattine tallennus)

DIGITAALINEN VIRITIN

Käsikäyttöinen ohjelmointi
1. Viritä halutulle kanavalle (ks. **Radiokanaville viritys**).
2. Paina **PROG** ohjelmoinnin aktivoimiseksi.
→ Näyttö: Pr -- ja ***PROGRAM*** vilkkuu.
3. Käytä laitteen numeropaneelia syöttämään numero väliltä 1-40 ohjelmoidun aseman valitsemiseksi. Esim. paina **1,1**, jos haluat tallentaa aseman ennalta ohjelmoituna asemaksi. **(Katso [4])**
Huomaa: Jos suurempi esiasetusnumero 41-49 valitaan, näytöllä näkyy noPr ja viritetään Pr 4. Esiasetusten ylittäessä 50, esim. 67 virittää esiasetuksiin 6 ja 7.
- **Kauko-ohjain**: Paina **PRESET + / -** kerran tai toistuvasti, ohjelmoidun aseman valitsemiseksi.
- **Asetus:** paina **ALBUM (+ / -)**

4. Paina uudelleen **PROG** asetuksen vahvistamiseksi.
5. Toista yllä mainitut neljä vaihetta muiden kanavien tallentamiseksi.
Huomautus : Voit ylipyyhkiä ohjelmoidun kanavan tallentamalla toisen taajuuden sen tilalle.

Automaattine tallennus
Automaattinen tallennus käynnistää automaattisesti radioasemien ohjelmoinnin ennalta ohjelmoinnista 1. Käytettävissä olevat asemat on ohjelmoitu siinä tarkoituksessa, että taajuusalueen vastaanoton voimakkuuden : FM, jota seuraa MW(AM). Kaikki edelliset ohjelmoinnit, esim. manuaalisesti ohjelmoidut, ylipyyhkiytyvät.
- Paina **PROG** 4 sekunnin ja sitä pitemmän ajan automaattitallennusohjelmoinnin aktivoimiseksi.
→ Näyttöön ilmestyy Auto, ***PROG*** vilkkuu ja sen jälkeen näyttöön ilmestyy radioasemaa koskevia tietoja, kun tallennus on suoritettu.

Sen jälkeen kun kaikki asemat on tallennettu, ensimmäinen asema toistuu automaattisesti.

Ohjelmoidun aseman valitsemiseksi
- **Asetus:** paina **ALBUM (+ / -)**
- ***Välitön helppo pääsy***: Käytä laitteen numeropaneelia syöttämään numero väliltä 1-40 ohjelmoidun aseman valitsemiseksi.
- ***Kauko-ohjain***: Paina **PRESET +, -** valitsee ennalta ohjelmoidun radiokanavan.

MP3-CD-SOITIN

MP3-CD-SOITIN

TÄRKEITÄ TEKNISIÄ TIETOJA
Tuetut formaatit:
- Levyformaatti **ISO9660**, Joliet ja useamman polttokerran CDt. Käytä **ISO9660** levyformaattia polttaessasi CD-ROMia.
- **MP3 musiikkiformaatit.**
- MP3 bittinopeus (datanopeus): 32-320 Kbps ja vaihtelevanopeuksinen.
- 650Mb ja 700Mb CD-R ja CD-RWt.
- Hakemisto sisältää enintään 8 tasoa (maks. 64 merkkiä).

Yleisiä tietoja
MP3 musiikin pakkaustekniikka (MPEG Audio Layer-äänitaso 3) vähentää alkuperäistä digitaalista audiotietoa 10-kertaisesti heikentämättä silti äänenlaatua merkittävästi. Tämän avulla voit nauhoittaa jopa 10 tuntia CD-laatuista musiikkia yksittäiselle CD-ROMille.

Miten hankit MP3-musiikkia
Lataa joko laillisia MP3-musiikkia Internetistä tai muunna audio-CDsi MP3 formaattiin millä tahansa MP3-koodausohjelmalla, ja nauhoita sitten CD-R(W):lle.
- **Jotta äänenlaatu olisi hyvä, MP3-tiedostoja varten suositellaan vähintään 128kbps bittinopeutta.**

Kun poltetaan MP3-CD-levyjä
- Varmista, että tiedostojen nimissä on **.mp3** pääte
- Käytä kirjoitusohjemaa, joka kykenee nauhoittamaan MP3 raitojen nimikkeet (tiedostot) numero- ja aakkosjärjestyksessä. Katso ohjelman käyttöohjeista yksityiskohtaiset tiedot ohjelman käytöstä.
- Joissakin koodausohjelmissa on mahdollisuus suojata musiikkitiedostot, eli tiedostot voidaan soittaa vain tietokoneella, jota käytettiin niiden tekemisessä. Jos poltat sellaisia tiedostoja CD-ROMilla, et voi soittaa niitä tällä laitteella. Varmista, että poistat suojausvaihtoehdon pois käytöstä koodausohjelmassa ennen kuin luot musiikkitiedostoja. Tässä tapauksessa olet vastuussa kaikkien paikallisten tai kansainvälisten tekijänoikeuksien noudattamisesta.

MP3-CD-SOITIN

Miten järjestät MP3-tiedostot
Voit tallentaa maksimissaan jopa 35 albumia ja 400 nimikettä yhdelle MP3-CD:lle, riippuen kappaletiedostojen koosta.
Albumit ja nimikkeet on lajiteltu aakkosittain.
- MP3-CD/ CD albumit ja nimikkeet näkyvät numeroina näytöllä.

TÄRKEÄÄ!
Tämä laite ei soita/tue seuraavia:
- Tyhjiä albumeja: tyhjä albumi on albumi, joka ei sisällä MP3-tiedostoja, eikä näy näytöllä.
- Ei-tuetut tiedostoformaatit jätetään väliin. Tämä tarkoittaa esim. että: Word-asiakirjat **.doc** tai MP3 tiedostot tarkenteella **.dlf** jätetään huomiotta eikä niitä soiteta.
- Soittolistatiedostot esim. .m3u, WMAn .pls, AAC, Winamp, Sonic, RealJukebox, MS Mediaplayer 7.0, MusicMatch.
- Nauhoitukset, jotka on tehty esim. **PacketWriting**-ja **Package Writing**-ohjelmilla.

MP3/CD näyttömerkit
→ rEAd kun lukee levyn sisältöä;
→ nO dISc jos CD:tä ei ole laitteessa/ CD likainen, väärin asetettu tai viallinen.
→ Cd koko CD-toiminnon ajan
→ **MP3, TRACK, ALBUM** koko MP3-CD-toiminnon ajan
→ **CD:n pysäytystilassa:** kappaleiden kokonaislukumäärä ja kokonaistoistoaika
→ Jos MP3-CD, albuminumero näkyy myös.
→ nF dISc jos olet laittanut sisään keskeneräisen CD-R(W):n.
→ nO ALb jos albumeja ei ole käytettävissä.

Levyjen soitto
Tämä laite soittaa **audio-levyt** sisältäen CD-R(W)t, ja MP3 CD-ROMit.
1. Laita **POWER OFF/TUNER/CD** asentoon **CD**.
2. Asenna CD levy tekstipuolen ollessa yläspäin ja levypesän sulkemiseksi.
Huomaa: MP3-CDt saattavat käyttää lukemiseen enemmän kuin 10 sekuntia.
3. Paina **▶II** toiston käynnistämiseksi.

MP3-CD-SOITIN

4. Toiston keskeyttämiseksi paina **▶II**. Paina uudelleen **▶II** toiston aloittamiseksi uudelleen.
→ Näyttö: kuluva toistoaika vilkkuu tauon aikana.
5. Pysäytä toisto painamalla **■**.
Huomautus : *CD-levyn toisto pysähtyy myös, kun:*
- CD-kansi on auki.
- CD-levy on toistettu loppuun
*- valitsee toisen lähteen: **TUNER/POWER OFF**.*

Eri kaistan valinta
Tarjolla on 2 tapaa:

Välitön helppo pääsy
- Näppäile kappaleen numero käyttämällä laitteessa olevaa numeronäppäimistöä.

Huomaa: *Jos näppäilet suuremman kuin maksimikappalenumeron, näppäilysi jätetään huomiotta ja nykyisen kappaleen soitto jatkuu.*

SEARCH I◀◀ tai **▶▶I**
- Paina laitteella **SEARCH I◀◀** tai **▶▶I** kerran tai toistuvasti, kunnes haluttu kaistanumero ilmestyy näyttöön.
- Hyppää nopeasti kappaleiden yli painamalla ja pitämällä painettuna **SEARCH I◀◀** tai **▶▶I**.

Vain MP3-CD-tila:
Paina ensin **ALBUM**, **PRESET +** tai **-** kerran tai useammin löytääksesi albumisi.

Tietyn kohdan valitseminen kaistan puitteissa
1. Paina ja pidä painettuna **SEARCH I◀◀** tai **▶▶I**.
– MP3/CD soitetaan pikana.
2. Tunnistaessasi haluamasi kohdan vapauta **I◀◀** tai **▶▶I**.
Huomautus : *Haku on mahdollinen vain kappaleen sisällä. Laite siirtyy tauko/pysäytystilaan, kun kappaleen loppu/alku saavutetaan haun aikana.*

Eri toistotilat: SHUFFLE ja REPEAT
Voit valita ja muuttaa eri toistotiloja ennen toistoa tai toiston aikana. Toistotilat voidaan myös yhdistää ohjelmatoimintoon PROGRAM. **(Katso [5])**
SHUFFLE - koko CD-levyn/ ohjelman kaistoja toistetaan satunnaisessa järjestyksessä
SHUFFLE REPEAT ALL - koko CD-levyn/ ohjelman toistamiseksi jatkuvasti satunnaisessa järjestyksessä
REPEAT ALL - koko CD-levyn/ ohjelman toistamiseksi
REPEAT - toistaa senhetkisen kaistan jatkuvasti

MP3-CD-SOITIN

1. Toistotilan valitsemiseksi paina painiketta **CD MODE/BAND** kerran tai toistuvasti.
2. Aloita toisto painamalla **▶II** jos pysäytysasennossa, ellet ole valinnut satunnaistoistoa.
3. Normaaliin toistoon palaamiseksi paina kyseistä **CD MODE/BAND**-painiketta, kunnes tilat ovat hävinneet näytöstä.
– *Voit myös painaa ■ toistotilan peruuttamiseksi.*

Kaistanumeroiden ohjelmointi
Suorita ohjelmointi pysäytysasennossa CD-levykaistojen valitsemiseksi ja tallentamiseksi halutussa järjestyksessä. Halutessasi voit tallentaa minkä tahansa kaistoista yhtä kertaa useammin. Muistiin voidaan tallentaa enintään 20 kaistaa.
1. Käytä laitteen toimintoja **SEARCH I◀◀** tai **▶▶I** haluamasi kaistanumeron valitsemiseksi.
Vain MP3-CD-tila:
Paina ensin **ALBUM**, **PRESET +** tai **-** kerran tai useammin löytääksesi albumisi.
2. Paina **PROG**.
→ Näyttö: ***PROGRAM*** ja **Prog**. **(Katso [6])**
→ Jos yrität suorittaa ohjelmoinnin valitsematta ensin kaistanumeroa, näyttöön ilmestyy nOSEL.
3. Toista vaiheet **1-2** kaikkien haluttujen kaistojen valitsemiseksi ja tallentamiseksi.
→ FuLL ilmestyy näyttöön, jos yrität ohjelmoida enemmän kuin20 kaistaa.

Ohjelman tarkistus
Ollessasi pysäytysasennossa tai toiston aikana paina ja pidä painettuna **PROG** hetken ajan, kunnes näytto esittää kaikki tallennetut kaistanumerot järjestyksessä.

Ohjelman ylipyyhkiminen
Voit ylipyyhkiä ohjelman seuraavin tavoin:
- painamalla kahdesti **■** toiston aikana
→ Näyttöön ilmestyy hetkeksi Clr ja ***PROG*** häviää näytöstä.
- Valitset **TUNER /POWER OFF**.

VAROTOIMIA & YLEISHUOLTO

TURVALLISUUTTA KOSKEVIA TIETOJA JA YLEISIÄ HOITOTOIMIA (Katso [8])
- Älä altista laitetta akkuja tai CD:tä kosteudelle, sateelle, hiekalle ja liialliselle lämmölle.
- Käytä laitteen puhdistamisessa pehmeätä, hivenen kostutettua käämiskäpalasta. Älä käytä puhdistusaineita, jotka sisältävät spriitä, ammoniakkia, benseeniä tai hankausaineita, sillä ne voivat vahingoittaa koteloa.
- Aseta laite kovalle ja tasaiselle pinnalle niin että järjestelmä ei pääse kallistumaan. Varmista, että tarjolla on riittävä ilmanvaihto järjestelmän ylikuumentumisen estämiseksi.
- Laitteen mekaaniset osat sisältävät itsevoitelevia laakereita eikä sitä saa öljytä tai voidella.

CD-soittimen ja CD-levyn käsittely
- Jos CD-soitin ei pysty lukemaan CD-levyjä oikein, käytä yleisesti saatavana olevaa CD-puhdistuslevyä linssin pyyhkimiseksi ennen laitteen viemistä korjattavaksi. Muut puhdistusmenetelmät voivat turmella linssin.
- CD-soittimen linssiin ei saa koskea!
- Äkilliset muutokset ympäröivässä lämpötilassa voivat aiheuttaa kosteutta ja sumentaa CD-soittimen linssin. CD-levyn toisto ei ole tällöin mahdollista. Älä yritä puhdistaa linssiä, vaan jätälaite lämpimään ympäristöön, kunnes kosteus pääsee haihtumaan.
- Sulje aina CD-luukun kansi välttääksesi pölyn pääsyä linssin alle.
- CD-levy puhdistetaan pyyhkimällä suoraan keskeltä reunaa kohti pehmeätä, nukkaamatonta kangaspalasta käyttämällä. Älä käytä minkäänlaisia puhdistusaineita, sillä ne voivat vahingoittaa levyä.
- Älä koskaan kirjoita CD-levylle äläkä kiinnitä siihen minkäänlaisia tarroja.

VIANHAKU

VAROITUS: ***Älä avaa tätä laitetta, sillä vaarana on sähköiskun saaminen. Älä ryhdy missään tapauksessa korjaamaan laitetta itse, muuten takuu mitätöidään.***

Vian ilmetessä tarkista ensin alla luetellut seikat ennen laitteen viemistä korjattavaksi. Jos et pysty ratkaisemaan ongelmaa näitä vihjeitä noudattamalla, ota yhteys myyntiliikkeeseen tai huoltokeskukseen.

Ei ääntä/tehoa
– *Ei ole säädetty äänenvoimakkuustoimintoa VOLUME*
- Säädä VOLUME

– *Sähköjohtoa ei ole liitetty kunnolla*
- Liitä sähköjohto kunnolla

– *Paristot tyhjiä/ asennettu väärin*
- Asenna (uudet) paristot oikein

– *Kuulokkeet ovat liitettyinä*
- Irtikytke kuulokkeet

– *CD sisältää ei-audiotiedostoja*
- Paina **SEARCH I◀◀** tai **▶▶I** kerran tai useammin hypätäksesi CD-audiokappaleeseen, datatiedoston sijasta

Häiritsevä radion humina tai melu
– *Sähköhäiriö: asetettu liian lähelle televisiota, videonauhuria tai tietokonetta*
- Lisää etäisyyttä

Heikkotasoinen radiovastaanotto
– *Heikko radiosignaali*
- FM: Suunnista ulosvedettävä FM-antenni optimin vastaanoton saamiseksi

noPr -merkkivalo
– *Ohjelmoidessasi radioasemia olet syöttänyt ohjelmointinumeron, joka ylittää maksimin ohjelmointinumeron, joka on 40*
- Syötä ohjelmointinumeroksi numero väliltä 1-40

nOdISc -merkkivalo
– *CD-levy pahoin naarmuuntunut tai likainen*
- Vaihda/ puhdista CD-levy, ks. Hoitotoimet

– *Laserlinssi höyrystynyt*
- Odota, kunnes linssi kirkastuu

nFdISc -merkkivalo
– *CD-R(W) on nauhoittamaton tai levyä ei ole nauhoitettu valmiiksi*
- Käytä valmiiksi nauhoitettua CD-R(W)-levyä

Ääni hyppii MP3-toiston aikana
– *MP3-tiedosto tehty pakkaustasolla, joka ylittää 320kbps*
- Käytä alhaisempaa pakkaustasoa nauhoittaessasi CD-kappaleita MP3-formaattiin

Ei löydä haluamaasi MP3-nimikettä
– *Käytetty väärää tiedostotarkennetta ja/ tai tiedostonimeä sopimattomilla tekstimerkeillä*
- Varmista, että tiedostonimet on kirjoitettu englantilaisilla tekstimerkeillä ja että MP3-tiedostoissa on pääte **.MP3**

CD-levy hyppää kaistojen yli
– *CD-levy on vahingoittunut tai likainen*
- Vaihda tai puhdista CD-levy

– *SHUFFLE tai PROGRAM on aktiivinen*
- Sammuta SHUFFLE / PROGRAM

Kauko-ohjain ei toimi asianmukaisesti
– *Paristot tyhjiä/ asennettu väärin*
- Asenna (uudet) paristot oikein

– *Etäisyys/ kulma laitteeseen nähden liian suuri*
- Vähennä etäisyyttä/ kulmaa

Ελληνικά

ΣΥΜΠΑΡΑΔΙΔΟΜΕΝΑ ΕΟΑΡΤΗΜΑΤΑ
1 x καλώδιο
1 x Τηλεχειριστήριο

Επάνω και εμπρός πλευρά (δείτε [1])
① **LIFT TO OPEN** - ανασηκώστε εδώ για να ανοίξετε την πόρτα CD-MP3.
② **POWER OFF/TUNER/CD** - επιλογή της πηγής ήχου **CD / TUNER**, καθώς και απενεργοποίηση της συσκευής (**POWER OFF**).
③ **DBB** (**D**ynamic **B**ass **B**oost) - ενίσχυση των μπάσων.
④ **CD MODE/BAND**
- πιλογή διαφορτικών τρόπωναναπαραγωγής: **REPEAT** (πανάληψη) ή **SHUFFLE** (τυχαία σιρά).
- επιλογή της ζώνης συχνοτήτων.
⑤ **0-9:** - αριθμητικό ρλητρολόγιο
MP3/CD: - ριλογή κομματιού CD και άμση αναραραγωγή;
TUNER: - επιλογή ενός προεπιλεγμένου ραδιοφωνικού σταθμού.
⑥ **Οθόνη** - δείχνει την κατάσταση λειτουργίαςτης συσκευής.
⑦ **PROG**
MP3/CD: - προγραμματισμόςτραγουδιών και ανασκόπηση τουπρογράμματος;
TUNER: - προγραμματισμός ραδιοφωνικών σταθμών προεπιλογής.
⑧ **▶II** - έναρξη ή παύση της αναπαραγωγής του MP3/CD.
⑨ **■** - σταματά την αναπαραγωγή CD/MP3·
- σβήνει πρόγραμμα CD/MP3.
⑩ **Remote Sensor** - αισθητήρας υπέρυθρων ακτινών για το τηλεχειριστήριο.
⑪ **ALBUM** (**+**, **-**)
MP3 μόνο: επιλέγει το προηγούμενο/επόμενο άλμπουμ
TUNER: επιλέγει τον προηγούμενο/επόμενο προεπιλεγμένο σταθμό
⑫ **SEARCH I◀◀, ▶▶I**
MP3/CD: - αναζήτηση προς τα πίσω ή μπροστά μέσα στο ίδιο τραγούδι;
- επιλογή της αρχής του τρέχοντος /προηγούμενου / επόμενου τραγουδιού.
TUNER: - (κάτω,πάνω) συντονισμός σε ραδιοφωνικούς σταθμούς.
⑬ **VOLUME ▲, ▼** - για να ρυθμίσετε το επίπεδο έντασης (πάνω/κάτω).

ΠΛΗΚΤΡΑ ΡΥΘΜΙΣΗΣ

Πίσω πλευρά
⑭ **Τηλεσκοπική κεραία** - για τη βελτίωση της λήψης στα FM N.
⑮ 🎧 - υποδοχή 3,5 mm για τα ακουστικά.
Σημείωση: Η σύνδεση ακουστικών θααπενεργοποιήσει τα ηχεία.
⑯ **AC MAINS** - υποδοχή για το καλώδιο τροφοδοσίας.
⑰ **Θήκη μπαταριών** - χώρος για 6 μπαταρίες,τύπου **R-14**, **UM2** ή **C-cell**.

ΤΗΛΕΧΕΙΡΙΣΤΗΡΙΟ
① **VOLUME ▲, ▼** - ρυθμίζει το επίπεδο έντασης (πάνω/κάτω).
② **SHUFFLE** - αναπαραγωγή των τραγουδιών του CD σε τυχαία σειρά.
③ **▶II** - αρχίζει την αναπαραγωγή CD.
- κάνει παύση στην αναπαραγωγή CD.
④ **SEARCH ◀◀, ▶▶** -αναζήτηση προς τα πίσω ή μπροστά μέσα στο ίδιο τραγούδι.
⑤ **PRESET +, -** (πάνω,κάτω)
TUNER: επιλέγει τον προηγούμενο/επόμενο προεπιλεγμένο σταθμό
MP3 μόνο: επιλέγει το προηγούμενο/επόμενο άλμπουμ
⑥ **TUNING I◀◀, ▶▶I** (κάτω,πάνω) - συντονισμός σε ραδιοφωνικούς σταθμούς.
⑦ **■** - σταματά την αναπαραγωγή CD/MP3·
- σβήνει πρόγραμμα CD/MP3.
⑧ **I◀, ▶I** - επιλογή της αρχής του τρέχοντος /προηγούμενου / επόμενου τραγουδιού.
⑨ **REPEAT** - επανάληψη τραγουδιού /προγράμματος CD / ολόκληρου του CD.

ΠΡΟΣΟΧΗ
Οποιαδήποτε διαδικασία, χρήση ή ρύθμιση των ρυθμιστικών πλήκτρων και διακοπτών εκτός των προβλεπόμενων στο παρόν εγχειρίδιο,μπορεί να έχει ως αποτέλεσμα την επιβλαβή έκθεση σε ακτινοβολία ή άλλη επικίνδυνη λειτουργία.

Το προϊόν αυτό πληροί τις απαιτήσεις της Ευρωπαϊκής Ενωσης ως προς τις ραδιοπαρεμβολές.

ΤΡΟΦΟΔΟΣΙΑ
Αν σας είναι βολικό,χρησιμοποιείτε την παροχή ρεύματος από το ηλεκτρικό δίκτυο για να παρατείνετε τη διάρκεια ζωής των μπαταριών. Βεβαιωθείτε ότι έχετε αποσυνδέσει το καλώδιο από τη συσκευή και από την πρίζα πριν τοποθετήσετε τις μπαταρίες.

ΤΡΟΦΟΔΟΣΙΑ

Μπαταρίες (δεν συμπεριλαμβάνονται)
- Ανοίξτε τη θήκη των μπαταριών και τοποθετήστε έξι μπαταρίες του τύπου **R-14**, **UM-2** ή **C-cells**, (κατά προτίμηση αλκαλικές). **(δείτε [7])**
- **Τηλεχειριστήριο** Ανοίξτε τη θήκη των μπαταριών και τοποθετήστε δύο μcαταρίες του τύπου **AAA**, **R03** ή **UM4** (κατά προτίμηση αλκαλικές). **(δείτε[9])**

Προσοχή!
- *Η λανθασμένη χρήση των μπαταριών μπορεί να προκαλέσει διαρροές ηλεκτρολύτη,με αποτέλεσμα να δημιουργηθούν διαβρώσεις στο εσωτερικό της θήκης των μπαταριών ή ακόμη και να εκραγούν οι μπαταρίες.*
- *Μη χρησιμοποιείτε διαφορετικούς τύπους μπαταριών ταυτόχρονα,* για παράδειγμα αλκαλικές μπαταρίες μαζί μεμπαταρίες ψευδαργύρου-άνθρακος. Χρησιμοποιείτε μόνο μπαταρίες του ίδιου τύπου για τη συσκευή σας.
- Όταν τοποθετείτε τις μπαταρίες,μη χρησιμοποιείτε τις παλιές μπαταρίες ταυτόχρονα με τις καινούργιες.
- ***Οι μπαταρίες περιέχουν χημικές ουσίες,γι' αυτό η αποκομιδή τους θα πρέπει να γίνεται με υπεύθυνο τρόπο.***

Χρήση εναλλασσόμενου ρεύματος
1. Ελέγξτε αν η ηλεκτρική τάση που αναγράφεται στην πινακίδα τύπου στη βάση της συσκευής αντιστοιχεί στην τοπική σας τάση δικτύου. Αν δεν αντιστοιχεί,απευθυνθείτε στο κατάστημα από το οποίο αγοράσατε τη συσκευή ή στο κέντρο τεχνικής εξυπηρέτησης.
2. Συνδέστε το καλώδιο τροφοδοσίας στην πρίζα. Η συσκευή είναι έτοιμη για να χρησιμοποιηθεί.
3. Βγάλτε το καλώδιο τροφοδοσίας από την πρίζα αν θέλετε να αποσυνδέστε τελείως τη συσκευή από το ηλεκτρικό δίκτυο.

Η πινακίδα τύπου βρίσκεται στη βάση της συσκευής.

ΒΑΣΙΚΕΣ ΛΕΙΤΟΥΡΓΙΕΣ

Ενεργοποίηση και απενεργοποίηση και Επιλογή λιτουργίας
1. Για να ανοίξετε, ρυθμίστε το **POWER OFF/ TUNER/CD** στο: λειτουργία **CD** ή **TUNER**, και χειριστείτε τα αντίστοιχα κουμπιά ελέγχου.
- **On** και κατόπιν tu ή Cd εμφανίζονται σύντομα όταν μεταβαίνετε στην επιλεγμένη λειτουργία.

2. Για να κλείσετε, ρυθμίστε το **POWER OFF/ TUNER/CD** στο **POWER OFF**.

ΨΗΦΙΑΚΟΣ ΔΕΚΤΗΣ

Σημείωση : Η ρύθμιση DBB, οι προεπιλογές δέκτη και η ένταση (μέχρι επίπεδο έντασης 20) διατηρούνται στη μνήμη της συσκευής.

Ρύθμιση της έντασης και του ήχου (δείτε [2])
1. Ρυθμίστε την ένταση με τα κουμπιά **VOLUME**.
→ Η ένδειξη εμφανίζει UoL και αριθμό από το 0-32.
2. Πατήστε **DBB** για να ενεργοποιήσετε και να απενεργοποιήσετε τη δυναμική ενίσχυση των μπάσων.

ΨΗΦΙΑΚΟΣ ΔΕΚΤΗΣ

Συντονισμός σε ραδιοφωνικούς σταθμούς
1. Ρυθμίστε το **POWER OFF/TUNER/CD** στο **TUNER**.
→ Η οθόνη δίχνι σύντομα tu και στη συνέχια τη συχνότητα του ραδιοφωνικού σταθμού, τη ζώνη συχνοτήτων καέναν αριθμό ρροριλογής (φόσον έχι ρρογραμματιστί). **(δείτε [3])**
2. Πατήστε μία ή περισσότερες φορές το πλήκτρο **CD MODE/BAND** για να επιλέξετε την επιθυμητή ζώνη συχνοτήτων.
3. Πατήστε ένα από τα πλήκτρα **SEARCH I◀◀** ή **▶▶I** και αφήστε το μόλις η συχνότητα που εμφανίζεται στην οθόνη αρχίσει να αλλάζει με μεγάλη ταχύτητα.
→ Ο δέκτης συντονίζεται αυτόματα στον πλησιέστερο ραδιοφωνικό σταθμό με αρκετά ισχυρό σήμα. Η οθόνη δείχνει Srch κατά τη διάρκεια του αυτόματου συντονισμού.
4. Επαναλαμβάνετε το τρίτο βήμα μέχρι να βρείτε τον επιθυμητό σταθμό.
- **Για να συντονίσετε τον δέκτη σε έναν σταθμό με αδύναμο σήμα,** πατήστε σύντομα και επανειλημμένα το πλήκτρο **SEARCH I◀◀** ή **▶▶I** μέχρι να πετύχετε την καλύτερη δυνατή λήψη.

Για τη βελτίωση της ραδιοφωνικής λήψης:
- Για τα ***FM***, βγάλτε την τηλεσκοπική κεραία. Γείρτε και περιστρέψτε την κεραία. Μειώστε το μήκος της όταν το σήμα είναι πολύ ισχυρό.
- Για τα ***MW (AM)*** ή ***LW***, η συσκευή έχει εξοπλιστεί με μια ενσωματωμένη κεραία,και γι' αυτό δεν χρειάζεται ητηλεσκοπική κεραία. Κατευθύνετε την κεραία γυρίζοντας ολόκληρη τη συσκευή.

Προγραμματισμός ραδιοφωνικών σταθμών
Μπορείτε να αποθηκεύσετε μέχρι και 40 ραδιοφωνικούς σταθμούς στη μνήμη, χειροκίνητα ή αυτόματα (Αυτόματη αροθήκυση).

ΨΗΦΙΑΚΟΣ ΔΕΚΤΗΣ

Χειροκίνητος προγραμματισμός
1. Συντονίστε τον δέκτη στον επιθυμητό σταθμό (δείτε **"Συντονισμός σε ραδιοφωνικούς σταθμούς"**).
2. Πατήστε **PROG** για να ενεργοποιήσετε τον προγραμματισμό.
→ Οθόνη: Αναβοσβήνει η ένδειξη Pr -- και **PROGRAM**.
3. Χρησιμοροιήστ το αριθμητικό ρλητρολόγιο της συσκυής για να ρληκτρολογήστ έναν αριθμό, 1-40, για την ριλογή νός σταθμού ρροριλογής. Πατήστ για ραράδιγμα **1,1** άν θέλτ να αροθηκύστ τον ριλγμένο σταθμό στον αριρροριλογής 11 **(δείτε [4])**
Σημείωση: Αν επιλεγεί μεγαλύτερος αριθμός προεπιλογής 41-49, η ένδειξη εμφανίζει noPr και συντονίζει στο Pr 4. Οι προεπιλογές που ξεπερνούν το 50 π.χ. το 67 σας συντονίζουν στις προεπιλογές 6 και 7.
- **Τηλεχειριστήριοl** : Πατήστε μία ή περισσότερες φορές **PRESET + / -** επιλογή ενός προεπιλεγμένου ραδιοφωνικού σταθμού.
- **Συσκευή:** πατήστε **ALBUM (+ / -)**

4. Πατήστε **PROG** για να επιβεβαιώσετε τη ρύθμιση.
5. Επαναλαμβάνετε τα τέσσερα παραπάνω βήματα για να αποθηκεύσετε άλλους σταθμούς.
Σημείωση : Μπορείτε να διαγράψετε οποιονδήποτε προεπιλεγμένο σταθμό αποθηκεύοντας κάποια άλλη συχνότητα στη θέση του.

Αυτόματη αροθήκυση
Η αυτόματη αροθήκυση ρρογραμματίζι αυτόματα τους ραδιοφωνικούς σταθμούς, ξκινώντας αρό τον αριθμό ρροριλογής 1. Προγραμματίζονται διαθέσιμοι σταθμοί με σειρά ισχύος λήψης ζώνης συχνοτήτων: FM, ακολουθούμενες από τα MW(AM).Όλοι οι ρροηγούμνοι σταθμοί ρροριλογής, ρ.χ. αυτοί που ίχαν ρρογραμματιστί μ το χέρι, θα διαγραφούν αρό τη μνήμη.
- Πατήστε **PROG** για 4 τουλάχιστον δυτρόλρτα ρροκιμένου να νργοροιήστ τον ρρογραμματισμό αυτόματης αροθήκυσης.
→ Η οθόνη δίχνι Auto, αναβοσβήνι η ένδιξξη ***PROG***, και στη συνέχια μφανίζονται τα στοιχία του ραδιοφωνικού σταθρου αροθηκύται.

Μόλις έχουν αροθηκυθί όλοι οι σταθμοί, ο ρρώτος σταθμός ρροριλογής θα αρχίσι αυτόματα να ραίζι.

Επιλογή προεπιλεγμένους σταθμούς
- **Συσκευή:** πατήστε **ALBUM (+ / -)**
- **Άμση Εύκολη Πρόσβαση**: Χρησιμοροιήστ το αριθμητικό ρληκτρολόγιο της συσκυής για να ρληκτρολογήστ έναν αριθμό, 1-40, για την ριλογή νός σταθμού ρροριλογής.
- **Τηλεχειριστήριοl** : Πατήστε **PRESET +, -** επιλογή ενός προεπιλεγμένου ραδιοφωνικού σταθμού.

ΣΥΣΚΕΥΗ ΑΝΑΠΑΡΑΓΩΓΗΣ CD-MP3

ΣΥΣΚΕΥΗ ΑΝΑΠΑΡΑΓΩΓΗΣ CD-MP3 ΣΗΜΑΝΤΙΚΕΣ ΠΡΟΔΙΑΓΡΑΦΕΣ
Υποστηριζόμενοι τύποι:
- Τύπος δίσκου **ISO9660**, CD Joliet και πολυπεριόδου. Χρησιμοποιείτε τύπο δίσκου **ISO9660** όταν εξετάζετε το CD-ROM.
- **Τύποι μουσικής MP3.**
- Ρυθμός δυαδικών ψηφίων (ρυθμός δεδομένων) MP3: 32-320 Kbps και μεταβλητός ρυθμός δυαδικών ψηφίων.
- CD-R και CD-RW6 50Mb και 700Mb.
- Φωλιασμός καταλόγου μέχρι το πολύ 8 επίπεδα (μεγ. 64 χαρακτήρες).

Γενικές πληροφορίες
Η τεχνολογία συμπίεσης μουσικής MP3 (Ακουστικό Στρώμα MPEG 3) μειώνει τα αρχικά ψηφιακά ακουστικά δεδομένα με συντελεστή μέχρι 10 χωρίς να χάνει σημαντική ποιότητα ήχου. Αυτό σας επιτρέπει να εγγράφετε μέχρι 10 ώρες μουσική ποιότητας CD σε ένα και μοναδικό CD-ROM.

Τρόπος απόκτησης μουσικής MP3
Κατεβάζετε νόμιμη μουσική MP3 από το internet ή μετατρέπετε τα ακουστικά CD σε τύπο MP3 με οιοδήποτε λογισμικό κωδικοποίησης MP3 και στη συνέχεια τα εγγράφετε σε CD-R(W).
- **Για να πετύχετε καλή ποιότητα ήχου, για αρχεία MP3 συνιστάται ρυθμός δυαδικών ψηφίων τουλάχιστον 128kbps.**

Κατά την εφαρμογή εγγραφής CD-MP3
- Βεβαιωθείτε ότι τα ονόματα των αρχείων MP3 έχουν επέκταση **.mp3**
- Χρησιμοποιείτε λογισμικό εγγραφής ικανό να γράφει τίτλους κομματιών MP3 (αρχεία) με αριθμητική και αλφαβητική σειρά. Για λεπτομέρειες σχετικά με τη χρήση του λογισμικού, ανατρέξτε στις οδηγίες λειτουργίας του λογισμικού.
- Ορισμένα λογισμικά κωδικοποίησης προσφέρουν λειτουργία προστασίας αρχείων μουσικής, δηλαδή τα αρχεία μπορούν παιχτούν μόνο στον υπολογιστή ο οποίος τα δημιούργησε. Αν εξετάσετε τέτοια αρχεία σε CD-ROM, δεν μπορείτε να τα παίξετε σ' αυτή τη συσκευή. Φροντίστε να απενεργοποιήσετε τη λειτουργία προστασίας από το λογισμικό προστασίας πριν δημιουργήσετε τα αρχεία μουσικής. Στην περίπτωση αυτή προσχωρείτε σε όλα τα τοπικά και διεθνή συγγραφικά δικαιώματα.

ΣΥΣΚΕΥΗ ΑΝΑΠΑΡΑΓΩΓΗΣ CD-MP3

Τρόπος οργάνωσης αρχείων MP3
Μπορείτε να αποθηκεύσετε μέχρι το μέγιστο 35 άλμπουμ και 400 τίτλους σε ένα CD-MP3, ανάλογα με το μέγεθος των αρχείων μουσικής.
Τα άλμπουμ και οι τίτλοι ταξινομούνται κατά αλφαβητική σειρά.
- Τα άλμπουμ και οι τίτλοι CD-MP3 / CD εμφανίζονται σαν αριθμοί στην ηλεκτρονική ένδειξη.

ΣΗΜΑΝΤΙΚΟ!
Αυτή η συσκευή δεν αναπαράγει/υποστηρίζει τα εξής:
- Κενά άλμπουμ: ένα κενό άλμπουμ είναι ένα άλμπουμ που δεν περιέχει αρχεία MP3 και δεν εμφανίζεται στην οθόνη.
- Οι μη υποστηριζόμενοι τύποι μεταπηδώνται. Αυτό σημαίνει ότι: τα έγραφα Word **.doc** ή τα αρχεία MP3 με επέκταση **.dlf** αγνοούνται και δεν αναπαράγονται.
- **Αρχεία Λίστας Αναπαραγωγής** π.χ. .m3u, .pls τύπου WMA, AAC, Winamp, Sonic, RealJukebox, MS Mediaplayer 7.0, MusicMatch.
- Εγγραφές που δημιουργούνται π.χ. σε. **PacketWriting** και **Package Writing**.

Ενδείξεις οθόνης CD/MP3
→ rEAd κατά την ανάγνωση περιεχομένων δίσκου?
→ nO dISc αν δεν έχει εισαχθεί CD / σε περίπτωση βρώμικου, λάθος τοποθετημένου ή χαλασμένου CD.
→ Cd καθ' όλη τη λειτουργία του CD
→ **MP3, TRACK, ALBUM** καθ' όλη τη λειτουργία του CD-MP3
→ **Στη λειτουργία στοπ CD:** συνολικός αριθμός κομματιών και συνολικός χρόνος αναπαραγωγής.
→ Σε περίπτωση CD-MP3, εμφανίζεται επίσης ο αριθμός άλμπουμ.
→ nF dISc αν έχετε εισάγει μη τελειωμένο CD-R(W).
→ nO ALb αν δεν διατίθενται άλμπουμ.

Αναπαραγωγή δίσκων
Η συσκευή αυτή αναπαράγει **Ακουστικούς Δίσκους** συμπεριλαμβανομένων των CD-R(W), και CD-ROM MP3.
1. Ρυθμίστε το **POWER OFF/TUNER/CD** στο **CD**.

ΣΥΣΚΕΥΗ ΑΝΑΠΑΡΑΓΩΓΗΣ CD-MP3

2. Εισάγετε CD με την τυπωμένη πλευρά στραμμένη προς τα πάνω και κλείστε την πόρτα.
Σημείωση: Τα CD-MP3 μπορεί να χρειαστούν πάνω από 10 δευτερόλεπτα για να διαβαστούν.
3. Πατήστε **▶II** για να ξεκινήσει η αναπαραγωγή.
4. Πατήστε **▶II**. για να διακόψετε την αναπαραγωγή. Ξαναπατήστε **▶II** για να συνεχιστεί η αναπαραγωγή.
→ Ένδειξη: ο διανυθείς χρόνος αναπαραγωγής αναβοσβήνει κατά την παύση.
5. Για να σταματήσετε την αναπαραγωγή, πατήστε **■**.
Σημείωση *: Η αναπαραγωγή του CD θα σταματήσει επίσης:*
- Η πόρτα CD ανοίγει.
- όταν το CD φτάσει στο τέλος
*- αν επιλέξετε κάποια άλλη πηγή **TUNER/POWER OFF**.*

Επιλογή άλλου τραγουδιού
Υπάρχουν 2 τρόποι:
Άμση Εύκολη Πρόσβαση
- Πληκτρολογήστε τον αριθμό του κομματιού χρησιμοποιώντας το ψηφιακό πληκτρολόγιο της συσκευής.

Σημείωση: αν πληκτρολογήσετε αριθμό μεγαλύτερο από το μέγιστο αριθμό κομματιών, η εισαγωγή σας αγνοείται και το τρέχον κομμάτι συνεχίζει να παίζει.

SEARCH I◀◀ ή **▶▶I**
- Πατήστε μία ή περισσότερες φορές το πλήκτρο **SEARCH I◀◀** ή **▶▶I** στη συσκευή, μέχρι να εμφανιστεί ο επιθυμητός αριθμός τραγουδιού στην οθόνη.
- Για να μεταπηδήσετε κομμάτια γρήγορα πατήστε παρατεταμένα **SEARCH I◀◀** ή **▶▶I**.

Λειτουργία CD-MP3 μόνο:
Κατ' αρχήν πατήστε **ALBUM**, **PRESET +** ή **-** μια ή περισσότερες φορές για να βρείτε το άλμπουμ σας.

Αναζήτηση αποσπάσματος μέσα σε κάποιο τραγούδι
1. Πατήστε και κρατήστε πατημένο το πλήκτρο **SEARCH I◀◀** ή **▶▶I**.
– Το CD/MP3 αναπαράγεται με μεγάλη ταχύτητα.
2. Μόλις αναγνωρίσετε το απόσπασμα που αναζητείτε,αφήστε το πλήκτρο **I◀◀** ή **▶▶I**.
Σημείωση *: Η αναζήτηση είναι δυνατή μόνο εντός κομματιού. Η συσκευή μεταβαίνει στη λειτουργία παύση/στοπ όταν φθάσετε στην αρχή/τέλος κομματιού κατά την αναζήτηση.*

Διαφορετικοί τρόποι αναπαραγωγής:SHUFFLE και REPEAT
Μπορείτε να επιλέξετε και να αλλάξετε τους διάφορους τρόπους λειτουργίας πριν την αναπαραγωγή ή κατά τη διάρκειά της. Οι επιλογές

ΣΥΣΚΕΥΗ ΑΝΑΠΑΡΑΓΩΓΗΣ CD-MP3

αναπαραγωγής μπορούν να συνδυαστούν επίσης με την επιλογή PROGRAM. **(δείτε [5])**
SHUFFLE - τα τραγούδια ολόκληρου του CD ή προγράμματος αναπαράγονται σε τυχαία σειρά
SHUFFLE REPEAT ALL - συνεχής επανάληψη ολόκληρου του CD ή προγράμματος σε τυχαία σειρά
REPEAT ALL - επανάληψη ολόκληρου του CD ή προγράμματος
REPEAT - συνεχής αναπαραγωγή του τρέχοντος τραγουδιού
1. Για την επιλογή του τρόπου αναπαραγωγής, πατήστε μία ή περισσότερες φορές το πλήκτρο **CD MODE/BAND**.
2. Πατήστε **▶II** για να αρχίσετε την αναπαραγωγή αν δεν είστε στη θέση στοπ, εκτός αν έχετε επιλέξει τη λειτουργία τυχαίας σειράς.
3. Για να επιστρέψετε στην κανονική αναπαραγωγή, πατήστε το αντίστοιχο πλήκτρο **CD MODE/BAND** μέχρι να σβήσουν οι διάφορες ενδείξεις των λειτουργιών στην οθόνη.
– Μπορείτε επίσης να πατήσετε ■ για να σταματήσετε τον επιλεγμένο τρόπο αναπαραγωγής.

Προγραμματισμός τραγουδιών
Πραγματοποιήστε τον προγραμματισμό στην κατάσταση stop για να αποθηκεύσετε τα τραγούδια του CD στην επιθυμητή σειρά. Αν επιθυμείτε,μπορείτε να αποθηκεύσετε κάποιο τραγούδι περισσότερες φορές. Μπορείτε να αποθηκεύσετε μέχρι και 20 τραγούδια στη μνήμη.
1. Πατήστε **SEARCH I◀◀** ή **▶▶I** στη συσκευή (Νή Στο τηλεχειριστήριο) για να επιλέξετε τον επιθυμητό αριθμό τραγουδιού.
Λειτουργία CD-MP3 μόνο:
Κατ' αρχήν πατήστε **ALBUM**, **PRESET +** ή **-** μια ή περισσότερες φορές για να βρείτε το άλμπουμ σας.
2. Πατήστε **PROG**.
→ Ένδειξη: ***PROGRAM*** και **Prog**. **(δείτε [6])**
→ Αν προσπαθήσετε να προγραμματίσετε χωρίς να έχετε επιλέξει πρώτα κάποιον αριθμό τραγουδιού, θα εμφανιστεί η ένδειξη nOSEL.
3. Επαναλάβετε τα βήματα **1-2** για να επιλέξετε και να αποθηκεύσετε όλα τα επιθυμητά τραγούδια.
→ Η ένδειξη FuLL εμφανίζεται αν προσπαθήσετε να αποθηκεύσετε περισσότερα από 20 τραγούδια.

Επισκόπηση του προγράμματος
Στην κατάσταση stop ή κατά τη διάρκεια της αναπαραγωγής, πατήστε και κρατήστε πατημένο το πλήκτρο **PROG** έως ότου η οθόνη δείξει όλους τους αποθηκευμένους αριθμούς τραγουδιών στη σειρά τους.

ΣΥΝΤήρηση

Διαγραφή του προγράμματος
Μπορείτε να διαγράψετε το πρόγραμμα:
- πατώντας δύο φορές το πλήκτρο **■** κατά τη διάρκεια της αναπαραγωγής
→ Στην οθόνη εμφανίζεται για λίγο η ένδειξ Clr ,και ηένδειξη ***PROG*** θα σβήσει.
- Επιλέγετε **TUNER/POWER OFF**.

Οδηγίες ασφαλείας και Γενική συντήρηση (δείτε [8])
- Μην εκθέτετε τη συσκευή, τις μπαταρίες ή το CD στην υγρασία, τη βροχή, την άμμο ή την υπερβολική θερμότητα.
- Μπορείτε να καθαρίσετε τη συσκευή με ένα κομμάτι δέρματος σαμουά το οποίο έχετε υγράνει ελαφρά. Μη χρησιμοποιείτε καθαριστικά που περιέχουν αλκοόλη, αμμωνία, βενζόλιο ή διαβρωτικά,διότι υπάρχει κίνδυνος να προκαλέσουν βλάβη στο περίβλημα.
- Η συσκευή πρέπει να τοποθετηθεί πάνω σε μια σκληρή και επίπεδη επιφάνεια, ούτως ώστε να μην υπάρχει κίνδυνος να αναποδογυρίσει. Βεβαιωθείτε ότι υπάρχει επαρκής εξαερισμός για την αποφυγή της υπερθέρμανσης της συσκευής.
- Τα μηχανικά στοιχεία της συσκευής είναι εξοπλισμένα με αυτολιπαινόμενους τριβείς και γι' αυτό δεν πρέπει ναλαδώνονται ή να λιπαίνονται.

CD player και χειρισμός των δίσκων CD
- Στην περίπτωση κατά την οποία το CD δεν είναι σε θέση να διαβάσει σωστά τα CD σας, χρησιμοποιήστε ένα κοινό υγρό καθαρισμού για CD για να καθαρίσετε τον φακό πριν πάτε τη συσκευή για επισκευή. Άλλες μέθοδοι καθαρισμού ενδέχεται να καταστρέψουν τον φακό.
- Δεν πρέπει ποτέ να αγγίζετε τον φακό του CD player!
- Απότομες μεταβολές στη θερμοκρασία του περιβάλλοντος μπορούν να προκαλέσουν τον σχηματισμό υγρασίας, με αποτέλεσμα ο φακός του CD player να θολώσει. Σε μια τέτοιαπερίπτωση, η αναπαραγωγή δίσκων CD θα είναι αδύνατη. Μην προσπαθείτε να καθαρίσετε τον φακό,αλλά αφήστε το CD player σε ένα ζεστό περιβάλλον έως ότου εξατμιστεί η υγρασία.
- Κλείνετε πάντα την πόρτα του CD για να μην πηγαίνει σκόνη στο φακό.
- Για να καθαρίσετε το CD, σκουπίστε το σε ευθεία γραμμή από το κέντρο προς τις άκρες, χρησιμοποιώντας ένα μαλακό πανί που δεν ξεφτίζει. Μη χρησιμοποιείτε καθαριστικά διότι υπάρχει κίνδυνος να προξενήσουν βλάβη στο CD.
- Ποτέ μην γράφετε πάνω στο CD, και μην τοποθετείτε αυτοκόλλητα στο CD.

ΕΠΙΛΥΣΗ ΠΡΟΒΛΗΜΑΤΩΝ

ΠΡΟΕΙΔΟΠΟΙΗΣΗ: ***Μην ανοίγετε το περίβλημα της συσκευής διότι υπάρχει κίνδυνος ηλεκτροπληξίας! Σε καμία περίπτωση δεν θα πρέπει να προσπαθήσετε να επισκευάσετε μόνοι σας τη συσκευή,αφού εάν κάνετε κάτι τέτοιο θα ακυρωθεί η εγγύησή σας.***

Στην περίπτωση που αντιμετωπίσετε κάποιο πρόβλημα, και πριν πάτε τη συσκευή για επισκευή, ελέγξτε πρώτα τα σημεία που αναφέρονται παρακάτω. Εάν δεν είστε σε θέση να λύσετε κάποιο πρόβλημα ακολουθώντας αυτές τις συμβουλές, απευθυνθείτε στο κατάστημα από το οποίο αγοράσατε τη συσκευή ή στο κέντρο τεχνικής εξυπηρέτησης

Δεν υπάρχει ήχος / ισχύς
– *Δεν έχει ρυθμιστεί η ένταση (VOLUME)*
- Ρυθμίστε την ένταση

– *Το καλώδιο τροφοδοσίας δεν έχει συνδεθείκαλά*
- Συνδέστε καλά το καλώδιο τροφοδοσίας

– *Η απόσταση / γωνία προς τη συσκευή είναιπολύ μεγάλη*
- Μειώστε την απόσταση / γωνία

– *Εχουν συνδεθεί ακουστικά*
- Αποσυνδέστε τα ακουστικά

– *Το CD περιέχει μη ακουστικά αρχεία*
- Πατήστε **SEARCH I◀◀** ή **▶▶I** περισσότερες φορές για να μεταπηδήσετε σε ακουστικό κομμάτι CD, αντί για αρχείο δεδομένων.

Ισχυρή βοή ή παράσιτα στο ραδιόφωνο
– *Η συσκευή βρίσκεται πολύ κοντά σε τηλεόραση, βίντεο ή υπολογιστή*
- Απομακρύνετε τη συσκευή

Κακή ποιότητα ραδιοφωνικής λήψης
– *Αδύναμο ραδιοφωνικό σήμα*
- FM: κατευθύνετε την τηλεσκοπική κεραία για καλύτερη λήψη

Ενδειξη noPr
– *Κατά τη διάρκια του προγραμματισμού ραδιοφωνικών σταθμών ρροριλογής, έχτ ρληκτρολογήσι έναν αριθμό ρροριλογής ο οροίος ίναι μγαλύτρος αρό το 40, τον ανώτατο αριθμό ρροριλογής.*
- Πληκτρολογήστ έναν αριθμό ρροριλογής αρό 1-40

Ενδειξη nOdISC
– *Το CD είναι λερωμένο ή γρατσουνισμένο*
- Αντικαταστήστε / καθαρίστε το CD,δείτε "Συντήρηση"

– *Εχει θολώσει ο φακός του λέιζερ*
- Περιμένετε μέχρι να καθαρίσει ο φακός

Ενδειξη nFdISC
– *Το CD-R(W) είναι άδειο ή δεν έχειολοκληρωθεί η εγγραφή του*
- Χρησιμοποιείτε CD-R(W)με ολοκληρωμένες εγγραφές

Μεταπηδήσεις ήχου κατά την αναπαραγωγή MP3
– *Αρχείο MP3 δημιουργημένο σε επίπεδο συμπίεσης που υπερβαίνει τα 320kbps*
- Χρησιμοποιείτε χαμηλότερο επίπεδο συμπίεσης για την εγγραφή κομματιών CD σε τύπο MP3

Δεν μπορεί να βρει επιθυμητό τίτλο MP3
– *Λάθος επέκταση αρχείου και/ή όνομα αρχείου με ακατάλληλους χαρακτήρες κειμένου*
- Βεβαιωθείτε ότι τα ονόματα αρχείου έχουν πληκτρολογηθεί με αγγλικούς χαρακτήρες κειμένου και ότι τα αρχεία MP3 έχουν επέκταση **.MP3**.

Το CD πηδά στο επόμενο τραγούδι
– *Το CD παρουσιάζει βλάβη ή είναι λερωμένο*
- Αντικαταστήστε ή καθαρίστε το CD

– *Εχει επιλεχθεί η λειτουργία SHUFFLE ή PROGRAM*
- Ακυρώστε τις λειτουργίες SHUFFLE / PROGRAM

Το τηλεχειριστήριο δεν λειτουργεί σωστά
– *Η απόσταση / γωνία προς τη συσκευή είναιπολύ μεγάλη*
- Μειώστε την απόσταση / γωνία

– *Η απόσταση / γωνία προς τη συσκευή είναι πολύ μεγάλη*
- Μειώστε την απόσταση / γωνία

Norge
Typeskilt finnes på apparatens underside.

Observer: Nettbryteren er sekundert innkoplet. Den innebygde netdelen er derfor ikke frakoplet nettet så lenge apparatet er tilsluttet nettkontakten.

For å redusere faren for brann eller elektrisk støt, skal apparatet ikke utsettes for regn eller fuktighet.

Miljöinformation
Vi har hållit mängden förpackningsmaterial till ett minimum och gjort det enkelt att källsortera i tre kategorier, nämligen papp (lådan), polystyren (syöttskyddet) och plast (påsar, skumplast).

Din apparat innehåller material som kan återvinnas om den omh ändertas av ett specialistföretag. Följ anvisningarna från din kommun beträffande kassering av förpackningsmaterial, uttj änta batterier och gammal utrustning

Ympäristöä koskevia tietoja
Kaikki tarpeeton pakkausmateriaali on pyritty jättämään pois. Olemme tehneet parhaamme pakkausmateriaalin erottamiseksi helposti kolmeksi yksittäiseksi materiaaliksi: pahvi (laatikko), pehmustava polystyreeni (välimateriaali), polyeteeni (pussit, suojavaahtomuovi).

Laite sisältää materiaaleja, jotka voidaan kierrättää, edellyttäen että hajoitus annetaan tehtävään erikoistuneen yhtiön suoritettavaksi. Noudata pakkausmateriaalien, tyhjentyneiden paristojen ja vanhojen laitteiden hävittämistä koskevia paikallisia säännöksiä.

Πληροφορίες σχετικά με το περιβάλλον
Εχει παραλειφθεί κάθε περιττό υλικό συσκευασίας. Καταβάλαμε κάθε δυνατή προσπάθεια ώστε να είναι δυνατός ο εύκολος διαχωρισμός σε τρία μονοβασικά υλικά: χαρτόνι (κουτί), διογκωμένο πολυστυρόλιο (μονωτικό υλικό) και πολυαιθυλένιο (σακούλες, προστατευτικό αφρώδες φύλλο)

Η συσκευή σας αποτελείται από υλικά που μπορούν να ανακυκλωθούν εάν αποσυναρμολογηθεί από κάποια εταιρεία που εξειδικεύεται στον τομέα αυτό. Σας παρακαλούμε να τηρήσετε τους κανονισμούς που ισχύουν στη χώρα σας ως προς τη διάθεση των υλικών συσκευασίας, άδειων μπαταριών και παλαιών συσκευών.