CD Soundmachine

AZ1310

PHILIPS

Italiano — COMANDI/ALIMENTAZIONE

PANNELLO SUPERIORE ED ANTERIORE (Vedi 1)

① **LIFT TO OPEN** - sollevare qui per aprire lo sportello del CD del nastro.
② **PROG**
CD: - programma i brani e modifica il programma;
Tuner: - programma le stazioni radio preimpostate.
③ **MODE** - seleziona un modo diverso di lettura: **REPEAT** o **SHUFFLE** (in ordine casuale).
④ **VOLUME ▲ , ▼** - regola il livello del volume.
PRESET +, − (alto, basso) - seleziona una stazione radio preimpostata.
⑤ **Display** - indica lo stato dell'apparecchio.
⑥ **▶II** - avvia o interrompe la lettura di un CD.
■ - interrompe la lettura del CD;
- cancella un programma del CD.
SEARCH ⏮ , ⏭
CD: - ricerca indietro e in avanti all'interno diun brano;
- salta all'inizio di un brano corrente/precedente/successivo.
RADIO: - (in basso, in alto) sintonizza sulle stazioni radio.
⑦ **DBB** (**D**ynamic **B**ass **B**oost) - potenzia il basso.
⑧ **Tasti del REGISTRATORE A CASSETTE:**
RECORD ● - avvia la registrazione.
PLAY ◀ - avvia la riproduzione.
SEARCH ◀◀ / ▶▶ - avvolge/riavvolge velocemente il nastro.
OPEN • STOP ⏏ ■ - ferma la cassetta ed apre il vano cassetta
PAUSE II - interrompe la registrazione o lariproduzione.
⑨ **Regolatore POWER** - seleziona la sorgente sonora per **TAPE/ MW / FM / CD** e spegne l'apparecchio (**TAPE/ OFF**).

PANNELLO POSTERIORE (Vedi 1)

⑩ **Antenna telescopica** - migliora la ricezione in FM.
⑪ **Scomparto batterie** - per 6 batterie, del tipo **R-14**, **UM-2** o **C-cells**.
⑫ **AC MAINS** - entrata del cavo di alimentazione.

ATTENZIONE
L'uso dei comandi o regolazioni o prestazioni delle procedure oltre a quelle descritte nel presente potrebbero causare esposizione a radiazioni pericolose o altre operazioni rischiose.

ALIMENTAZIONE
Se conveniente, usare l'alimentazione per assicurare la durata di vita delle batterie. Estrarre la spina dall'apparecchio e dalla presa a muro prima di inserire le batterie.

Batterie (non incluso)
• Aprire il comparto batterie ed inserirvi correttamente sei batterie di tipo **R-14**, **UM-2** o **a celle C**, (preferibilmente alcaline). **(Vedi 6)**

IMPORTANTE!
• L'uso improprio delle batterie può causare perdite elettrolitiche e corrodere il comparto o causare la combustione delle batterie.
• Non usare contemporaneamente tipi diversi di batterie, ad es. alcaline con zinco carbonio. Usare solo batterie dello stesso tipo per ogni apparecchio.
• Se si inseriscono batterie nuove, non usarle insieme a quelle vecchie.
• ***Le batterie contengono sostanze chimiche, pertanto devono essere smaltite correttamente.***

Uso dell'alimentazione ca
1. Controllare che la tensione di rete ***indicata sulla piastrina del tipo posizionata sul retro dell'apparecchio*** corrisponda all'alimentazione locale. In caso contrario, rivolgersi al rivenditore o al centro assistenza.
2. Collegare il conduttore di rete alla presa a muro; l'apparecchio è pronto per essere usato.
3. Per disinserire completamente l'alimentazione dall'apparecchio, estrarre la spina dalla presa a muro.

La piastrina del modello si trova sul fondo dell'apparecchio.

Questo prodotto è conforme ai requisiti sulle interferenze radio dell'Unione Europea.

ALIMENTAZIONE

FUNZIONI BASE

Accensione e spegnimento e selezione di funzione
1. Per accendere l'apparecchio, regolare il cursore **POWER** per selezionare la funzione: **CD**, **MW (AM),FM** o **TAPE**, e per operare i tasti di funzione rispettivi.
2. L'apparecchio è spento se il regolatore **POWER** è in posizione **TAPE/OFF** ed i tasti della piastra a cassette non sono attivati.

***Nota :** Le regolazioni del basso e volume, e le preselezioni del sintonizzatore verranno conservati in memoria.*

Regolazione del volume e del suono (Vedi 2)
1. Regolare il volume utilizzando il comando **VOLUME**.
→ Display indica il livello del volume un numero da 0 a 32.
2. Premere **DBB** per attivare o disattivare la funzione di potenziamento dinamico dei bassi.
→ Quando l'accentuazione bassi è attivata, a display compare DBB.

SINTONIZZATORE DIGITALE

SINTONIZZATORE DIGITALE
Sintonizzazione sulle stazioni radio
1. Selezionare **MW / FM**.
→ Seguito dalla frequenza della stazione radio, lunghezza d'onda e, se programmato, un numero preimpostato. (**Vedi 3**)
2. Premere **SEARCH ⏮ o ⏭** rilasciare il tasto quando la frequenza sul display inizia a scorrere.
→ La radio si sintonizza automaticamente su una stazione sufficientemente potente. Il display indica Srch durante lasintonizzazione automatica.
3. Ripetere il passo **2** se necessario, sino ad individuare la stazione desiderata.
• Per sintonizzarsi su una stazione debole, premere ⏮ o ⏭ brevemente e ripetutamente sino adindividuare una ricezione ottimale.

Per migliorare la ricezione radio:
• Per la ricezione in ***FM***, estrarre l'antenna telescopica. Inclinare e ruotare l'antenna. Ridurne la lunghezza se il segnale è troppo forte.
• Per la ricezione in ***MW*** , l'apparecchio è dotato di un'antenna incorporata, pertanto non è necessario usare l'antenna telescopica. Dirigere l'antenna ruotando tutto l'apparecchio.

Programmazione delle stazioni radio
E' possibile memorizzare un massimo di 30 stazioni radio, (20 FM e 10 MW) manualmente o automaticamente (Programmazione automatica).

Programmazione manuale
1. Sintonizzarsi sulla stazione desiderata (vedere **Sintonizzazione sulle stazioni radio**).
2. Premere **PROG** per attivare la programmazione.
→ **PROG** lampeggia.
3. Premere una o più volte **PRESET + / −** per selezionare una stazione radio preimpostata.
4. Premere **PROG** per confermare l'impostazione.
5. Per memorizzare altre stazioni, ripetere i passi suddetti.

***Nota :** E' possibile ricoprire una stazione preimpostata, memorizzando al posto di questa un'altra frequenza.*

Português — COMANDOS

PAINÉIS SUPERIOR E DIANTEIRO (Ver 1)

① **LIFT TO OPEN** - levante aqui para abrir a tampa do compartimento do CD
② **PROG**
CD: - faz a programação de faixas e revê o programa;
Tuner: - faz a programação de estações radiofónicas pré-sintonizadas.
③ **MODE** - selecciona os diversos modos de reprodução: **REPEAT** (repetição) ou **SHUFFLE** (ordem aleatória).
④ **VOLUME ▲ , ▼** - regula o nível do volume.
PRESET +, − (para cima, para baixo) - selecciona uma estação radiofónica pré-sintonizada.
⑤ **Visor** - visualiza o estado do aparelho.
⑥ **▶II** - inicia ou interrompe a reprodução do CD.
■ - pára a reprodução do CD;
- apaga um programa de CD.
SEARCH ⏮ , ⏭
CD: - faz a busca para trás e para a frente dentro de uma faixa;
- salta para o início da faixa actual/anterior/seguinte.
RADIO: - (para baixo, para cima) sintoniza estações de rádio.
⑦ **DBB** (**D**ynamic **B**ass **B**oost) - reforça os graves.
⑧ **Teclas do LEITOR DE CASSETES:**
RECORD ● - inicia a gravação.
PLAY ◀ - inicia a reprodução.
SEARCH ◀◀ / ▶▶ - desenrola ou enrola rapidamente a fita.
OPEN•STOP⏏ ■ - pára a fita e abre o compartimento de cassetes
PAUSE II - interrompe a gravação ou a reprodução.
⑨ **Corrediça POWER** - selecciona a fonte de som **TAPE/ MW / FM / CD** e também desliga o aparelho (**TAPE/ OFF**).

PAINEL TRASEIRO (Ver 1)

⑩ **Antena telescópica** - melhora a recepção em FM.
⑪ **Compartimento das pilhas** - por 6 pilhas, tipo **R-14**, **UM-2** ou **C-cells**.
⑫ **AC MAINS** - entrada para o cabo de alimentação.

ALIMENTAÇÃO DE CORRENTE

AVISO
A utilização de comandos ou ajustes ou a execução de procedimentos de forma diferente daquela aqui indicada poderá resultar numa exposição perigosa a radiações ou noutra operação arriscada.

ALIMENTAÇÃO DE CORRENTE
Sempre que seja conveniente, utilize a corrente da rede se quiser poupar as pilhas. Não se esqueça de tirar a ficha do aparelho e da tomada da parede antes de colocar as pilhas.

Pilhas (não incluído)
• Abra o compartimento das pilhas e insira seis pilhas, tipo **R-14**, **UM-2** ou **C-cells**, (de preferência alcalinas) com a polaridade correcta. (**Ver 6**)

IMPORTANTE!
• A utilização incorrecta das pilhas pode provocar a fuga de electrólito e a corrosão do compartimento ou causar a explosão das pilhas.
• Não misture pilhas de tipos diferentes, por ex., pilhas alcalinas com pilhas de carvão e zinco. Utilize apenas pilhas do mesmo tipo no aparelho.
• Quando colocar pilhas novas, não tente misturar pilhas velhas com as novas.
• ***As pilhas contêm substâncias químicas, pelo que deverão ser deitadas fora com as devidas precauções.***

Utilização da corrente CA
1. Certifique-se de que a tensão da corrente da rede ***indicada na placa de tipo que se encontra na parte de trás do aparelho*** corresponde à da sua rede local. Se não corresponder, consulte o seu concessionário ou o centro encarregado da assistência.
2. Ligue o cabo de alimentação à tomada da parede. O aparelho está agora pronto a ser utilizado.
3. Para desligar completamente o aparelho, tire a ficha da tomada da parede.

A placa de tipo encontra-se na base do aparelho.

Este aparelho está de acordo com os requisitos da Comunidade Europeia relativos à interferência de rádio.

ALIMENTAÇÃO DE CORRENTE

FUNÇÕES BÁSICAS

Ligar e desligar e selecção da função
1. Coloque a corrediça **POWER** na posição correspondente à fonte de som desejada: **CD**, **MW (AW),FM** ou **TAPE**.
2. O aparelho está desligado quando a corrediça **POWER** se encontra na posição **TAPE/OFF** e as teclas do deck de cassetes não estão carregadas.

***Nota :** Quando a unidade é desligada, a memeória da unidade materá os ajustes do DBB e volume,(a 20,no máximo) as pré sintonizações do rádio.*

Regular o volume o som (Ver 2)
1. Ajuste o volume utilizando o comando **VOLUME.**
→ O visor apresenta a indicação do nível de volume um número de 0 a 32.
2. Pressione **DBB** para activar ou desactivar o reforço dinâmico dos graves.
→ DBB aparece no visor quando o dispositivo de aumento do efeito dos graves está ligado.

SINTONIZADOR DIGITAL

SINTONIZADOR DIGITAL

Informação relativa a segurança
1. Seleccione a fonte de som **MW / FM**.
→ Seguida da frequência da estação de rádio, da faixa de radiofrequência e, se a estação estiver programada, será também visualizado um número de pré-sintonização. (**Ver 3**)
2. Pressione **SEARCH ⏮ ou ⏭** e solte quando a frequência começar a passar no visor.
→ O sintonizador sintoniza automaticamente uma estação com um sinal suficientemente forte. O visor indica Srch durante asintonização automática.
3. Repita o ponto **2** se necessário até encontrar a estação desejada.
• Para sintonizar uma estação fraca, pressione ⏮ ou ⏭ por instantes e repetidamente até encontrar a recepção óptima.

Para melhorar a recepção radiofónica:
• Para ***FM***, puxe a antena telescópica para fora. Incline e rodea antena. Reduza o respectivo comprimento se o sinal for demasiado forte.
• Para ***MW*** o aparelho possui uma antena incorporada, pelo que a antena telescópica não é necessária. Oriente a antena rodando o aparelho.

Programa ção de estações de rádio
Pode armazenar na memória um máximo de 30 estações de rádio, (20 FM e 10 MW) manual ou automática (Memorização automática).

Programação manual
1. Sintonize a estação desejada (vide **"Sintonizar estações de rádio"**).
2. Pressione **PROG** para activar a programação.
→**PROG** pisca.
3. Pressione **PRESET + / −** uma vez ou repetidamente para seleccionar uma estação pré-sintonizada.
4. Volte a pressionar **PROG** para confirmar a definição.
5. Repita os quatro pontos acima para memorizar outras estações.

***Nota :** Pode eliminar uma estação pré-sintonizada memorizandooutra frequência sob o mesmo número.*

Dansk — BETJENINGSANORDNINGER

TOP- OG FRONTPANEL (Se 1)

① **LIFT TO OPEN** - løft her for at åbne CD-skuffen.
② **PROG**
CD: - til programmering af numre og kontrol af programmet;
Tuner: - til programmering af forvalgsradiostationer.
③ **MODE** - vælger forskellige afspilningsfunktioner: **REPEAT** (gentag) eller **SHUFFLE** (afspilning i tilfældig rækkefølge).
④ **VOLUME ▲ , ▼** - regulerer lydstyrken.
PRESET +, − (op, ned) - vælger en forvalgsradiostation.
⑤ **Display** - viser apparatets status.
⑥ **▶II** - starter CD-afspilning eller afbryder den et øjeblik.
■ - standser CD-afspilning;
- sletter et CD-program.
SEARCH ⏮ , ⏭
CD: - søger frem eller tilbage i et nummer;
- springer til begyndelsen af et igangværende/ foregående eller følgende melodinummer.
RADIO: - (ned, op) til indstilling på radiostationer.
⑦ **DBB** (**D**ynamic **B**ass **B**oost) - (ekstra dynamik i bassen) fremhæver bassen.
⑧ **KASSETTEBÅNDOPTAGER:**
RECORD ● - begynder indspilning.
PLAY ◀ - begynder afspilning.
SEARCH ◀◀ / ▶▶ - spoler båndet hurtigt frem eller tilbage.
OPEN•STOP⏏ ■ – stopper båndet og åbner kassetterummet
PAUSE II - afbryder indspilning eller afspilning et øjeblik.
⑨ **POWER skyder** - vælger lydkilden for **TAPE/ MW / FM / CD** og slukker også for apparatet (**TAPE/ OFF**).

BAGPANEL (Se 1)

⑩ **Teleskopisk antenne** - forbedrer FM-modtagelsen.
⑪ **Batterirum** - til 6-batterier, type **R-14**, **UM2** eller **C-celler**.
⑫ **AC MAINS** - bøsning til netledning.

ADVARSEL
Anvendelse af andre betjeningsanordninger eller justeringer eller udførelse af andre procedurer end de heri angivne, kan medf øre udsættelse for farlig stråling eller andre risici.

Advarsel: Usynlig laserstråling ved åbning når sikkerhedsafbrydere er ude af funktion. Undgå utsættelse for stråling.

Bemærk: Netafbryderen er sekundært indkoblet og afbryder ikke strømmen fra nettet. Den ingebyggede netdel er derfor tilsluttet til lysnettet så længe netstikket sidder i stikkontakten.

STRØMFORSYNING
Når som helst det er belejligt, skal man bruge lysnetforsyningen for at spare på batterierne. Sørg for, at fjerne netstikket fra apparatet og stikkontakten, før batterierne sættes i.

Batterier (ikke inkluderet)
• Åbn batterirummet og isæt 6 batterier, type **R-14**, **UM-2** eller **C-celler**, (alkaline-batterier er de bedste) med den korrekt polaritet. (**Se 6**)

VIGTIGT!
• Forkert brug af batterier kan forårsage elektrolytlækager og vil ætse rummet eller få batterierne til at sprænge.
• Bland ikke forskellige batterityper sammen, f.eks. alkaline med zinkcarbonat. Brug kun batterier af samme type i apparatet.
• Ved isætning af nye batterier skal man passe på, at man ikke blander gamle batterier med de nye.
• ***Alle batterier indeholder kemikalier og skal derfor bortkastes på forsvarlig vis.***

Brug af lysnetforsyning
1. Kontrollér, om lysnetspændingen, ***der er vist på typeskiltet (på bagsiden af apparatet)***, svarer til den lokale lysnetspænding. Hvis den ikke gør det, skal man rådføre sig med forhandleren eller servicecentret.
2. Hvis apparatet er forsynet med en spændingsomskifter, skal den indstilles på den lokale lysnetspænding.
3. Forbind netledningen med stikkontakten. Apparatet er nu parat til brug.

Typeskiltet sidder forneden på apparatet.

Dette apparat opfylder EU-krav vedrørende radiointerferens.

STRØMFORSYNING

GRUNDFUNKTIONER
Sådan tændes og slukkes der for apparatet og valg af funktion
1. Indstil **POWER** skyderen på den ønskede lydkilde: **CD**, **MW (AM),FM** eller **TAPE**.
2. Der er slukket for apparatet, når **POWER** skyderen står på **TAPE/OFF** og knapperne på båndoptageren er udløst.

***Bemærk :** Når apparatet er slukket, vil apparatet stadig huske forvalgsradiostation, lydstyrken og lyd (til 20,maks).*

Indstilling af lydstyrke og lyd (Se 2)
1. Lydstyrken justeres ved hjælp af **VOLUME** betjeningsknappen.
→ Displayet viser lydstyrkeindikationen et tal fra 0 til 32.
2. Tryk på **DBB** for at aktivere og deaktivere den ekstra dynamik i bassen.
→ I ruden vises der DBB, når baseffektforstærkelsen er aktiveret.

DIGITAL TUNER

DIGITAL TUNER
Indstilling på radiostationer
1. Vælg **MW / FM** lydkilden.
→ Radiostationsfrekvensen, bølgeområdet og et nummer på en forvalgsstation, hvis programmeret. (**Se 3**)
2. Tryk på **SEARCH ⏮ eller ⏭** og slip, når frekvensen i displayet begynder at 'køre'.
→ Radioen indstilles automatisk med tuneren på en station med tilstrækkelig signalstyrke. Displayet Srch viser under automatisk indstilling.
3. Gentag punkt **2**, hvis det er nødvendigt, indtil den ønskede station findes.
• Radioen indstilles på en svag sender ved at trykke kortvarigt på ⏮ eller ⏭, så ofte det er nødvendigt for at få optimal modta-gelse.

Radiomodtagelsen forbedres på følgende måde:
• Til ***FM*** trækkes den teleskopiske antenne ud. Signalet forbedres ved at indstille og dreje antennen. Hvis sig-nalet er for kraftigt, skal antennen gøres kortere.
• Til ***MW*** , indstilles den indbyggede antenne ved at dreje hele apparatet. Den teleskopiske antenne anvendes ikke.

Indprogrammering af radiostationer
Man kan lagre op til 30 radiostationer (20 FM og 10 MW) i hukommelsen, manuel eller automatisk (Automatisk programmering).

Manuel programmering
1. Indstil på den ønskede station (se **Indstilling på radiostationer**).
2. Tryk på **PROG** for at aktivere programmeringen.
→**PROG** blinker.
3. Tryk på **PRESET + / −** for at vælge en forvalgsstation.
4. Tryk på **PROG** igen for at bekræfte indstillingen.
5. Gentag ovennævnte fire punkter for at lagre andre radiostationer i hukommelsen.

***Bemærk :** Man kan slette en forvalgsstation ved at lagre en anden frekvens på samme forvalgsnummer.*

Italiano

Português

Dansk

Svenska

Suomi

Ελληνικά

Meet Philips at the Internet
http://www.philips.com

AZ 1310

CLASS 1
LASER PRODUCT

Printed in China

Italia
DICHIARAZIONE DI CONFORMITA'

Si dichiara che l'apparecchio Lettore di CD/Radioregistratore mod. AZ1310 Philips risponde alle prescrizioni dell'art. 2 comma 1 del D. M. 28 Agosto 1995 n. 548.

Philips Consumer Electronics
Philips, Glaslaan 2, SFF 10
5616 JB Eindhoven,The Netherlands

SINTONIZZATORE DIGITALE

Programmazione automatica
La funzione Autostore inizia automaticamente la programmazione delle stazioni radio dalla preimpostazione 1. Le stazioni disponibili vengono programmate in ordine di potenza di ricezione della lunghezza d'onda. Ogni preimpostazione esistente, p.es. programmata manualmente, verrà cancellata.
• Premere **PROG** per 2 secondi o più per attivare programmazione automatica (autostore).
→ Sul display si visualizza AUtO, **PROG** lampeggia, seguito dai dettagli della stazione radio se memorizzati.

Dopo aver memorizzato tutte le stazioni, la prima stazione memorizzata verrà riprodotta automaticamente.

Selezione una stazione radio preimpostata
• Premere **PRESET + / −** sino a visualizzare la stazione preimpostata desiderata.

LETTORE DI CD

LETTORE DI CD
Lettura di un CD
Questo lettore di CD riproduce dischi audio, compresi i CD-registrabili ed i CD-ricopribili.
1. Selezionare **CD**.
2. Aprire lo sportello del CD.
→ Indicazione a display: OPEN.
3. Inserire un CD o CD-R(W) con il lato inciso rivolto verso l'alto e cchiudere lo sportello del CD-cassette.
→ noCd si nessun CD inserto/ il CD è danneggiaito, sporco o inserto in modo errato.
→ Display: nFcd appare se CD R(W) non è finalizzato.
4. Premere **▶II** per avviare la lettura.
→ dAtA si il CD non contiene file audio.
5. Per interrompere la lettura, premere **▶II**. Premere nuovamente **▶II** per riprendere la lettura.
→ Il display lampeggia in pausa.
6. Per interrompere la lettura del CD, premere **■**.

***Nota :** la lettura del CD si interrompe anche se:*
- lo sportello del CD è aperto;
- il è arrivato alla fine
*- si seleziona una sorgente diversa: **TAPE** o **MW / FM**.*

Selezione di un brano differente
• Premere una o più volte **SEARCH ⏮ o ⏭** sull'apparecchio, sino a visualizzare sul display il numero di brano desiderato.
• Premere.**▶II** per avviare la lettura dalla posizione di pausa / arresto.

Individuazione di un passaggio di un brano
1. Premere e mantenere premuto **SEARCH ⏮ o ⏭**.
– Il CD viene letto ad alta velocità e basso volume.
2. Quando si riconosce il passaggio desiderato, rilasciare ⏮ o ⏭ .

***Nota :** Durante un programma di CD o se **SHUFFLE/ REPEAT** è attivo, si può eseguire la ricerca solo all'interno di un brano.*

LETTORE DI CD

Modi di lettura diversi: SHUFFLE e REPEAT
Si possono selezionare e cambiare i diversi modi di lettura prima o durante la riproduzione. I modi di lettura, inoltre, possono essere combinati con PROG. (**Vedi 4**)

(SHUFFLE) - i brani di tutto il programma/CD vengono letti in ordine casuale
(SHUFFLE REPEAT ALL) - per ripetere tutto il programma/ CD continuativamente in ordine casuale
(REPEAT ALL) - per ripetere tutto il programma/ CD
(REPEAT) - legge il brano corrente continuativamente

1. Per selezionare il modo di lettura, premere **MODE** una o più volte .
2. Premere **▶II** per avviare la lettura dalla posizione di arresto.
3. Per tornare alla lettura normale, premere il rispettivo pulsante **MODE** , sino a quando i diversi modi non sono più visualizzati.
– E' anche possibile premere **■** per annullare il modo di lettura.

Programmazione dei numeri di brano
Il programma è in posizione di arresto per selezionare e memorizzare e in i brani del CD nella sequenza desiderata. Se si preferisce, memorizzare più volte ogni brano. Si può inserire in memoria un massimo 20 brani.
1. Premere **SEARCH ⏮ o ⏭** sull'apparecchio, per selezionare il numero di brano desiderato.
2. Premere **PROG**.
→ Display: **PROG**, ProG ed il numero di brano selezionato. (**Vedi 5**)
→ Se si cerca di programmare senza avere selezionato un numero di brano, appare noSE.
3. Ripetere i passi **1** e **2** per selezionare e memorizzare tutti i brani desiderati.
→ FULL appare se si cerca di programmare più di 20 brani.

Visualizzazione del programma
In posizione di arresto o durante la riproduzione, premere e tenere premuto brevemente **PROG** sino a visualizzare sul display tutti i numeri in sequenza.

REGISTRATORE A CASSETTE

Cancellazione di un programma
Si può cancellare il programma:
• Premendo due volte **■** durante la riproduzione
→ Il display indica brevemente CLr e **PROG** scompare.
• Si seleziona una sorgente diversa: **TAPE** o **MW / FM**.
• Aprire lo sportello del CD.

REGISTRATORE A CASSETTE
Riproduzione della cassetta
1. Selezionare **TAPE**.
→ Il display indica tAPE durante tutto il funzionamento.
2. Inserire una cassetta registrata e chiudere il comparto cassette.
3. Premere **◀** per avviare la riproduzione.
4. Per interrompere la riproduzione premere **PAUSE II**. Per riprenderla, premere nuovamente questo tasto.
5. Premere **SEARCH ◀◀ o ▶▶** sull'apparecchio, si avvolge velocemente il nastro in entrambe le direzioni.
6. Per fermare il nastro, premere **OPEN • STOP ⏏ ■**.

*I tasti vengono rilasciati automaticamente alla fine del nastro, a meno che non si sia attivato **PAUSE II**.*

Informazioni generali sulla registrazione
• La registrazione è consentita nella misura in cui non lede il copyright o altri diritti di terzi.
• Per registrare, usare solo cassette di tipo NORMAL (IEC I) con le linguette integre. Questa piastra non può essere utilizzata per la registrazione su cassette di tipo CHROME (IEC II) o METAL (IEC IV).
• Il livello ottimale di registrazione viene impostato automatica-mente. La variazione dei comandi **VOLUME** o **DBB** non interessa la registrazione in corso.
• Per proteggere un nastro da cancellazione accidentale, porre di fronte a sé la cassetta e rompere la linguetta sulla sinistra. La registrazione su questo lato non è più possibile. Per registrare nuovamente su questo lato, coprire le linguette con un pezzo di nastro adesivo.

SINTONIZADOR DIGITAL

Memorização automática
A memorização automática inicia automaticamente a programação de estações de rádio a partir do número de pré-sintonização 1. As estações disponíveis são programadas por ordem de intensidade do sinal da faixa de radiofrequência recebido. Todas as pré-sintonizações feitas anteriormente, por ex. pré-sintonizações manuais, serão eliminadas.
• Pressione **PROG** durante 2 segundos ou mais para activar a programação de memorização automática.
→ No visor aparece AUtO, **PROG** pisca e é visualizada depois a informação relativa a estação de rádio memorizada.

Depois de memorizadas todas as estações, é automaticamente reproduzida a primeira estação pré-sintonizada.

Seleccionar uma estação pré-sintonizada
• Pressione **PRESET + / −** até ser visualizada a estação pré-sintonizada que deseja.

LEITOR DE CD

LEITOR DE CD
Reproduzir um CD
Este leitor de CD reproduz Discos Audio, incluindo CD-Recordables e CD-Rewritables.
1. Seleccione a fonte **CD**.
2. Abrir a tampa do compartimento do CD.
→ Display indication: OPEN
3. Insira um disco com o lado impresso voltado para cima e feche a tampa do compartimento do CD/cassete.
→ noCd se não a CD inserido/ o CD não está inserido correctamente/ o CD está muito riscado ou sujo.
→ No visor: é visualizada a indicação nFcd se o CD R(W) não for finalizado.
4. Pressione **▶II** para iniciar a reprodução.
→ dAtA se o CD contém material que não é de áudio, ou seja ficheiros de dados.
5. Para interromper a reprodução, pressione **▶II**. Volte a pressionar **▶II** para retomar a reprodução.
→ Visor ficam intermitentes durante pausa.
6. Para parar a reprodução do CD, pressione **■**.

***Nota :** a reprodução do CD também pára quando:*
- – a tampa do compartimento do CD é aberta;.
- o CD chega ao fim
*- é seleccionada outra fonte: **TAPE** ou **MW / FM**.*

Seleccionar uma faixa diferente
• Pressione **SEARCH ⏮ ou ⏭** no aparelho, uma vez ou repetidamente até aparecer no visor o número da faixa desejada.
• Pressione **▶II** para iniciar a reprodução se estiver na posição de pausa / paragem.

Procurar uma passagem dentro de uma faixa
1. Pressione e fixe **SEARCH ⏮ ou ⏭**.
– O CD é reproduzido a alta velocidade e a um volume reduzido.
2. Quando reconhecer a passagem que deseja, solte ⏮ ou ⏭ .

***Nota :** Durante um programa de CD ou se a função **SHUFFLE/REPEAT** estiver activada, só é possível procurar dentro de uma faixa.*

LEITOR DE CD

Diferentes modos de reprodução: SHUFFLE e REPEAT
Pode seleccionar e alterar os diversos modos de reprodução antes da reprodução ou durante a mesma. Os modos de reprodução também podem ser combinados com PROG. (**Ver 4**)

(SHUFFLE) - são reproduzidas faixas de todo o CD ou programa por ordem aleatória
(SHUFFLE REPEAT ALL) - para repetir todo o CD ou programa continuamente, por ordem aleatória
(REPEAT ALL) - para repetir todo o CD ou programa
(REPEAT) - reproduz a faixa actual continuamente

1. Para seleccionar o modo de reprodução, pressione o botão **MODE** uma vez ou repetidamente.
2. Pressione **▶II** para iniciar a reprodução se estiver na posição de paragem.
3. Para voltar à reprodução normal, pressione o respectivo botão **MODE** até os vários modos deixarem de ser visualizados.
– Também pode pressionar **■** para cancelar o modo de reprodução.

Programação de números de faixas
Programe na posição de paragem para seleccionar e memorizar as faixas de CD na sequência desejada. Se o desejar, memorize qualquer faixa mais do que uma vez. Podem ser armazenadas na memória até 20 faixas.
1. Pressione **SEARCH ⏮ ou ⏭** no aparelho, para seleccionar o número da faixa desejada.
2. Pressione **PROG**.
→ No visor: são visualizados **PROG**, ProG e o número da faixa seleccionada. (**Ver 5**)
→ Se tentar programar sem seleccionar primeiro um número de faixa, será visualizada a indicação, noSE.
3. Repita os pontos **1-2** para seleccionar e memorizar todas as faixas desejadas.
→ Se tentar programar mais de 20 faixas, será visualizada a indicação FULL .

Rever o programa
Na posição de paragem ou durante a reprodução, pressione e fixe durante algum tempo **PROG** até o visor mostrar todos os números das faixas memorizadas, sequencialmente.

LEITOR DE CASSETES

Apagar um programa
Pode apagar o programa:
• pressionando **■** duas vezes durante a reprodução
→ O visor indica por instantes CLr e a indicação **PROG** desaparece.
• seleccionada outra fonte: **TAPE** ou **MW / FM.**
• Abrir a tampa do compartimento do CD.

LEITOR DE CASSETES
Reprodução de cassetes
1. Seleccione a fonte **TAPE**.
→ O visor indica tAPE durante o funcionamento do leitor de cassetes.
2. Insira uma cassete gravada e feche a tampa do compartimento.
3. Pressione **◀** para iniciar a reprodução.
4. Para interromper a reprodução, pressione **PAUSE II**. Para retomar a reprodução, volte a pressionar esta tecla.
5. Pressionando **SEARCH ◀◀ ou ▶▶** no aparelho, é possível enrolar rapidamente a fita em ambas as direcções.
6. Para parar a cassete, pressione **OPEN • STOP ⏏ ■**..

*As teclas são automaticamente libertadas quando a cassete chega ao fim, excepto se **PAUSE II** tiver sido activada.*

Informação geral sobre gravação
• A gravação é permitida desde que não sejam infringidos direitos de autoria ou outros direitos de terceiros.
• Para gravar, utilize cassetes de tipo NORMAL (IEC I) que não tenham as patilhas de protecção partidas. Este deck não é adequado à gravação de cassetes tipo CHROME (IEC II) ou METAL (IEC IV).
• O nível ideal para a gravação é definido automaticamente. A alteração dos comandos **VOLUME** ou **DBB** não afectará a gravação em curso.
• Para proteger a fita de apagamento acidental, com a cassete à sua frente, parta a patilha de protecção do lado esquerdo. Deixará de ser possível gravar deste lado. Para poder voltar a gravar neste lado da fita, tape as patilhas com fita adesiva.

DIGITAL TUNER

Automatisk programmering
Den automatiske programmeringsfunktion begynder automatisk at programmere radiostationer fra forvalgsnummer 1. De til rådighed værende stationer programmeres i rækkefølge efter bølgeområdets modtagelsesstyrke. Evt. tidligere forvalgsstationer, dvs. manuelt programmerede, vil blive slettet.
• Tryk på **PROG** i mindst 2 sekunder for at aktivere den automatiske programmeringsfunktion.
→ Displayet viser AUtO og **PROG** blinker, efterfulgt af oplysninger om radiostationen, når den er lagret.

Når alle stationer er lagret, begynder den første forvalgsstation automatisk at spille.

Valg en forvalgsstation
• Tryk på **PRESET +, −** indtil displayet viser det ønskede nummer på forvalgsstationen.

CD-AFSPILLER

CD-AFSPILLER
Afspilning af en CD
Med denne CD-afspiller kan man afspille audio-plader, bl.a. CD- plader man selv kan indspille eller overspille.
1. Vælg **CD** lydkilden.
2. åbne CD-skuffen.
→ Visning i ruden: OPEN
3. Læg en CD-plade i skuffen med den påtrykte side opad og luk CD-skuffen/ kassetteholderen.
→ noCd hvis igen CD isat/ CD' en ridser eller er snavset/ CD' en er ikke lagt korrekt.
→ Display: nFcd vises, hvis en CD R(W) ikke er færdigindspillet.
4. Tryk på **▶II** for at begynde CD-afspilningen.
→ dAtA hvis CD'en indeholder ikke-audiofiler, dvs. datafiler.
5. Man kan afbryde CD-afspilningen et øjeblik ved at trykke på **▶II**. CD-afspilningen startes igen ved at trykke en gang til på **▶II**.
→ Display blinker ved pause.
6. Tryk på **■** for at standse CD-afspilningen.

***Bemærk :** CD-afspilningen vil også blive afbrudt, hvis:*
- åbne CD-skuffen;
- CD-pladen er spillet til ende
*- man skifter til en anden lydkilde: **TAPE** eller **MW / FM**.*

Valg af et andet melodinummer
• Tryk en eller flere gange på **SEARCH ⏮ eller ⏭** på apparatet, indtil det ønskede nummer ses på displayet.
• Tryk på **▶II** for at begynde afspilningen, hvis apparatet er i pause-stilling / STOP-stilling.

Søgning efter en bestemt passage i et melodinummer
1. Tryk på **SEARCH ⏮ eller ⏭** og hold den nede.
– CD-afspilningen fortsætter med høj hastighed og lav lydstyrke.
2. Når man genkender den ønskede passage, slippes ⏮ eller ⏭ .

***Bemærk :** Under et CD-program eller hvis **SHUFFLE/ REPEAT** er aktiveret, er søgning kun mulig i det pågældende nummer.*

CD-AFSPILLER

Forskellige afspilningsfunktioner: SHUFFLE og REPEAT
Man kan vælge eller skifte imellem forskellige afspilnings-funktioner før og under afspilning. Afspilningsfunktionerne kan også kombineres med PROG funktionen. (**Se 4**)

(SHUFFLE) - alle melodierne på CD-pladen eller CD-programmet afspilles nu i tilfældig rækkefølge
(SHUFFLE REPEAT ALL) - for at gentage hele CD-pladen/programmet igen og igen i tilfældig rækkefølge
(REPEAT ALL) - for at gentage hele CD-pladen/programmet
(REPEAT) - gentager det igangværende melodinummer igen og igen

1. Man vælger afspilningsfunktion ved at trykke en eller flere gange på **MODE**.
2. Tryk på **▶II** for at begynde afspilningen, hvis apparatet er i STOP-stilling.
3. Man vender tilbage til normal afspilning ved at trykke på den pågældende **MODE** knap, indtil de forskellige funktioner ikke længere ses på displayet.
– Afspilningen kan også standses ved at trykke på **■**.

Indprogrammering af CD-numre
Man indprogrammerer i stop-stilling, hvor man vælger og lagrer CD-numre i den ønskede rækkefølge. Hvis man ønsker det, kan man lagre et nummer mere end én gang. Højst 20 numre kan lagres i hukommelsen.
1. Vælg det ønskede melodinummer med **SEARCH ⏮ eller ⏭** på apparatet.
2. Tryk på **PROG**.
→ Display: **PROG**, ProG og det valgte melodinummer. (**Se 5**)
→ Hvis man forsøger at indprogrammere uden først at vælge et melodinummer, viser displayet noSE.
3. Gentag punkt **1-2** for at vælge og lagre alle ønskede melodinumre.
→ Hvis man forsøger at lagre flere end 20 numre, viser displayet FULL .

Kontrol af programmet
I stop-stilling eller under afspilning tryk på **PROG** og hold den nedtrykket, indtil displayet viser alle de lagrede melodinumre i rækkefølge.

KASSETTEBÅNDOPTAGER

Sletning af et program
Programmet kan slettes ved at:
• trykke to gange på **■** under afspilning
→ Displayet viser CLr et øjeblik og **PROG** forsvinder.
• man skifter til en anden lydkilde: **TAPE** eller **MW / FM**.
• åbne CD-skuffen.

KASSETTEBÅNDOPTAGER
Afspilning af kassettebånd
1. Vælg **TAPE** lydkilden.
2. Sæt en indspillet kassette i og luk kassetteholderen.
3. Tryk på **◀** for at begynde afspilningen.
→ Displayet viser tAPE, så længe båndet virker.
4. Man kan afbryde afspilningen et øjeblik ved at trykke på **PAUSE II**. Afspilningen startes igen ved at trykke én gang til på **PAUSE II**.
5. Hurtig frem- og tilbagespoling af båndet kan foretages ved at trykke på **SEARCH ◀◀ eller ▶▶** på apparatet.
6. Båndet standses ved at trykke på **OPEN • STOP ⏏ ■**..

*Når båndet er spillet til ende, udløses knapperne automatisk, undtagen hvis **PAUSE II** er blevet aktiveret.*

Generel information om indspilning
• Indspilning er tilladt, så længe ophavsretten eller andre tredjepartsrettigheder ikke krænkes.
• Til indspilning må der kun anvendes et NORMALT kassettebånd (IEC type I), hvor tapperne ikke er brækket af. Denne båndoptager er ikke egnet til indspilning på CHROME (IEC type II) eller METAL (IEC type IV) kassettebånd.
• Indspilningsniveauet indstilles automatisk. Knapperne **VOLUME** eller **DBB** påvirker ikke den igangværende indspilning.
• For at undgå ved et uheld at komme til at slette en indspilning skal man gøre følgende: hold den side af kassetten, der skal beskyttes, foran dig og bræk venstre tap af. Nu kan der ikke længere indspilles på denne side af båndet. Denne sikkerhedsforanstaltning kan gøres virkningsløs ved at dække åbningen med et stykke klæbestrimmel.

1

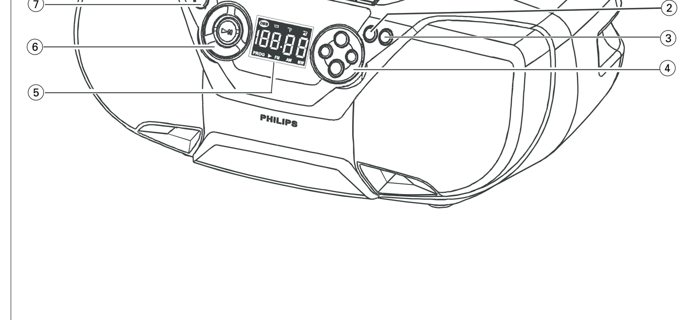

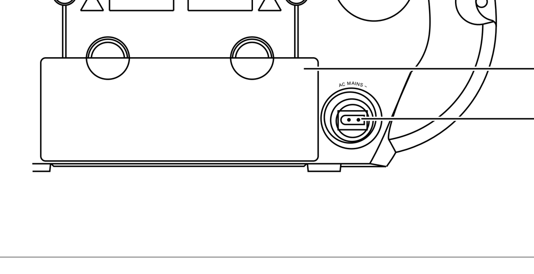

REGISTRATORE A CASSETTE

Registrazione CD ad avvio sincronizzato
1. Selezionare **CD**.
2. Inserire un CD e, se si desidera, i numeri dei brani del programma.
3. Inserire un nastro adatto nel comparto cassette, quindi chiudere lo sportello.
4. Premere **RECORD ●** per avviare la registrazione.
– La lettura del programma del CD si avvia automaticamente dall'inizio del programma. Non è necessario avviare separatamente il lettore di CD.

Per selezionare e registrare un passaggio particolare all'interno di un brano:
• Premere **SEARCH ⏮ o ⏭**. Rilasciare il tasto quando si riconosce il passaggio desiderato.
• Per interrompere la lettura del CD, premere **▶II**.
• La registrazione si avvia da questo punto esatto del brano, quando si preme **RECORD ●**.
5. Per brevi interruzioni durante la registrazione, premere **PAUSE II**. Per riprendere la registrazione, premere nuovamente **PAUSE II**.
6. Per interrompere la registrazione, premere **OPEN • STOP ⏏ ■**.

Registrazione dalla radio
1. Sintonizzarsi sulla stazione radio desiderata (vedere **Sintonizzazione sulle stazioni radio**).
2. Vedere i passi **3-6, Registrazione CD ad avvio sincronizzato.**

INFORMAZIONI DI SICUREZZA E MANUTENZIONE GENERALE (Vedi 7)
• Non esporre l'apparecchio, le batterie, i CD o le cassette ad umidità, pioggia, sabbia o calore eccessivo, generato da apparecchi di riscaldamento o dai raggi solari diretti.
• Per pulire l'apparecchio, usare un panno in pelle di camoscio, soffice e leggermente inumidito. Non utilizzare detergenti a base di alcool, ammoniaca, benzene o abrasivi, che potrebbero danneggiarne l'alloggiamento.
• Poggiare l'apparecchio su una superficie piana e dura, in modo che non si muova. Provvedere ad una ventilazione adeguata, per evitare il surriscaldamento del sistema.
• Non oliare né lubrificare le parti meccaniche dell'apparecchio contenenti cuscinetti autolubrificanti.

SINTONIZZATORE DIGITALE E MANUTENZIONE GENERALE

Lettore di CD e utilizzo del CD
• Se il lettore non legge correttamente i CD, usare un comune CD di pulizia per pulire la lente, prima di richiedere la riparazione dell'apparecchio. Altri metodi di pulizia possono danneggiare la lente.
• Non toccare mai la lente del lettore di CD!
• Variazioni improvvise della temperatura possono causare formazione di condensa sulla lente del lettore di CD, che renderà impossibile la riproduzione dei CD. Non cercare di pulire la lente, ma trasportare l'apparecchio in un ambiente caldo, sino a fare evaporare l'umidità.
• Mantenere sempre chiuso il comparto CD per evitare il deposito di polvere sulla lente.
• Per pulire il CD, passare su di esso un panno soffice e non peloso, con un movimento in linea retta dal centro verso i bordi. Non usare detergenti, che potrebbero danneggiare il disco.
• *Non* scrivere mai su di un CD e non attaccare adesivi su di esso.

Manutenzione della piastra a cassette
Per assicurare la registrazione e la riproduzione del nastro a cassette di qualità, pulire le parti Ⓐ, Ⓑ e Ⓒ indicate nel diagramma sottostante, dopo circa 50 ore di funzionamento o, in media, una volta al mese. Usare un batuffolo di cotone leggermente inumidito con alcool o con un apposito fluido per la pulizia delle testine, per pulire entrambe le piastre.
1. Aprire il comparto cassette.
2. Premere **PLAY ◀** e pulire i rulli a pressione di gomma Ⓒ.
3. Premere **PAUSE II** e pulire le testine magnetiche Ⓐ e l'alberino di trascinamento Ⓑ.
4. Dopo la pulizia, premere **OPEN • STOP ⏏ ■**.

***Nota:** la pulizia delle testine può anche essere eseguita facendo girare una volta un'apposita cassetta di pulizia.*

INDIVIDUAZIONE DEI MALFUNZIONAMENTI

In caso di malfunzionamento, controllare innanzi tutto i punti elencati di seguito, prima di richiedere la riparazione dell'apparecchio. Se non si è in grado di risolvere il problema seguendo questi suggerimenti, rivolgersi al rivenditore o al centro assistenza.

***ATTENZIONE:** Non aprire l'apparecchio, per non correre il rischio di scosse elettriche. Non cercare in alcun caso di riparare l'apparecchio da soli, per non invalidare la garanzia.*

Mancanza di suono/alimentazione
– *VOLUME non è regolato*
• Regolare VOLUME
– *Conduttore di alimentazione collegato male*
• Collegare correttamente il conduttore di alimentazione CA
– *Batterie scariche/ inserite male*
• Inserire correttamente nuove batterie
– *Cuffie collegate*
• Scollegare le cuffie

Fastidioso ronzio della radio o rumore
– *Interferenza elettrica: apparecchio troppo vicino a TV, VCR o computer*
• Aumentare la distanza

Ricezione radio scadente
– *Segnale radio debole*
• FM: dirigere l'antenna telescopica FM per migliorare la ricezione

Indicazione noCd
– *CD molto graffiato o sporco*
• Sostituire/ pulire il CD, vedere Manutenzione
– *Lente laser appannata*
• Attendere che la lente si asciughi

Indicazione dAtA
– *Il CD non contiene file audio*
• Premere una o più volte **SEARCH ⏮ o ⏭** per saltare un brano audio di CD, invece del file dati

Indicazione nFcd
– *CD-R(W) vuoto o disco non finalizzato*
• Usare un CD-R(W)finalizzato

Il CD salta le tracce
– *CD danneggiato o sporco*
• Sostituire o pulire il CD
– *SHUFFLE o PROG attivo*
• Spegnere SHUFFLE / PROG

Qualità sonora della cassetta scadente
– *Polvere o sporco sulle testine, ecc.*
• Pulire la piastra, vedere Manutenzione
– *Uso di cassette incompatibili (METAL o CHROME)*
• Usare solo cassette NORMAL (IEC I) per registrare

Impossibile registrare
– *Linguette della cassetta rotte*
• Applicare un pezzo di nastro adesivo al posto della linguetta mancante

Informazioni ambientali
Non è stato utilizzato materiale di imballaggio non necessario. E' stato fatto il possibile per agevolare la separazione dell'imballaggio in tre mono-materiali: cartone (scatola), polistirene espansibile (anticolpi), polietilene (sacchetti, espanso di protezione).

L'apparecchio è composto da materiali che possono essere riciclati, se smontato da una compagnia specializzata. Osservare le norme locali sullo smaltimento dei materiali di imballaggio, delle batterie esaurite e delle apparecchiature obsolete.

LEITOR DE CASSETES

Gravação de CD com início sincronizado
1. Seleccione a fonte **CD**.
2. Insira um CD e, se desejado, programe os números de faixa.
3. Introduza uma cassete apropriada no deck e feche a tampa do compartimento.
4. Pressione **RECORD ●** para iniciar a gravação.
– A reprodução do programa de CD começa automaticamente do início do programa. Não é necessário pôr o leitor de CD a trabalhar separadamente.

Para seleccionar e gravar uma determinada passagem dentro de uma faixa:
• Pressione **SEARCH ⏮ ou ⏭**. Quando reconhecer a passagem que deseja, solte ⏮ ou ⏭ .
• Para interromper a reprodução do CD, pressione **▶II**.
• A gravação terá início exactamente neste ponto da faixa quando pressionar **RECORD ●**.
5. Para interrupções breves durante a gravação, pressione **PAUSE II**. Para retomar a gravação, volte a pressionar **PAUSE II**.
6. Para deixar de gravar, pressione **OPEN • STOP ⏏ ■**..

Gravar a partir do sintonizador
1. Sintonize a estação de rádio desejada (vide **"Sintonizar estações de rádio"**).
2. Ver passos **3-6**, **Gravação de CD com início sincronizado**.

INFORMAÇÃO RELATIVA A SEGURANÇA E GERAL (Ver 7)
• Não exponha o aparelho, as pilhas, os CDs ou as cassetes a humidade, chuva, areia ou calor excessivo causado por equipamento de aquecimento ou pela luz directa do sol.
• Para limpar o aparelho, utilize uma camurça macia ligeiramente humedecida. Não utilize quaisquer agentes de limpeza que contenham álcool, amoníaco, benzeno ou abrasivos já que estes produtos podem danificar a caixa.

INFORMAÇÃO RELATIVA A SEGURANÇA E GERAL

• Coloque o aparelho sobre uma superfície rígida e plana por forma a que não fique inclinado. Certifique-se de que existe ventilação adequada para evitar o aquecimento excessivo do sistema.
• Os componentes mecânicos do aparelho contêm rolamentos autolubrificantes e não devem não ser oleados ou lubrificados.

Leitor de CD e manuseamento de discos compactos
• Se o leitor de CD não conseguir ler correctamente os CDs, utilize um CD de limpeza comum para limpar a lente antes de levar o aparelho para reparação.
• Nunca deverá tocar na lente do leitor de CD!
• Alterações súbitas na temperatura ambiente podem provocar condensação e fazer com que a lente do leitor de CD fique embaciada. A reprodução de um CD não é então possível. Não tente limpar a lente, mas deixe sim o aparelho num ambiente quente até a humidade evaporar.
• Mantenha sempre o compartimento do CD e cassete fechado para evitar a acumulação de pó na lente.
• Para limpar o disco compacto, passe um pano macio sem pêlos em linhas direitas, do centro para a borda. Não utilize agentes de limpeza já que eles poderão danificar o disco.
• *Nunca* escreva num disco compacto nem cole etiquetas no disco.

Manutenção do deck de cassetes
Para assegurar a qualidade da gravação e reprodução do deck de cassetes, limpe os componentes Ⓐ, Ⓑ e Ⓒ mostrados no diagrama seguinte ao fim de aproximadamente 50 horas de funcionamento ou, em média, uma vez por mês. Utilize uma cotonete ligeiramente humedecida em álcool ou num fluido especial de limpeza de cabeças para limpar os dois decks.
1. Abra a tampa do compartimento do cassete.
2. Pressione **PLAY ◀** e limpe os roletes de pressão em borracha Ⓒ.
3. Pressione **PAUSE II** e limpe as cabeças magnéticas Ⓐ e também o cabrestante Ⓑ.
4. Após a limpeza, pressione **OPEN • STOP ⏏**.

***Nota**: A limpeza das cabeças também pode ser feita reproduzindo uma vez uma cassete de limpeza.*

RESOLUÇÃO DE PROBLEMAS

Se ocorrer uma avaria, verifique primeiro os pontos a seguir indicados antes de levar o aparelho para reparação. Se não conseguir resolver um problema seguindo estas sugestões, consulte o seu concessionário ou o centro encarregado da assistência.

***ATENÇÃO:** Não abra o aparelho porque existe o risco de choque eléctrico. Em nenhuma circunstância deverá tentar reparar você mesmo o aparelho, já que tal iria invalidar a garantia.*

Não há som/ não há corrente
– *O VOLUME não está regulado*
• Regule o VOLUME
– *O cabo de alimentação não está correctamente ligado*
• Ligue correctamente o cabo de alimentação CA
– *As pilhas estão gastas / incorrectamente introduzidas*
• Introduza correctamente as pilhas (novas)
– *Estão ligados auscultadores*
• Desligue-os

Zumbido forte no rádio ou ruído
– *Interferência eléctrica: o aparelho está demasiado próximo de um televisor, VCR ou computador*
• Aumente a distância

Má recepção radiofónica
– *Sinal de rádio fraco*
• FM: Oriente a antena telescópica de FM para obter uma recepção óptima

Indicação noCd
– *CD muito riscado ou sujo*
• Substitua ou limpe o disco, vide "Manutenção"
– *Lente laser embaciada*
• Aguarde que a lente se desembacie

Indicação nFcd
– *CD-R(W) em branco ou o disco não foi finalizado*
• Utilize um CD-R(W) finalizado

Indicação dAtA
– *O CD contém ficheiros que não são de áudio*
• Pressione **SEARCH ⏮ ou ⏭** uma vez ou mais para saltar para uma faixa de áudio do CD, em vez do ficheiro de dados

O CD salta faixas
– *O CD está danificado ou sujo*
• Substitua ou limpe o CD
– *Está activada a função SHUFFLE ou PROG*
• Desactive SHUFFLE / PROG

Má qualidade de som da cassete
– *Pó e sujidade nas cabeças, etc.*
• Limpe os componentes do deck, vide "Manutenção"
– *Utilização de tipos de cassete incompatíveis (METAL ou CHROME)*
• Utilize apenas NORMAL (IEC I) para gravação

A gravação não funciona
– *A(s) patilha(s) da cassete poderá/ão estar partida(s)*
• Aplique fita adesiva por cima do espaço da(s) patilha(s) em falta

Informação relativa ao ambiente
Foi omitido todo o material de embalagem desnecessário. Fizémos todo o possível por tornar a embalagem fácil de separar em três materiais: cartão (caixa), polistireno expansível (blocos amortecedores) e polietileno (sacos, espuma de protecção).

O seu aparelho consiste em materiais que podem ser reciclados se forem desmontados por uma empresa especializada. Queira observar as regulamenta ções locais relativas à eliminação de materiais de embalagem, pilhas velhas e equipamento obsoleto.

KASSETTEBÅNDOPTAGER

Synkroniseret start af indspilning fra CD
1. Vælg **CD** lydkilden.
2. Læg en CD i, og hvis man ønsker det, programmér numrene.
3. Sæt en ikke-beskyttet, blank kassette i kassettebåndoptageren og luk kassetteholderen.
4. Tryk på **RECORD ●** for at begynde indspilningen.
– Afspilning af CD-pladen eller programmet begynder automatisk. Det er ikke nødvendigt at starte CD-afspilleren særskilt.

Valg og indspilning af en bestemt passage i et melodinummer:
• Tryk på **SEARCH ⏮ eller ⏭** og hold den nede. Når man genkender den ønskede passage, slippes.
• Man kan afbryde CD-afspilningen et øjeblik ved at trykke på **▶II**.
• Indspilningen vil begynde fra dette nøjagtige sted i nummeret, når man trykker på **RECORD ●**.
5. Man kan afbryde indspilningen et øjeblik ved at trykke på **PAUSE II**. Indspilningen startes igen ved at trykke én gang til på **PAUSE II**.
6. Indspilningen standses ved at trykke på **OPEN • STOP ⏏ ■**.

Indspilning fra radioen
1. Indstil på den ønskede radiostation (se **Indstilling på radiostationer**).
2. Se trin **3-6**, **Synkroniseret start af indspilning fra CD**.

SIKKERHEDSREGLER OG GENEREL VEDLIGEHOLDELSE (Se 7)
• Undgå at udsætte apparatet, batterier, CD-plader eller kassettebånd for fugtighed, regn, sand eller for stor varme (f.eks. fra varmeapparater eller direkte sollys).
• Apparatet kan rengøres udvendigt med et rent vaskeskind let fugtet med vand. Brug aldrig rengøringsmidler, der indeholder alkohol, ammoniak, benzen eller skrappe midler, da disse kan beskadige huset.
• Stil apparatet på en hård, flad overflade, så det står vandret. Sørg for, at der er tilstrækkelig ventilation omkring apparatet for at forhindre overophedning.
• Apparatets mekaniske dele har selvsmørende lejer og må ikke smøres med olie el. lign.

SIKKERHEDSREGLER OG GENEREL VEDLIGEHOLDELSE

Vedligeholdelse af CD-afspilleren og behandling af CD-plader
• Hvis CD-afspilleren ikke kan læse CD-pladerne korrekt, kan man bruge en almindelig rense-CD til at rense linsen, før man sender apparatet til reparation. Andre rensemetoder kan ødelægge linsen.
• Man må aldrig røre ved CD-afspillerens linse!
• Hvis apparatet pludseligt flyttes fra kolde til varme omgivelser, kan CD-afspillerens linse blive tildugget, så det ikke er muligt at afspille en CD-plade. Forsøg ikke at rense linsen, men lad apparatet stå på et varmt sted, indtil duggen på linsen forsvinder.
• Hold altid CD-skuffen og kassetteholderen lukket for at undgå, at der kommer støv på linsen.
• CD-pladen rengøres ved at tørre den af med en blød, fnugfri klud i en lige linie fra midten ud mod kanten. Brug aldrig rensemidler på en CD-plade, da det kan ødelægge den.
• *Der må ikke* skrives eller sættes klæbemærker på en CD.

Vedligeholdelse af kassetteb åndoptageren
For at sikre at båndoptagerens ind- og afspilningskvalitet altid er god, skal de i nedenstående diagram viste dele Ⓐ, Ⓑ og Ⓒ renses efter ca. hver 50 timers brug eller i gennemsnit én gang om måneden. Rens beggebåndoptagere med en vatpind, der er let fugtet med sprit eller en speciel rensevæske til rensning af hoveder.
1. Åbn kassetteholderen.
2. Tryk på **PLAY ◀** og rens gummitrykrullerne Ⓒ.
3. Tryk på **PAUSE II** og rens magnethovederne Ⓐ, samt kapstanakslen Ⓑ.
4. Efter rensningen tryk på **OPEN • STOP ⏏ ■**.

***Bemærk:** Rensning af hovederne kan også foretages ved at spille et rensekassettebånd én gang helt igennem.*

FEJLFINDING

Hvis der skulle opstå en fejl, bedes man venligst kontrollere nedenstående punkter, før man sender apparatet til reparation. Hvis problemet ikke kan afhjælpes ved at følge disse råd, skal man søge hjælp hos forhandleren eller servicecentret.

***ADVARSEL:** Man må ikke åbne apparatet, da der så er risiko for at få et elektrisk stød. Forsøg under ingen omstændigheder selv at reparere apparatet, da garantien derved bortfalder.*

lyd / ingen strøm
– *VOLUME er ikke indstillet*
• Indstil lydstyrken med VOLUME
– *Lysnetledningen er ikke tilsluttet rigtigt*
• Tilslut lysnetledningen på rette måde
– *Batterierne er opbrugte/er sat forkert i*
• Sæt (nye) batterier rigtigt i
– *Der er tilsluttet hovedtelefoner*
• Tag hovedtelefonstikket ud

Kraftig radiobrum eller -støj
– *Apparatet står for tæt ved et TV, en VCR eller en computer*
• Forøg afstanden

Dårlig radiomodtagelse
– *Svagt radiosignal*
• FM: Indstil og drej den teleskopiske antenne for at få den bedste modtagelse

Displayet viser noCd
– *CD-pladen er meget ridset eller snavset*
• Læg en ny CD i eller rens den, se Vedligeholdelse
– *Laserlinsen er tildugget*
• Vent, indtil linsen har tilpasset sig omgivelserne

Displayet viser nFcd
– *CD-R(W) er blank eller pladen er ikke færdigindspillet*
• Brug en færdigindspillet CD-R(W)

Displayet viser dAtA
– *CD indeholder ikke-audiofiler*
• Tryk en eller flere gange på **SEARCH ⏮ eller ⏭** for at springe til et CD audionummer i stedet for datafilen

CD-pladen springer enkelte numre over
– *CD-pladen er beskadiget eller snavset*
• Læg en ny CD i eller rens den
– *SHUFFLE eller PROG er aktiv*
• Annullér SHUFFLE / PROG funktionen

Dårlig lydkvalitet fra kassettebånd
– *Støv og snavs på hovederne o.s.v.*
• Rens kassettebåndoptagerens dele, se Vedligeholdelse
– *Brug af uegnede kassettetyper (METAL eller CHROME)*
• Brug kun NORMALE (IEC I) kassettebånd til indspilning

Indspilning er ikke mulig
– *Kassettens sikringstap(pe) er måske brækket af*
• Sæt et stykke klæbestrimmel over åbningen, hvor tappen mangler

Miljøinformation
Der er ikke anvendt nogle overflødige materialer i apparatets em-ballage. Vi har gjort vort bedste for at gøre det muligt at ad-skille emballagen i 3 hovedbestanddele: almindeligt pap (kassen), polystyrenskum (afstandsstykker) og polyethylen (plastposer og beskyttende skumplast).

Apparatet består af materialer, der kan genbruges. Når man derfor til sin tid skal kassere apparatet, bør det afleveres til et sted, hvor man har specialiseret sig i at adskille kasserede genstande for udtagning af materialer, der kan genbruges. Man bedes venligst overholde de lokale regler for bortkastning af indpakningsmaterialer, brugte batterier og kasserede apparater.

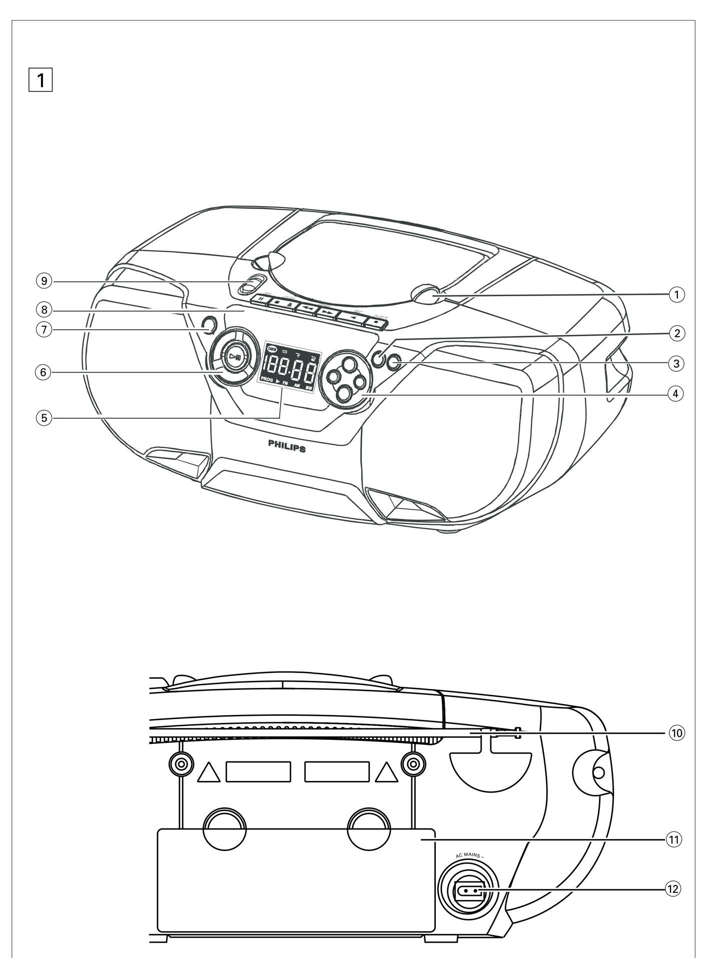

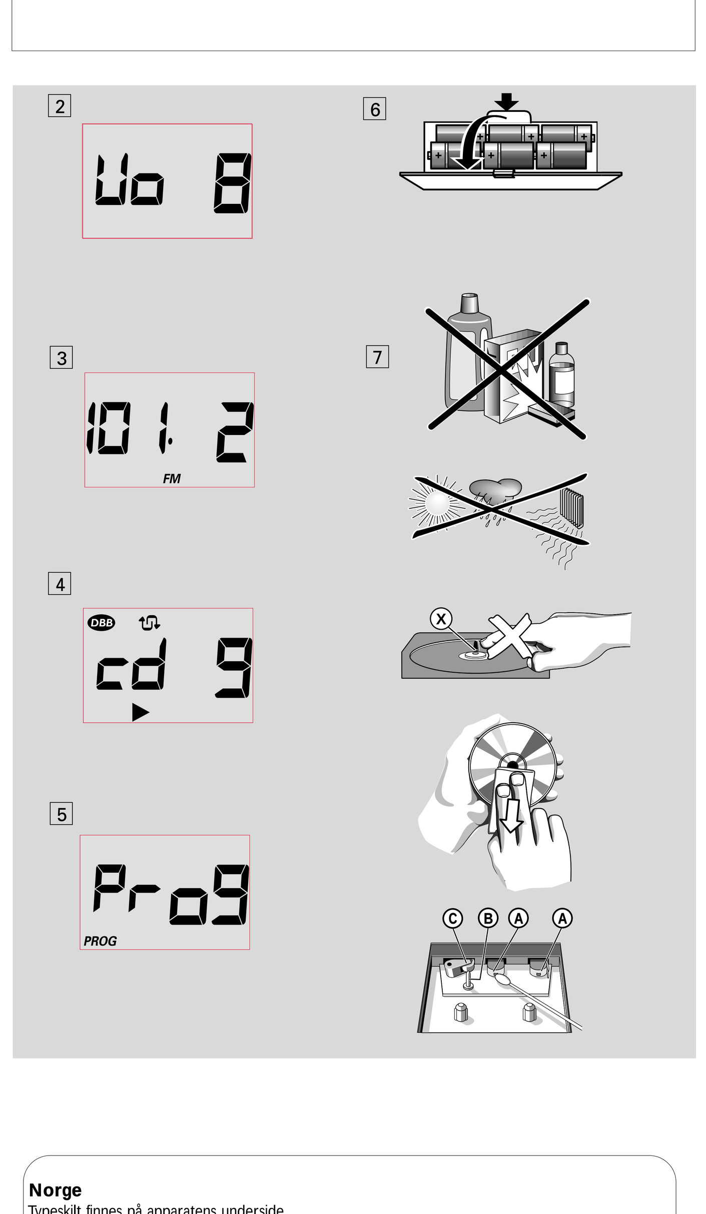

Svenska — KNAPPAR

TOPP- OCH FRONTPANELERNA (Se 1)

① **LIFT TO OPEN** - lyft här för att öppna CD.
② **PROG**
CD: - för att programmera in spår och granska ett program;
Tuner: - för att programmera in radiostationer.
③ **MODE** - för att välja spellägena **REPEAT** eller **SHUFFLE**.
④ **VOLUME ▲, ▼** - för att ställa in volymnivån.
PRESET +, − (upp, ner) - för att välja en redan inställd radiostation.
⑤ **Display** - visar apparatens status.
⑥ **▶II** - för att starta eller avbryta CD-spelning.
■ - för att stoppa CD-spelning;
- radera ett CD-program.
SEARCH ⏮, ⏭
CD: - för att leta bakåt eller framåt inom ett spår;
- för att hoppa till början av ett aktuellt/ föregående/ följande spår.
RADIO: - (ner, upp) för att ställa in radiostationer.
⑦ **DBB** (**D**ynamic **B**ass **B**oost) - för att förbättra basljudet.
⑧ **Knappar på KASSETTSPELAREN:**
RECORD ● - för att starta inspelning.
PLAY ◀ - för att starta uppspelning.
SEARCH ◀◀ / ▶▶ - för att snabbspola bakåt/framåt.
OPEN • STOP ⏏ ■ - stannar återgivningen och öppnar kassettfacket
PAUSE II - för att avbryta inspelning eller uppspelning.
⑨ **POWER** - för att välja ljudkälla **TAPE/ MW / FM / CD** eller koppla av apparaten (**TAPE/ OFF**).

BAKRE PANELEN (Se 1)

⑩ **Teleskopisk antenn** - förbättrar FM-mottagningen.
⑪ **Batterilucka** - og især 6 batterier, type **R-14**, **UM-2** eller **C-celler**.
⑫ **AC MAINS** - uttag för nätsladden.

VARNING
Om du använder knapparna på annat än här angivet sätt eller utför andra justeringar eller förfaranden än de här angivna kan du utsättas för skadlig strålning eller andra risker.

STRÖMMATNING FRÅN NÄTET

STRÖMMATNING FRÅN NÄTET
Du bör i möjligaste mån använda apparaten på nätströmmen för att spara på batterierna. Se till att du drar ut kontakten ur apparaten och ur vägguttaget innan du byter batterier.

Batterier (valfritt)
- Öppna batterifacket och lägg i sex batterier av typ **R-14**, **UM-2** eller **C**, (helst alkaliska) åt rätt håll åt rätt håll. (**Se 6**)

VIKTIGT!
- Om batterier används på fel sätt kan elektrolyten läcka ut och fräta i facket eller så kan batterierna explodera.
- Blanda inte batterityper, t.ex. alkaliska och kolzink. Använd bara batterier av samma typ i apparaten.
- När du byter batterier ska du inte försöka blanda gamla med nya.
- ***Batterier innehåller kemiska ämnen och måste kasseras på rätt sätt.***

Strömmatning från nätet
1. Kontrollera att nätspänningen ***som anges på typplåten påapparatens undersida*** motsvarar den lokala nätspänningen. Om inte, rådgör med butiken eller en serviceverkstad.
2. Om apparaten har en spänningsväljare, ska den vara ställd så att den motsvarar den lokala nätspännningen.
3. Sätt i nätkabeln i vägguttaget. Apparaten är nu ansluten till nätströmmen och klar för användning.

Märkplåten sitter på apparatens undersida.

Denna produkt uppfyller kraven i EU:s avstörningsdirektiv.

Klass 1 laserapparat
Varning: *Om apparaten används på annat sätt än i denna bruksanvisning specificerats, kan användaren utsättas för osynlig laserstrålning, som överskrider gränsen för laserklass 1.*

Observera! *Strömbrytaren är sekundärt kopplad och bryter inte strömmen från nätet. Den inbyggda nätdelen är därför ansluten till elnätet så länge stickproppen sitter i vägguttaget.*

STRÖMMATNING FRÅN NÄTET

GRUNDFUNKTIONER

Koppla på och av och Välja funktion
1. För att koppla på ställer du in **POWER-reglaget** för att välja **CD**, **MW (AM),FM** eller **TAPE** , och använder knapparna för respektive funkion.
2. Apparaten är avstängd när **POWER** står i läget **TAPE/OFF** och knapparna på kassettspelaren är uppe.

OBS : *När enheten är avslagen, finns följande kvar i minnet radions förinställningar, volym och ljud (högst till 20).*

Ställa in volym och ljud (Se 2)
1. Ställ in volymen med **VOLUME** kontrollen.
→ Displayen visar nivåindikationen ett nummer mellan 0 och 32.
2. Tryck på **DBB** för att koppla på eller av dynamisk basförhöjning.
→ DBB visas om basförstärkaren är aktiverad.

DIGITAL RADIO

DIGITAL RADIO

Ställa in radiostationer
1. Välj **MW / FM** som källa.
→ Visas radiostationens frekvens, våglängdsband och programnummer, om sådant har programmerats in. (**Se 3**)
2. Tryck på **SEARCH ⏮** eller **⏭** och släpp upp knappen när frekvensen börjar ändras i displayen.
→ Radion ställer automatiskt in sig på en station med tillräckligt god mottagning. Displayen visar *Srch* under automatisk stationsinställning.
3. Upprepa steg **2** om så behövs tills du kommer till önskad station.
- För att ställa in en svag station trycker du på ⏮ eller ⏭ upprepade gånger tills du får bäst mottagning.

Hur du kan förbättra radiomottagningen:
- För ***FM*** drar du ut den teleskopiska antennen. Vicka och vrid på den. Minska längden om signalen är för stark.
- För ***MW*** , är apparaten en inbyggd antenn, och då behövs inte den teleskopiska antennen. Du riktar in antennen genom att vrida hela apparaten.

Programmera in radiostationer
Du kan lagra upp till 30 radiostationer (20 FM och 10 MW) i minnet, manuel eller automatiskt (Lagra stationer automatiskt).

Manuell programmering
1. Ställ in önskad station (se **Ställa in radiostationer**).
2. Tryck på **PROG** för att aktivera inprogrammering.
→ **PROG** blinkar.
3. Tryck på **PRESET + / −** en eller flera gånger för att välja ett programnummer för stationen.
4. Tryck på **PROG** igen för att bekräfta inställningen.
5. Upprepa ovanstående fyra steg till andra stationer.

OBS : *Du kan skriva över en station genom att lagra en annan frekvens på samma nummer.*

Suomi — SÄÄTIMET/VIRTALÄHDE

YLÄ- JA ETUPANEELIT (Katso 1)

① **LIFT TO OPEN** - nosta tästä CD-pesän .
② **PROG**
CD: - ohjelmoi kaistat ja tarkistaa ohjelman;
Viritin: - ohjelmoi valmiiksi asetetut kanavat.
③ **MODE** - valitsee erilaisia toistotiloja: **REPEAT** tai **SHUFFLE**.
④ **VOLUME ▲, ▼** - säätää äänenvoimakkuuden tason.
PRESET +, − (ylös, alas) - valitsee ennalta ohjelmoidun radiokanavan.
⑤ **Näyttö** - esittää laitteen tilan.
⑥ **▶II** - käynnistää tai keskeyttää CD:n toiston.
■ - pysäyttää CD:n toiston;
- CD-ohjelman ylipyyhinnän.
SEARCH ⏮, ⏭
CD: - suorittaa etsinnän taakse- ja eteenpäin kaistan puitteissa;
- hyppää senhetkisen kaistan/edellisen/seuraavan kaistan alkuun.
Viritin: - (alas, ylös) virittää radiokanavalle.
⑦ **DBB** (**D**ynamic **B**ass **B**oost) - parantaa matalia ääniä.
⑧ **KASETTINAUHOITIN-näppäimet:**
RECORD ● - käynnistää nauhoituksen.
PLAY ◀ - käynnistää toiston.
SEARCH ◀◀ / ▶▶ - kelaa nauhan eteenpäin/taaksepäin.
OPEN • STOP ⏏ ■ - pysäyttää nauhan ja avaa kasettipesän
PAUSE II - keskeyttää nauhoituksen tai toiston.
⑨ **POWER-liukukosketin** - valitsee äänilähteen toiminnoille **TAPE/ MW / FM / CD** ja katkaisee myös virran laitteesta (**TAPE/ OFF**).

TAKAPANEELI (Katso 1)

⑩ **Ulosvedettävä antenni** - parantaa FM-vastaanottoa.
⑪ **Paristolokero** - 6 paristoa varten, tyyppiä **R-14**, **UM-2** tai **C-soluiset**.
⑫ **AC MAINS** - sisäänmeno sähköjohtoa varten.

MUISTUTUS
Muiden kuin tässä kuvattujen säätimien tai säätöjen tai toimenpiteiden käyttö voi aiheuttaa vaarallisen altistuksen säteilylle tai muun turvallisuutta vaarantavan seurauksen.

VIRTALÄHDE
Aina kun mahdollista käytä sähkövirtaa, jos haluat säästää paristojen kestoa. Muista irrottaa kosketin laitteesta ja pistorasiasta ennen paristojen asennusta.

Paristot (eivät sisälly toimitukseen)
- Avaa paristoluukku ja asenna kuusi paristoa, tyyppiä **R-14**, **UM-2** tai **C-soluiset**, (mieluummin alkaliparistot) niin että navat osuvat oikein. (**Katso 6**)

Tärkeää!
- Paristojen väärä käyttö voi aiheuttaa elektrolyyttivuodon ja syövyttää paristolokeron tai saada aikaan paristojen halkeamisen.
- Älä sekoita paristotyyppejä, esim. alkaliparistoja hiili-sinkki-paristoihin. Käytä laitteessa vain samantyyppisiä paristoja.
- Uusia paristoja asennettaessa älä käytä vanhoja paristoja uusien paristojen yhteydessä.
- ***Paristot sisältävät kemiallisia aineita, joten ne on hävitettävä asianmukaisella tavalla.***

Vaihtovirran käyttö
1. Tarkista, että laitteen pohjaosassa sijaitsevan tyyppikilven osoittama virtajännite vastaa paikallista sähkövirtalähdettä. Jos näin ei ole, ota yhteys myyntiliikkeeseen tai huoltokeskukseen.
2. Jos laitteesi on varustettu jännitevalitsimella, säädä valitsin niin, että se vastaa paikallista sähkövirtajännitettä.
3. Liitä sähköjohto pistorasiaan; laite on nyt käyttövalmis.

Tyyppikilpi löytyy laitteen pohjaosasta.

Luokan 1 laserlaite
Varoitus! *Laitteen käyttäminen muulla kuin tässä käyttöohjeessa mainitulla tavalla saattaa altistaa käyttäjän turvallisuusluokan 1 ylittävälle näkymättömälle ;asersäteilylle. Oikeus muutoksiin varataan. Laite ei saa olla alttiina tippu-ja roiskevedelle.*

Tämä tuote on Euroopan unionin asettamien radiohäirintää koskevien säännöksien mukainen.

Huom. *Toiminnanvalitsin on kytketty toisiopuolelle, eikä se kytke laitella irti sähverkosta. Sisäänrakennettu verkko-osa on kytkettynä sähköverkkoon aina silloin, kun pistoke on pistorasiassa.*

VIRTALÄHDE

PERUSTOIMINOT

Virran kytkeminen ja sammuttaminen ja toiminnon valinta
1. Toiminnon kytkemiseksi säädä **POWER-liukukytkintä** valitsemaan: **CD**, **MW (AM),FM** - tai **TAPE**-toiminto ja käytä seuraavana esitettyjä vastaavia toimintosäätimiä.
2. Virta sammuu laitteesta, kun **POWER-liukukosketin** on asennossa **TAPE/OFF** and make sure all the ja nauhadekin näppäimet ovat vapautettuina.

Huomautus : *Äänenvoimakkuuden, äänen ja säätimen ohjelmoinnit pyvsyvät laitteen muistissa.(välillä ja 20 maksimi).*

Äänenvoimakkuuden ja äänen säätäminen (Katso 2)
1. Säädä äänenvoimakkuus painikkeella **VOLUME**.
→ Näytössä esitetään äänenvoimakkuustason merkki numero välillä 0-32.
2. Paina **DBB** matalien taajuuksien korostamisen kytkemiseksi tai katkaisemiseksi.
→ Näyttöön ilmestyy DBB, kun bassonkorostus on käynnistetty.

DIGITAALINEN VIRITIN

DIGITAALINEN VIRITIN

Turvallisuutta koskevia tietoja
1. Valitse **MW / FM**-viritinlähde.
→ Jälkeen näyttöön ilmestyy radiokanavan taajuus, aaltokaista ja, jos asianmukaista, ohjelmoitu numero. (**Katso 3**)
2. Paina **SEARCH ⏮** tai **⏭** ja vapauta painike, kun taajuus näytössä alkaa juosta.
→ Viritin virittää automaattisesti riittävän kuuluvuuden antavalle kanavalle. Näyttöön ilmestyy *Srch* automaattisen virityksen aikana.
3. Toista vaihe **2** tarpeen vaatiessa, kunnes löydät haluamasi kanavan.
- Heikosti kuuluvan kanavan virittämiseksi paina hetken ajan ja toistuvasti ⏮ tai ⏭, kunnes olet löytänyt optimin kuuluvuuden.

Radion kuuluvuuden parantaminen:
- Kun on kysymys ***FM***-kanavasta, vedä ulosvedettävä antenni täyteen pituuteensa. Kallistele ja kääntele antennia. Vähennä sen pituutta, jos signaali osoittautuu liian voimakkaaksi.
- Kun on kysymys ***MW***, laitteessa on tarjolla sisään rakennettu antenni, joten ulosvedettävää antennia ei tarvita. Suunnista antenni koko laitetta kääntämällä.

Radiokanavien ohjelmointi
Voit tallentaa muistiin enintään 30 radiokanavaa,(20 FM ja 10 MW) käsikäyttöinen tai automaattisesti (Automaattine tallennus)

Käsikäyttöinen ohjelmointi
1. Viritä halutulle kanavalle (ks. **Radiokanaville viritys**).
2. Paina **PROG** ohjelmoinnin aktivoimiseksi.
→**PROG** vilkkuu.
3. Paina **PRESET + / −** kerran tai toistuvasti, ohjelmoidun aseman valitsemiseksi.
4. Paina uudelleen **PROG** asetuksen vahvistamiseksi.
5. Toista yllä mainitut neljä vaihetta muiden kanavien tallentamiseksi.

Huomautus : *Voit ylipyyhkiä ohjelmoidun kanavan tallentamalla toisen taajuuden sen tilalle.*

Ελληνικά — ΠΛΗΚΤΡΑ ΡΥΘΜΙΣΗΣ

Επάνω και εμπρός πλευρά (δείτε 1)

① **LIFT TO OPEN** - σηκώστ δώ για να ανοίξτ το καράκι του CD.
② **PROG**
CD: - προγραμματισμόςτραγουδιών και ανασκόπηση τουπρογράμματος;
Δέκτης: - προγραμματισμός ραδιοφωνικών σταθμών προεπιλογής.
③ **MODE** - πιλογή διαφορτικών τρόπωναναπαραγωγής: **REPEAT** (πανάληψη) ή **SHUFFLE** (τυχαία σιρά).
④ **VOLUME ▲, ▼** - ρύθμιση της έντασης.
PRESET +, − (πάνω,κάτω) - επιλογή ενός προεπιλεγμένου ραδιοφωνικού σταθμού.
⑤ **Οθόνη** - δείχνει την κατάσταση λειτουργίαςτης συσκευής.
⑥ **▶II** - έναρξη ή παύση της αναπαραγωγής του CD.
■ - διακοπή της αναπαραγωγής του CD;
- διαγραφή του προγράμματος CD.
SEARCH ⏮, ⏭
CD: - αναζήτηση προς τα πίσω ή μπροστά μέσα στο ίδιο τραγούδι;
- επιλογή της αρχής του τρέχοντος /προηγούμενου / επόμενου τραγουδιού.
Δέκτης: - (κάτω,πάνω) συντονισμός σε ραδιοφωνικούς σταθμούς.
⑦ **DBB** (**D**ynamic **B**ass **B**oost) - ενίσχυση των μπάσων.
⑧ **Πλήκτρα ΚΑΣΕΤΟΦΩΝΟΥ:**
RECORD ● - έναρξη της εγγραφής.
PLAY ◀ - έναρξη της αναπαραγωγής.
SEARCH ◀◀ / ▶▶ - ταχεία περιέλιξη της κασέτας προς τα μπροστά / πίσω.
OPEN • STOP ⏏ ■ - σταματά την κασέτα και ανοίγει το κάλυμμα της υποδοχής κασέτας
PAUSE II - προσωρινή παύση της εγγραφής ή αναπαραγωγής.
⑨ **POWER** Διακόπτης ολίσθησης - επιλογή της πηγής ήχου **TAPE/ MW / FM / CD** , καθώς και απενεργοποίηση της συσκευής (**TAPE/ OFF**).

Πίσω πλευρά (δείτε 1)

⑩ **Τηλεσκοπική κεραία** - για τη βελτίωση της λήψης στα FM N.
⑪ **Θήκη μπαταριών** - χώρος για 6 μπαταρίες,τύπου **R-14**, **UM2** ή **C-cell**.
⑫ **AC MAINS** - υποδοχή για το καλώδιο τροφοδοσίας.

ΠΡΟΣΟΧΗ
Οποιαδήποτε διαδικασία, χρήση ή ρύθμιση των ρυθμιστικών πλήκτρων και διακοπτών εκτός των προβλεπόμενων στο παρόν εγχειρίδιο,μπορεί να έχει ως αποτέλεσμα την επιβλαβή έκθεση σε ακτινοβολία ή άλλη επικίνδυνη λειτουργία.

ΤΡΟΦΟΔΟΣΙΑ
Αν σας είναι βολικό,χρησιμοποιείτε την παροχή ρεύματος από το ηλεκτρικό δίκτυο για να παρατείνετε τη διάρκεια ζωής των μπαταριών. Βεβαιωθείτε ότι έχετε αποσυνδέσει το καλώδιο από τη συσκευή και από την πρίζα πριν τοποθετήσετε τις μπαταρίες.

Μπαταρίες (δεν συμπεριλαμβάνονται)
- Ανοίξτε τη θήκη των μπαταριών και τοποθετήστε έξι μπαταρίες του τύπου **R-14**, **UM-2** ή **C-cells**, (κατά προτίμηση αλκαλικές). (**δείτε 6**)

Προσοχή!
- Η λανθασμένη χρήση των μπαταριών μπορεί να προκαλέσει διαρροές ηλεκτρολύτη,με αποτέλεσμα να δημιουργηθούν διαβρώσεις στο εσωτερικό της θήκης των μπαταριών ή ακόμη και να εκραγούν οι μπαταρίες.
- Μη χρησιμοποιείτε διαφορετικούς τύπους μπαταριών ταυτόχρονα, για παράδειγμα αλκαλικές μπαταρίες μαζί μεμπαταρίες ψευδαργύρου-άνθρακος. Χρησιμοποιείτε μόνο μπαταρίες του ίδιου τύπου για τη συσκευή σας.
- Όταν τοποθετείτε τις μπαταρίες,μη χρησιμοποιείτε τις παλιές μπαταρίες ταυτόχρονα με τις καινούργιες.
- ***Οι μπαταρίες περιέχουν χημικές ουσίες,γι' αυτό η αποκομιδή τους θα πρέπει να γίνεται με υπεύθυνο τρόπο.***

Χρήση εναλλασσόμενου ρεύματος
1. Ελέγξτε αν η ηλεκτρική τάση που αναγράφεται ***στην πινακίδα τύπου στη βάση της συσκευής*** αντιστοιχεί στην τοπική σας τάση δικτύου. Αν δεν αντιστοιχεί,απευθυνθείτε στο κατάστημα από το οποίο αγοράσατε τη συσκευή ή στο κέντρο τεχνικής εξυπηρέτησης.
2. Συνδέστε το καλώδιο τροφοδοσίας στην πρίζα. Η συσκευή είναι έτοιμη για να χρησιμοποιηθεί.
3. Βγάλτε το καλώδιο τροφοδοσίας από την πρίζα αν θέλετε να αποσυνδέστε τελείως τη συσκευή από το ηλεκτρικό δίκτυο.

Η πινακίδα τύπου βρίσκεται στη βάση της συσκευής.

Το προϊόν αυτό πληροί τις απαιτήσεις της Ευρωπαϊκής Ενωσης ως προς τις ραδιοπαρεμβολές.

ΤΡΟΦΟΔΟΣΙΑ

ΒΑΣΙΚΕΣ ΛΕΙΤΟΥΡΓΙΕΣ

Ενεργοποίηση και απενεργοποίηση και Επιλογή λιτουργίας
1. Για να θέστ τη συσκυή σ λιτουργία, ρυθμίστ τον διακόρτη **POWER ριλέγοντας**: **CD**, **MW (AM),FM** ή **TAPE** χρησιμοροιήστ τα αντίστοιχα ρλήκτρα ρύθμισης.
2. Η συσκευή βρίσκεται εκτός λειτουργίας όταν ο διακόπτης **POWER** βρίσκεται στη θέση **TAPE/OFF** δίχως να είναι πατημένοκάποιο από τα πλήκτρα του κασετοφώνου.

Σημείωση : *ρυθμίσεις της έντασης και του ήχου .και οι προεπιλεγμένου ραδιοφωνικού σταθμοί διαπρούνται στη μνήμη της συσκεής.*

Ρύθμιση της έντασης και του ήχου (δείτε 2)
1. Ρυθμίστε την ένταση του ήχου με το πλήκτρο **VOLUME**.
→Η οθόνη δείχνει την ένδειξη της έντασης και έναν αριθμό από 0-32.
2. Πατήστε **DBB** για να ενεργοποιήσετε και να απενεργοποιήσετε τη δυναμική ενίσχυση των μπάσων.
→ Αν έχετε αυξήσει τα μπάσα, το καντράν δείχνει DBB.

ΨΗΦΙΑΚΟΣ ΔΕΚΤΗΣ

ΨΗΦΙΑΚΟΣ ΔΕΚΤΗΣ

Συντονισμός σε ραδιοφωνικούς σταθμούς
1. Επιλέξτε την πηγή ήχου **MW / FM**.
→στη συνέχια τη συχνότητα του ραδιοφωνικού σταθμού, τη ζώνη συχνοτήτων καέναν αριθμό ρροριλογής (φόσον έχι ρρογραμματιστί). (**δείτε 3**)
2. Πατήστε ένα από τα πλήκτρα **SEARCH ⏮** ή **⏭** και αφήστε το μόλις η συχνότητα που εμφανίζεται στην οθόνη αρχίσει να αλλάζει με μεγάλη ταχύτητα.
→ Ο δέκτης συντονίζεται αυτόματα στον πλησιέστερο ραδιοφωνικό σταθμό με αρκετά ισχυρό σήμα. Η οθόνη δείχνει *Srch* κατά τη διάρκεια του αυτόματου συντονισμού.
3. Επαναλαμβάνετε το τρίτο βήμα 2 να βρείτε τον επιθυμητό σταθμό.
- Για να συντονίσετε τον δέκτη σε έναν σταθμό με αδύναμο σήμα, πατήστε σύντομα και επανειλημμένα το πλήκτρο ⏮ ή ⏭ μέχρι να πετύχετε την καλύτερη δυνατή λήψη.

Για τη βελτίωση της ραδιοφωνικής λήψης:
- Για τα ***FM***, βγάλτε την τηλεσκοπική κεραία. Γείρτε και περιστρέψτε την κεραία. Μειώστε το μήκος της όταν το σήμα είναι πολύ ισχυρό.
- Για τα ***MW (AM ή LW)***, η συσκευή έχει εξοπλιστεί με μια ενσωματωμένη κεραία,και γι' αυτό δεν χρειάζεται ηπλεσκοπική κεραία. Κατευθύνετε την κεραία γυρίζοντας ολόκληρη τη συσκευή.

Προγραμματισμός ραδιοφωνικών σταθμών
Μπορείτε να αποθηκεύσετε μέχρι και 30 ραδιοφωνικούς σταθμούς (20 FM και 10 MW) στη μνήμη, χειροκίνητος ή αυτόματα (Αυτόματη αροθήκευση).

Χειροκίνητος προγραμματισμός
1. Συντονίστε τον δέκτη στον επιθυμητό σταθμό (δείτε "**Συντονισμός σε ραδιοφωνικούς σταθμούς**").
2. Πατήστε **PROG** για να ενεργοποιήσετε τον προγραμματισμό.
→Αναβοσβήνει η ένδειξη **PROG**.
3. Πατήστε μία ή περισσότερες φορές **PRESET + / −** επιλογή ενός προεπιλεγμένου ραδιοφωνικού σταθμού.
4. Πατήστε **PROG** για να επιβεβαιώσετε τη ρύθμιση.
5. Επαναλαμβάνετε τα τέσσερα παραπάνω βήματα για να αποθηκεύσετε άλλους σταθμούς.

DIGITAL RADIO

Lagra stationer automatiskt
Vid automatiskt lagring börjar inprogrammeringen av radiostationer med programnummer 1. De tillgängliga stationerna programmeras i en ordning som motsvarar våglängdsbandet styrka. Eventuella tidigare inprogrammeringar, t.ex. som du har programmerat in manuellt, raderas.
- Tryck på **PROG** i minst 2 sekunder för att aktivera automatiskt inprogrammering.
→ I rutan visar *AUtO*, **PROG** blinkar och när radiostationen har lagrats visas uppgifter om stationen.

När alla stationer har lagrats, spelar sedan den först inprogrammerade stationen.

Välja en förinställd radiostation
- Tryck på **PRESET +** eller **−** tills önskad inställd station visas.

CD-SPELARE

CD-SPELARE

Spela en CD
På denna CD-spelare kan du spela audioskivor, även CD-Recordables och CD-Rewritables.
1. Ställ in **CD** som källa.
2. För att öppna CD-luckan.
→ Displayindikering: *OPEN*
3. Lägg i en CD eller CD-R(W) med den tryckta sidan upp och stäng CD/kassettluckan..
→ *nocd* om ingen CD sitter i/CD-skivan mycket skrapad eller smutsig/ fel isatta.
→ Display: *nFCd* visas om CD-R(W) inte har finaliserats.
4. Tryck på **▶II** för att starta CD-spelningen.
→ *dAtA* om det finns annat än ljud på din CD, dvs datafiler.
5. För att avbryta CD-spelningen trycker du på **▶II**. Tryck på **▶II** igen för att fortsätta.
→ Display blinkar under pausläge.
6. För att stoppa CD-spelningen trycker du på **■**.

OBS : *CD-spelningen slutar också när:*
- CD-luckan öppnas,
- CD-skivan har kommit till slutet
*- du väljer en annan källa: **TAPE** eller **MW / FM**.*

Välja ett annat spår
- Tryck på **SEARCH ⏮** eller **⏭** en eller flera gånger tills önskat spårnummer visas i displayen.
- Tryck på.**▶II** för att starta CD-spelningen om apparaten är i pausläge måste / stoppläge.

Hitta ett stycke inom ett spår
1. Håll ner **SEARCH ⏮** eller **⏭**.
– CD-skivan spelas på hög hastighet och låg volym.
2. När du känner igen det stycke du vill höra släpper du upp ⏮ eller ⏭ .

OBS : *Under ett CD-program eller om **SHUFFLE/ REPEAT** är aktivt kan du bara söka inom ett spår.*

CD-SPELARE

Olika spårlägen: SHUFFLE och REPEAT
Du kan välja och ändra de olika spellägena före eller under CD-spelningen. Spellägena kan också kombineras med PROG. (**Se 4**)
(SHUFFLE) - spåren på en hel CD-skiva eller i ett CD-program spelas i slumpmässig ordning
(SHUFFLE REPEAT ALL) - spåren på en hel CD-skiva eller i ett CD-program spelas oavbrutet i slumpmässig ordning
(REPEAT ALL) - hela CD-skivan eller programmet upprepas
(REPEAT) - det aktuella spåret spelas oavbrutet

1. För att välja spelläge trycker du på **MODE** en eller flera gånger.
2. Tryck på **▶II** för att starta CD-spelningen om apparaten är i stoppläge.
3. För att komma tillbaka till normal CD-spelning trycker du på **MODE** tills de olika lägena inte lägre visas.
– Du kan också trycka på **■** för att gå ur det aktuella spelläget.

Programmera in spårnummer
Programmera in stoppläget för att välja och lagra dina CD-spår i önskad ordning. Om du vill kan du lagra ett spår mer än en gång. Upp till 20 spår kan lagras i minnet.
1. Använd **SEARCH ⏮** eller **⏭** på apparaten för att välja önskat spårnummer.
2. Tryck på **PROG**.
→ Display: **PROG**, *Pro9* och det valda spårnumret. (**Se 5**)
→ Om du försöker programmera in utan att första ha valt ett spårnummer, visas, *noSE*.
3. Upprepa steg **1** och **2** för att välja och lagra alla spår du vill ha i ditt program.
→ *FULL* visas om du försöker programmera in mer än 20 spår.

Granska programmet
Om du håller nerOm du håller ner **PROG** en stund i stoppläge eller under CD-spelning så visas alla de lagrade numren i rätt ordning.

KASSETTSPELARE

Radera ett program
Du kan radera programmet genom att:
- genom att trycka på **■** två gånger under uppspelning
→ Display *CLr* visar helt kort och **PROG** slocknar.
- du väljer en annan källa: **TAPE** eller **MW / FM**.
- För att öppna CD-luckan.

CASSETTE RECORDER

Spela kassett
1. Välj **TAPE** som källa.
→ Displayen visar *tAPE* tela tiden som kassettspelaren används.
2. Lägg i en inspelad kassett och stäng kassettluckan.
3. Tryck på **◀** för att starta uppspelningen.
4. För att stoppa uppspelningen trycker du på **PAUSE II**. För att fortsätta trycker du på samma knapp igen.
5. Du kan snabbspola bandet framåt eller bakåt genom att trycka på **SEARCH ◀◀** respektive **▶▶**.
6. För att stoppa bandet trycker du på **OPEN • STOP ⏏ ■**.

*Knapparna kommer automatiskt upp i slutet av bandet, utom om du har tryckt på **PAUSE II**.*

Allmän information om inspelning
- Inspelning är tillåten så länge lagen om upphovsrätt eller andra tredjepartsrättigheter inte överträds.
- Använd kassetter av typ NORMAL (IEC I) för inspelning och se till att tungan inte hart agits bort som inspelningsskydd. Kassettspelaren lämpar sig inte för inspelning på kassetter av typ CHROME (IEC II) eller METAL (IEC IV).
- Bäst inspelningsnivå ställs in automatiskt. Du kan inte påverka pågående inspelning genom att ändra **VOLUME** eller **DBB**.
- För att skydda ett band från överspelning bryter du bort den vänstra tungan, sett från när du har bandet framför dig. Då går det inte längre att spela in på den sidan. För att kunna spela över den sidan vid ett senare tillfälle, måste du sätta över hålet med en bit tejp.

DIGITAALINEN VIRITIN

Automaattine tallennus
Automaattinen tallennus käynnistää automaattisesti radioasemien ohjelmoinnin ennalta ohjelmoinnista 1. Tarjolla olevat asemat ohjelmoidaan aaltokaistan vastaanottovoimakkuuden järjestyksessä. Kaikki edelliset ohjelmoinnit, esim. manuaalisesti ohjelmoidut, ylipyyhkiytyvät.
- Paina **PROG** 2 sekunnin ja sitä pitemmän ajan automaattitallennusohjelmoinnin aktivoimiseksi.
→ Näyttöön ilmestyy *AUtO*, **PROG** vilkkuu ja sen jälkeen näyttöön ilmestyy radioasemaa koskevia tietoja, kun tallennus on suoritettu.

Sen jälkeen kun kaikki asemat on tallennettu, ensimmäinen asema toistuu automaattisesti.

Ohjelmoidun aseman valitsemiseksi
- Paina **PRESET +, −** kunnes näyttöön ilmestyy haluttu ohjelmoitu kanava.

CD-SOITIN

CD-SOITIN

CD-levyn toisto
Tämä CD-soitin toistaa CD-levyjä mukaan lukien CD-Recordables-ja CD-Rewritables-levyt.
1. Valitse lähteeksi **CD**.
2. CD-levypesän avaamiseksi.
→ Näyttöön ilmestyy *OPEN*
3. Asenna CD- tai CD-R(W)-levy tekstipuolen ollessa yläspäin ja levypesän sulkemiseksi.
→ *nocd* jos CD ei ole asennettuna/ CD-levy pahoin naarmuuntunut , likainen tai asennettu väärin.
→ Näyttö *nFcd* ilmestyy näyttöön, jos CD R(W) ei ole skannattavana.
4. Paina **▶II** toiston käynnistämiseksi.
→ *dAtA* jos CD sisältää ei-audio-tiedostoja eli datatiedostoja.
5. Toiston keskeyttämiseksi paina **▶II**. Paina uudelleen **▶II** toiston aloittamiseksi uudelleen.
→ Näyttö vilkkuu taukotilan aikana.
6. CD-levyn toiston pysäyttämiseksi paina **■**.

Huomautus : *CD-levyn toisto pysähtyy myös, kun:*
- CD-levypesän luukku avataan;
- CD-levy on toistettu loppuun
*- valitsee toisen lähteen: **TAPE** tai **MW / FM***

Eri kaistan valinta
- Paina laitteella **SEARCH ⏮** tai **⏭** kerran tai toistuvasti, kunnes haluttu kaistanumero ilmestyy näyttöön.
- Paina.**▶II** toiston käynnistämiseksi pysäytysasennossa taukoasennossa / oltaessa.

Tietyn kohdan valitseminen kaistan puitteissa
1. Paina ja pidä painettuna **SEARCH ⏮** tai **⏭**.
– CD-levy toistetaan suurella nopeudella ja alhaisella äänenvoimakkuudella.
2. Tunnistaessasi haluamasi kohdan vapauta ⏮ tai ⏭.

Huomautus : *CD-ohjelman aikana, tai jos **SHUFFLE/ REPEAT** on aktivoitu, etsintä on mahdollista vain kaistan puitteissa.*

CD-SOITIN

Eri toistotilat: SHUFFLE ja REPEAT
Voit valita ja muuttaa eri toistotiloja ennen toistoa tai toiston aikana. Toistotilat voidaan myös yhdistää ohjelmatoimintoon PROG. (**Katso 4**)
(SHUFFLE) - koko CD-levyn/ ohjelman kaistoja toistetaan satunnaisessa järjestyksessä
(SHUFFLE REPEAT ALL) - koko CD-levyn/ ohjelman toistamiseksi jatkuvasti satunnaisessa järjestyksessä
(REPEAT ALL) - koko CD-levyn/ ohjelman toistamiseksi
(REPEAT) - toistaa senhetkisen kaistan jatkuvasti
1. Toistotilan valitsemiseksi paina painiketta **MODE** kerran tai toistuvasti.
2. Paina **▶II** toiston käynnistämiseksi pysäytysasennossa oltaessa.
3. Normaaliin toistoon palaamiseksi paina kyseistä **MODE** -painiketta, kunnes tilat ovat hävinneet näytöstä.
– Voit myös painaa **■** toistotilan peruuttamiseksi.

Kaistanumeroiden ohjelmointi
Suorita ohjelmointi pysäytysasennossa CD-levykaistojen valitsemiseksi ja tallentamiseksi halutussa järjestyksessä. Halutessasi voit tallentaa minkä tahansa kaistoista yhtä kertaa useammin. Muistiin voidaan tallentaa enintään 20 kaistaa.
1. Käytä laitteen toimintoja **SEARCH ⏮** tai **⏭** haluamasi kaistanumeron valitsemiseksi.
2. Paina **PROG**.
→ Näyttö: **PROG**, *Pro9* ja valittu kaistanumero. (**Katso 5**)
→ Jos yrität suorittaa ohjelmoinnin valitsematta ensin kaistanumeroa, näyttöön ilmestyy *noSE*.
3. Toista vaiheet **1-2** kaikkien haluttujen kaistojen valitsemiseksi ja tallentamiseksi.
→ *FULL* ilmestyy näyttöön, jos yrität ohjelmoida enemmän kuin20 kaistaa.

Ohjelman tarkistus
Ollessasi pysäytysasennossa tai toiston aikana paina ja pidä painettuna **PROG** hetken ajan, kunnes näyttö esittää kaikki tallennetut kaistanumerot järjestyksessä.

KASETTINAUHURI

Ohjelman ylipyyhkiminen
Voit ylipyyhkiä ohjelman seuraavin tavoin:
- painamalla kahdesti **■** toiston aikana
→ Näyttöön ilmestyy hetkeksi *CLr* ja **PROG** häviää näytöstä.
- - valitsee toisen lähteen: **TAPE** tai **MW / FM**.
- CD-levypesän avaamiseksi.

KASETTINAUHURI

Kasetin toisto
1. Valitse toiminnoksi **TAPE**.
2. Asenna valmiiksi nauhoitettu kasetti kasettipesään ja sulje sen kansi.
3. Paina **◀** toiston käynnistämiseksi.
→ Näytössä näkyy *tAPE* nauhan toiminnan aikana.
4. Toiston keskeyttämiseksi paina **PAUSE II**. Toiston aloittamiseksi uudelleen paina uudelleen tätä näppäintä.
5. Painamalla laitteella **SEARCH ◀◀** tai **▶▶** on mahdollista suorittaa nauhan pikakelaus kumpaan tahansa suuntaan.
6. Nauhan pysäyttämiseksi valitse **OPEN • STOP ⏏ ■**.

*Näppäimet vapautetaan automaattisesti nauhan lopussa ellei ole aktivoitu taukotoimintoa **PAUSE II**.*

Nauhoittamista koskevia yleistietoja
- Nauhoittaminen on sallittua, mikäli se ei loukkaa kolmansien osapuolien yksinoikeuksia tai muita oikeuksia.
- Käytä nauhoitukseen vain NORMAL-tyyppisiä kasetteja (IEC I) , joiden nauhoituksenestosuojuksia ei ole murrettu. Tämä dekki ei sovellu nauhoitukseen kasettityypeillä CHROME (IEC II) tai METAL (IEC IV).
- Paras mahdollinen nauhoitustaso asetetaan automaattisesti. Säätimien **VOLUME** tai **DBB** muuttaminen ei vaikuta käynnissä olevaan nauhoitukseen.
- Nauhan suojaamiseksi tahattomalta ylipyyhinnältä aseta nauha eteesi ja murra vasemmanpuolinen nauhoituksenestosuojus. Nauhoitus ei ole nyt enää mahdollista tälle puolelle. Nauhoituksen mahdollistamiseksi uudelleen tälle puolelle peitä suojausaukot teippipalasella.

ΨΗΦΙΑΚΟΣ ΔΕΚΤΗΣ

Σημείωση : *Μπορείτε να διαγράψετε οποιονδήποτε προεπιλεγμένο σταθμό αποθηκεύοντας κάποια άλλη συχνότητα στη θέση του.*

Αυτόματη αροθήκευση
Η αυτόματη αροθήκευση ρρογραμματίζί αυτόματα τους ραδιοφωνικούς σταθμούς, ξκινώντας αρό τον αριθμό ρροριλογής 1. Οι διαθέσιμοι σταθμοί ρρογραμματίζονται σ σιρά ισχύος λήψης της ζώνης συχνοτήτων. Όλοι οι ρρογούμνοι σταθμοί ρροριλογής, ρ.χ. αυτοί ρου ίχαν ρρογραμματιστί μ το χέρι, θα διαγραφούν αρό τη μνήμη.
- Πατήστε **PROG** για 2 τουλάχιστον δυτρόλρτα ρροκιμένου να νργοροιήστ τον ρρογραμματισμό αυτόματης αροθήκυσης.
→ Η οθόνη δίχνι *AUtO*, αναβοσβήνι η ένδιξξη **PROG** , και στη συνέχια μφανίζονται τα στοιχία του ραδιοφωνικού σταθρου αροθηκύται.

Μόλις έχουν αροθηκυθί όλοι οι σταθμοί, ο ρρώτος σταθμός ρροριλογής θα αρχίσι αυτόματα να ραίζι.

Επιλογή προεπιλεγμένους σταθμούς
- Πατήστε **PRESET +, −** μέχρι να μφανιστεί ο επιθυμητός προεπιλεγμένος σταθμόςύ στην οθόνη.

CD PLAYER

CD PLAYER

Αναπαραγωγή δίσκου CD
Αυτή η συσκευή CD player είναι σε θέση να αναπαράγει δίσκους Audio, συμπεριλαμβανομένων και των δίσκων CD-Recordable και CD-Rewritable.
1. Επιλέξτε την πηγή ήχου **CD**.
2. ανοίγετε την υποδοχή του CD
→ Ένδειξη καντράν: *OPEN*
3. Τοποθετήστε έναν δίσκο CD ή CD-R(W), με την τυπωμένη πλευρά προς τα επάνω, και πατήστε για να κλείσετε την υποδοχή του CD.
→ *nocd* άν δν έχι τοροθηθί ένας δίσκος CD/ Το CD είναι λερωμένο ή γρατσουνισμένο.
→ Οθόνη *nFcd* σε περίπτωση που η εγγραφή του CD R(W) δεν είναι ολοκληρωμένη.
4. Πατήστε **▶II** για να ξεκινήσει η αναπαραγωγή.
→ *dAtA* άν Ο δίσκος CD δν ρριέχι αρχία ήχου.
5. Πατήστε **▶II**, για να διακόψετε την αναπαραγωγή. Ξαναπατήστε **▶II** για να συνεχιστεί η αναπαραγωγή.
→ Οθόνη αναβοσβήνει.
6. Πατήστε **■** για να σταματήσετε την αναπαραγωγή.

Σημείωση : *Η αναπαραγωγή του CD θα σταματήσει επίσης:*
- ανοίγοντας το καράκι του CD.
- όταν το CD φτάσει στο τέλος
*- αν επιλέξετε κάποια άλλη πηγή **TAPE** ή **MW / FM**.*

Επιλογή άλλου τραγουδιού
- Πατήστε μία ή περισσότερες φορές το πλήκτρο **SEARCH ⏮** ή **⏭** στη συσκευή, μέχρι να εμφανιστεί ο επιθυμητός αριθμός τραγουδιού στην οθόνη.
- Αν βρίσκεστε στην κατάσταση pause / stop, πατήστε **▶II** για να ξεκινήσει η αναπαραγωγή.

Αναζήτηση αποσπάσματος μέσα σε κάποιο τραγούδι
1. Πατήστε και κρατήστε πατημένο το πλήκτρο **SEARCH ⏮** ή **⏭**.
– Το CD αναπαράγεται σε υψηλή ταχύτητα και σε χαμηλή ένταση.
2. Μόλις αναγνωρίσετε το απόσπασμα που αναζητείτε,αφήστε το πλήκτρο ⏮ ή ⏭ .

Σημείωση : *Κατά τη διάρκεια της αναπαραγωγής ενός προγράμματος ή της αναπαραγωγής στη λειτουργία **SHUFFLE / REPEAT**, η αναζήτηση είναι μόνο δυνατή μέσα στο ίδιο τραγούδι.*

CD PLAYER

Διαφορετικοί τρόποι αναπαραγωγής:SHUFFLE και REPEAT
Μπορείτε να επιλέξετε και να αλλάξετε τους διάφορους τρόπους λειτουργίας πριν την αναπαραγωγή ή κατά τη διάρκειά της. Οι επιλογές αναπαραγωγής μπορούν να συνδυαστούν επίσης με την επιλογή PROG. (**δείτε 4**)
(SHUFFLE) - τα τραγούδια ολόκληρου του CD ή προγράμματος αναπαράγονται σε τυχαία σειρά
(SHUFFLE REPEAT ALL) - συνεχής επανάληψη ολόκληρου του CD ή προγράμματος σε τυχαία σειρά
(REPEAT ALL) - επανάληψη ολόκληρου του CD ή προγράμματος
(REPEAT) - συνεχής αναπαραγωγή του τρέχοντος τραγουδιού

1. Για την επιλογή του τρόπου αναπαραγωγής, πατήστε μία ή περισσότερες φορές το πλήκτρο **MODE**.
2. Αν βρίσκεστε στην κατάσταση stop, πατήστε **▶II**.
3. Για να επιστρέψετε στην κανονική αναπαραγωγή, πατήστε το αντίστοιχο πλήκτρο **MODE** μέχρι να σβήσουν οι διάφορες ενδείξεις των λειτουργιών στην οθόνη.
– Μπορείτε επίσης να πατήσετε **■** για να σταματήσετε τον επιλεγμένο τρόπο αναπαραγωγής.

Προγραμματισμός τραγουδιών
Πραγματοποιήστε τον προγραμματισμό στην κατάσταση stop για να αποθηκεύσετε τα τραγούδια του CD στην επιθυμητή σειρά. Αν επιθυμείτε,μπορείτε να αποθηκεύσετε κάποιο τραγούδι περισσότερες φορές. Μπορείτε να αποθηκεύσετε μέχρι και 20 τραγούδια στη μνήμη.
1. Πατήστε **SEARCH ⏮** ή **⏭** στη συσκευή (Νή Στο τηλεχειριστήριο) για να επιλέξετε τον επιθυμητό αριθμό τραγουδιού.
2. Πατήστε **PROG**.
→ Οθόνη: Δείχνει την ένδειξη **PROG**, *Pro9* και τον επιλεγμένο αριθμό τραγουδιού. (**δείτε 5**)
→ Αν προσπαθήσετε να προγραμματίσετε χωρίς να έχετε επιλέξει πρώτα κάποιον αριθμό τραγουδιού, θα εμφανιστεί η ένδειξη *noSE*.
3. Επαναλαμβάνετε τα βήματα **1-2** για να επιλέξετε και να αποθηκεύσετε όλα τα επιθυμητά τραγούδια.
→ Η ένδειξη *FULL* εμφανίζεται αν προσπαθήσετε να αποθηκεύσετε περισσότερα από 20 τραγούδια.

ΚΑΣΕΤΟΦΩΝΟ

Επισκόπηση του προγράμματος
Στην κατάσταση stop ή κατά τη διάρκεια της αναπαραγωγής, πατήστε και κρατήστε πατημένο το πλήκτρο **PROG** έως ότου η οθόνη δείξει όλους τους αποθηκευμένους αριθμούς τραγουδιών στη σειρά τους.

Διαγραφή του προγράμματος
Μπορείτε να διαγράψετε το πρόγραμμα:
- πατώντας δύο φορές το πλήκτρο **■** κατά τη διάρκεια της αναπαραγωγής
→ Στην οθόνη εμφανίζεται για λίγο η ένδειξ *CLr* ,και ηένδειξη **PROG** θα σβήσει.
- - αν επιλέξετε κάποια άλλη πηγή **TAPE** ή **MW / FM**.
- - ανοίγετε την υποδοχή του CD

ΚΑΣΕΤΟΦΩΝΟ

Αναπαραγωγή κασέτας
1. Επιλέξτε την πηγή ήχου **TAPE**.
2. Τοποθετήστε μια κασέτα στην οποία έχουν γίνει εγγραφές και κλείστε την υποδοχή της κασέτας.
3. Πατήστε **◀** για να ξεκινήσει η αναπαραγωγή.
→ Η οθόνη δείχνει την ένδειξη *tAPE* καθ' όλη τη διάρκεια λειτουργίας του κασετοφώνου.
4. Πατήστε **PAUSE II** για να διακόψετε την αναπαραγωγή. Ξαναπατήστε αυτό το πλήκτρο για να συνεχιστεί η αναπαραγωγή.
5. Πατήστε **SEARCH ◀◀** ή **▶▶** στη συσκευή,μπορείτε να τυλίξετε την κασέτα γρήγορα προς τα μπροστά ή πίσω.
6. Πατήστε **OPEN • STOP ⏏ ■**. για να σταματήσετε την κασέτα.

*Στο τέλος της κασέτας τα πλήκτρα επανέρχονται αυτόματα στην αρχική τους θέση,εκτός αν έχετε πατήσει το πλήκτρο **PAUSE II**.*

Γενικές πληροφορίες σχετικά με την εγγραφή κασετών
- Η αντιγραφή επιτρέπεται καθ' όσον δεν παραβιάζονται τα δικαιώματα πνευματικής ιδιοκτησίας ή άλλα δικαιώματα τρίτων.
- Για τις εγγραφές σας θα πρέπει να χρησιμοποιείτε μόνο κασέτες του τύπου NORMAL (IEC type I) στις οποίες δεν έχουν αφαιρεθεί τα γλωσσίδια προστασίας αντιγραφής. Το κασετόφωνο αυτό δεν είναι κατάλληλο για την εγγραφή κασετών του τύπου CHROME (IEC II) ή METAL (IEC IV).
- Η ιδανική στάθμη ήχου για την εγγραφή ρυθμίζεται αυτόματα. Η αλλαγή των ρυθμίσεων **VOLUME** ή **DBB** δεν θα επηρεάσει την τρέχουσα εγγραφή.

Norge
Typeskilt finnes på apparatens underside.

Observer: Nettbryteren er sekundert innkoplet. Den innebygde netdelen er derfor ikke frakoplet nettet så lenge apparatet er tilsluttet nettkontakten.

For å redusere faren for brann eller elektrisk støt, skal apparatet ikke utsettes for regn eller fuktighet.

SÄKERHETSINFORMATION OCH ALLMÄNT UNDERHÅLL

Spela in CD med synkronisk start
1. Välj **CD** som källa.
2. Lägg i en CD och programmera eventuellt in spårnummer.
3. Lägg i en lämplig kassett i kassettspelaren och stäng kassettluckan.
4. Tryck på **RECORD ●** för att starta inspelningen.
– Spelningen av CD-programmet startar automatiskt från början av programmet. Du behöver inte starta CD-spelaren separat.

Välja och spela in ett speciellt stycke i ett spår:
- Tryck på **SEARCH ⏮** eller **⏭**. När du känner igen det stycke du vill höra släpper du upp ⏮ eller ⏭ .
- TTryck på **▶II** för att avbryta CD-spelningen.
- Inspelningen börjar vid det exakta stället på spåret när du trycker på **RECORD ●**.
5. För korta avbrott under inspelningen kan du trycka på **PAUSE II**. När du vill fortsätta trycker du på **PAUSE II** igen.
6. För att stoppa inspelningen trycker på **OPEN • STOP ⏏ ■**.

Spela in från radio
1. Ställ in önskad radiostation (se **Ställa in radiostationer**).
2. Se steg **3-6**, **Spela in CD med synkronisk start**.

SÄKERHETSINFORMATION OCH ALLMÄNT UNDERHÅLL (Se 7)
- Utsätt inte apparaten, batterier, CD-skivor eller kassetter för fuktighet, regn, sand eller stark värme från värmeelement eller direkt solljus.
- Gör ren apparaten med ett mjukt något fuktat sämskskinn. Använd inte rengöringsmedel som innehåller alkohol, ammoniak, bensen eller material med skurverkan. Då kan höljet skadas.
- Ställ apparaten på en hård plan yta så att den inte kan vicka. Se till att det finns tillräckligt med ventilation så att apparaten inte blir för varm.
- De mekaniska delarna av apparaten innehåller självsmörjande lager och får inte oljas eller smörjas.

Hantering av CD-spelaren och CD-skivor
- Om CD-spelaren inte kan läsa CD-skivorna rätt kan du göra ren linsen med en rengöringsskiva, som kan köpas i handeln, innan du tar apparaten för reparation. Andra rengöringssätt kan förstöra linsen.
- Linsen i CD-spelaren får aldrig vidröras!
- Plötsliga förändringar i temperaturen kan göra att linsen i CD-spelaren immas igen av kondens. Då går det inte att spela CD-skivor. Försök inte rengöra linsen utan låt apparaten stå varmt tills fuktigheten avdunstar.
- Håll alltid CD-luckan / kassettluckan stängd så att det inte kommer damm på linsen.
- Gör ren dina CD-skivor genom att torka dem i en rak linje från mitten utåt mot kanten med en mjuk luddfri duk. Använd inte rengöringsmedel - då kan skivan skadas.
- Skriv aldrig något på CD-skivor och klistra inga lappar på dem.

Underhåll av kassettspelaren
För att få bästa inspelnings- och uppspelningskvalitet från kassettspelaren bör du göra ren delarna Ⓐ, Ⓑ och Ⓒ efter ca 50 timmars användning, eller i genomsnitt en gång i månaden. Använd en bomullstopp lätt fuktad i alkohol eller speciell rengöringsvätska för inspelningshuvuden och gör ren båda däcken.
1. Öppna kassettluckan.
2. Tryck på **PLAY ◀** och gör rent tryckrullarna Ⓒ av gummi.
3. Tryck på **PAUSE II** och gör rent magnethuvudena Ⓐ och drivrullen Ⓑ.
4. Tryck efter rengöringen på **OPEN • STOP ⏏ ■**.

OBS: *Spelhuvudena kan också göras rena genom att en rengöringskassett spelas genom en gång.*

FELSÖKNING

Om det uppstår ett fel ska du först gå genom tipsen nedan innan du tar apparaten för reparation. Om du inte kan lösa ett problem med hjälp av råden nedan bör du vända dig till butiken eller en serviceverkstad.

VARNING: Öppna inte apparaten. Du riskerar att få elektrisk stöt. Försök under inga omständigheter att reparera apparaten själv. Då gäller inte garantin längre.

Inget ljud/ingen ström
– *VOLUME är inte inställt*
- Ställ in volymen med VOLUME
– *Nätsladden sitter inte i ordentligt*
- Sätt i nätsladden ordentligt
– *Batterierna slut/ fel isatta*
- Sätt i (nya) batterier åt rätt håll
– *Hörlurar är anslutna*
- Dra ut hörlurarna

Allvarligt radiobrus eller störningar
– *Elektriska störningar: apparaten för nära en TV, videobandspelare eller dator*
- Öka avståndet

Dålig radiomottagning
– *Svag radiosignal*
- FM: Rikta den teleskopiska FM-antennen för bäst mottagning

***nocd* visas**
– *CD-skivan mycket skrapad eller smutsig*
- Byt ut/ gör ren CD-skivan, se Underhåll
– *Laserlinsen är immig*
- Vänta tills linsen har acklimatiserat sig

***nFcd* visas**
– *CD-R(W) är tom eller skivan har inte finaliserats*
- Använd en finaliserad CD-R(W)

***dAtA* visas**
– *CD-skivan innehåller annat än ljudfiler*
- Tryck på **SEARCH ⏮** eller **⏭** en eller flera gånger för att hoppa till ett CD-ljudspår i stället för en datafin

Spår hoppas över på CD-skivan
– *CD-skivan är skadad eller smutsig*
- Byt ut eller gör ren CD-skivan
– *SHUFFLE eller PROG är aktivt*
- Stäng av SHUFFLE / PROG

Dålig ljudkvalitet vid kassettspelning
– *Damm och smuts på huvudena etc.*
- Gör ren däckdelarna etc., se Underhåll
– *Du använder en inkompatibel kassettyp (METAL eller CHROME)*
- Använd bara NORMAL (IEC I) för inspelning

Inspelning fungerar inte
– *CKassettungan kan ha brutits bort*
- Sätt en bit tejp över hålet

Miljöinformation
Vi har hållit mängden förpackningsmaterial till ett minimum och gjort det enkelt att källsortera i tre kategorier, nämligen papp (lådan), polystyren (syöttskyddet) och plast (påsar, skumplast).

Din apparat innehåller material som kan återvinnas om den omh ändertas av ett specialistföretag. Följ anvisningarna från din kommun beträffande kassering av förpackningsmaterial, uttj änta batterier och gammal utrustning

KASETTINAUHURI

CD-levynauhoituksen synkrokäynnistys
1. Valitse **CD**-lähde.
2. Asenna CD-levy ja haluttaessa ohjelmoi kaistanumerot.
3. Asenna sopiva kasetti kasettidekkiin ja sulje kasettipesä.
4. Paina **RECORD ●** nauhoituksen käynnistämiseksi.
– CD-ohjelman toisto alkaa automaattisesti ohjelman alusta. CD soitinta ei ole välttämätöntä käynnistää erikseen.

Kaistan sisäisen tietyn kohdan valitseminen ja nauhoitus:
- Paina **SEARCH ⏮** tai **⏭**. Tunnistaessasi haluamasi kohdan vapauta ⏮ tai ⏭.
- CD-levyn toiston keskeyttämiseksi paina **▶II**.
- Nauhoitus käynnistyy tarkkaan kaistan tästä kohdasta, kun painat **RECORD ●**.
5. Lyhyiden keskeytyksien mahdollistamiseksi nauhoituksen aikana paina **PAUSE II**. Toiston aloittamiseksi uudelleen paina jälleen **PAUSE II**.
6. Nauhoittamisen pysäyttämiseksi paina **OPEN • STOP ⏏ ■**.

Virittimeltä nauhoitus
1. Viritä halutulle radiokanavalle (ks. **Radiokanaville viritys**).
2. Katso vaiheet **3-6**, **CD-levynauhoituksen synkrokäynnistys**.

TURVALLISUUTTA KOSKEVIA TIETOJA JA YLEISIÄ HOITOTOIMIA (Katso 7)
- Älä altista laitetta, paristoja, CD-levyjä tai kasetteja kosteudelle, sateelle, hiekalle tai lämpölaitteiden tai auringonpaisteen aiheuttamalle liialliselle lämmölle.
- Käytä laitteen puhdistamisessa pehmeätä, hivenen kostutettua säämiskäpalasta. Älä käytä puhdistusaineita, jotka sisältävät spriitä, ammoniakkia, bensenniä tai hankausaineita, sillä ne voivat vahingoittaa koteloa.
- Aseta laite kovalle ja tasaiselle pinnalle niin että järjestelmä ei pääse kallistumaan. Varmista, että tarjolla on riittävä ilmanvaihto järjestelmän ylikuumentumisen estämiseksi.

VAROTOIMIA & YLEISHUOLTO

- Laitteen mekaaniset osat sisältävät itsevoitelevia laakereita eikä sitä saa öljytä tai voidella.

CD-soittimen ja CD-levyn käsittely
- Jos CD-soitin ei pysty lukemaan CD-levyjä oikein, käytä yleisesti saatavana olevaa CD-puhdistuslevyä linssin pyyhkimiseksi ennen laitteen viemistä korjattavaksi. Muut puhdistusmenetelmät voivat turmella linssin.
- CD-soittimen linssiin ei saa koskea!
- Äkilliset muutokset ympäröivässä lämpötilassa voivat aiheuttaa kosteutta ja sumentaa CD-soittimen linssin. CD-levyn toisto ei ole tällöin mahdollista. Älä yritä puhdistaa linssiä, vaan jätälaite lämpimään ympäristöön, kunnes kosteus pääsee haihtumaan.
- Pidä CD-levypesä ja kasettipesä aina suljettuna pölyn pääsyn estämiseksi linssiin.
- CD-levy puhdistetaan pyyhkimällä suoraan keskeltä reunaa kohti pehmeätä, nukkaamatonta kangaspalasta käyttämällä. Älä käytä minkäänlaisia puhdistusaineita, sillä ne voivat vahingoittaa levyä.
- Älä koskaan kirjoita CD-levylle äläkä kiinnitä siihen minkäänlaisia tarroja.

Nauhadekin hoitotoimet
Korkealaatuisen nauhoittamisen ja nauhadekin toistonvarmistamiseksi puhdista alla olevassa kaaviokuvassa esitetyt osat Ⓐ, Ⓑ ja Ⓒ suunnilleen 50 tunnin käytön välein tai keskimäärin kerran kuukaudessa. Käytä spriillä tai erityisellä nauhapäiden puhdistusaineella kevyesti kostutettua pumpulipuikkoa kummankin dekin puhdistamiseksi.
1. Avaa kasettipesä.
2. Paina **PLAY ◀** ja puhdista kumiset puristusrullat Ⓒ.
3. Paina **PAUSE II** ja puhdista magneettipäät Ⓐ ja myös vetorulla Ⓑ.
4. Paina puhdistuksen jälkeen **OPEN • STOP ⏏ ■**.

Huomautus: *Päiden puhdistus voidaan suorittaa myös toistamalla puhdistuskasetti kerran.*

VIANHAKU

Vian ilmetessä tarkista ensin alla luetellut seikat ennen laitteen viemistä korjattavaksi. Jos et pysty ratkaisemaan ongelmaa näitä vihjeitä noudattamalla, ota yhteys myyntiliikkeeseen tai huoltokeskukseen.

VAROITUS: Älä avaa tätä laitetta, sillä vaarana on sähköiskun saaminen. Älä ryhdy missään tapauksessa korjaamaan laitetta itse, muuten takuu mitätöidään.

Ei ääntä/tehoa
– *Ei ole säädetty äänenvoimakkuustoimintoa VOLUME*
- Säädä VOLUME
– *Sähköjohtoa ei ole liitetty kunnolla*
- Liitä sähköjohto kunnolla
– *Paristot tyhjiä/ asennettu väärin*
- Asenna (uudet) paristot oikein
– *Kuulokkeet ovat liitettyinä*
- Irtikytke kuulokkeet

Häiritsevä radion humina tai melu
– *Sähköhäiriö: asetettu liian lähelle televisiota, videonauhuria tai tietokonetta*
- Lisää etäisyyttä

Heikkotasoinen radiovastaanotto
– *Heikko radiosignaali*
- FM: Suunnista ulosvedettävä FM-antenni optimin vastaanoton saamiseksi

***nocd*-merkkivalo**
– *CD-levy pahoin naarmuuntunut tai likainen*
- Vaihda/ puhdista CD-levy, ks. Hoitotoimet
– *Laserlinssi höyrystynyt*
- Odota, kunnes linssi kirkastuu

***nFcd*-merkkivalo**
– *CD-R(W) on nauhoittamaton tai levyä ei ole nauhoitettu valmiiksi*
- Käytä valmiiksi nauhoitettua CD-R(W)-levyä

***dAtA*-merkkivalo**
– *CD sisältää ei-audio-tiedostoja*
- Paina **SEARCH ⏮** tai **⏭** kerran tai sitä usemmin ylihypätäksesi CD-audio-raitaan data-tiedoston sijasta.

CD-levy hyppää kaistojen yli
– *CD-levy on vahingoittunut tai likainen*
- Vaihda tai puhdista CD-levy
– *SHUFFLE tai PROG on aktiivinen*
- Sammuta SHUFFLE / PROG

Heikkotasoinen kasetin ääni
– *Pölyä tai likaa nauhoituspäissä jne*
- Puhdista dekkiosat, ks. Hoitotoimet
– *Käytössä yhteensopimaton kasettityyppi (METAL tai CHROME)*
- Käytä nauhoitukseen vain tyyppiä NORMAL (IEC I)

Nauhoitus ei käynnisty
– *Kasetin nauhoituksenestosuojus/suojukset on mahdollisesti murrettu*
- Levitä teippipalanen suojusaukon päälle

Ympäristöä koskevia tietoja
Kaikki tarpeeton pakkausmateriaali on pyritty jättämään pois. Olemme tehneet parhaamme pakkausmateriaalin erottamiseksi helposti kolmeksi yksittäiseksi materiaaliksi: pahvi (laatikko), pehmustava polystyreeni (välimateriaali), polyeteeni (pussit, suojavaahtomuovi).

Laite sisältää materiaaleja, jotka voidaan kierrättää, edellyttäen että hajoitus annetaan tehtävään erikoistuneen yhtiön suoritettavaksi. Noudata pakkausmateriaalien, tyhjentyneiden paristojen ja vanhojen laitteiden hävittämistä koskevia paikallisia säännöksiä.

ΚΑΣΕΤΟΦΩΝΟ

- Για να αποφύγετε την ακούσια αντιγραφή των κασετών σας, κρατήστε την κασέτα μπροστά σας και σπάστε το αριστερό γλωσσίδι. Η αντιγραφή αυτής της πλευράς είναι πλέον αδύνατη. Για να αντιγράψετε αυτή την πλευρά, καλύψτε τα σπασμένα γλωσσίδια με κολλητική ταινία.

Συγχρονισμένη έναρξη εγγραφής από CD
1. Επιλέξτε την πηγή ήχου **CD**.
2. Τοποθετήστε ένα CD και αν επιθυμείτε, προγραμματίστε τραγούδια.
3. Τοποθετήστε μια κατάλληλη κασέτα και κλείστε την υποδοχή της κασέτας.
4. Πατήστε το πλήκτρο **RECORD ●** για να ξεκινήσει η εγγραφή.
– Η αναπαραγωγή του προγράμματος του CD θα αρχίσει αυτόματα από την αρχή του προγράμματος. Δεν χρειάζεται να θέσετε ξεχωριστά σε λειτουργία το CD player.

Για την επιλογή και εγγραφή συγκεκριμένου αποσπάσματος τραγουδιού:
- Πατήστε και κρατήστε πατημένο το πλήκτρο **SEARCH ⏮** ή **⏭**. Μόλις αναγνωρίσετε το απόσπασμα που αναζητείτε,αφήστε το πλήκτρο ⏮ ή ⏭ .
- Για να διακόψετε την αναπαραγωγή του CD,πατήστε **▶II**.
- Η εγγραφή θα αρχίσει ακριβώς από αυτό το σημείο,μόλιςπατήσετε το πλήκτρο **RECORD ●**.
5. Για σύντομες παύσεις κατά την εγγραφή,πατήστε **PAUSE II**. Ξαναπατήστε **PAUSE II** για να συνεχιστεί η εγγραφή.
6. Πατήστε **OPEN • STOP ⏏ ■**. για να σταματήσετε την εγγραφή.

Εγγραφή από τον ραδιοφωνικό δέκτη
1. Συντονίστε τον δέκτη στον επιθυμητό ραδιοφωνικό σταθμό (δείτε "**Συντονισμός σε ραδιοφωνικούς σταθμούς**").
2. δείτε βήματα **3-6**, **Συγχρονισμένη έναρξη εγγραφής από CD.**

Οδηγίες ασφαλείας και Γενική συντήρηση (δείτε 7)
- Μην εκθέτετε τη συσκευή,τις μπαταρίες,τα CD ή τις κασέτες σε υγρασία, βροχή,άμμο ή σε υψηλές θερμοκρασίες,για παράδειγμα από πηγές θέρμανσης ή από την άμεση ακτινοβολία του ήλιου.
- Μπορείτε να καθαρίσετε τη συσκευή με ένα κομμάτι δέρματος σαμουά το οποίο έχετε υγράνει ελαφρά. Μη χρησιμοποιείτε καθαριστικά που περιέχουν αλκοόλη, αμμωνία, βενζόλιο ή διαβρωτικά,διότι υπάρχει κίνδυνος να προκαλέσουν βλάβη στο περίβλημα.

ΣΥΝΤήρηση

- Η συσκευή πρέπει να τοποθετηθεί πάνω σε μια σκληρή και επίπεδη επιφάνεια, ούτως ώστε να μην υπάρχει κίνδυνος να αναποδογυρίσει. Βεβαιωθείτε ότι υπάρχει επαρκής εξαερισμός για την αποφυγή της υπερθέρμανσης της συσκευής.
- Τα μηχανικά στοιχεία της συσκευής είναι εξοπλισμένα με αυτολιπαινόμενους τριβείς και γι' αυτό δεν πρέπει ναλαδώνονται ή να λιπαίνονται.

CD player και χειρισμός των δίσκων CD
- Στην περίπτωση κατά την οποία το CD δεν είναι σε θέση να διαβάσει σωστά τα CD σας, χρησιμοποιήστε ένα κοινό υγρό καθαρισμού για CD για να καθαρίσετε τον φακό πριν πάτε τη συσκευή για επισκευή. Άλλες μέθοδοι καθαρισμού ενδέχεται να καταστρέψουν τον φακό.
- Δεν πρέπει ποτέ να αγγίζετε τον φακό του CD player!
- Απότομες μεταβολές στη θερμοκρασία του περιβάλλοντος μπορούν να προκαλέσουν τον σχηματισμό υγρασίας, με αποτέλεσμα ο φακός του CD player να θολώσει. Σε μια τέτοιαπερίπτωση, η αναπαραγωγή δίσκων CD θα είναι αδύνατη. Μην προσπαθείτε να καθαρίσετε τον φακό,αλλά αφήστε το CD player σε ένα ζεστό περιβάλλον έως ότου εξατμιστεί η υγρασία.
- Κρατάτε την υποδοχή των CD κλειστή για να αποφύγετε τη συσσώρευση σκόνης στον φακό.
- Για να καθαρίσετε το CD, σκουπίστε το σε ευθεία γραμμή από το κέντρο προς τις άκρες, χρησιμοποιώντας ένα μαλακό πανί που δεν ξεφτίζει. Μη χρησιμοποιείτε καθαριστικά διότι υπάρχει κίνδυνος να προξενήσουν βλάβη στο CD.
- Ποτέ μην γράφετε πάνω στο CD, και μην τοποθετείτε αυτοκόλλητα στο CD.

Συντήρηση του κασετοφώνου
Για να εξασφαλίσετε την καλύτερη δυνατή ποιότητα εγγραφής και αναπαραγωγής των κασετών σας, καθαρίζετε τα στοιχεία,πουφέρουν την ένδειξη Ⓐ, Ⓑ και Ⓒ στο παρακάτω σχεδιάγραμμα, μετά από 50 περίπου ώρες λειτουργίας, ή κατά μέσο όρο μία φορά το μήνα. Χρησιμοποιείτε μια μπατονέτα με βαμβάκι την οποία έχετε υγράνει ελαφρά με αλκοόλη ή με ένα ειδικό υγρό καθαρισμού κεφαλών για να καθαρίσετε το διπλό κασετόφωνο.
1. Ανοίξτε το καράκι της κασέτας.
2. Πατήστε **PLAY ◀** και καθαρίστε τις ελαστικές τροχαλίες πίεσης Ⓒ.
3. Πατήστε **PAUSE II** και καθαρίστε τις μαγνητικές κεφαλές Ⓐ, και τον άξονα περιστροφής Ⓑ.
4. Μετά τον καθαρισμό,πατήστε **OPEN • STOP ⏏ ■**

Σημείωση: *Το καθάρισμα των κεφαλακιών μπορεί να γίνει και παίζοντας μια ειδική κασέτα καθαρίσματος μια φορά.*

ΕΠΙΛΥΣΗ ΠΡΟΒΛΗΜΑΤΩΝ

Στην περίπτωση που αντιμετωπίσετε κάποιο πρόβλημα, και πριν πάτε τη συσκευή για επισκευή, ελέγξτε πρώτα τα σημεία που αναφέρονται παρακάτω. Εάν δεν είστε σε θέση να λύσετε κάποιο πρόβλημα ακολουθώντας αυτές τις συμβουλές, απευθυνθείτε στο κατάστημα από το οποίο αγοράσατε τη συσκευή ή στο κέντρο τεχνικής εξυπηρέτησης.

ΠΡΟΕΙΔΟΠΟΙΗΣΗ: *Μην ανοίγετε το περίβλημα της συσκευής διότι υπάρχει κίνδυνος ηλεκτροπληξίας! Σε καμία περίπτωση δεν θα πρέπει να προσπαθήσετε να επισκευάσετε μόνοι σας τη συσκευή,αφού εάν κάνετε κάτι τέτοιο θα ακυρωθεί η εγγύησή σας.*

Δεν υπάρχει ήχος / ισχύς
– *Δεν έχει ρυθμιστεί η ένταση (VOLUME)*
- Ρυθμίστε την ένταση
– *Το καλώδιο τροφοδοσίας δεν έχει συνδεθεικαλά*
- Συνδέστε καλά το καλώδιο τροφοδοσίας
– *Η απόσταση / γωνία προς τη συσκευή είναιπολύ μεγάλη*
- Μειώστε την απόσταση / γωνία
– *Εχουν συνδεθεί ακουστικά*
- Αποσυνδέστε τα ακουστικά

Ισχυρή βοή ή παράσιτα στο ραδιόφωνο
– *Η συσκευή βρίσκεται πολύ κοντά σε τηλεόραση, βίντεο ή υπολογιστή*
- Απομακρύνετε τη συσκευή

Κακή ποιότητα ραδιοφωνικής λήψης
– *Αδύναμο ραδιοφωνικό σήμα*
- FM: κατευθύνετε την τηλεσκοπική κεραία για καλύτερη λήψη

Ενδειξη *nocd*
– *Το CD είναι λερωμένο ή γρατσουνισμένο*
- Αντικαταστήστε / καθαρίστε το CD,δείτε "Συντήρηση"
– *Εχει θολώσει ο φακός του λέιζερ*
- Περιμένετε μέχρι να καθαρίσει ο φακός

Ενδειξη *nFcd*
– *Το CD-R(W) είναι άδειο ή δεν έχειολοκληρωθεί η εγγραφή του*
- Χρησιμοποιείτε CD-R(W)με ολοκληρωμένες εγγραφές

Ενδειξη *dAtA*
– *Ο δίσκος CD δν ρριέχι αρχία ήχου*
- Πατήστ μία ή ρρισσότρς φορές SEARCH ⏮ ή ⏭ για να ρράστ στο ρόμνο κομμάτι ήχου στον δίσκο CD, ραραλίροντας τα αρχία δδομένων

Το CD πηδά στο επόμενο τραγούδι
– *Το CD παρουσιάζει βλάβη ή είναι λερωμένο*
- Αντικαταστήστε ή καθαρίστε το CD
– *Εχει επιλεχθεί η λειτουργία SHUFFLE ή PROG*
- Ακυρώστε τις λειτουργίες SHUFFLE / PROG

Κακή ποιότητα ήχου της κασέτας
– *Σκόνη και ακαθαρσίες στις κεφαλές κλπ*
- Καθαρίστε τα στοιχεία του κασετοφώνου κλπ, δείτε "Συντήρηση"
– *Χρησιμοποιείται ασύμβατος τύπος κασέτας (METAL ή CHROME)*
- Χρησιμοποιείτε μόνο κασέτες του τύπου NORMAL (IEC I) για τις εγγραφές σας

Δεν λειτουργεί η εγγραφή της κασέτας
– Εχουν αφαιρεθεί τα γλωσσίδια της κασέτας
- Κολλήστε λίγη κολλητική ταινία στο άνοιγμα

Πληροφορίες σχετικά με το περιβάλλον
Εχει παραλειφθεί κάθε περιττό υλικό συσκευασίας. Καταβάλαμε κάθε δυνατή προσπάθεια ώστε να είναι δυνατός ο εύκολος διαχωρισμός σε τρία μονοβασικά υλικά: χαρτόνι (κουτί), διογκωμένο πολυστυρόλιο (μονωτικό υλικό) και πολυαιθυλένιο (σακούλες, προστατευτικό αφρώδες φύλλο)

Η συσκευή σας αποτελείται από υλικά που μπορούν να ανακυκλωθούν εάν αποσυναρμολογηθεί από κάποια εταιρεία που εξειδικεύεται στον τομέα αυτό. Σας παρακαλούμε να τηρήσετε τους κανονισμούς που ισχύουν στη χώρα σας ως προς τη διάθεση των υλικών συσκευασίας, άδειων μπαταριών και παλαιών συσκευών.