CD Clock Radio

AJ3980

PHILIPS

Português

COMANDOS/ INSTALAÇÃO

COMANDOS (vide figuras 1)

① **SLEEP TIMER** - ajusta as opções do controlador de tempo para CD / rádio
- liga o CD / rádio.

② **CD** - inicia a reprodução do CD

③ **RADIO** - liga o rádio

④ **TIME / ALARM** (CD/RADIO OFF)
- desliga o CD / rádio
- selecciona visualização da hora do relógio

⑤ **WAKE-UP TRACK**
- para programar a sua faixa de CD favorita como opção para faixa - despertador para o alarme.

⑥ **PUSH TO OPEN**
- empurre este canto para abrir a porta do CD

⑦ **DAILY ALARM RESET** - para interromper o alarme activado por um período de 24 horas

⑧ **+ / - VOLUME** - regula o volume

⑨ **REPEAT ALARM/ brightness control**
-desliga o despertador por um período de 9 minutos;
-desliga a função de tempo de sonolência;
-altera a luminosidade do visor

⑩ **Mostrador principal**
- indica a hora do relógio e o estado da função.
- indica brevemente a frequência de rádio e o número da faixa do CD quando a respectiva função estiver em uso

⑪ **Mostrador da hora para alarme**
- indica a hora para alarme e o modo de alarme seleccionado:
- CD ⊙ **(AL 1 TIME)**, rádio ♫ / buzina 🔔 **(AL 2 TIME)**

⑫ **ALARM 2**
- selecciona o modo de alarme rádio ♫ / buzina 🔔.
- liga/ desliga a opção de despertar com rádio / buzina

⑬ **Comandos do ecrã de toque**
São visualizados os comandos do relógio no modo de espera. São visualizados os comandos de pré-sintonização do rádio/CD quando o rádio/CD está ligado.
SET AL 1 - programa a hora do despertar com CD
HOUR - acerta as horas
TIME SET - programa a hora do relógio
MINUTE - acerta os minutos
SET AL 2 - programa a hora do despertar com rádio / buzina

CD:
▶II - inicia/faz uma pausa na reprodução do CD
■ -pára a reprodução do CD.
◀◀ / ▶▶ - faz a busca para trás e para a frente dentro de uma faixa;
- salta para o início da faixa actual/anterior/ seguinte.

Radio:
TUNING ⌃/⌄ **(para cima / para baixo)**
- sintoniza automaticamente/ manualmente estações de rádio
PRESET ① - ⑤ - para seleccionar/ memorizar uma estação pré-sintonizada
BAND ○ - selecciona a faixa de radiofrequência FM/MW(AM).

⑭ **ALARM 1**
- selecciona alarme com CD ⊙.
- liga/ desliga a opção de despertar com CD

⑮ Ω - tomada de 3,5 mm para auscultadores

⑯ **Antena flexível** - melhora a recepção em FM

⑰ **Cabo De Alimentação**

INSTALAÇÃO (vide figuras 2)

ABASTECIMENTO DE CORRENTE
1. Verifique se o abastecimento de corrente, conforme indicado na **placa de classificação localizada no fundo da unidade**, corresponde ao abastecimento de corrente local. Se tal não suceder, consulte o seu distribuidor ou centro de assistência.
2. Ligue o cabo de alimentação à tomada da parede. O aparelho está agora pronto a ser utilizado.

...PH...IL...IPS mover-se-á continuadamente ao longo do mostrador de demonstração.
- Para sair do modo de demonstração, pressione qualquer botão da unidade. Por ex.TIME / ALARM (CD/RADIO OFF) SLEEP TIMER RADIO CD

3. Para desligar completamente o aparelho, tire a ficha da tomada da parede.

Consumo de energia em espera (modo horário)**....1.5W**

PROGRAMAR A HORA DO RELÓGIO E DO DESPERTADOR

MEMÓRIA DE SEGURANÇA AUTO-ALIMENTADA

A memória de segurança auto-alimentada permite, para sua conveniência, que as definições da hora do relógio, do despertador e do rádio sejam memorizadas até 3 minutos quando se verifica uma interrupção na alimentação, por ex. um corte de corrente da rede. O rádio relógio CD completo e a iluminação do mostrador serão desligados. Assim que o abastecimento de energia for restabelecido, o mostrador indicará a hora correcta.
- Se a energia for restabelecida depois de 3 minutos, você necessitará de reintroduzir os ajustes de hora para o relógio e para alarme.

LIGAR AUSCULTADORES

Ligue os auscultadores introduzindo uma ficha de 3,5 mm na tomada Ω.
→O altifalante incorporado ficará agora sem som no aparelho.

LUMINOSIDADE DO VISOR

No ajuste fusco / médio, a luz de fundo é interactiva e enfraquece ou aumenta suavemente sempre que você pressionar o controlo no écran sensível ao toque.
Há 3 definições possíveis: ***forte→ média → fraca***
- Pressione **REPEAT ALARM/ BRIGHTNESS CONTROL** uma vez ou mais.

AJUSTAR A HORA (vide figuras 3)

A hora é mostrada usando um relógio de 24-horas.
1. No modo de espera, pressione **TIME SET** para activar o modo de ajuste do relógio.
→A hora actual no mostrador principal ficará intermitente.
2. Pressione **HOUR/ MINUTE** para programar as horas e os minutos, respectivamente.
- Enquanto continuar a pressionar **HOUR/ MINUTE**, as horas / os minutos avançarão no visor rápida e continuamente.
- Pressione **HOUR/ MINUTE** por momentos breves e repetidamente para acertar lentamente a hora.
3. Volte a pressionar o respectivo comando **TIME SET** quando atingir a hora correcta.
→Você escutará um duplo bipe para confirmar o ajuste da hora.

DEFINIR A HORA DO ALARME (vide figuras 3)

GERAL

Podem ser programadas duas horas para o despertador, **ALARM 1** e **ALARM 2**, nos modos de CD ⊙ / rádio ♫ / buzina 🔔. Isto pode ser útil, por exemplo, se precisar de acordar a uma hora diferente durante a semana e no fim de semana.

AJUSTAR A HORA PARA ALARME
1. No modo de espera, pressione **ALARM 1 / ALARM 2** para seleccionar o modo de alarme. Verifique o ícone respectivo que aparece no mostrador : CD ⊙ / rádio ♫ / buzina 🔔.

Para seleccionar, pressione brevemente quer:
- **ALARM 1** uma vez para alarme com ⊙. Isto activa a reproducao do CD desde a primeira faixa .
- **ALARM 2** uma vez ou mais para alarme com radio ♫ / buzina 🔔.

2. Pressione **SET AL 1** ou **SET AL 2** para activar o modo de ajuste do alarme.
→A hora actual para alarme aparece intermitente.
3. Pressione **HOUR/ MINUTE** para programar as horas e os minutos, respectivamente
- Enquanto continuar a pressionar **HOUR/ MINUTE**, as horas / os minutos avançarão no visor rápida e continuamente.
- Pressione **HOUR/ MINUTE** por momentos breves e repetidamente para acertar lentamente a hora.
4. Volte a pressionar o respectivo comando **SET AL 1** ou **SET AL 2** quando atingir a hora correcta.
→Você escutará um duplo bipe para confirmar o ajuste da hora.

Visualização da hora do despertador
Se programou ambos os modos de despertar, a hora do despertador visualizada em espera indicará a hora do despertador que deverá tocar primeiro, de acordo com a hora do relógio actual.
Por ex. se a **hora do relógio** actual **= 7:30**
AL2 TIME ♫ **= 6:20**
AL 1 TIME ⊙ **= 7:45,**
a hora do despertador visualizada em espera será, **7:45.**

VOLUME PARA UM DESPERTAR SUAVE

Um modo seguro de levantar-se pelas manhãs, o volume do alarme para um **despertar suave** começa por um volume suave fixo (10) e aumenta gradualmente para o ajuste máximo de (25.)
- O volume mais baixo por defeito é uo : 10,e o volume máximo é uo : 25.
- Enquanto o alarme estiver a soar, se você pressionar **+ / - VOLUME**,o volume parará automaticamente de aumentar.

Dansk

BETJENINGSENHEDER/ INSTALLERING

BETJENINGSANORDNINGER (se figur 1)

① **SLEEP TIMER** - indstiller timeren på CD / radioen; - tænder for CD / radioen.

② **CD** - starter CD-afspilning det et øjeblik

③ **RADIO** - tænder for radioen.

④ **TIME / ALARM** (CD/RADIO OFF)
- slukker for CD / radioen
- vælger urdisplay

⑤ **WAKE-UP TRACK**
- programmering af dine favorit-CD numre ved vækning ved nummer alarm-funktion.

⑥ **PUSH TO OPEN**
- tryk på dette hjørne for at åbne CD-skuffen

⑦ **DAILY ALARM RESET**
- standser den aktive vækkefunktion i 24 timer

⑧ **+ / - VOLUME -** regulerer lydstyrken

⑨ **REPEAT ALARM/ BRIGHTNESS CONTROL**
-afbryder vækkefunktionen i 9 minutter;
-afbryder timerfunktionen ;
-ændrer lysstyrken på displayet.

⑩ **Skærmbilledet**
- viser tid og funktionsstatus
- viser radio frekvens og CD-spor nummer kortvarigt, når den respektive funktion bruges

⑪ **Viser vækketidspunkt**
- viser vækketidspunkt og hvilken type vækning, der er valgt :
- CD ⊙ **(AL 1 TIME)**, radio ♫ / brummer 🔔 **(AL 2 TIME)**

⑫ **ALARM 2**
- valger alarm med radio ♫ / brummer 🔔
- tænder/ slukker for vækning med radio / brummer.

⑬ **Betjeningsanordninger på berøringsskærmen**
På standby vises urets betjeningsanordninger. Når der tændes for radioen/CD, vises radioens/CD forvalgsknapper.
SET AL 1 - indstiller tidspunktet for vækning med CD
HOUR - indstiller timetal
TIME SET - indstiller tidspunktet på uret
MINUTE - indstiller minuttal
SET AL 2 - indstiller tidspunktet for vækning med radio / brummer

CD:
▶II - starter CD-afspilning eller afbryder den et øjeblik
■ - standser CD-afspilning
◀◀ / ▶▶ - søger frem eller tilbage i et nummer;
- springer til begyndelsen af et igangværende/ foregående eller følgende melodinummer.

Radio:
TUNING ⌃/⌄ **(op / ned)**
- indstiller automatisk/ manuelt på radiostationer
PRESET ① - ⑤ - vælger/ gemmer en forvalgsradiostation
BAND ○ - vælger bølgeområde FM/MW(AM).

⑭ **ALARM 1**
- vælger alarm med CD ⊙
- tænder/ slukker for vækning med CD.

⑮ Ω - 3,5 mm bøsning til hovedtelefoner

⑯ **Rammeantenne** - forbedrer FM-modtagelsen

⑰ **Strømledning**

INSTALLERING (se figur 2)

STRØMFORSYNING
1. Kontrollér om forsyningen fra lysnettet, som vist på **pladen som sidder under bunden af clock-radioen**, svarer til det lokale lysnet. Hvis det ikke er tilfældet, kontakt da din forhandler eller service-center.
2. Hvis apparatet er forsynet med en spændingsomskifter, skal den indstilles på den lokale lysnetspænding.

...PH...IL...IPS løbe hen over demonstrations-displayet.
- Når man vil væk fra demo funktionen, tryk på hvilken som helst knap på radioen.
f.eks TIME / ALARM (CD/RADIO OFF) SLEEP TIMER RADIO CD

3. Forbind netledningen med stikkontakten. Apparatet er nu parat til brug.

Strømforbrug ved standby (ur-funktion)**..........1.5 W**

INDSTILLING AF URTID OG VÆKKETIDSPUNKTER

HUKOMMELSESOPBAKNING

Med hukommelsesopbakningen bliver indstillingerne for urets tid, vækketidspunkterne og de forvalgte radiostationer gemt i op til 3 minutter, når der er en strømafbrydelse f.eks. i tilfælde af strømsvigt. Hele CD clock-radioen og det oplyste display bliver slukket. Så snart strømforsyningen genoptages, vil den korrekte tid stå i displayet.
- Hvis strømforsyningen genoptages efter mere end 3 minutter, skal du indtaste ur- og alarmtidspunkt-indstillingerne igen.

TILSLUTNING AF HOVEDTELEFONER

Tilslut hovedtelefoner med et 3,5 mm stik i Ω øsningen.
→Den indbyggede højttaler vil så blive dæmpet på apparatet.

LYSSTYRKE PÅ DISPLAYET

Når man rører den nederste del af skærmen, skifter lyset fra mørkt til lyst.
Der er 3 indstillinger: ***stærk → mellem → svag***
- Tryk på **REPEAT ALARM/ BRIGHTNESS CONTROL** én eller flere gange.

Indstilling af tid på apparatet (se figur 3)

Clock-radioen bruger 24-timers urværk.
1. standby funktionen, tryk på **TIME SET** for at aktivere indstillingsfunktionen.
→Den korrekte tid på uret blinker på skærmbilledet.
2. Tryk på **HOUR / MINUTE** for at indstille hhv. timetal og minuttal.
- Når **HOUR/ MINUTE** holdes trykket ned med fingeren, øges timetallet/ minuttallet hurtigt og konstant.
- Tryk kort gentagne gange på **HOUR/ MINUTE** for at indstille tiden langsomt.
3. Tryk på den pågældende **TIME SET** knap igen, når det korrekte tidspunkt er nået.
→Et dobbelt bip-lyd bekræfter, at tiden er indstillet.

SINDSTILLING AF VÆKKETID (se figur 3)

GENERELT

To forskellige vækketidspunkter, vækker **ALARM 1** og **ALARM 2** kan indstilles på CD ⊙ / radio ♫ / brummerfunktion 🔔. Denne funktion kan f.eks. være nyttig, hvis man ønsker at blive vækket på et forskelligt tidspunkt om hverdagen og i weekenden.

SÆT VÆKKETID
1. Tryk på **ALARM 1 / ALARM 2** i standby-funktionen for at vælge vækketype. Se efter at den pågældende ikon vises i skærmbilledet: CD ⊙ radio ♫ / brummer 🔔.

Når man vælger alarm, tryk kortvarigt:
- **ALARM 1** en gang for CD alarm ⊙ Dette starter CD afspilning fra det første spor.
- **ALARM 2** en gang eller flere for radio ♫ / brummer 🔔.

2. Tryk på **SET AL 1** eller **SET AL 2** for at aktivere vækkefunktionen.
→Vækketidspunktet vises (blinker)
3. Tryk på **HOUR/ MINUTE** for at indstille hhv. timetal og minuttal.
- Når **HOUR/ MINUTE** holdes trykket ned med fingeren, øges timetallet/ minuttallet hurtigt og konstant.
- Tryk kort gentagne gange på **HOUR/ MINUTE** for at indstille tiden langsomt.
4. Tryk på den pågældende **SET AL 1** eller **SET AL 2** knap igen, når det korrekte tidspunkt er nået.
→ Et dobbelt bip-lyd bekræfter, at tiden er indstillet.

Display med vækketidspunkt
Hvis begge vækketidspunkter er indstillet, vil standby-displayet vise det vækketidspunkt, som først skal aktiveres i overensstemmelse med det aktuelle urtidspunkt.
f.eks. hvis det **aktuelle urtidspunkt = 7:30**
AL2 TIME ♫ **= 6:20**
AL 1 TIME ⊙ **= 7:45,**
viser standby-displayet vækketidspunktet **7:45.**

BLID LYDSTYRKE VED VÆKNING

Du vil helt sikkert komme op om morgenen, når den **blide væknings**-lydstyrke starter fra den fastsatte blide lydstyrke (10) og gradvist øges til maximal indstilling (25.)
- Den normale lydstyrke er uo : 10, aog den maximale lydstyrke er uo : 25.
- Når alarmen lyder, kan man undgå, at den automatisk bliver højere ved at trykke på **+ / - VOLUME**.

Svenska

KONTROLLER/ INSTALLATION

KONTROLLER, (Se Figur 1)

① **SLEEP TIMER** - justerar tidursval för CD / radion. - för att koppla på CD / radion.

② **CD** - för att starta CD-spelning.

③ **RADIO** - för att koppla på radion

④ **TIME / ALARM** (CD/RADIO OFF)
- för att stänga av CD / radion
- för att välja visning av klockan

⑤ **WAKE-UP TRACK**
- programmering av ditt favorit CD spår för väckningsspår som alternativt larm.

⑥ **PUSH TO OPEN -**
tryck på detta hörn för att öppna Cd-luckan

⑦ **DAILY ALARM RESET**
-för att stoppa aktiv väckning i 24 timmar

⑧ **+ / - VOLUME** - för att ställa in volymen

⑨ **REPEAT ALARM/ BRIGHTNESS CONTROL**
- för att stänga av väckningen i 9 minuter;
- för att stänga av timerfunktionen;
- för att ändra ljusstyrkan i rutans belysning.

⑩ **Huvud display**
- Visar tid och funktions status
- Visar radio frekvens och Cd-spår nummer hastigt när respektive funktion används

⑪ **Larm tid display** - visar larm tiden och valt larmläge:
- CD ⊙ **(AL 1 TIME)**, radio ♫ / signal 🔔 **(AL 2 TIME)**

⑫ **ALARM 2**
- väljer radio ♫ / signal 🔔 larmläge
- stänga på/ av radio- / signal-väckning

⑬ **Knappar på pekskärmen**
Visar klockknapparna i standbyläge. Knapparna för programmering av CD/radiostationer visas när radion/CD är avstängd.
SET AL 1 - för att ställa in tiden för CD-väckning
HOUR - för att ändra timmen
TIME SET - för att ställa klockan
MINUTE - för att ändra minuterna
SET AL 2 - för att ställa in tiden för radio / signalväckning

CD:
▶II - för att starta / pausera CD-spelning
■ - för att stoppa CD-spelning.
◀◀ / ▶▶ - Om apparaten har en spänningsväljare, ska den vara ställd så att den motsvarar den lokala nätspänningen
- Sätt i nätkabeln i vägguttaget. Apparaten är nu ansluten till nätströmmen och klar för användning.

Radio:
TUNING ⌃/⌄ **(upp / ner)**
- sför att ställa in en radiostation automatiskt/ manuellt
PRESET ① - ⑤ - för att välja/ lagra en programmerad radiostation
BAND ○ - för att välja våglängdsband FM/MW(AM).

⑭ **ALARM 1**
- väljer CD ⊙ larmläge
- stänga på/ av CD-väckning

⑮ Ω - 3,5 mm uttag för hörlurar

⑯ **Spiralantenn** - förbättrar FM-mottagningen

⑰ **Nätanslutningskabel**

INSTALLATION (Se Figur 2)

NÄTANSLUTNING
1. Kontrollera att nätanslutningen, enligt anvisning på etiketten på **anläggningens undersida**, överensstämmer med ditt lokala elnät. Om det inte överensstämmer, konsultera din radiohandlare eller serviceverkstad.
2. Om apparaten har en spänningsväljare, ska den vara ställd så att den motsvarar den lokala nätspänningen.

...PH...IL...IPS att kontinuerligt löpa över demonstrationsdisplayen.
- För att lämna demonstrationsläge, tryck på en av knapparna på enheten.
T.Ex. TIME / ALARM (CD/RADIO OFF) SLEEP TIMER RADIO CD

3. Sätt i nätkabeln i vägguttaget. Apparaten är nu ansluten till nätströmmen och klar för användning

Elförbrukning i standbyläge (klockläge)**.........1.5W**

STÄLLA KLOCKAN OCH STÄLLA IN VÄCKNINGSTIDER

MINNESUPPBACKNING

Minnesuppbackningen gör att inställningarna för klocka, väckning och radio lagras i upp till tre minuter om sladden dras ut eller det är strömavbrott. Hela CD klockradion och den upplysta displayen kommer att stängas av. Så snart strömmen återkommer visar displayen korrekt tid.
- Om strömmen återkommer efter längre tid an tre minuter måste klock- och larminställningarna göras om

ANSLUTA HÖRLURAR

Anslut hörlurarna med en 3,5 mm kontakt i uttaget Ω.
→Då tystas den inbyggda högtalaren i apparaten.

LJUSSTYRKAN I RUTAN

I dim / medium inställning, är bakgrundsljuset interaktivt och minskar samt ökar i styrka när du trycker på en av kontrollerna på skärmen.
Det finns tre inställningar: ***ljus → medelljus → svag***
- Tryck på **REPEAT ALARM/ BRIGHTNESS CONTROL** en eller flera gånger.

INSTÄLLNING AV KLOCKAN (Se Figur 3)

Tiden visas genom en 24-timmars klocka
1. I standby läge, tryck **TIME SET** för att aktivera tidsinställningsläget.
→Tiden blinkar på huvuddisplayen.
2. Tryck på **HOUR/ MINUTE** för att ställa in timmen respektive minuterna.
- När du håller ner **HOUR/ MINUTE**, stiger timsiffrorna respektive minutsiffrorna snabbt och kontinuerligt.
- Tryck på **HOUR/ MINUTE** i korta tryck för att siffrorna ska stiga långsammare.
3. Tryck på **TIME SET** igen när du har kommit till rätt tid.
→Du kommer att höra ett dubbelt pip som bekräftar inställningen.

INSTÄLLNING AV VÄCKNINGSTIDEN (Se Figur 3)

ALLMÄNT

Du kan ställa in två olika väckningstider, **ALARM 1** och **ALARM 2** och väckningslägena CD ⊙ / radio ♫ / signal 🔔. Det kan vara praktiskt om du vill bli väckt olika tid under veckan och över helgen.

INSTÄLLNING AV LARMTID
1. I standby läge, tryck **ALARM 1 / ALARM 2** för att välja larmläge. Kontrollera respektive symbol som visas på skärmen: CD ⊙ / radio ♫ / signal 🔔.

Välj genom att antingen trycka hastigt:
- **ALARM 1** en gang for CD ⊙. larm. Detta mojliggor CD uppspelning fran forsta sparet.
- **ALARM 2** en eller flera ganger for radio ♫ / signal 🔔 larm.

2. Tryck **SET AL 1** eller **SET AL 2** för att aktivera larminställningsläget.
→Inställd larmtid blinkar på displayen.
3. Tryck på **HOUR/ MINUTE** för att ställa in timmen respektive minuterna.
- När du håller ner **HOUR/ MINUTE**, stiger timsiffrorna respektive minutsiffrorna snabbt och kontinuerligt.
- Tryck på **HOUR/ MINUTE** i korta tryck för att siffrorna ska stiga långsammare.
4. Tryck på **SET AL 1** eller **SET AL 2** igen när du har kommit till rätt tid.
→Du kommer att höra ett dubbelt pip som bekräftar inställningen.

Visning av väckningstiden
Om du har ställt in båda väckningstiderna, visas i standbydisplayen den väckningstid som aktiveras först , enligt den aktuella tiden som klockan visar.
Om t.ex. den **aktuella klocktiden = 7:30**
AL2 TIME ♫ **= 6:20**
AL 1 TIME ⊙ **= 7:45,**
visas i standbydisplayen väckningstiden, **7:45.**

VARSAM VÄCKNINGSVOLYM

Ett säkert sätt att komma upp ur sängen på mornarna, den **varsamma väckningsvolymen** för larmet börjar på en förinställd varsam volym (10) och ökar sedan gradvis till den maximala inställningen (25.)
- Förinställningen är ställd till uo : 10, ch maximal volym är uo : 25.
- Under larmet, kan du trycka **+ / - VOLUME**, för att volymen ska sluta öka automatiskt.

AJ3980 CD Clock radio

Meet Philips at the Internet
http://www.philips.com

- Português
- Dansk
- Svenska
- Suomi
- Ελληνικά
- Polski

AJ3980

CLASS 1
LASER PRODUCT

Printed in China

ALARME

Dicas Utéis :
Se deseja ser acordado pelo despertador, certifique-se primeiro de que:
- desligou os auscultadores.
- ♫ Alarme com Rádio: : certifique-se de que sintonizou adequadamente uma estação.

SELECCIONAR O MODO DE ALARME DESPERTAR COM CD

Pode programar e seleccionar um número de faixa entre 1 e 99, com o aparelho em espera ou no modo de reprodução de rádio. Contudo, se o número de faixa programado não existir no disco, o leitor de CD iniciará a reprodução a partir da primeira faixa durante o toque de despertar.
1. Ajuste a hora para alarme para **AL1 TIME**
2. Introduza um disco compacto no respectivo compartimento.
3. Pressione **ALARM 1** para seleccionar o modo de alarme com CD.
4. Pressione **WAKE-UP TRACK** para activar a programação da faixa favorita.
5. Pressione ◀◀ ou ▶▶ até ser visualizado o número da faixa desejada.
6. Pressione **WAKE-UP TRACK** para confirmar o número da faixa seleccionada.
→ O visor volta a indicar a hora do relógio em espera.
7. Para rever o número da faixa programada, volte a pressionar repetidamente **WAKE-UP TRACK.**

Importante!
A opção de despertar com o 🔔 besouro substituirá automaticamente o despertar com CD se:
– introduziu incorrectamente um CD;
– introduziu um CD danificado;
– não introduziu qualquer disco;
– não fechou correctamente a tampa do compartimento do disco.

DESLIGANDO O ALARME (vide figuras 4)

Existem três formas de desligar o alarme. A menos que você cancele o alarme completamente, a **opção de reiniciar o alarme** será seleccionada automaticamente após 59 minutos, desde a primeira vez que o alarme soe.

LEITOR DE CD

Dicas Utéis :
Durante o alarme, somente ***DAILY ALARM RESET, REPEAT ALARM/ BRIGHTNESS CONTROL*** e ***ALARM 1*** ou ***ALARM 2*** e **+ / - VOLUME** funcionarão.

REINÍCIO DE ALARME
Se você desejar que o alarme pare automaticamente, mas também desejar reter os ajustes efectuados para o dia seguinte:
- Pressione e fixe **DAILY ALARM RESET**
→Ouvirá um 'bip' longo a confirmar que foi activada a reinicialização do alarme.

REPETIÇÃO DE ALARME
Zsto faz com que o alarme soe a cada 9-minutos de intervalo.
- Enquanto o alarme soa, pressione **REPEAT ALARM/ BRIGHTNESS CONTROL.**
- Repita se desejado.
→A indicação do modo de alarme ♫ , ⊙ , 🔔 piscará no mostrador durante todo o tempo em que a função de repetição de alarme estiver activada.

CANCELANDO O ALARME COMPLETAMENTE
Para cancelar a hora ajustada para o alarme antes de este tocar:
- Pressione uma vez ou mais **ALARM 1** ou **ALARM 2** até a indicação ⊙ / ♫ / 🔔 do tipo de despertador seleccionado desaparecer do visor.

REPRODUÇÃO DE DISCOS COMPACTOS (vide figuras 5)
1. Introduza um CD com o lado impresso voltado para cima e feche a tampa.
2. Pressione o botão **CD** para iniciar a reprodução.
→O mostrador indica: 'Cd: - - -' e o número total de faixas, depois o seu número de faixa actual, antes de regressar ao relógio.
→os controlos do CD aparecem no écran sensível ao toque durante o funcionamento do CD.
Outras indicações possíveis de CD antes de regressar ao relógio:
→door indica que se esqueceu de fechar a tampa do compartimento do CD ou que abriu o compartimento durante a reprodução
→noCd indica que não introduziu qualquer disco ou que o disco foi introduzido incorrectamente.
→nFCd indica que o CD-R(W) é de tipo não finalizado
→Err indica um erro geral no funcionamento do aparelho.
3. Regule o som utilizando **+/- VOLUME.**
4. Para interromper, pressione ▶II
→ CD fica intermitente

LEITOR DE CD / RADIO

5. Volte a pressionar ▶II para retomar a reprodução.
6. Pressione ■ para abandonar a reprodução.
Ou pressione **TIME / ALARM** (CD/RADIO OFF) para regressar ao modo de espera.

Dicas Utéis :
Na posição de CD parado, ***o mostrador do écran sensível ao toque do CD*** *permanece activado durante 5 minutos.*
- *Pressione ▶II para iniciar novamente a reprodução se você tiver parado brevemente ex., para mudar um CD.*

– Se a reprodução do CD for pausada durante mais de 15 minutos e não forem pressionados controlos, a unidade vai automaticamente para o modo de espera.

SELECCIONAR UMA FAIXA DIFERENTE DURANTE A REPRODUÇÃO

O número da faixa aparece brevemente no mostrador quando você pressiona ◀◀ ou ▶▶ para saltar faixas.
- Pressione ▶▶ uma vez ou mais para saltar para a faixa ou faixas seguinte(s).
- Pressione ◀◀ mais do que uma vez para saltar para faixas anteriores.
- Pressione ◀◀ uma vez e a reprodução será retomada a partir do início da faixa actual.

PROCURAR UMA PASSAGEM DENTRO DE UMA FAIXA
1. Durante a reprodução, pressione e fixe ◀◀ ou ▶▶
→O CD é reproduzido a alta velocidade e volume re-duzido; o visor indica 'Cd:' e o número da faixa actual.
2. Solte ◀◀ ou ▶▶ uando reconhecer a passagem desejada.
→É retomada a reprodução normal do CD e a visualização da hora do relógio em espera.

RECEPÇÃO RADIOFÓNICA (vide figuras 6)
1. Pressione o botão **RADIO** para ligar o rádio.
→os controlos do rádio aparecem no écran sensível ao toque durante o funcionamento do rádio.
→O visor indica a frequência de rádio e a faixa de radiofrequência durante 10 segundos antes de voltar a mostrar a hora do relógio.
2. Pressione o botão **BAND** para seleccionar a faixa de radiofrequência FM/MW(AM).
3. Sintonize a estação ***manualmente*** ou ***automaticamente*** utilizando ⌃/⌄ (para cima / para baixo).

Para melhorar a recepção:
FM : estenda completamente a antena flexível que se encontra na parte de trás do aparelho para obter a melhor recepção possível.
MW(AM) : utiliza uma antena incorporada. Oriente a antena ajustando a posição do aparelho.
4. Regule o som utilizando o comando **+ / - VOLUME**.
5. Para desligar o rádio, pressione o botão **TIME/ALARM** (CD/RADIO OFF) .

SINTONIZAR UMA ESTAÇÃO (vide figuras 6)

Sintonização manual:
1. Pressione momentaneamente ⌃/⌄ para encontrar a estação. Repita até encontrar a estação desejada.

Sintonização automática:
- Pressione e fixe ⌃/⌄ até a frequência visualizada começar a mudar.
- Quando for encontrada uma estação com um sinal suficientemente forte, a sintonização parará ou a sintonização automática pode ser interrompida em qualquer altura voltando a pressiona ⌃/⌄. Repita até encontrar a estação desejada.

ESTAÇÕES PRÉ-SINTONIZADAS (vide figuras 6)

Memorizar estações pré-sintonizadas
Pode programar até cinco estações de rádio em cada faixa de radiofrequência. Se o desejar, poderá também substituir uma estação pré-sintonizada por outra. A estação actual será indicada por um quadrado em volta do número de pré-sintonização visualizado. Por ex.①
1. Sintonize a estação desejada (vide **RADIO RECEPTION**).
2. Assim que encontrar a estação, pressione e fixe um número de pré-sintonização de ①-⑤. Solte o número quando ouvir um "bip" duplo a confirmar que a estação foi programada.

Seleccionar estações pré-sintonizadas
- Seleccione e pressione um número de pré-sintonização, de ①-⑤.

VÆKKER

Gode Råd:
Hvis man ønsker, at vækkefunktionen skal vække en, skal man først kontrollere:
- at hovedtelefonerne er afbrudt
- ♫ Alarm med radio: Når man har valgt radiovækning skal man sørge for at man har stillet rigtigt ind på en station

VALG AF VÆKNING VED CD ALARM-FUNKTION

Man kan indprogrammere og vælge et CD-melodinummer mellem 1-99 for vækning, når apparatet er indstillet på standby eller radio.
Hvis det indprogrammerede melodinummer ikke findes på CD-pladen, begynder CD-pladen at spille fra det første nummer ved vækningen.
1. Indstil alarmtidspunktet for **AL1 TIME**
2. Læg en CD i CD-skuffen.
3. Tryk på **ALARM 1** for at vælge CD alarm-funktion.
4. Tryk på **WAKE-UP TRACK** for at aktivere programmering af dit favoritnummer.
5. Tryk på ◀◀ eller ▶▶ indtil det ønskede melodinummer vises.
6. Tryk på **WAKE-UP TRACK** for at bekræfte det valgte nummer.
→ Displayet vender tilbage til standby-urtiden.
7. Hvis man ønsker at kontrollere det programmerede melodinummer, skal man trykke gentagne gange på **WAKE-UP TRACK.**

VIGTIGT!
Vækning med summetone 🔔 erstatter automatisk CD-vækning, hvis man:
– har lagt en CD forkert i.
– har lagt en beskadiget CD i.
– har glemt at lægge en CD i.
– ikke har lukket CD-skuffen rigtigt:

SLUKNING AF ALARM (se figur 4)

Alarmen kan slukkes på tre måder. Hvis du ikke annullerer alarmen fuldstændig, vil **muligheden for slukning af alarm** automatisk blive valgt efter 59 minutter fra det tidspunkt, din alarm tænder første gang.

CD-AFSPILLER

Gode Råd:
Mens alarmen lyder, vil kun ***DAILY ALARM RESET, REPEAT ALARM/ BRIGHTNESS CONTROL*** og ***ALARM 1*** eller ***ALARM 2*** og **+ / - VOLUME** virke.

SLUKNING AF ALARM
Hvis du vil stoppe alarmen med det samme men på samme tid ønsker at beholde den samme alarmtid til næste dag:
- Tryk på og hold **DAILY ALARM RESET**
→Du vil høre en duttelyd, der bekræfter, at vækkeren *slukning af alarm* er blevet genindstillet.

GENTAG ALARM
Denne funktion gentager din alarm med 9 minutters mellemrum.
- Mens alarmen er i gang, tryk på **REPEAT ALARM/ BRIGHTNESS CONTROL.**
- Gentag hvis ønsket.
→ Vækkefunktionsindikatoren ♫ , ⊙ , 🔔 på displayet blinker konstant, så længe funktionen for gentagen vækning er aktiv.

ANNULLERING AF ALARM
For at annullere den indstillede alarmtid, før den starter: Tryk en eller flere gange på **ALARM 1** eller **ALARM 2** indtil den valgte vækningsindikator ⊙ / ♫ / 🔔 forsvinder fra displayet.

CD-AFSPILNING (se figur 5)
1. Læg en CD i med den trykte side opad og luk skuffen.
2. Tryk på **CD** knappen for at begynde afspilningen.
→Display viser: 'Cd: - - -' og det totale antal numre, derefter nuværende nummer, før det stiller sig tilbage til at vise tiden.
→CD skærmkontrol vises gennem hele CD funktionen.
Andre mulige CD-indikationer før der stilles tilbage på tiden:
→door vises, hvis man ikke har lukket CD-skuffen eller når man åbner CD-skuffen under afspilning.
→noCd vises, hvis der ikke er lagt en CD i eller den er lagt forkert i.
→nFCd vises, hvis en CD-R(W) ikke er færdigdigspillet.
→Err angiver en generel fejl i apparatets funktion.
3. Lyden reguleres med **+/- VOLUME.**
4. Afspilningen afbrydes ved at trykke på ▶II
→ CD blinker.

CD-AFSPILLER / RADIO

5. Tryk på ▶II igen for at fortsætte afspilningen.
6. Tryk på ■ for at standse afspilningen. Eller tryk på **TIME / ALARM** (CD/RADIO OFF) for at gå tilbage til standby funktionen.

Gode Råd:
I CD stop position forbliver ***CD skærmbilledet*** *aktivt I 5 minutter.*
- *Tryk på ▶II for at starte playback igen, hvis der er holdt en kort pause, evt. for at skifte en CD.*

– Hvis afspilningen af CD står på pause i mere end 15 minutter, uden at der trykkes på knapperne, vil apparatet automatisk gå på stand-by.

VALG AF ANDET NUMMER UNDER AFSPILNING

Nummeret vises kort i displayet, når du trykker på ◀◀ eller ▶▶ for at springe i numrene.
- Tryk på ▶▶ én eller flere gange for at springe til næste nummer(numre).
- Tryk på ◀◀ mere end en gang for at springe til forudgående numre.
- Tryk på ◀◀ én eller flere gange og afspilningen vil gå tilbage til starten af nuværende nummer.

SØGNING EFTER EN BESTEMT PASSAGE I ET MELODINUMMER
1. Under afspilning tryk på ◀◀ eller ▶▶ og hold den nede.
→CD-pladen afspilles med høj hastighed og lav lydstyrke; displayet viser 'Cd:' og det igangværende melodinummer.
2. Slip ◀◀ eller ▶▶ å snart den ønskede passage genkendes.
→Normal CD-afspilning fortsættes og standby-urtiden vises igen.

RADIOMODTAGELSE (se figur 6)
1. Tryk på **RADIO** knappen for at tænde for radioen.
→Radio skærmkontrol vises gennem hele radio funktionen.
→Radioens frekvens og bølgeområde vises på displayet i 10 sekunder, før det vender tilbage til urdisplayet.
2. Tryk på **BAND** knappen for at vælge bølgeområdet FM/MW(AM).
3. Indstil ***manuelt*** eller ***automatisk*** på stationen med ⌃/⌄ (op / ned).

Forbedring af modtagelsen:
FM : Træk rammeantennen bagpå apparatet helt ud for optimal modtagelse.
MW(AM) : Anvender en indbygget antenne. Antennen indstilles ved at flytte rundt på hele apparatet.
4. Lyden reguleres med **+ / - VOLUME** knappen.
5. Tryk på **TIME/ALARM** (CD/RADIO OFF) knappen for at slukke for radioen.

INDSTILLING PÅ EN RADIOSTATION (se figur 6)

Manuel indstilling:
1. Tryk kort på ⌃/⌄ for at finde den ønskede station. Gentag, indtil den ønskede station findes.

Automatisk indstilling:
- Tryk på ⌃/⌄ og hold den nede, indtil frekvensen på displayet begynder at skifte.
- Søgningen standser, når der findes en station med tilstrækkelig signalstyrke, eller den automatiske indstillingssøgning kan standses ved at trykke på enten ⌃/⌄ igen. Gentag, indtil den ønskede station findes.

FORVALGSSTATIONER (se figur 6)

Lagring af forvalgsstationer
Der kan lagres op til fem radiostationer på hvert bølgeområde. Man kan overskrive en forvalgt station ved at lagre en anden frekvens på samme nummer. Den aktuelle station vises med en firkant omkring forvalgsnummeret f.eks. ①
1. Stil ind på den ønskede radiostation (se **RADIOMODTAGELSE**)
2. Så snart den ønskede station findes, tryk på et forvalgsnummer ①-⑤ og hold det nede. Slip nummeret, når der høres et dobbelt-bip, som bekræfter, at stationen nu er lagret.

Valg af forvalgsstationer
- Vælg et forvalgsnummer ①-⑤.

VÄCKNING

Värdefulla Tips:
Om du vill vakna av klockan, måste du först kontrollera:
- att du har dragit ur hörlurarna.
- ♫ Radio Larm: Om du har valt radioväckning, m tu, måste du se till att du har ställt in en station ordentligt.

VAL AV CD VÄCKARE LARMLÄGE

Du kan programmera in och välja ett spårnummer mellan 1 och 99, när apparaten är i standby eller radiospelningsläge.
Om det inprogrammerade spårnumret inte finns på din CD, används första spåret på CD-skivan för väckningen.
1. Ställ in larm tiden för **AL1 TIME**
2. Lägg en CD-skiva i CD-facket.
3. Tryck **ALARM 1** för att välja CD larm läge.
4. Tryck **WAKE-UP TRACK** för att aktivera programmering av ditt favorit spår.
5. Tryck ◀◀ eller ▶▶ tills önskat spårnummer visas.
6. Tryck **WAKE-UP TRACK** för att bekräfta valt spår nummer
→ Då visas klockan i rutan igen
7. För att se vilka spårnummer du programmerat in trycker du på **WAKE-UP TRACK**

VIKTIGT!
En ringning 🔔 används automatiskt i stället för CD-väckning om du har gjort något av följande:
– lagt i en CD-skiva fel,
– lagt i en skadad CD-skiva,
– glömt att lägga i någon CD-skiva
– inte stängt CD-luckan ordentligt.

STÄNG AV ALARMET (Se Figur 4)

Det finns tre sätt att stänga av alarmet. Om du inte raderar alarmet kommer **alarm återställnings valet** automatiskt att träda i kraft efter 59 minuter, från det att ditt alarm sätter igång första gången.

CD-SPELARE

Värdefulla Tips:
Vid larm kommer bara ***DAILY ALARM RESET, REPEAT ALARM/ BRIGHTNESS CONTROL*** och ***ALARM 1*** eller ***ALARM 2*** och **+ / - VOLUME** att fungera.

INSTÄLLNING AV ALARMET
Om du vill att alarmläget ska stoppas omedelbart men att inställningen ska vara kvar till följande dag:
- Håll ner **DAILY ALARM RESET**
→Då hör du ett långt pip som bekräftelse att väckningsinställningen finns kvar.

UPPREPA ALARM
Detta repeterar ditt alarm i 9-minuters intervaller.
- Under alamet, tryck **REPEAT ALARM/ BRIGHTNESS CONTROL.**
- Upprepa om så önskas.
→ indikatorn för det valda väckningssättet ♫ , ⊙ , 🔔 i rutan blinkar hela tiden under upprepad väckning.

AVBRYT ALARMET HELT OCH HÅLLET
För att avbryta inställningen av alarmet innan inställd tid : Tryck på **ALARM 1** eller **ALARM 2** en eller flera gånger tills den valda väckningsindikatorn ⊙ / ♫ / 🔔 slocknar i rutan.

CD-SPELNING (Se Figur 5)
1. Lägg i en CD-skiva med den tryckta sidan upp och stäng luckan.
2. Tryck på **CD** knappen för att starta CD-spelningen.
→Displayen visar:'Cd: - - -' och det totala antalet spår, sedan ditt pågående spårnummer innan den går tillbaka till klocktiden.
→CD kontrollerna på skärmen visas under hela CD operationen.
Andra möjliga CD indikationer innan återgång till klocktiden:
→door visas om du inte har stängt CD-luckan eller öppnat den under spelningen.
→noCd visas om ingen CD-skiva sitter i eller om den satts i fel.
→nFCd visas om CD-R(W) inte har finaliserats
→Err anger ett allmänt fel med apparatens funktion.
3. Justera ljudet med **+/- VOLUME.**
4. För att avbryta trycker du på ▶II
→ CD blinkar.

CD-SPELARE / RADIO

5. Tryck på ▶II för att starta CD-spelningen igen
6. Tryk på ■ för att stoppa CD-spelningen. Eller tryck **TIME / ALARM** (CD/RADIO OFF) för att gå tillbaka till standby läge.

Värdefulla Tips:
I CD stopp läge, ***CD skärmens display*** *fortsätter vara aktiv i 5 minuter.*
- *Tryck ▶II för att starta uppspelningen igen om du har stoppat tillfälligt för att exempelvis byta CD.*

– Om CD uppspelningen sätts på paus i mer än 15 minuter och inga kontroller är intryckta kommer enheten automatiskt att kopplas till standby läge.

Val av ett annat spår under uppspelning
Spårets nummer visas hastigt på displayen när du trycker ◀◀ eller ▶▶ för att hoppa över spår.
- Tryck ▶▶ en eller flera gånger för att hoppa till nästa spår.
- Tryck ◀◀ mer än en gång för att hoppa till tidigare spår.
- Tryck ◀◀ en gång och uppspelningen återgår till början av pågående spår.

HITTA ETT STYCKE INOM ETT SPÅR
1. Håll ner ◀◀ eller ▶▶ under CD-spelningen.
→Då spelas CD-skivan vid hög hastighet och låg volym, och i rutan visas 'Cd:' och aktuellt spårnummer.
2. Släpp upp ◀◀ eller ▶▶ när du känner igen det ställe du vill lyssna på.
→Då fortsätter normal CD-spelning, och klockan visas igen.

RADIOMOTTAGNING (Se Figur 6)
1. Tryck på **RADIO** knappen för att koppla på radion.
→Radio kontrollerna på skärmen visas under hela radio operationen.
→Då visas radiofrekvensen och våglängdsbandet i rutan i 10 sekunder innan klockan visas igen.
2. Tryck på **BAND** för att välja våglängdsband FM/MW(AM).
3. Ställ in din station ***manuellt*** eller ***automatiskt*** med ⌃/⌄ (upp / ner).

Hur du förbättrar radiomottagningen:
FM : Dra ut spiralantennen på baksidan av apparaten helt för bäst mottagning.
MW(AM) : använder en inbyggd antenn. Rikta antennen genom att vrida på hela apparaten.
4. Justera volymen med **+ / - VOLUME**.
5. För att stänga av radion trycker du på **TIME/ALARM** (CD/RADIO OFF) .

STÄLLA IN EN RADIOSTATION (Se Figur 6)

Manuell stationsinställning:
1. Tryck helt kort på ⌃/⌄ för att hitta din station. Upprepa tills du kommer till önskad station.

Automatisk stationsinställning:
- Håll ner ⌃/⌄ tills frekvenssiffrorna i rutan börjar ändras.
- När radion hittar en station med tillräckligt stark signal upphör stationssökningen. Du kan också avbryta den automatiska stationssökningen genom att trycka på ⌃/⌄ gen. Upprepa tills du kommer till önskad station.

PROGRAMMERA RADIOSTATIONER (Se Figur 6)

Programmera radiostationer
Du kan programmera upp till fem radiostationer på varje band. Om du vill kan du byta ut en programmerad station mot en annan frekvens. Den aktuella stationen anges av en fyrkant runt programnumret i rutan, t.ex. ①
1. Ställ in önskad radiostation (se **RADIOMOTTAGNING**)
2. Så snart du har hittat din station, håller du ner ett programnummer mellan ①-⑤. Släpp upp numret när du hör ett dubbelt pip som bekräftar att stationen har programmerats.

Ställa in programmerade radiostationer
- Markera och tryck på ett programnummer mellan ①-⑤ för att ta upp frekvensen och våglängdsbandet som programmerats in på det numret.

1

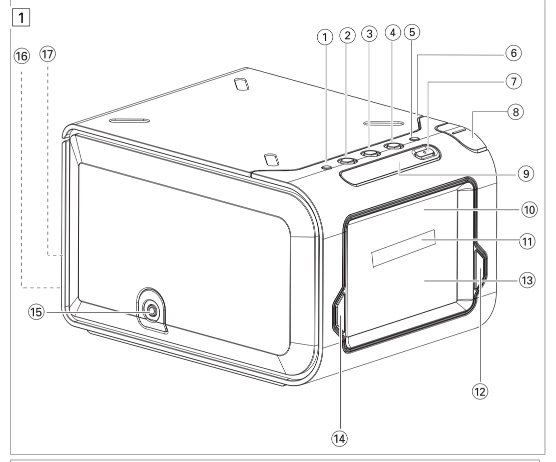

2

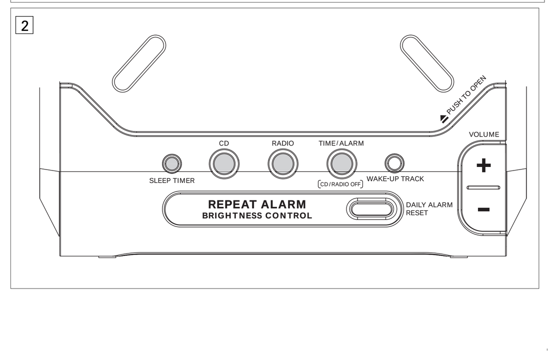

ADORMECER / MANUTENÇÃO

ADORMECER (SLEEP TIMER vide figuras 7)

Sobre adormecer
Esta unidade possui incorporado um contador de tempo, permitindo que o rádio seja desligado automaticamente após um período de tempo ajustado. Existem 3 opções de ajuste de hora para adormecer : 60 , 30 e 15 minutos.

Programar a função de tempo de sonolência
1. Pressione momentaneamente o botão **SLEEP TIMER** duas vez ou mais para seleccionar as opções de tempo de sonolência: 60, 30 e 15 minutos
→O visor indicará por momentos "SL :" e as opções de tempo de sonolência.
→É visualizada a indicação SLEEP quando o tempo de sonolência se encontra activado.
2. Para cancelar a função de tempo de sonolência, pode usar qualquer uma das seguintes opções:
- **TIME/ALARM** (CD/RADIO OFF)
- **REPEAT ALARM/ BRIGHTNESS CONTROL**

MANUTENÇÃO

GERAL (vide figuras 8)
- Se não tenciona utilizar o aparelho por um grande período de tempo, desligue-o, retirando a ficha da tomada de corrente.
- Não exponha a unidade à humidade, chuva, areia ou aquecimento excessivo causado por equipamentos aquecedores ou luz solar directa.
- Para limpar a unidade, utilize uma camurça macia e ligeiramente humedecida. Não utilize nenhuns agentes de limpeza que contenham álcool, amoníaco, benzina ou abrasivos, uma vez que estes podem danificar o invólucro.

Manuseamento do leitor de CD e de discos compactos (vide figuras 9)
- Nunca deverá tocar na lente do leitor de CD!
- Alterações súbitas na temperatura ambiente podem provocar condensação e fazer com que a lente do leitor de CD fique embaciada. A reprodução de um CD não é então possível. Não tente limpar a lente, mas deixe sim o aparelho num ambiente quente até a humidade evaporar.
- Feche sempre a tampa do compartimento do CD para manter o compartimento do disco compacto sem pó. Para limpar, passe um pano macio e seco no compartimento.
- Para limpar o disco compacto, passe um pano macio sem pêlos em linhas direitas, do centro para a borda. Não utilize agentes de limpeza já que eles poderão danificar o disco.
- Nunca escreva num disco compacto nem cole etiquetas no disco.

RESOLUÇÃO DE PROBLEMAS

Se surgir uma falha, verifique primeiramente os pontos enumerados a seguir antes de levar o aparelho para reparação.
Se não conseguir resolver o problema seguindo estas sugestões, consulte o seu fornecedor ou centro de assistência técnica.

AVISO :
Em nenhuma circunstância deve tentar reparar o aparelho pois a garantia deixará de ser válida

Não há som
– *O volume não está regulado*
- Regule o volume
– *Estão ligados auscultadores*
- Desligue os auscultadores

Não há resposta ao accionamento de qualquer dos comandos
– *Descarga electrostática*
- Desligue o aparelho da fonte de alimentação e volte a ligá-lo passados 5 minutos.

A reprodução do CD não funciona
– *O CD está muito riscado ou sujo*
- Substitua ou limpe o CD
– *A lente laser está embaciada*
- Aguarde que a lente se aclimatize
– *A lente laser está suja*
- Limpe a lente reproduzindo um disco de limpeza de lentes de leitor de CD
– *O CD-R(W) é de tipo não finalizado*
- Utilize um CD-R(W) finalizado

Estalidos ocasionais no som durante uma transmissão FM
– *Sinal fraco*
- Estique completamente a antena tipo rabo de porco

Estalidos continuados/ sibilo perturbador durante uma transmissão MW (AM)
– *Interferência eléctrica de uma TV, computador, lâmpada fluorescente, etc.*
- Afastar o equipamento do outro equipamento eléctrico

O despertador não funciona
– *Não foi seleccionado o modo de despertar*
- Consulte o capítulo referente a como DEFINIR A HORA DO ALARME
– *Não foi programada a hora de despertar*
- Consulte o capítulo referente a como DEFINIR A HORA DO ALARME

AVISO
A utilização de comandos ou ajustes ou a execução de procedimentos diferentes daqueles aqui indicados poderá resultar em exposição perigosa a radiações ou noutro tipo de funcionamento não seguro.

INFORMAÇÃO SOBRE O AMBIENTE
Nós reduzimos os materiais de embalagem ao mínimo, para facilitar a separação em dois tipos de materiais: papel e polietileno.
O seu aparelho é composto por materiais que podem ser reciclados se for desmontado por uma empresa especializada. Dê atenção por favor às regulamentações locais sobre a remoção dos materiais de embalagem, pilhas gastas e equipamento obsoleto.

Este produto obedece aos requisitos referentes a interferência de rádio estabelecidos pela União Europeia.
Os números de série e de fabrico estão localizados na base da unidade.

SOVE-FUNKTION / VEDLIGEHOLDELSE

SOVE-FUNKTION (SLEEP TIMER se figur 7)

Om Sove-Funktion
Dette apparat har en indbygget sove-timer, som gør det muligt, at radioen slukkes automatisk efter en bestemt tidsperiode. Der er 3 muligheder 60, 30 og 15 minutter.

Indstilling af slumrefunktion
1. Tryk en eller flere gange hurtigt på **SLEEP TIMER** knappen for at vælge timerfunktionerne: 60 30 og 15 minutter.
→ Displayet viser "SL :" og timerfunktionerne et øjeblik.
→ SLEEP vises, når timeren er aktiv.
2. Timeren annulleres ved at trykke på enten:
- **TIME/ALARM** (CD/RADIO OFF)
- **REPEAT ALARM/ BRIGHTNESS CONTROL**

VEDLIGEHOLDELSE

GENEREL (Se figur 8)
- Hvis du ikke har i sinde at bruge apparatet i længere tid, bør dets strømforsyning afbrydes ved at tage stikket ud af vægkontakten.
- Udsæt ikke clock-radioen for fugt, regn, sand eller overophedning forårsaget af et varmeapparat eller direkte sollys.
- Clock-radioen rengøres med et blødt og let fugtigt vaskeskind. Brug ikke rengøringsmidler, som indeholder alkohol, ammoniak, benzol eller slibemidler, da disse kan skade ydersiden.

CD-afspiller og behandling af CD-plader (Se figur 9)
- Man må aldrig røre ved CD-afspillerens linse!
- Hvis apparatet pludseligt flyttes fra kolde til varme omgivelser, kan CD-afspillerens linse blive tildugget, så det ikke er muligt at afspille en CD. Forsøg ikke at rense linsen, men lad apparatet stå på et varmt sted, indtil duggen på linsen er forsvundet.
- Luk altid CD-skuffen for at holde CD-rummet støvfrit. Rummet rengøres ved at støve det af med en blød, tør klud.
- CD-pladen renses ved at tørre den af med en blød, fnugfri klud i lige linier fra midten og udad mod kanten. Brug aldrig rensemidler på en CD-plade, da det kan ødelægge den.
- Der må ikke skrives eller sættes klæbemærker på en CD.

FEJLFINDING

Hvis der opstår en fejl, så check først punkterne i listen nedenfor, før du bringer apparatet til reparation.
Hvis du ikke kan løse et givet problem ved at følge disse forslag, bedes du rådføre dig med din forhandler eller dit service center.

ADVARSEL:
Du bør under ingen omstændigheder prøve at reparere apparatet selv, da dette vil gøre garantierne ugyldige.

Ingen lyd
– *Lydstyrken er ikke indstillet*
- Indstil lydstyrken
– *Hovedtelefonerne er tilsluttet*
- Tag hovedtelefonstikket ud

Apparatet reagerer ikke, når der trykkes på en knap
– *Elektrostatisk afladning*
- Sluk for apparatet, tag el-ledningen ud af stikkontakten og sæt den i igen efter 5 minutters forløb.

CD-afspilningen virker ikke
– *CD-pladen er meget ridset eller snavset*
- Læg en ny CD i eller rens den
– *Laserlinsen er tildugget*
- Vent, indtil linsen har tilpasset sig omgivelserne
– *Laserlinsen er snavset*
- Rens linsen ved at afspille en CD-renseplade
– *CD-R(W) er ikke færdigindspillet*
- Anvend en færdigindspillet CD-R(W)

Lejlighedsvis knitrende lyd ved FM modtagelse
– *Svagt signal*
- Træk antennen helt ud

Vedvarende forstyrrelse med knitren/hvislelyd ved MW (AM) modtagelse
– *Elektrisk forstyrrelse fra TV, computer, lysstofrør, osv*
- Flyt clock-radioen væk fra andet elektrisk udstyr

Vækkefunktionen virker ikke
– *Vækningsfunktionen er ikke valgt*
- Se afsnit om SINDSTILLING AF VÆKKETID
– *Vækketidspunktet er ikke indstillet*
- Se afsnit om SINDSTILLING AF VÆKKETID

Advarsel:
Usynlig laserstråling ved åbning når sikkerhedsafbrydere er ude af funktion. Undgå udsættelse for stråling.

Bemærk:
Netafbryderen er sekundært indkoblet og afbryder ikke strømmen fra nettet. Den ingebyggede netdel er derfor tilsluttet til lysnettet så længe netstikket sidder i stikkontakten.

FORSIGTIG
Anvendelse af andre betjeningsanordninger eller justeringer eller udførelse af andre procedurer end de heri angivne, kan medføre udsættelse for farlig stråling eller andre risici.

Miljøinformation
Der er ikke brugt nogle overflødige materialer i apparatets emballage. Vi har kun brugt to forskellige pakkematerialer for at lette sorteringen: papir og polyethylen.
Apparatet indeholder materialer, der egner sig til genbrug, hvis de tages ud af apparatet. Man skal derfor henvende sig til et sted, der har specialiseret sig i udtagning af materialer med henblik på genbrug, når apparatet til sin tid skal kasseres. Man bedes venligst overholde de lokale regler for bortkastning af indpakningsmaterialer, brugte batterier og apparater, der skal kasseres.

Dette apparat overholder EU's krav vedrørende radiostøj.
Serie- og produktionsnumrene står under bunden af apparatet.

INSOMNINGSLÄGE/UNDERHÅLL

INSOMNINGSLÄGE (SLEEP TIMER Se Figur 7)

Om Insomningsläge
Denna enhet har en inbyggd timer för insomning som möjliggör att radion stängs av automatiskt efter en viss tid. Det finns 3 insomningsvarianter : 60, 30 eller 15 minuter.

Ställa in insomningstimern
1. Tryck snabbt en eller flera gånger på **SLEEP TIMER** för att välja timeralternativ: 60, 30 eller 15 minuter.
→Då visas "SL :" och timeralternativen helt kort i rutan.
→ SLEEP visas när timern är aktiv.
2. För att stänga av timern, kan du trycka på:
- **TIME/ALARM** (CD/RADIO OFF)
- **REPEAT ALARM/ BRIGHTNESS CONTROL**

UNDERHÅLL

ALLMÄNT (Se Figur 8)
- Om du inte tänker använda klockradion på en längre tid bör apparaten kopplas bort från vägguttaget genom att kontakten dras ut ur vägguttaget.
- Utsätt inte enheten för fukt, regn, sand eller stark värme orsakad av värmeelement eller direkt solljus.
- För att rengöra enheten använd en mjuk, fuktad sämskskinnstrasa. Använd inte rengöringsmedel som innehåller alkohol, ammoniak, bensin eller lösningsmedel då detta kan skada ytskiktet.

Hantering av CD-spelaren och CD-skivor (Se Figur 9)
- Vidrör aldrig linsen på CD-spelaren!
- Plötsliga förändringar i den omgivande temperaturen kan ge upphov till kondens som får linsen på CD-spelaren att bli immig. Då går det inte att spela CD-skivor. Försök inte att göra ren linsen, utan låt apparaten stå i varm omgivning tills fuktigheten avdunstar.
- Stäng alltid CD-luckan för att hålla CD-släden fri från damm. Släden kan dammas med en mjuk torr duk.
- För att göra ren CD-skivan ska du torka den i en rak linje från mitten och ut mot kanten med en mjuk luddfri duk. Använd inte rengöringsmedel - då kan skivan skadas.
- Skriv aldrig på en DC-skiva och sätt inte några etiketter på den.

FELSÖKNING

Om det skulle uppstå några problem kan kanske följande tabell vara till hjälp innan du lämnar apparaten för reparation.
Kvarstår felet efter det att du gått igenom tabellen är det bäst att du kontaktar din försäljare eller kundtjänst.

VARNING :
Du får under inga som helst omständigheter försöka reparera apparaten själv, eftersom detta upphäver din garanti.

Inget ljud
– *Volymen inte inställd*
- Ställ in volymen
– *Hörlurar är anslutna*
- Dra ut hörlurarna

Inget händer när du trycker på knapparna
– *Statisk urladdning*
- Koppla från apparaten från strömmen och anslut den igen efter fem minuter.

CD-spelning fungerar inte
– *CD-skivan mycket skrapad eller smutsig*
- Byt ut eller gör ren CD-skivan
– *Laserlinsen är immig*
- Vänta tills linsen har acklimatiserat sig.
– *Laserlinsen smutsig*
- Gör ren linsen genom att spela en linsrengöringsskiva
– *CD-R(W) är inte finaliserad*
- Använd en finaliserad CD-R(W)

Enstaka störande ljud under FM utsändning
– *Svag signal*
- Dra ut antennen helt och hållet

Återkommande störningar under MW (AM) utsändning
– *Elektrisk störning från TV, dator, lysrör, etc.*
- Flytta bort enheten från annan elektrisk utrustning

Väckningsläge fungerar inte
– *Inget väckningsläge valt*
- Se avsnittet INSTÄLLNING AV VÄCKNINGSTIDEN
– *Ingen väckningstid inställd*
- Se avsnittet INSTÄLLNING AV VÄCKNINGSTIDEN

Klass 1 laserapparat
Varning: Om apparaten används på annat sätt än i denna bruksanvisning specificerats, kan användaren utsättas för osynlig laserstrålning, som överskrider gränsen för laserklass 1.

Observera!
Strömbrytaren är sekundärt kopplad och bryter inte strömmen från nätet. Den inbyggda nätdelen är därför ansluten till elnätet så länge stickproppen sitter i vägguttaget.

VARNING
Om du använder reglagen på annat sätt eller utför andra justeringar eller förfaranden än som beskrivs här kan du utsättas för farlig strålning eller annan risk.

Miljöinformation
Allt onödigt förpackningsmaterial har undvikts. Vi har reducerat förpackningen till ett minimum för att enkelt kunna separera två material: papper och etylenplast.
Enheten består av material som kan återvinnas om den tas om hand av specialföretag. Följ lokala bestämmelserna när du kasserar förpackningsmaterial, använda batterier och gammal utrustning.

Denna apparat uppfyller EU:s krav beträffande radiostörningar.
Serie och produktionsnummer återfinns på enhetens undersida

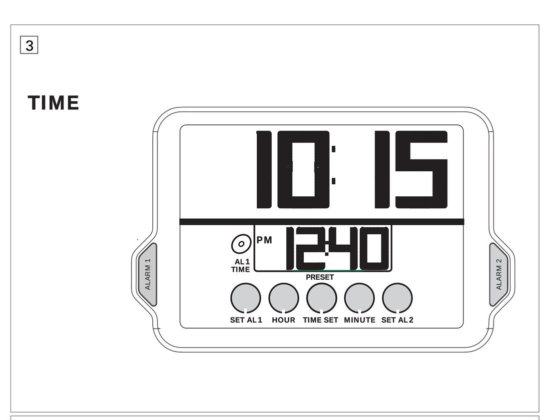

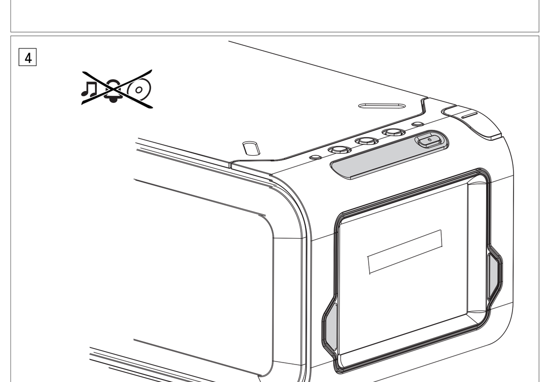

Suomi

SÄÄDÖT/ ASENNUS

SÄÄDÖT, (Ks kuvia 1)

① SLEEP TIMER - säätää ajastinvalinnat CD:lle / radiolle
- kytkee virran CD / radioon.
② CD - käynnistää CD:n toiston.
③ RADIO - kytkee virran radioon
④ TIME / ALARM (CD/RADIO OFF)
- katkaisee virran CD / radiosta
- valitsee kellonäyttö
⑤ WAKE-UP TRACK
- CD-suosikkiraitasi ohjelmointi herättäväksi raidaksi.
⑥ PUSH TO OPEN
- avaa CD-kansi työntämällä tästä kulmasta
⑦ DAILY ALARM RESET
- pysäyttää aktiivisen herätyksen 24 tunnin ajaksi
⑧ + / - VOLUME - säätää äänenvoimakkuuden
⑨ REPEAT ALARM/ brightness control
- katkaisee herätyshälytyksen 9 minuutin ajaksi;
- katkaisee ajastintoiminnon;
- muuttaa näyttöruudun kirkkautta.
⑩ Päänäyttö
- näyttää kellonajan ja toimintotilan
- näyttää radiotaajuuden ja CD-kappaleen numeron lyhyesti, kun vastaava toiminto on käytössä
⑪ Hälytysajan näyttö - näyttää hälytysajan ja valitun hälytystilan:
- CD ⊘ (AL 1 TIME), radio ♫ / summeri 🔔 (AL 2 TIME)
⑫ ALARM 2
- valitsee radio ♫ / summeri 🔔 herätystilan
- kytkee/ katkaisee virran radio / summeriherätystoimintoon/ toiminnosta
⑬ Hipaisunäyttösäätimet
Esittää kellon säätimet näytössä valmiustilassa. Radion/CD ohjelmoidut säätimet ilmestyvät näyttöön, kun virta kytketään radioon/CD.
SET AL 1 - asettaa CD-herätyksen
HOUR - säätää tuntiasetuksen
TIME SET - asettaa kellonajan
MINUTE - säätää minuuttiasetuksen
SET AL 2 - asettaa radio / summeriherätysajan

CD:
(⏯) - käynnistää / keskeyttää CD:n toiston.
(■) - pysäyttää CD:n toiston
(⏪) / (⏩) - suorittaa etsinnän taakse- ja eteenpäin kaistan puitteissa;
- hyppää senhetkisen kaistan/edellisen/seuraavan kaistan alkuun.

Radio:
TUNING (⌃)/(⌄) (ylös / alas)
- virittää radioasemat automaattisesti/ manuaalisesti
PRESET ① - ⑤ - valitsee/ tallentaa radion ohjelmoidun aseman
BAND ○ - valitsee aaltokaistan FM/MW(AM).
⑭ ALARM 1
- valitsee CD-herätyksen ⊘.
- kytkee/ katkaisee virran CD-herätystoimintoon/ toiminnosta.
⑮ 🎧 - 3,5 mm liitin kuulokkeita varten.
⑯ Kehäantenni - parantaa FM-lähetyksen kuuluvuutta.
⑰ Sähköjohto

ASENNUS (Ks kuvia 2)

VIRRANSYÖTTÖ
1. Tarkista, vastaako **radion pohjassa olevassa tyyppikilvessä ilmoitettu** verkkojännite maasi verkkojännitettä. Jos se ei vastaa sitä, ota yhteys jälleenmyyjään tai huoltoliikkeeseen.
2. Jos laitteesi on varustettu jännitevalitsimella, säädä valitsin niin, että se vastaa paikallista sähkövirtajännitettä.

vierii...PH...IL..IPS jatkuvasti esittelyruudussa.
• Poistu näyttötilasta painamalla mitä tahansa painiketta laitteessa.
Esim TIME / ALARM (CD/RADIO OFF)
SLEEP TIMER
RADIO
CD
3. Liitä sähköjohto pistorasiaan; laite on nyt käyttövalmis.

Virrankulutus valmiustilassa (kellotila)..........**1.5 W**

KELLON JA HERÄTYSAIKOJEN ASETUS

MUISTIN VARMISTUS
Muistin varmistuksen avulla on mahdollista tallentaa kätevästi kellon, herätyshälytyksen ja radion asetukset 3 minuutiksi, mikäli aiheutuu sähkökatkos, esim. vika verkossa. Koko CD-kelloradio ja valaistu näyttö kytkeytyvät pois päältä. Heti verkkovirran palautuessa näyttöön tulee oikea aika.
• Jos verkkovirta palautuu yli 3 minuutin kuluttua, sinun täytyy syöttää kellon ja herätyksen aika-asetukset uudelleen.

KUULOKKEIDEN KYTKENTÄ
Kytke kuulokkeet 3,5 mm liittimellä liitäntään 🎧.
→ Laitteen sisään rakennettu kaiutin mykistyy.

NÄYTÖN KIRKKAUS
Himmennys / keskitaso asetuksessa taustavalo on vuorovaikutteinen ja voimistuu ja himmenee aina, kun painat kosketusnäyttöruutua.
Tarjolla on 3 asetusta: ***kirkas → keskitasoinen → himmeä***
• Paina kerran tai useammin REPEAT ALARM/ BRIGHTNESS CONTROL.

KELLONAJAN ASETTAMINEN (Ks kuvia 3)
Aika näytetään 24-tunnin näyttönä
1. Valmiustilassa paina TIME SET ottaaksesi käyttöön kellon asetustilan.
→ Kuluva kellonaika vilkkuu päänäytöllä.
2. Paina HOUR/ MINUTE tuntien ja minuuttien säätämiseksi vastaavasti.
• Pitämällä painettuna HOUR/ MINUTE näytön tuntien / minuuttien määrä kasvaa nopeasti ja jatkuvasti.
• Paina HOUR/ MINUTE lyhyesti ja toistuvasti ajan säätämiseksi hitaasti.
3. Paina vastaavasti säädintä TIME SET uudelleen, kun on saavutettu oikea aika.
→ Kuulet kaksoispiippauksen, joka vahvistaa ajan asetuksen.

HÄLYTYKSEN ASETTAMINEN (Ks kuvia 3)

YLEISTÄ
CD - ⊘ / radio - ♫ / 🔔 merkkiäänitiloissa voidaan asettaa kaksi erilaista herätysaikaa ALARM 1 ja ALARM 2 Tämä voi olla hyödyksi, kun joudut heräämään eri aikaan esimerkiksi viikon ja viikonlopun aikana.

Hälytysajan asettaminen
1. Valmiustilassa paina ALARM 1 / ALARM 2 valitaksesi hälytystilan. Tarkista, että vastaava kuvake ilmestyy näytölle: CD ⊘ / radio ♫ / summeri 🔔.
Valitse painamalla hetkellisesti:
• ALARM 1 kerran CD- herätystä ⊘ varten. Tämä mahdollistaa CD-toiston ensimmäisestä raidasta.
• ALARM 2 kerran tai useammin radio ♫ / summeri 🔔 herätystä varten.
2. Paina SET AL 1 tai SET AL 2 ottaaksesi käyttöön hälytyksen asetustilan.
→ Valittu hälytysaikanäyttö vilkkuu.
3. Paina HOUR/ MINUTE tuntien ja minuuttien säätämiseksi vastaavasti.
• Pitämällä painettuna HOUR/ MINUTE näytön tuntien / minuuttien määrä kasvaa nopeasti ja jatkuvasti.
• Paina HOUR/ MINUTE lyhyesti ja toistuvasti ajan säätämiseksi hitaasti.
4. Paina vastaavasti säädintä SET AL 1 tai SET AL 2 uudelleen, kun on saavutettu oikea aika.
→ Kuulet kaksoispiippauksen, joka vahvistaa ajan asetuksen.

Herätysaikanäyttö
Jos on asetettu molemmat herätyshälytykset, vakioherätysaikanäyttö osoittaa herätyshälytyksen ajan, joka kuuluu ensin senhetkisen kelloajan mukaisesti.
Esim. jos **senhetkinen kelloaika = 7:30**
AL2 TIME ♫ = 6:20
AL 1 TIME ⊘ = 7:45,
vakioherätyshälytysnäyttö osoittaa herätyshälytysajaksi **7:45.**

HILJAINEN HERÄTYSÄÄNI
Tämä on varma tapa päästä hereille aamuisin: **hiljainen herätys**ääni alkaa määrätyllä äänenvoimakkuudella (10) joka vähitellen nousee suurimpaan mahdolliseen asetukseen (25.)
• Alhaisen voimakkuuden oletus on uo : 10, ja suurin voimakkuus on uo : 25.
• Hälytyksen aikana, jos painat **+ / - VOLUME**, äänenvoimakkuus lakkaa automaattisesti tulemasta äänekkäämmäksi

Έλληνικά

ΣΤΟΙΧΕΙΑ ΕΛΕΓΧΟΥ/ ΕΓΚΑΤΑΣΤΑΣΗ

ΣΤΟΙΧΕΙΑ ΕΛΕΓΧΟΥ (Δείτε εικόνα 1)

① SLEEP TIMER
- προσαρμογή επιλογών χρονοδιακόπτη για το CD / ραδιόφωνο
- ενεργοποίηση του CD / ραδιοφώνου.
② CD - έναρξη της αναπαραγωγής του CD
③ RADIO - ενεργοποίηση του ραδιοφώνου
④ TIME / ALARM (CD/RADIO OFF)
- απενεργοποίηση του CD / ραδιοφώνου
- επιλογή Ένδειξη ρολογιού
⑤ WAKE-UP TRACK
- για τον προγραμματισμό του αγαπημένου σας μουσικού κομματιού στο CD στην επιλογή κομματιού αφύπνισης του ξυπνητηριού.
⑥ PUSH TO OPEN - σπρώξτε αυτή γωνία για να ανοίξετε την πόρτα του CD
⑦ DAILY ALARM RESET - απενεργοποίηση του ενεργού ξυπνητηριού για 24 ώρες;
⑧ + / - VOLUME - ρύθμιση της έντασης ήχου
⑨ REPEAT ALARM/ BRIGHTNESS CONTROL
- απενεργοποίηση του ξυπνητηριού για χρονικό διάστημα 9 λεπτών
- απενεργοποίηση της λειτουργίας του χρονοδιακόπτη;
- αλλαγή της φωτεινότητας της οθόνης.
⑩ Κύρια ένδειξη
- δείχνει την ώρα ρολογιού και την κατάσταση λειτουργίας
- δείχνει τη ραδιοφωνική συχνότητα και τον αριθμό κομματιού του CD σύντομα όταν είναι σε χρήση η αντίστοιχη λειτουργία
⑪ Ένδειξη ώρας ξυπνητηριού -δείχνει την ώρα ξυπνητηριού και τον επιλεγμένο τρόπο ξυπνήματος:
- CD ⊘ (AL 1 TIME), ραδιόφωνο ♫ / βομβητής 🔔 (AL 2 TIME)
⑫ ALARM 2
- επιλογή λειτουργίας ξυπνητηριού ραδιοφώνου ♫ / βομβητής 🔔.
- ενεργοποίηση/ απενεργοποίηση της αφύπνισης με ραδιόφωνο / βομβητής.
⑬ Πλήκτρα ρύθμισης της οθόνης αφής
Δείχνει τα πλήκτρα ρύθμισης του ρολογιού όταν βρίσκεται σε κατάσταση αναμονής (standby). Τα πλήκτρα προεπιλογής ραδιοφώνου/CD εμφανίζονται μόλις τεθεί σε λειτουργία το ραδιόφωνο/CD.
SET AL 1 - ρύθμιση της ώρας αφύπνισης με CD
HOUR - ρύθμιση των ωρών
TIME SET - ρύθμιση της ώρα του ρολογιού
MINUTE - ρύθμιση των λεπτών
SET AL 2 - ρύθμιση της ώρας αφύπνισης με ραδιόφωνο / βομβητής

CD:
(⏯) - έναρξη ή παύση της αναπαραγωγής του CD
(■) - έναρξη/ προσωρινή παύση της αναπαραγωγής του CD.
(⏪) / (⏩) - αναζήτηση προς τα πίσω ή μπροστά μέσα στο ίδιο τραγούδι;
- επιλογή της αρχής του τρέχοντος /προηγούμενου / επόμενου τραγουδιού

Radio:
TUNING (⌃)/(⌄) (πάνω / κάτω)
- αυτόματος/ μη αυτόματος συντονισμός σε ραδιοφωνικούς σταθμούς
PRESET ① - ⑤ - επιλογή/ αποθήκευση προεπιλεγμένων ραδιοφωνικών σταθμών
BAND ○ - επιλογή της ζώνης συχνοτήτων FM/MW(AM).
⑭ ALARM 1
- επιλογή ξυπνητηριού CD ⊘
- ενεργοποίηση/ απενεργοποίηση της αφύπνισης με CD
⑮ 🎧 - υποδοχή 3.5 mm για ακουστικά
⑯ Καλώδιο κεραίας - βελτιώνει τη λήψη των FM
⑰ Καλώδιο

ΕΓΚΑΤΑΣΤΑΣΗ (Δείτε εικόνα 2)

Παροχή Ρεύματος
1. Ελέγξτε αν η παροχή δικτύου, όπως φαίνεται **στην πλάκα τύπου που βρίσκεται στο κάτω μέρος της συσκευής**, αντιστοιχεί στο τοπικό σας δίκτυο. Εάν δεν αντιστοιχεί, επικοινωνήστε με τον προμηθευτή ή το κέντρο σέρβις.
2. Συνδέστε το καλώδιο τροφοδοσίας στην πρίζα. Η συσκευή είναι έτοιμη για να χρησιμοποιηθεί.

κατά μήκους του ντισπλέϊ θα κυλάει συνεχόμενα ...PH...IL..IPS
• Για να φύγετε από την κατάσταση επίδειξης, πατήστε οποιοδήποτε κουμπί της συσκευής
Για παράδειγμα. TIME / ALARM (CD/RADIO OFF)
SLEEP TIMER
RADIO
CD
3. Βγάλτε το καλώδιο τροφοδοσίας από την πρίζα αν θέλετε να αποσυνδέσετε τελείως τη συσκευή από το ηλεκτρικό δίκτυο.

Κατανάλωση ρεύματος σε κατάσταση Standby (λειτουργία ρολογιού)..........**1.5 W**

ΡΥΘΜΙΣΗ ΤΗΣ ΩΡΑΣ ΤΟΥ ΡΟΛΟΓΙΟΥ ΚΑΙ ΤΩΝ ΞΥΠΝΗΤΗΡΙΩΝ

Εφεδρική μνήμη
Η εφεδρική μνήμη διατηρεί τις ρυθμίσεις του ρολογιού, του ξυπνητηριού και του ραδιοφώνου να αποθηκεύονται για χρονικό διάστημα 3 λεπτών όταν διακόπτεται η τροφοδοσία ισχύος, π.χ. σε περίπτωση διακοπής ρεύματος. Το ραδιορολόι CD και η φωτιζόμενη οθόνη σβήνουν. Με την επάνοδο του ρεύματος αναγράφεται στην οθόνη η ορθή ώρα.
• Εάν η παροχή ρεύματος επανέλθει μετά από 3 λεπτά θα πρέπει να ρυθμίσετε πάλι την ώρα του ρολογιού και του ξυπνητηριού

Σύνδεση ακουστικών
Συνδέστε ακουστικά με βύσμα 3.5 mm στην υποδοχή 🎧.
→ Θα διακοπεί ο ήχος του ενσωματωμένου ηχείου της συσκευής

Φωτεινότητα οθόνης
Στη ρύθμιση αμυδρός / μεσαίος φωτισμός, ο πίσω φωτισμός είναι αλληλεπιδραστικός και ελαττώνεται βαθμιαία και σβήνει όταν πατάτε το κουμπί επαφής οθόνης. Υπάρχουν 3 ρυθμίσεις φωτεινότητας :
υψηλή → μεσαία → χαμηλή
• Πιέστε μία ή περισσότερες φορές REPEAT ALARM/ BRIGHTNESS CONTROL.

Ρύθμιση ώρας ρολογιού (Δείτε εικόνα 3)
Η συσκευή δείχνει την ώρα χρησιμοποιώντας 24-ωρο κύκλο.
1. In the standby mode, press TIME SET για να ενεργοποιήσετε την κατάσταση ρύθμισης ρολογιού
→ Η τρέχουσα ώρα ρολογιού της κύριας ένδειξης αναβοσβήνει.
2. Πιέστε HOUR/ MINUTE για να ρυθμίσετε τις ώρες και τα λεπτά, αντίστοιχα.
• Αν κρατήσετε πατημένο το πλήκτρο HOUR/ MINUTE, οι ώρες / τα λεπτά στην οθόνη θα αυξάνονται συνεχώς με γρήγορο ρυθμό.
• Πιέστε σύντομα και επανειλημμένα HOUR/ MINUTE για να ρυθμίσετε την ώρα με αργό ρυθμό
3. Πιέστε άλλη μία φορά το αντίστοιχο ρυθμιστικό TIME SET όταν έχετε ρυθμίσει τη σωστή ώρα
→ Ακούτε ένα διπλό χαρακτηριστικό ήχο ο οποίος επιβεβαιώνει τη ρύθμιση ώρας

ΡΥΘΜΙΣΗ ΞΥΠΝΗΤΗΡΙΟΥ (Δείτε εικόνα 3)

ΓΕΝΙΚΑ
Μπορείτε να προγραμματίσετε δύο διαφορετικές ώρες αφύπνισης ALARM 1 και ALARM 2 σε συνδυασμό με το CD ⊘, / ραδιόφωνο ♫ / βομβητή 🔔. Αυτό μπορεί να είναι χρήσιμο όταν πρέπει για παράδειγμα να ξυπνήσετε σε διαφορετική ώρα τις καθημερινές ημέρες και το σαββατοκύριακο.

Ρύθμιση ώρας ξυπνητηριού
1. Από την κατάσταση αναμονής, πατήστε ALARM 1 / ALARM 2 για να επιλέξετε τον τρόπο ξυπνήματος. Σημειώστε το αντίστοιχο εικονίδιο που εμφανίζεται στην ένδειξη: CD ⊘ / ραδιόφωνο ♫ / βομβητής 🔔.
Για να επιλέξετε τρόπο λειτουργίας, πατήστε σύντομα το ένα από τα δύο:
• ALARM 1 μια φορά για ξυπνητήρι CD ⊘. Επιτρέπει το παίξιμο CD από το πρώτο κομμάτι.
• ALARM 2 μια ή περισσότερες φορές για ξυπνητήρι ραδιόφωνου ♫ / βομβητή 🔔.
2. Πατήστε SET AL 1 ή SET AL 2 για να ενεργοποιήσετε την κατάσταση ρύθμισης ξυπνητηριού.
→ Η τρέχουσα ώρα ξυπνητηριού της ένδειξης αναβοσβήνει.
3. Πατήστε HOUR/ MINUTE για να ρυθμίσετε τις ώρες και τα λεπτά, αντίστοιχα.
• Αν κρατήσετε πατημένο το πλήκτρο HOUR/ MINUTE, οι ώρες / τα λεπτά στην οθόνη θα αυξάνονται συνεχώς με γρήγορο ρυθμό.
• Πιέστε σύντομα και επανειλημμένα HOUR/ MINUTE για να ρυθμίσετε την ώρα με αργό ρυθμό.
4. Πιέστε άλλη μία φορά το αντίστοιχο ρυθμιστικό SET AL 1 ή SET AL 2 όταν έχετε ρυθμίσει τη σωστή ώρα.
→ Ακούτε ένα διπλό χαρακτηριστικό ήχο ο οποίος επιβεβαιώνει τη ρύθμιση ώρας.

Ένδειξη ώρας αφύπνισης
Αν έχετε ρυθμίσει και τα δύο ξυπνητήρια, η ένδειξη της ώρας αφύπνισης στην κατάσταση αναμονής (standby) θα δείχνει την ώρα αφύπνισης που πρόκειται να ενεργοποιηθεί πρώτη, σύμφωνα με την τρέχουσα ώρα του ρολογιού.
Για παράδειγμα, αν η **τρέχουσα ώρα του ρολογιού = 7:30**
AL2 TIME ♫ = 6:20
AL1 TIME ⊘ = 7:45,
η ένδειξη της ώρα αφύπνισης στην κατάσταση αναμονής θα δείχνει την ώρα αφύπνισης **7:45 .**

Ένταση Ήχου Λειτουργίας Gentle Wake
Ένας ασφαλής τρόπος να σηκωθείτε τα πρωινά, η ένταση ήχου της λειτουργίας **gentle wake** του ξυπνητηριού ξεκινά από ένα σταθερό απαλό ήχο (10) αυξάνοντας σταδιακά στην μέγιστη δυνατή ρύθμιση έντασης μέχρι το (25.)
• Η προεπιλεγμένη χαμηλότερη ένταση είναι το uo : 10, και η ανώτερη ένταση είναι το uo : 25.
• Κατά το χτύπημα του ξυπνητηριού, αν πατήσετε **+ / - VOLUME**, η ένταση σταματά αυτόματα να αυξάνεται.

Polski

PODŁĄCZENIE URZĄDZENIA

ELEMENTY STERUJĄCE (patrz rysunki 1)

① SLEEP TIMER - wybór opcji timera dla odtwarzacza CD / radio
- włącza CD / radio.
② CD - rozpoczęcie odtwarzaniapłyty CD.
③ RADIO - włącza radio
④ TIME / ALARM (CD/RADIO OFF)
- wyłącza CD / radio.
- wybiera wyświetlacz zegara
⑤ WAKE-UP TRACK
- wybór ścieżki płyty CD, która zostanie użyta do budzenia.
⑥ PUSH TO OPEN - naciśnij ten róg, aby otworzyć klapkę CD
⑦ DAILY ALARM RESET - służy do wyłączania aktywnego alarmu budzenia na 24 godziny;
⑧ + / - VOLUME - reguluje głośność
⑨ REPEAT ALARM/ BRIGHTNESS CONTROL
-wyłącza budzik na okres 9 minut;
-wyłącza funkcję programatora (timera);
-zmienia jasność okienka wyświetlacza.
⑩ Główny wyświetlacz
- wyświetla zegar i status funkcji
- wyświetla częstotliwość radia i numer utworu CD przez chwile kiedy dana funkcja jest używana
⑪ Wyświetlanie czasu alarmu
- wyświetla czas alarmu i wybrany tryb alarmu:
- CD ⊘ (AL 1 TIME), radiem ♫ / brzęczykiem 🔔 (AL 2 TIME)
⑫ ALARM 2
- wybór trybu budzenia radiem ♫ / brzęczykiem 🔔.
- włącza/ wyłącza opcję budzenia radiem / brzęczykiem
⑬ Sterowanie poprzez ekran dotykowy
Na ekranie widoczne są regulatory ustawień zegara, w trybie czuwania. Z chwilą włączenia radio/CD pojawiają się wstępnie ustawione regulatory radio/CD.
SET AL 1 - ustawia czas włączania budzenia CD.
HOUR - ustawia godzinę
TIME SET - ustawia czas zegara
MINUTE - ustawia minuty
SET AL 2 - ustawia czas włączania budzenia radiem / brzęczykiem

CD:
(⏯) - rozpoczęcie odtwarzaniapłyty CD lub pauza.
(■) - zakończenie odtwarzania płyty CD
(⏪) / (⏩) - przeszukiwanie do przodu/do tyłu w obrębie utworu;
- przeskok do początku aktualnego/poprzedniego lub kolejnego utworu.

Radio:
TUNING (⌃)/(⌄) (w górę / w dół)
- dostraja automatycznie/ ręcznie do stacji radiowych
PRESET ① - ⑤ - wybór/ zapamiętywanie wstępnie dostrojonych stacji radiowych
BAND ○ - wybiera pasmo radiowe FM/MW(AM).
⑭ ALARM 1
- wybór trybu budzenia CD ⊘
- włącza/ wyłącza opcję budzenia CD.
⑮ gniazdo 🎧 - 3.5 mm dla słuchawek.
⑯ Antena zwojowa - poprawia odbiór FM
⑰ Kabla zasilania

PODŁĄCZENIE URZĄDZENIA (patrz rysunki 2)

PODŁĄCZENIE DO PRĄDU
1. Sprawdź, czy napięcie w sieci podane na **płytce z oznaczeniem typu umieszczonej na spodzie** odpowiadana napięciu lokalnej sieci elektrycznej. Jeśli nie, skontaktuj się ze swoim dostawcą lub serwisem.
2. Podłączyć kabel zasilania do gniazdka w ścianie. Zestaw jestpodłączony do sieci oraz gotowy do użytku.

Po pierwszym podłączeniu sprzętu do źródła zasilania lub po jego restartowaniu przez wyświetlacz demonstracyjny będzie się przez przewijać napis...PH...IL..IPS .
• Aby opuścić tryb demonstracyjny, naciśnij dowolny przycisk
Np. TIME / ALARM (CD/RADIO OFF)
SLEEP TIMER
RADIO
CD
3. W celu całkowitego wyłączenia zasilania należy wyjąć kabel zgniazdka zasilania.

Zużycie energii w trybie czuwania Standby (zegar) **1.5W**

USTAWIANIE ZEGARA I BUDZIKA

PAMIĘĆ AWARYJNA
Pamięć awaryjna umożliwia zapamiętywanie ustawienia zegara, budzika i radia, przez okres do 3 minut, w przypadku wystąpienia przerwy w zasilaniu, np. awarii sieci zasilającej. Odtwarzacz CD, zegar, radio i podświetlanie wyświetlacza zostaną wyłączone. Po ponownym włączeniu zasilania, w wyświetlaczu pokazana zostanie prawidłowa godzina.
• Jeśli przerwa w dostawie energii była dłuższa niż 3 minuty, konieczne jest ponowne naregulowanie zegara i nastawienie budzików.

PODĄCZANIE SŁUCHAWEK
Słuchawki podłącza się wsadzając 3.5-mm wtyczkę w gniazdko 🎧.
→ Spowoduje to wyciszenie wbudowanego głośnika zestawu.

JASNOŚĆ WYŚWIETLACZA
Przy ustawieniu przyciemnionym / średnim, podświetlenie jest interaktywne i powoli zapala się i gaśnie kiedy naciśniesz przycisk kontroli wyświetlacza.
Istnieją 3 ustawienie: ***jasne → średnie → ciemne***.
• Nacisnąć REPEAT ALARM/ BRIGHTNESS CONTROL jeden lub więcej razy.

USTAWIENIE CZASU ZEGARA (patrz rysunki 3)
Zegar wyświetla czas w formacie 24 –godzinnym.
1. W trybie czuwania, naciśnij TIME SET, aby włączyć tryb ustawiania zegara.
→ Bieżące ustawienie czasu miga na wyświetlaczu.
2. Nacisnąć HOUR/ MINUTE , w celu ustawienia prawidłowej godziny i minuty.
• Trzymając palec na przycisku HOUR/ MINUTE; , obserwować szybko przewijające się na wyświetlaczu godziny / minuty.
• W celu powolnego ustawienia czasu należy wielokrotnie, na krótko naciskać HOUR/ MINUTE.
3. Po ustawieniu prawidłowego czasu należy nacisnąć ponownie odpowiedni przycisk TIME SET.
→ Usłyszysz podwójny bip potwierdzający ustawienie zegara.

USTAWIANIE BUDZIKA (patrz rysunki 3)

UWAGI OGÓLNE
Dla trybów budzenia pytą kompaktową ⊘ / radiem ♫ / brzęczykiem 🔔 można ustawić dwie różne godziny budzenia, ALARM 1 i ALARM 2 Może to być przydatne na przykad wtedy, kiedy chcemy być budzeni o różnych godzinach w dni pracy i w weekend.

USTAWIENIE CZASU ALARMU
1. W trybie czuwania, naciśnij ALARM 1 / ALARM 2 aby wybrać tryb alarmu. Sprawdź, czy na wyświetlaczu pojawia się właściwa ikona: CD ⊘ / radio ♫ / brzęczykiem 🔔.
Aby wybrać jedną z dostżpnych opcji, wciśnij na krótką chwilę:
• ALARM 1 jeden raz w celu włączenia budzenia muzyką z pyłyty CD ⊘. Płyta CD bżdzie odtwarzana od pierwszej ścieżki.
• ALARM 2 jeden lub wiżcej razy w celu włączenia budzenia radiem ♫ / brzęczykiem 🔔.
2. Naciśnij SET AL 1 lub SET AL 2 aby włączyć tryb ustawiania alarmu.
→ Bieżàcy czas alarm miga na wyświetlaczu.
3. Nacisnąć HOUR/ MINUTE , w celu ustawienia prawidłowej godziny i minuty.
• Trzymając palec na przycisku HOUR/ MINUTE; , obserwować szybko przewijające się na wyświetlaczu godziny / minuty.
• W celu powolnego ustawienia czasu należy wielokrotnie, na krótko naciskać HOUR/ MINUTE .
4. Po ustawieniu prawidłowego czasu należy nacisnąć ponownie odpowiedni przycisk SET AL 1 lub SET AL 2 .
→ Usłyszysz podwójny bip potwierdzający ustawienie zegara

Wyświetlanie czasu budzenia
W przypadku nastawienia obu budzików, czas budzika rezerwowego będzie wskazywać godzinę, o której budzenie włączy się po raz pierwszy, zgodnie z bieżącym czasem zegara.
Np. jeśli **bieżący czas wskazania zegara = 7:30**
AL2 TIME ♫ = 6:20
AL1 TIME ⊘ = 7:45
wskazanie budzika rezerwowego pokazuje godzinę budzenia jako **7:45**

ŁAGODNY SYGNAŁ BUDZENIA
Przyjemnym sposobem budzenia się jest włączenie budzika w trybie **łagodnego budzenia**. Natężenie dźwięku stopniowo wzrasta od niskiego (10) do maksymalnego (25.)
• Standardowa wartość niskiego natężenia sygnału wynosi uo : 10, zaś maksymalnego -- uo : 25.
• W czasie alarmu, jeżeli naciśniesz **+/- VOLUME**, siła głosu automatycznie przestaje się zwiększać.

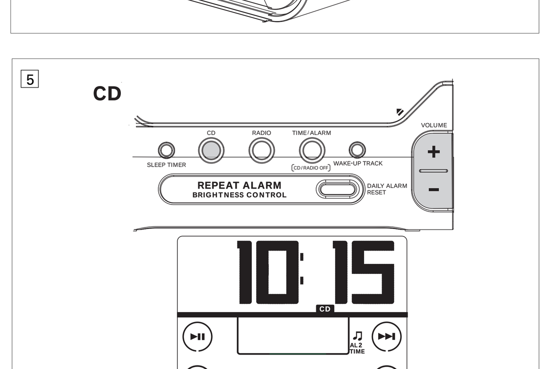

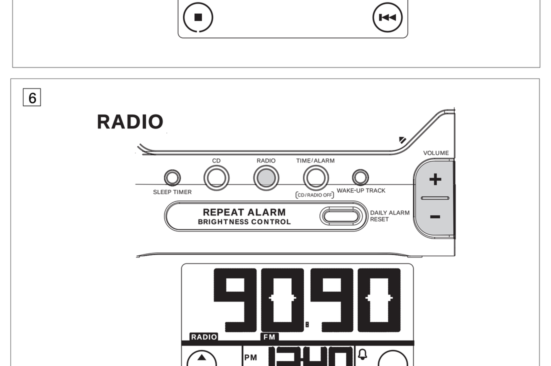

HÄLYTYKSEN ASETTAMINEN

Hyödyllinen vinkki:
Jos haluat aktivoida hälytyksen herätystä varten, tarkista ensin, että:
*- olet **irrottanut kuulokkeet**.*
- ♫ Radioherätys: Jos olet valinnut radioherätyksen m tu, varmista, että olet virittäytynyt asianmukaiseesti kanavalle

CD-HERÄTYS-TILAN VALINTA
Voit ohjelmoida ja valita CD:n kappaleen numeron välillä 1-99, kun laite on valmiustilassa tai radion toistotilassa.
Jos ohjelmoitua kappalenumeroa ei kuitenkaan löydy kyseiseltä CD:ltä, CD käynnistää toiston ensimmäisestä kappaleesta herätyshälytyksen aikana.
1. Aseta herätysaika herätyksell AL1 TIME.
2. Asenna CD-levy CD-levypesään.
3. Valitse CD-herätystila painamalla ALARM 1
4. Aktivoi suosikkiraitasi ohjelmointi painamalla WAKE-UP TRACK.
5. Paina (⏩) tai (⏪) kunnes näyttöön ilmestyy haluttu kappalenumero.
6. Vahvista valittu raitanumero painamalla WAKE-UP TRACK.
→ Näyttö palaa valmiustilan kelloaikaan.
7. Ohjelmoidun kappaleen numeron tarkistamiseksi paina WAKE-UP TRACK.

TÄRKEÄÄ!
Merkkiäänihälytystoiminto 🔔 korvaa automaattisesti CD-herätyksen, jos:
– olet asentanut CD:n väärin;
– olet asentanut vaurioituneen CD:n;
– olet unohtanut asentaa CD:n;
– et ole sulkenut CD-pesän kantta kunnolla.

HERÄTYKSEN KYTKEMINEN POIS PÄÄLTÄ (Ks kuvia 4)
Herätys voidaan kytkeä pois päältä kolmella eri tavalla. Siinä tapauksessa, jos herätystä ei ole kytketty pois päältä pysyvästi, **herätyksen uusinta** aktivoituu automaattisesti 59 minuutin kuluttua siitä, kun herätys ensimmäistä kertaa meni päälle.

CD-TOISTO

Hyödyllinen vinkki:
Hälytyksen aikana vain ***DAILY ALARM RESET, REPEAT ALARM/ brightness control*** ja ***ALARM 1 tai ALARM 2*** ja **+ / - VOLUME** toimivat.

HERÄTYKSEN UUSINTA
Jos haluat lopettaa herätyssoiton välittömästi, mutta haluat pitää saman herätysasetuksen seuraavaa päivää varten:
• Paina ja pidä **DAILY ALARM RESET**
→ Kuulet pitkän merkkiäänen, joka vahvistaa, että herätys soi vasta seuraavana päivänä.

HERÄTYKSEN TOISTO
Tämä toiminto toistaa herätyksen 9 minuutin välein.
• Paina **REPEAT ALARM/ BRIGHTNESS CONTROL.** - painiketta herätyssoiton aikana.
• Toista halutessasi.
→ Näytön herätystilan osoitu ♫ , ⊘ , 🔔 vilkkuu koko ajan, kun herätystoiminta on aktivoitu.

HERÄTYKSEN KYTKEMINEN POIS PÄÄLTÄ PYSYVÄSTI
Jos haluat kytkeä asetetun herätyksen pois päältä ennen kuin se menee päälle tai sen ollessa päällä:
• Paina **ALARM 1** tai **ALARM 2** kerran tai useammin, kunnes valitun herätyksen osoitin ⊘ / ♫ / 🔔 häviää näytöstä.

CD-TOISTO (Ks kuvia 5)
1. Asenna CD tekstipuolen ollessa ylöspäin ja sulje ovi.
2. Paina painiketta **CD** toiston käynnistämiseksi.
→ Näytössä näkyy:'Cd: - - ' ja raitojen kokonaismäärä, sitten nykyisen raidan numero, ennen palautumista kelloaikaan.
→ CD kosketusnäytön säädöt näkyvät koko CD - toiminnan ajan.
Muita mahdollisia CD-ilmoituksia ennen palautumista kelloaikaan:
→ door ilmestyy näyttöön, jos et ole sulkenut CD-pesää/ avannut CD-pesää toiston aikana.
→ noCd ilmestyy näyttöön, jos ei ole asennettu CD: tä/ tai se on asennettu väärin.
→ nFCd ilmestyy näyttöön, jos CD-R(W) ei ole viimeistelty.
→ Err osoittaa virhettä laitteen toiminnassa.
3. Säädä ääni käyttämällä **+/- VOLUME.**
4 Toiminnan keskeyttämiseksi paina (⏯)
→ CD vilkkuu.

CD-TOISTO / RADIO

5. Paina (⏯) uudelleen toiston jatkamiseksi.
6. Paina (■) toiston pysäyttämiseksi. Tai paina TIME / ALARM (CD/RADIO OFF) palataksesi valmiustilaan.

Hyödyllinen vinkki:
*CD:n pysäytystilassa **CD kosketusruutunäyttö** pysyy aktiivisena 5 minuutin ajan.*
• Paina (⏯) taloittaaksesi toiston uudelleen, jos olet pysäyttänyt sen lyhyesti esim. vaihtaaksesi CD:n.

– Jos CD:n toisto tauotetaan yli 15 minuutin ajaksi, eikä mitään säätimiä paineta, laite siirtyy automaattisesti valmiustilaan.

NÄIN VALITSET TOISEN RAIDAN TOISTON AIKANA
Raidan numero tulee hetkeksi näyttöön vaihtaessasi raitoja painamalla (⏩) tai (⏪)
• Hyppää seuraavan (-ien) raidan (-tojen) yli painamalla (⏩) kerran tai useammin.
• Painamalla (⏪) useammin kuin kerran siirrytään edellisiin raitoihin.
• Painamalla (⏪) kerran toisto palautuu nykyisen raidan alkuun.

KAPPALEESSA OLEVAN KOHDAN LÖYTÄMINEN
1. Paina ja pidä painettuna toiston aikana (⏪) tai (⏩)
→ CD toistetaan suurella nopeudella ja mataläänisenä; näyttöön ilmestyy 'Cd:' ja senhetkisen kappaleen numero.
2. Vapauta (⏪) tai (⏩) kun tunnistat haluamasi kohdan.
→ Toiminta palautuu normaaliin CD-toistoon ja valmiustilan kelloaika palautetaan.

RADIOVASTAANOTTO (Ks kuvia 6)
1. Paina painiketta **RADIO** radion kytkemiseksi.
→ Radiokosketusnäytön säädöt näkyvät koko radiotoiminnan ajan.
→ Radion taajuus ja aaltokaista ilmestyvät näyttöön 10 sekunnin ajaksi ennen palautusta takaisin kellonäyttöön.
2. Paina painiketta **BAND** aaltokaistan valitsemiseksi FM/MW(AM).
3. Viritä asemalle ***manuaaliseksi*** tai ***automaattisesti*** käyttämällä toimintoa (⌃)/(⌄) (ylös / alas).

Vastaanoton parantamiseksi: :
FM : vedä laitteen takaosan kehäantenni täyteen pituuteensa optimin vastaanoton saamiseksi.
MW(AM) : käyttää sisään rakennettua antennia. Kohdista antenni laitteen asentoa säätämällä.
4. Säädä ääni käyttämällä **+ / - VOLUME.**-säädintä
5. Radion toiminnan katkaisemiseksi paina painiketta **TIME/ALARM** (CD/RADIO OFF)

TASEMALLE VIRITTÄMISEKSI (Ks kuvia 6)
Manuaalinen viritys:
1. Paina (⌃)/(⌄) hetken ajan aseman löytämiseksi. Toista, kunnes olet löytänyt halutun aseman.
Automaattinen viritys:
• Paina ja pidä painettuna (⌃)/(⌄) kunnes näytön taajuus käynnistää taajuuden muuttamisen.
• Kun on löytynyt riittävän vahvan kuuluvuuden omaava asema, viritys pysähtyy, tai voit pysäyttää automaattisen virityshaun painamalla uudelleen yhtä toiminnoista (⌃)/(⌄). Toista, kunnes olet löytänyt halutun aseman.

OHJELMOITUJEN ASEMIEN (Ks kuvia 6)
Ohjelmoitujen asemien tallennus
Voit ohjelmoida kaikkiaan viisi radioasemaa kutakin kaistaa varten. Halutessasi voit myös korvata ohjelmoidun aseman toisella taajuudella. Senhetkinen asema osoitetaan pienellä ohjelmoitua numeroa ympäröivällä neliöllä näytössä. Esim [1]
1. Viritä halutulle asemalle (Ks. **RADIOVASTAANOTTO**).
2. Heti aseman löydettyäsi paina ja pidä painettuna ohjelmoitua numeroa välillä ①-⑤. Vapauta numero kun kuulet kaksoispiippauksen, joka vahvistaa, että asema on nyt asetettu.
Ohjelmoitujen asemien valinta
• Valitse ja paina ohjelmoitua numeroa välillä ①-⑤

ALARM

Χρήσιμη συμβουλή:
Αν θέλετε να σας ξυπνάει το ξυπνητήρι, βεβαιωθείτε πρώτα:
- ότι έχετε αποσυνδέσει τα ακουστικά.
*- ♫ **Ξυπνητήρι Ραδιόφωνο:** Αν έχετε επιλέξει αφύπνιση με ραδιόφωνο βεβαιωθείτε ότι η συσκευή είναι συντονισμένη σωστά σε κάποιο ραδιοφωνικό σταθμό*

Επιλογή Λειτουργίας Ξυπνητηριού CD WAKE-UP
Μπορείτε να προγραμματίσετε και να επιλέξετε έναν αριθμό κομματιού του CD από 1-99, όταν η συσκευή βρίσκεται σε κατάσταση ετοιμότητας ή όταν παίζει το ραδιόφωνο.
Ωστόσο, αν ο προγραμματισμένος αριθμός κομματιού δεν υπάρχει στο CD σας, κατά τη διάρκεια της αφύπνισης το CD αναπαράγεται από το πρώτο κομμάτι του CD.
1. Καθορίστε την ώρα αφύπνισης του AL1 TIME
2. Τοποθετήστε ένα CD στην υποδοχή του CD.
3. Πιέστε ALARM 1 για να επιλέξετε την λειτουργία του ξυπνητηριού CD.
4. Πιέστε WAKE-UP TRACK για να ενεργοποιήσετε τον προγραμματισμό του αγαπημένου σας μουσικού κομματιού
5. Πιέστε (⏩) ή (⏪) έως ότου εμφανιστεί ο αριθμός του επιθυμητού κομματιού.
6. Πιέστε WAKE-UP TRACK για επιβεβαίωση του επιλεγμένου αριθμού κομματιού.
→ Η οθόνη επιστρέφει στην ένδειξη του ρολογιού.
7. Για να ελέγξετε τον προγραμματισμένο αριθμό κομματιού, ξαναπατήστε επανειλημμένα WAKE-UP TRACK

Σημαντικό!
Η αφύπνιση με CD θα αντικατασταθεί αυτόματα από την αφύπνιση με τον 🔔 βομβητή στις ακόλουθες περιπτώσεις:
– αν δεν έχετε τοποθετήσει σωστά το CD,
– αν έχετε τοποθετήσει ένα CD που παρουσιάζει βλάβη,
– αν έχετε ξεχάσει να τοποθετήσετε ένα CD,
– αν δεν έχετε κλείσει καλά το καπάκι της υποδοχής του CD.

ΚΛΕΙΣΙΜΟ ΤΟΥ ΞΥΠΝΗΤΗΡΙΟΥ (Δείτε εικόνα 4)
Υπάρχουν τρεις τρόποι για να σβήσετε το ξυπνητήρι: Αν δεν το απενεργοποιήσετε εντελώς, θα ενεργεί αυτόματα η **επιλογή λειτουργίας κάθε** μετά από 59 λεπτά από τη στιγμή που θα σβήσει το ξυπνητήρι για πρώτη φορά.

ΠΑΙΞΙΜΟ CD

Χρήσιμη συμβουλή:
Όταν χτυπά το ξυπνητήρι, λειτουργεί μόνο το ***DAILY ALARM RESET, REPEAT ALARM/ BRIGHTNESS CONTROL*** και το ***ALARM 1*** ή ***ALARM 2*** και το **+ / - VOLUME.**

ΛΕΙΤΟΥΡΓΙΑ ΚΑΘΕ
Αν θέλετε να σταματήσει το ξυπνητήρι αμέσως αλλά επίσης θέλετε να διατηρηθεί η ρύθμιση της ώρας και για την επόμενη μέρα:
• Πιέστε και κρατήστε πατημένο το πλήκτρο **DAILY ALARM RESET**
→ Θα ακούσετε ένα ηχητικό σήμα διαρκείας, σαν επιβεβαίωση ότι ενεργοποιήθηκε η επαναρρύθμιση του ξυπνητηριού

ΕΠΑΝΑΛΑΜΒΑΝΟΜΕΝΗ ΛΕΙΤΟΥΡΓΙΑ
Με τη λειτουργία αυτή, το ξυπνητήρι χτυπάει κάθε 9 λεπτά.
• Όταν ακόμη το ξυπνητήρι χτυπά, πιέστε τους διακόπτες **REPEAT ALARM / BRIGHTNESS CONTROL.**
• Επαναλάβετε αν θέλετε.
→ Η ένδειξη της λειτουργίας αφύπνισης ♫ , ⊘ , 🔔 θα αναβοσβήνει στην οθόνη όσο θα είναι ενεργή η λειτουργία.

ΚΑΤΑΡΓΗΣΗ ΤΗΣ ΛΕΙΤΟΥΡΓΙΑΣ ΤΟΥ ΞΥΠΝΗΤΗΡΙΟΥ
Για να καταργήσετε το ξυπνητήρι πριν:
• Πιέστε μία ή περισσότερες φορές **ALARM 1** ή **ALARM 2** έως ότου σβήσει η ένδειξη ⊘ / ♫ / 🔔 του επιλεγμένου ξυπνητηριού στην οθόνη.

ΑΝΑΠΑΡΑΓΩΓΗ CD (Δείτε εικόνα 5)
1. Τοποθετήστε ένα CD με την τυπωμένη πλευρά προς τα επάνω και κλείστε το καπάκι.
2. Πιέστε το πλήκτρο **CD** για να ξεκινήσει η αναπαραγωγή.
→ Στην οθόνη εμφανίζεται η ένδειξη: 'Cd: --' και ο συνολικός αριθμός μουσικών κομματιών και στη συνέχεια ο αριθμός του τρέχοντος μουσικού κομματιού, πριν την επιστροφή στην ώρα ρολογιού.
→ Το κουμπί επαφής οθόνης CD εμφανίζεται καθ' όλη τη διάρκεια της λειτουργίας του CD.
Άλλες πιθανές ενδείξεις του CD πριν την επιστροφή στην ώρα ρολογιού:
→ Η ένδειξη door .εμφανίζεται αν δεν έχετε κλείσει το καπάκι της υποδοχής του CD ή αν ανοίξετε την υποδοχή του CD κατά τη διάρκεια της αναπαραγωγής.
→ Η ένδειξη noCd εμφανίζεται αν δεν έχετε τοποθετήσει ένα CD ή αν δεν το έχετε τοποθετήσει με τον σωστό τρόπο.
→ Η ένδειξη nFCd εμφανίζεται αν δεν έχει ολοκληρωθεί η εγγραφή του CD-R(W).
→ Η ένδειξη Err δείχνει ότι υπάρχει γενικό σφάλμα λειτουργίας της συσκευής.
3. Ρυθμίστε τον ήχο με τα ρυθμιστικά **+/- VOLUME.**
4 Πιέστε (⏯) για να διακόψετε προσωρινά την αναπαραγωγή.
→ CD αναβοσβήνει.

ΠΑΙΞΙΜΟ CD / ΡΑΔΙΟΦΩΝΟ

5. Ξαναπατήστε (⏯) για να συνεχίσει η αναπαραγωγή.
6. Πιέστε (■) για να σταματήσετε την αναπαραγωγή. Ή πατήστε TIME / ALARM (CD/RADIO OFF) για να επιστρέψετε στην κατάσταση αναμονής

Χρήσιμη συμβουλή:
*Από τη θέση σταματήματος CD, η **ένδειξη οθόνης επαφής CD** παραμένει ενεργή για 5 λεπτά.*
• Πατήστε (⏯) για ξαναξεκινήσετε την αναπαραγωγή αν έχετε σταματήσει σύντομα π.χ. για να αλλάξετε CD.

– Εάν ο ήχος του CD τεθεί σε αναμονή για περισσότερο από 15 λεπτά και δεν πατηθεί κάτω το διάστημα αυτό κανένα πλήκτρο, η συσκευή μπαίνει αυτόματα σε κατάσταση standby.

Επιλογή διαφορετικού μουσικού κομματιού κατά τη διάρκεια της ακρόασης
Ο αριθμός του μουσικού κομματιού εμφανίζεται στιγμιαία στην οθόνη όταν πιέζεται (⏩) ή (⏪) για προχωρήσετε σε επόμενο μουσικό κομμάτι.
• Πιέστε (⏩) μία ή περισσότερες φορές για να μεταβείτε στο(α) επόμενο(α) μουσικό(ά) κομμάτι(α).
• Πιέστε (⏪) μπερισσότερες από μια φορά για να μεταφερθείτε σε προηγούμενα μουσικά κομμάτια
• Πιέστε (⏪) μία φορά για να επανέλθει στην αρχή του τρέχοντος μουσικού κομματιού.

Εύρεση συγκεκριμένου αποσπάσματος τραγουδιού
1. Κατά την αναπαραγωγή, πιέστε και κρατήστε πατημένο το πλήκτρο (⏪) ή (⏩)
→ Το CD αναπαράγεται με υψηλή ταχύτητα και σε χαμηλή ένταση. Η οθόνη δείχνει την ένδειξη 'Cd:' και τον αριθμό του τρέχοντος κομματιού.
2. Αφήστε το πλήκτρο (⏪) ή (⏩) μόλις αναγνωρίσετε το απόσπασμα που ψάχνετε.
→ Ξαναρχίζει η κανονική αναπαραγωγή του CD και η οθόνη δείχνει το ρολόι.

ΡΑΔΙΟΦΩΝΟ ΛΗΨΗ (Δείτε εικόνα 6)
1. Πιέστε το πλήκτρο **RADIO** για να θέσετε σε λειτουργία το ραδιόφωνο.
→ Το κουμπί επαφής οθόνης ραδιοφώνου εμφανίζεται καθ' όλη τη διάρκεια της λειτουργίας του ραδιοφώνου.
→ Στην οθόνη εμφανίζεται για 10 δευτερόλεπτα η ραδιοφωνική συχνότητα και η ζώνη συχνοτήτων, στη συνέχεια η οθόνη επιστρέφει στην ένδειξη του ρολογιού.
2. Πιέστε το πλήκτρο **BAND** για να επιλέξετε την επιθυμητή ζώνη συχνοτήτων FM/MW(AM).
3. Συντονίστε το ραδιόφωνο αυτόματα ή με το χέρι στον επιθυμητό σταθμό, χρησιμοποιώντας τα πλήκτρα (⌃)/(⌄) (πάνω / κάτω).

Για να βελτιώσετε τη λήψη:
FM: για την καλύτερη δυνατή λήψη, ξετυλίξτε τελείως το καλώδιο της κεραίας, το οποίο βρίσκεται στο πίσω μέρος της συσκευής
MW(AM): χρησιμοποιείται μια ενσωματωμένη κεραία. Κατευθύνετε την κεραία αλλάζοντας τη θέση της συσκευής σας.
4. Ρυθμίστε τον ήχο χρησιμοποιώντας το ρυθμιστικό **+ / - VOLUME.**
5. Για να σβήσετε το ραδιόφωνο, ριέστε το πλήκτρο **TIME/ALARM** (CD/RADIO OFF).

Συντονισμός σε ραδιοφωνικό σταθμό (Δείτε εικόνα 6)
Μη αυτόματος συντονισμός:
1. Πιέστε σύντομα το πλήκτρο (⌃)/(⌄) για να βρείτε τον επιθυμητό σταθμό. Επαναλαμβάνετε μέχρι να βρείτε τον επιθυμητό σταθμό.
Αυτόματος συντονισμός:
• Πιέστε και κρατήστε πατημένο το πλήκτρο (⌃)/(⌄) μέχρι να αρχίσει να αλλάζει με γρήγορο ρυθμό η ένδειξη της συχνότητας.
• Μόλις βρεθεί ένας σταθμός με αρκετά δυνατό σήμα, ο συντονισμός θα σταματήσει. Μπορείτε επίσης να διακόψετε τον αυτόματο συντονισμό πιέζοντας άλλη μια φορά ένα από τα πλήκτρα (⌃)/(⌄) Επαναλαμβάνετε μέχρι να βρείτε τον επιθυμητό σταθμό.

Ρροεριλεγμένων σταθμών (Δείτε εικόνα 6)
Αποθήκευση προεπιλεγμένων σταθμών
Μπορείτε να αποθηκεύσετε μέχρι πέντε ραδιοφωνικούς σταθμούς για κάθε ζώνη συχνοτήτων. Αν ερυθυμείτε, μπορείτε επίσης να αντικαταστήσετε έναν προεπιλεγμένο σταθμό με κάποια άλλη συχνότητα. Στην οθόνη, ο τρέχων σταθμός αρεικονίζεται με ένα τετραγωνάκι γύρω από τον αριθμό προεπιλογής. Για παράδειγμα, [1]
1. Συντονίστε το ραδιόφωνο στον επιθυμητό σταθμό (Δείτε **ΡΑΔΙΟΦΩΝΟ ΛΗΨΗ**).
2. Μόλις βρείτε τον σταθμό, ριέστε και κρατήστε πατημένο έναν από τους αριθμούς προεριλογής ①-⑤. Αφήστε τον αριθμό μόλις ακούσετε δύο ηχητικά σήματα που επιβεβαιώνουν ότι αποθηκεύτηκε ο σταθμός.
Επιλογή προεριλεγμένων σταθμών
• Επιλέξτε και ριέστε έναν αριθμό προεριλογής ①-⑤, για να επαναφέρετε την αντίστοιχη αποθηκευμένη συχνότητα και ζώνη συχνοτήτων.

USTAWIANIE BUDZIKA

Porada:
Dla upewnienia się, że budzik będzie w stanie cię zbudzić sprawdź:
- czy słuchawki są odłączone.
- ♫ Budzenie radiem : czy odbiornik jest prawidowo dostrojony do żądanej stacji radiowej.

WŁĄCZANIE BUDZENIA MUZYKĄ Z PŁYTY CD
Przy zestawie będącym trybie czuwania lub odtwarzania radiowego, można wybrać i zaprogramować numer utworu z zakresu 1-99.
W przypadku zaprogramowania numeru utworu nie istniejącego na pycie, budzenie rozpocznie się od pierwszego utworu.
1. Nastaw czas budzenia dla **AL1 TIME.**
2. Wożyć pytę do kieszeni odtwarzacza.
3. Wciśnij przycisk **ALARM 1** aby wybrać tryb budzenia CD.
4. Wciśnij przycisk **WAKE-UP TRACK** aby wprowadzić numer ścieżki, która ma zostać użyta do budzenia.
5. Wciśnij przycisk (⏩) lub (⏪) aż do wybrania numeru żądanego utworu.
6. Wciśnij przycisk **WAKE-UP TRACK** aby potwierdzić wprowadzony numer ścieżki.
→ Wyświetlacz powraca do wskazywania godziny.
7. W celu sprawdzenia numeru zaprogramowanego utworu, należy kolejno naciskać **WAKE-UP TRACK.**

Ważne!
Opcja budzenia 🔔 brzęczykiem zastąpi automatycznie budzenie odtwarzaczem, w przypadku:
– niewaściwego zaożenia pyty;
– zaożenia uszkodzonej pyty;
– braku pyty w odtwarzaczu;
– nie wściwego zamknięcia kieszeni odtwarzacza

WYŁĄCZANIE BUDZENIA (patrz rysunki 4)
Są trzy sposoby wyłączania budzika. Jeśli nie anulujesz budzenia całkowicie, to po upływie 59 minut od czasu pierwszego wyłączenia budzenia zostanie uruchomiona automatycznie **opcja wyłączania budzenia na okres.**

ODTWARZACZ CD

Porada:
Po włączeniu się sygnału budzenia, działają tylko ***DAILY ALARM RESET, REPEAT ALARM/ BRIGHTNESS CONTROL*** i ***ALARM 1*** lub ***ALARM 2*** i **+ / - VOLUME**

WYŁĄCZANIE BUDZENIA NA OKRES
Jeśli chcesz by budzik natychmiast przestał budzić a jednocześnie zachował takie samo ustawienie czasu budzenia na następny dzień:
• Wciśnij i przytrzymać podczas budzenia przycisk **DAILY ALARM RESET**
→ Usłyszysz długi sygnał dźwi˛kowy. Oznacza to, że budzik został ponownie nastawiony.

POWTARZANIE BUDZENIA
Funkcja ta pozwala na powtarzanie budzenia w 9-minutowych odstępach.
• Podczas trwania budzenia naciśnij przycisk **REPEAT ALARM/ BRIGHTNESS CONTROL.**
• Powtórz tyle razy, ile potrzebujesz
→ Gdy włączona jest funkcja powtórnego budzenia, symbol budzika ♫ , ⊘ , 🔔 pulsuje.

CAŁKOWITE ANULOWANIE BUDZENIA
Aby anulować ustawiony czas budzenia podczas trwania lub przed jego rozpoczęciem:
• należy raz lub kilkakrotnie nacisnąć **ALARM 1** lub **ALARM 2** aż do chwili, kiedy wskaźnik określonego trybu budzenia ⊘ / ♫ / 🔔 zniknie z wyświetlacza

ODTWARZANIE PŁYT KOMPAKTOWYCH (patrz rysunki 5)
1. Wożyć pytę stroną drukowaną do góry i zamknąć drzwiczki.
2. Rozpocząć odtwarzanie naciskając przycisk **CD.**
→ Na wyświetlaczu : 'Cd: - - ' pojawi się liczba ścieżek, numer bieżącej ścieżki oraz ponownie bieżący czas.
→ W czasie działania CD pojawiają się przyciski kontrolne CD na ekranie dotykowym.
Inne możliwe wskazania CD przed ponownym wyświetleniem bieżącego czasu:
→ W razie nie zamknięcia drzwiczek lub ich otwarcia podczas odtwarzania pyty, wyświetlacz zasygnalizuje door (drzwiczki).
→ Brak lub nieprawidowe zaożenie pyty spowoduje wyświetlenie komunikatu noCd.
→ W przypadku wożenia niesfinalizowanej pyty CD-R(W), wyświetlacz zasygnalizuje nFCd.
→ Wyświetlenie Err sygnalizuje jakiś ogólny bąd w obsudze zestawu.
3. Ustawić gośność przyciskami **+/- VOLUME.**
4 Odtwarzanie można zatrzymywać naciskając (⏯)
→ Pulsujący symbol CD.

ODTWARZACZ CD / TUNER CYFROWY

5. W celu wznowienia odtwarzania należy ponownie nacisnąć (⏯).
6. Do wyączania funkcji odtwarzania suży (■) Lub naciśnij **TIME / ALARM** (CD/RADIO OFF) aby powrócić do trybu czuwania.

Porada:
*W pozycji stop CD, **wyświetlacz dotykowy CD** pozostaje aktywny przez 5 minut.*
• Naciśnij (⏯) aby ponownie uruchomić odtwarzanie jeżeli zatrzymałeś je na chwilę, np.: aby zmienić płytę CD.

– Jeśli odtwarzanie płyty CD zostało przerwane i przez ponad 15 minut nie został wciśnięty żaden przycisk, to urządzenie automatycznie przejdzie w stan czuwania Standby.

WYBÓR INNEJ ŚCIEżKI W TRAKCIE ODTWARZANIA
Po wciśnięciu przycisku (⏩) lub (⏪) w celu zmiany ścieżki na.wyświetlaczu pojawia się na krótką chwilę numer ścieżki
• Wciśnij przycisk (⏩) jeden lub więcej razy aby przejść do dalszych ścieżek. track(s).
• Wciśnij przycisk (⏪) jeden lub więcej razy aby przejść do wcześniejszych ścieżek.
• Jednokrotne wciśnięcie przycisku (⏪) powoduje wznowienie odtwarzania od początku bieżącej ścieżki.

WYSZUKIWANIE FRAGMENTU UTWORU
1. Podczas odtwarzania pyty nacisnąć i przytrzymać (⏪) lub (⏩)
→ Pyta będzie odtwarzana cicho i ze zwiększoną prędkością. Wyświetlacz wskaże 'Cd:' i numer bieżącego utworu.
2. Po odszukaniu żądanego fragmentu należy zwolnić (⏪) lub (⏩).
→ Przywrócone zostaje zwyke odtwarzanie pyty i wyświetlanie godziny.

DOSTROJENIE DO STACJI RADIOWYCH (patrz rysunki 6)
1. Włączyć radio naciskając przycisk **RADIO**
→ W czasie działania radio pojawiają się przyciski kontrolne radio na ekranie dotykowym.
→ Wyświetlacz wskaże przez 10 sekund częstotliwość i pasmo, a następnie powróci do wskazywania czasu (zegar).
2. Korzystając z przycisku **BAND** wybrać żądane pasmo FM/MW(AM).
3. Dostroić na żądaną stację, ***ręcznie*** lub ***automatycznie***, korzystając z (⌃)/(⌄) (w górę / w dół).

W celu poprawy jakości odbioru :
FM : dla zapewnienia optymalnego odbioru należy rozwinąć w pełni antenę zwojową umieszczoną z tyłu odbiornika.
MW(AM) : korzysta z wbudowanej anteny. Nakierować antenę zmieniając położenie radiobudzika.
4. Ustawić żądaną głośność regulatorem **+ / - VOLUME**.
5. Radio wyłącza się naciskając przycisk **TIME/ALARM** (CD/RADIO OFF) .

STROJENIE NA ŻĄDANĄ STACJĘ (patrz rysunki 6)
Strojenie ręczne:
1. Krótkie, chwilowe naciskanie (⌃)/(⌄) powoduje przełączanie stacji. Powtarzać aż do znalezienia żądanej stacji.
Strojenie automatyczne:
• Nacisnąć i przytrzymać (⌃)/(⌄) aż do chwili, kiedy zaczną się zmieniać wskazania częstotliwości
• Strojenie zatrzyma się z chwilą znalezienia stacji o dostatecznie silnym sygnale. Można je także zatrzymać je ręcznie, wciskając wielokrotnie (⌃)/(⌄) Powtarzać aż do chwili znalezienia żądanej stacji.

WSTEPNIE WYBRANYCH STACJI (patrz rysunki 6)
Zapamiętywanie wstępnie wybranych stacji
Istnieje możliwość zapamiętywania do pięciu stacji radiowych w każdym paśmie. Można także zmieniać częstotliwości zaprogramowanych stacji. Aktualna stacja jest wskazywana kwadratem wokół odpowiedniej cyfry wskazywanej na wyświetlaczu. Np. [1]
1. Dostroić na żądaną stację (Patrz **DOSTROJENIE DO STACJI RADIOWYCH).**
2. Z chwilą znalezienia poszukiwanej stacji należy nacisnąć i przytrzymać wstępnie wybrany numer ①-⑤. Zwolnić go z chwilą usłyszenia dwukrotnego sygnału dźwiękowego, potwierdzającego ustawienie na tę stację.
Wybieranie wstępnie ustawionych stacji
• Wstępnie zaprogramowaną częstotliwość i pasmo wybiera się naciskając odpowiadającą im cyfrę w zakresie ①-⑤.

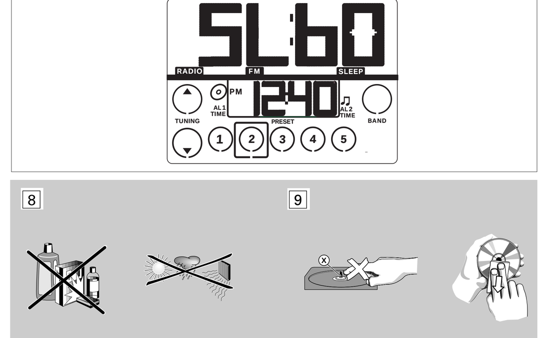

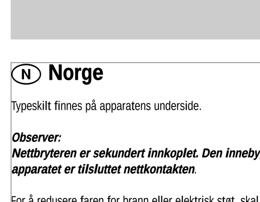

Ⓝ Norge
Typeskilt finnes på apparatens underside.

Observer:
Nettbryteren er sekundert innkoplet. Den innebygde netdelen er derfor ikke frakoplet nettet så lenge apparatet er tilsluttet nettkontakten.

For å redusere faren for brann eller elektrisk støt, skal apparatet ikke utsettes for regn eller fuktighet.

UNIAJASTIN / HUOLTO

UNIAJASTIN (SLEEP TIMER Ks kuvia 7)
Uniajastin-toiminnon kuvaus
Tässä laitteessa on sisäänrakennettu uniajastin, jonka avulla radio kytkeytyy automaattisesti pois päältä ennalta asetetun ajan jälkeen 60, 30 ja 15 minuuttia.

Uniajastustoiminnon asettaminen
1. Paina **SLEEP TIMER** -painiketta nopeasti kerran tai useammin ajastintoimintojen valitsemiseksi: 60, 30 ja 15 minuuttia.
→ Näyttöön ilmestyy hetkeksi "SL :" ja ajastintoiminnot.
→ SLEEP ilmestyy näyttöön, kun ajastin on aktiivinen.
2. Ajastimen peruuttamiseksi voit joko painaa:
• **TIME/ALARM** (CD/RADIO OFF)
• **REPEAT ALARM/ BRIGHTNESS CONTROL**

HUOLTO
Yleistä (Ks kuvia 8)
• Jos et aio käyttää kelloradiota pitkään aikaan, katkaise siitä virta irrottamalla pistotulppa pistorasiasta.
• Älä pidä laitetta kosteassa ilmassa, sateessa, hiekassa, kuuman lämmityslaitteen läheisyydessä tai suorassa auringonvalossa.
• Puhdista laite pehmeällä, hiukan kostutetulla säämiskällä. Älä käytä puhdistusaineita, jotka sisältävät alkoholia, ammoniakkia, bentseeniä tai hankausaineita, sillä ne voivat vahingoittaa koteloa.

CD-soittimen ja CD-levyn käsitteleminen (Ks kuvia 9)
• CD-soittimen linssiin ei saa koskea!
• Ympäristön lämpötilan äkilliset muutokset voivat aiheuttaa kosteuden kehittymisen ja CD-soittimen linssin sumuttumisen. Tällöin ei ole mahdollista toistaa CD-levyä. Älä yritä puhdistaa linssiä, vaan jätä laite lämpimään paikkaan, kunnes kosteus haihtuu.
• Muista aina sulkea CD-pesän luukku CD-pesän pitämiseksi pölyttömänä. Suorita pesän puhdistaminen pyyhkimällä pehmeällä, kuivalla kangaspalasella.
• Puhdista CD-levy pyyhkimällä puhtaalla, nuukkaamattomalla kangaspalasella. Älä käytä puhdistusaineita, sillä ne voivat vahingoittaa levyä.
• Älä koskaan kirjoita CD-levylle äläkä kiinnitä siihen tarroja.

VIANHAKU

Jos laitteessa ilmenee vika, tarkista alla luetellut kohdat ennen kuin viet sen korjattavaksi. Ellet saa ongelmaa ratkaistua näillä ohjeilla, ota yhteys myyntiedustajaan tai huoltoon.

VAROITUS :
Älä missään tapauksessa yritä korjata laitetta itse, koska tällöin takuu raukeaa.

Ei ääntä
– *Ei ole säädetty äänennopeutta*
• Säädä äänennopeus
– *Kuulokkeet on kytketty*
• Irrota kuulokkeet

Ei reagointia säätimien toimintaan
– *Sähköstaattinen purkaus*
• Irrota laite verkkovirrasta ja uudelleenkytke 5 minuutin kuluttua.

CD:n toisto ei toimi
– *CD pahasti naarmuuntunut tai likainen*
• Vaihda/ puhdista CD
– *Laserlinssi höyrystynyt*
• Odota, kunnes linssi kirkastuu
– *Laserlinssi likainen*
• Pyyhi linssi toistamalla CD-linssinpuhdistuslevy
– *CD-R(W) ei ole viimeistelty*
• Käytä viimeisteltyä CD-R(W)-levyä

Satunnainen äänen säröily FM-lähetyksen aikana
– *Heikko signaali*
• Vedä lanka-antenni täyteen pituuteen

Jatkuva säröily / kohina MW (AM) -lähetyksen aikana
– *Sähköhäiriöitä TV:stä, tietokoneesta, loistevalaisimesta tms*
• Siirrä laite pois sähkölaitteiden läheisyydestä

Hälytys ei toimi
– *Ei ole valittu herätystilaa*
• Katso jaksoa HÄLYTYKSEN ASETTAMINEN
– *Ei ole asetettu herätysaikaa*
• Katso jaksoa HÄLYTYKSEN ASETTAMINEN

Luokan 1 laserlaite
Varoitus!
Laitteen käyttäminen muulla kuin tässä käyttöohjeessa mainitulla tavalla saattaa altistaa käyttäjän turvallisuusluokan 1 ylittävälle näkymättömälle lasersäteilylle. Oikeus muutoksiin varataan. Laite ei saa olla alttiina tippu-ja roiskevedelle.

Huom.
Toiminnanvalitsin on kytketty toisiopuolelle, eikä se kytke laitella irti sähköverkosta. Sisäänrakennettu verkko-osa on kytkettynä sähköverkkoon aina silloin, kun pistoke on pistorasiassa.

MUISTUTUS
Muiden kuin tässä mainittujen säätimien käyttö tai säädöt tai toimenpiteiden suoritus voi saada aikaan vaarallisen säteilyn paljastuksen tai muun turvallisuutta vaarantavan toiminnan.

Ympäristöön liittyvää informaatiota
Kaikki tarpeeton pakkausmateriaali on jätetty pois. Pakkauksessa käytetään vain kahta materiaalia: paperia ja polyeteeni.
Ostamasi laite on valmistettu materiaalista, joka voidaan kierrättää, jos sen hajoitus annetaan asiaan erikoistuneen organisaation tehtäväksi. Ota huomioon paikalliset pakkausmateriaalien, tyhjentyneiden paristojen ja vanhojen laitteiden hävitystä koskevat säännökset.

Tämä tuote on Euroopan unionin radiohäiriöitä koskevien vaatimusten mukainen. Sarja- ja tuotenumerot ovat laitteen pohjassa.

ΛΕΙΤΟΥΡΓΙΑ / Συντήρηση

ΛΕΙΤΟΥΡΓΙΑ (SLEEP TIMER Δείτε εικόνα 7)
Για τη λειτουργία (SLEEP TIMER)
Η συσκευή αυτή διαθέτει ενσωματωμένο χρονοδιακόπτη ύπνου, ο οποίος επιτρέπει στο ραδιόφωνο να κλείνει αυτόματα μετά από ορισμένο χρονικό διάστημα.
Υπάρχουν 3 λειτουργίες ώρας ύπνου.60, 30 και 15 λεπτά

Ρύθμιση του χρονοδιακόρτη ύρνου
1. Πιέστε μία ή περισσότερες φορές το πλήκτρο **SLEEP TIMER** για να ερiλέξετε μία αρό τις δυνατότητες ρύθμισης του χρονοδιακόρτη: 60, 30 και 15 λεπτά
→ Η οθόνη θα δείξει σύντομα την ένδειξη "SL :" και τις ερiλογές ρύθμισης.
→ Η ένδειξη SLEEP εμφανίζεται όταν είναι ενεργός ο χρονοδιακόρτης.
2. Για να ακυρώσετε τον χρονοδιακόρτη, μπορείτε να ριέσετε:
• **TIME/ALARM** (CD/RADIO OFF)
• **REPEAT ALARM/ BRIGHTNESS CONTROL**

Συντήρηση
Γενικά (Δείτε εικόνα 8)
• Αν δεν σκοπεύετε να χρησιμοποιήσετε το ρολόι για μεγάλο χρονικό διάστημα, αφαιρέσετε το φις από την πρίζα.
• Μην εκθέτετε τη συσκευή σε υγρασία, βροχή, άμμο ή σε υπερβολική θερμότητα από θερμαντικά μέσα ή άμεσα ηλιακή ακτινοβολία.
• Για να καθαρίσετε τη συσκευή, χρησιμοποιήστε ένα μαλακό, υγρό κομμάτι δέρμα. Μη χρησιμοποιείτε απορρυπαντικά που περιέχουν οινόπνευμα, αμμωνία, βενζίνη ή στιλβωτικές ουσίες, οι οποίες μπορεί να βλάψουν το περίβλημα της συσκευής.

CD player και χειρισμός των δίσκων CD (Δείτε εικόνα 9)
• Δεν πρέπει ποτέ να αγγίζετε τον φακό του CD player!
• Απότομες μεταβολές στη θερμοκρασία του περιβάλλοντος μπορούν να προκαλέσουν τον σχηματισμό υγρασίας, με αποτέλεσμα ο φακός του CD player να θολώσει. Σε μια τέτοια περίπτωση, η αναπαραγωγή δίσκων CD θα είναι αδύνατη. Μην προσπαθείτε να καθαρίσετε τον φακό, αλλά αφήστε το CD player σε ένα ζεστό περιβάλλον έως ότου εξατμιστεί η υγρασία.
• Κρατάτε το καπάκι της υποδοχής του CD πάντα κλειστό για να αποφύγετε τη συσσώρευση σκόνης. Καθαρίζετε την υποδοχή ξεσκονίζοντάς την με ένα μαλακό, στεγνό πανί.
• Για να καθαρίσετε το CD, σκουπίστε το σε ευθεία γραμμή από το κέντρο προς τις άκρες, χρησιμοποιώντας ένα μαλακό πανί που δεν ξεφτίζει. Μη χρησιμοποιείτε καθαριστικά διότι υπάρχει κίνδυνος να προξενήσουν βλάβη στο CD.
• Ποτέ μην γράφετε πάνω στο CD, και μην τοποθετείτε αυτοκόλλητα στο CD.

ΕΠΙΛΥΣΗ ΠΡΟΒΛΗΜΑΤΩΝ

Αν παρουσιαστεί βλάβη, ελέγξτε όλα τα σημεία που αναφέρονται πιο κάτω προτού πάρετε τα ηχεία για επισκευή.
Αν δεν είσαστε σε θέση να λύσετε μόνοι το πρόβλημα με βάση τις υποδείξεις, επικοινωνήστε με τον αντιπρόσωπό σας ή το κέντρο τεχνικής εξυπηρέτησης

ΠΡΟΣΟΧΗ::
Μην επιχειρήσετε σε καμία περίπτωση να κάνετε μόνοι σας οποιαδήποτε επιδιόρθωση στη συσκευή γιατί κάτι τέτοιο ακυρώνει την εγγύηση.

Δεν υράρχει ήχος
– *Δεν έχει ρυθμιστεί η ένταση*
• Ρυθμίστε την ένταση
– *Έχουν συνδεθεί ακουστικά*
• Αροσυνδέστε τα ακουστικά

Καμία ανταρόκριση στον χειρισμό των ρλήκτρων ρύθμισης
– *Ηλεκτροστατική εκφόρτιση*
• Αποσυνδέστε τη συσκευή από το ηλεκτρικό δίκτυο και επανασυνδέστε την μετά από 5 λεπτά.

CD playback does not work
– *Ο δίσκος CD είναι γρατσουνισμένος ή λερωμένος.*
• Αντικαταστήστε/ καθαρίστε τον δίσκο
– *Εχει θολώσει ο φακός του λέιζερ*
• Περιμένετε έως ότου εγκλιματισθεί ο φακός
– *Ο φακός του λέιζερ είναι λερωμένος*
• Καθαρίστε τον φακό παίζοντας έναν δίσκο καθαρισμού.
– *Η εγγραφή του CD-R(W) δεν έχει ολοκληρωθεί.*
• Χρησιμοποιείτε CD-R(W) με ολοκληρωμένες εγγραφές

Περιστασιακοί τριγμοί κατά τη λήψη FM στο ραδιόφωνο
– *Αδύναμο σήμα*
• Σηκώστε ολόκληρη την κεραία

Συνεχής τριγμός/σφύριγμα κατά τη λήψη MW (AM) στο ραδιόφωνο
– *Παρεμβολές από ηλεκτρικές συσκευές, όπως τηλεόραση, Η/Υ, λάμπα φθορίου κλπ.*
• Απομακρύνετε το ραδιορολόι από άλλες ηλεκτρικές συσκευές

Δεν λειτουργεί το ξυπνητήρι
– *Δεν έχει επιλεγεί ο τρόπος αφύπνισης*
• Δείτε το κεφάλαιο ΡΥΘΜΙΣΗ ΞΥΠΝΗΤΗΡΙΟΥ
– *Δεν έχει ρυθμιστεί η ώρα αφύπνισης*
• Δείτε το κεφάλαιο ΡΥΘΜΙΣΗ ΞΥΠΝΗΤΗΡΙΟΥ.

ΠΡΟΣΟΧΗ
Οποιαδήποτε διαδικασία, χρήση ή ρύθμιση των ρυθμιστικών πλήκτρων και διακοπτών εκτός των προβλεπόμενων στο παρόν εγχειρίδιο, μπορεί να έχει ως αποτέλεσμα την επιβλαβή έκθεση σε ακτινοβολία ή κάποια άλλη ναοφαλή λειτουργία.

Προστασία του περιβάλλοντος
Εχει αποφευχθεί κάθε περιττό υλικό στην συσκευασία. Η συσκευασία έχει περιοριστεί στο ελάχιστο προκειμένου να διαχωρίζεται εύκολα σε δυο υλικά: χαρτί και πολυαιθυλαίνιο
Η συσκευή σας αποτελείται από υλικά, που μπορούν ν'ανακυκλωθούν, αν αποσυναρμολογηθούν από μια εξειδικευμένη εταιρεία. Παρακαλούμε ακολουθείστε τους τοπικούς κανονισμούς, σχετικά με την διάθεση υλικών συσκευασίας, μπαταριών και παλαιών συσκευών.

Το προϊόν αυτό πληροί τις απαιτήσεις της Ευρωπαϊκής Ενωσης ως προς τις ραδιοπαρεμβολές.
Ο αριθμός σειράς και παραγωγής αναγράφονται στο κάτω μέρος της συσκευής.

AUTOMATYCZNE WYŁĄCZANIE / KONSERWACJA

AUTOMATYCZNE WYŁĄCZANIE (patrz rysunki 7)
Informacje o automatycznym wyłączaniu
Zestaw posiada wbudowany czasomierz oczekiwania, który umożliwia automatyczne wyłączenia radia po upłynięciu danego czasu. Możesz wybrać jedną z 3 opcji timera: 60, 30 oraz 15 minut.

Ustawianie funkcji spania
1. Nacisnąć na krótko przycisk **SLEEP TIMER** raz lub kilkakrotnie, w celu wybrania opcji programatora (timera): 60, 30 oraz 15 minut.
→ Na wyświetlaczu pojawi się przez chwil "SL :" i opcje programatora.
→ SLEEP pojawia się wtedy, kiedy programator jest czynny.
2. W celu skasowania programatora należy nacisnąć:
• **TIME/ALARM** (CD/RADIO OFF)
• **REPEAT ALARM/ BRIGHTNESS CONTROL**

KONSERWACJA
Informacje ogólne (patrz rysunki 8)
• Jeżeli urządzenie nie będzie użytkowane przez dłuższy czas, należy wyjąć kabel zasilania z gniazdka sieciowego.
• Chroń odbiornik przed działaniem nadmiernej wilgoci, deszczu, piasku oraz przed przegrzaniem spowodowanym przez ogrzewanie lub wystawienie na bezpośrednie działanie promieni słonecznych.
• Do czyszczenia urządzenia używaj miękkiej, lekko zwilżonej irchy lub szmatki. Nie używaj żadnych środków czystości zawierających alkohol, amoniak, benzen i innych podobnych środków, które mogłyby uszkodzić obudowę.

Obsługa odtwarzacza CD i płyt (patrz rysunki 9)
• Nie wolno nigdy dotykać soczewek odtwarzacza CD!
• Nagła zmiana temperatury otoczenia może spowodować skroplenie wilgoci na soczewkach odtwarzacza CD. Odtwarzacz CD przez chwilę nie będzie działał. Nie wolno czyścić soczewek, należy pozostawić zestaw na pewien czas, aż normalne odtwarzanie stanie się możliwe.
• Pokrywę odtwarzacza CD należy zawsze zamykać po włożeniu lub wyjęciu płyty CD, aby zapobiec osadzaniu się kurzu. W razie potrzeby wnętrze kieszeni należy czyścić suchą ściereczką.
• Płytę CD należy czyścić miękką, niepylącą ściereczką ruchem od środka ku brzegom. Nie wolno używać preparatów czyszczących – mogą uszkodzić płytę.
• Nie wolno robić notatek ani przyklejać nalepek na płycie CD.

USUWANIE USTEREK

W przypadku usterki, przed oddaniem zestawu do naprawy należy sprawdzić poniższą listę. Jeżeli pomimo poniższych wskazówek usterki nie udało się zlikwidować, należy skontaktować się z najbliższym sprzedawcą lub serwisem.

OSTRZEŻENIE:
W żadnym wypadku nie wolno próbować naprawiać zestawu we własnym zakresie, oznacza to bowiem utratę gwarancji.

Brak dźwięku
– *Nie ustawiony regulator głośności*
• Ustawić głośność
– *Podłączone słuchawki*
• Odłączyć słuchawki

Nie działa żaden z regulatorów
– *Wyładowanie elektrostatyczne*
• Odączyć zestaw od źródła zasilania i ponownie doączyć po pięciu minutach.

Nie dziaa odtwarzanie pyt.
– *Brudna lub uszkodzona pyta.*
• Wymienić/ oczyścić pytę.
– *Zaparowana soczewka lasera*
• Poczekać na wyschnięcie soczewki.
– *Brudna soczewka lasera.*
• Oczyścić soczewkę przez odtworzenie pyty czyszczącej.
– *Nie sfinalizowana pyta CD-R(W).*
• Użyć sfinalizowanej pyty CD-R(W).

Trzaski podczas odbioru fal FM
– *Słaby sygnał*
• Rozciągnij przewód antenowy

Zakłócenia w postaci trzasków /syczenia podczas odbioru fal MW (AM)
– *Zakłócenia spowodowane przez inny sprzęt elektryczny, np. telewizor, komputer, lampa fluoroscencyjna itp.*
• Odsuń urządzenie od reszty sprzętu elektrycznego

Budzik nie działa
– *Nie ustawiony tryb pracy budzika.*
• Patrz rozdzia USTAWIANIE BUDZIKA
– *Nie ustawiona godzina budzenia.*
• Patrz rozdzia USTAWIANIE BUDZIKA.

UWAGA
Używanie elementów sterujących i regulacyjnych w sposób inny, niż te opisane w niniejszej instrukcji, oraz nieprzestrzeganie opisanych procedur eksploatacji, może podczas obsugi prowadzić do zagrożenia wywoanego promieniowaniem lub innymi czynnikami.

OCHRONA SRODOWISKA
Ograniczyliśmy zużycie materiałów na opakowania do niezbędnego minimum, aby umożliwić łatwą segregację surowców wtórnych na dwa materiały: papier i tekturę.
Urządzenie to składa się z materiałów, które mogą zostać ponownie użyte, jeśli zostaną oddzielone przez wyspecjalizowaną firmę. Prosimy o przestrzeganie lokalnych przepisów dotyczących pozbywania się opakowań i zużytego sprzętu.

Producent zastrzega możliwość wprowadzania zmian technicznych

Niniejszy produkt spełnia wymogi Unii Europejskiej dotyczące zakłóceń radiowych.
Na dolnej części obudowy podany jest numer seryjny i numer fabryczny.