XP A3J95x/00 7x3 deel B 06-02-2001 12:20 Pagina 1

CD Clock Radio

A:**3950**
A:**3951**
A:**3952**

Audio

Let's make things better

PHILIPS

AJ 3950 - AJ 3951 - AJ 3952 CD Clock Radio

Meet PHILIPS at the internet http://www.philips.com

CLASS 1
LASER PRODUCT

Printed in Hong Kong Cmm/RB/0102

Português

COMANDOS (vide figuras 1 e 2 , entregar por favor)

LETTOR DE CD

1) **STOP ■**
- pára a reprodução de um CD;
- interrompe a função de tempo de sonolência no modo de leitor de CD;
- interrompe o alarme activado no leitor de CD por um período de 24 horas.

2) **PLAY/ PAUSE ►II**
- inicia/faz uma pausa na reprodução do CD.

3) **SEARCH ◄◄, ►►**
- salta faixas do CD/ busca uma determinada passagem.

GENERALIDADES

4) **SLEEP**
- activa e ajusta o tempo de sonolência.

5) **REPEAT ALARM/ BRIGHTNESS CONTROL**
- altera a luminosidade do visor;
- desliga o despertador por um período de 9 minutos;
- interrompe a função de tempo de sonolência no modo de CD, besouro, ou rádio.

6) **WEEKEND-SLEEPER**
- desactiva o alarme 1 e/ ou 2 durante o fim de semana.

7) **Visor**
- visualiza a hora do relógio ou do despertador e o estado do aparelho.

8) **ALARM 1 MODE/ OFF** ou **ALARM 2 MODE/ OFF**
- programa/ revê/ desliga o alarme 1 ou 2.

RÁDIO

9) **ON/ OFF**
- liga e desliga o rádio;
- interrompe a função de tempo de sonolência no modo de rádio;
- interrompe o alarme activado no rádio por um período de 24 horas.

10) **FM/ AM (MW)**
- selecciona a faixa de radiofrequência.

PROGRAMAÇÃO DE HORAS

11) **ALARM 1, ALARM 2, TIME**
- programa a respectiva hora do despertador ou do relógio

12) **▲, ▼**
- acerta a hora do relógio ou do despertador;
- regula os volumes mínimo e máximo do despertador suave para o alarme 1 ou 2;
- selecciona uma falsa do CD para despertar com o alarme 1 ou 2.

COMANDOS/ INSTALAÇÃO

13) **VOLUME ➖, ➕**
- regula o nível do som.

14) **Indicador de frequência**
- indica a frequência da faixa de radiofrequência seleccionada

15) **SET DAY**
- define o dia para activação da função de fim de semana.

16) **24 HR RESET**
- interrompe o alarme activado no besouro, no rádio ou no CD por um período de 24 horas.

17) **LFT TO OPEN**
- abre e fecha a tampa do compartimento do CD.

18) **TUNING**
- sintoniza uma estação de rádio.

19) **Antena flexível**

20) **Cabo de alimentação**
- para a alimentação de corrente CA.

A placa de tipo encontra-se na base do aparelho.

AVISO

A utilização de comandos ou ajustes ou a execução de procedimentos diferentes daqueles aqui indicados poderá resultar em exposição perigosa a radiações ou noutro tipo de funcionamento não seguro.

INSTALAÇÃO

Alimentação de corrente e modo de demonstração

1 Verifique se a tensão da corrente indicada na placa de tipo que se encontra na base do aparelho corresponde à da sua rede local. Se não corresponder, contacte o seu concessionário ou o centro encarregado da assistência.

2 Ligue a ficha à tomada da parede. A alimentação de corrente está agora ligada e no visor aparecerá o **modo de demonstração PHILIPS**.
→ A indicação ***PH.IL ..IPS*** passa continuamente no visor.
• Pressione qualquer comando (à excepção de **REPEAT ALARM/ BRIGHTNESS CONTROL**, no aparelho) para sair do modo de demonstração.

3 Para desligar completamente o aparelho, tire a ficha da tomada da parede.

Consumo de energia em espera (modo de relógio) **3 W**

PROGRAMAR AS HORAS, O DIA CD

MEMÓRIA DE SEGURANÇA AUTO-ALIMENTADA

A memória de segurança auto-alimentada permite, para sua conveniência, que as definições do dia e da hora do relógio e do despertador sejam memorizadas até 3 minutos quando se verifica uma interrupção na alimentação, por ex. um corte de corrente da rede. O relógio-rádio/leitor de CD e a iluminação são completamente desligados. Assim que a alimentação de corrente for restabelecida, o visor indicará a hora correcta.
• Se a alimentação de corrente for restabelecida passados os 3 minutos, no visor aparecerá o **modo de demonstração PHILIPS** e será necessário voltar a programar o dia e as horas do despertador e do relógio.

CARACTERÍSTICAS BÁSICAS

Luminosidade do visor
• Pressione **REPEAT ALARM/ BRIGHTNESS CONTROL** uma vez ou mais.
→ A luminosidade do visor será alterada pela ordem seguinte:
REDUZIDA → MÉDIA → FORTE → REDUZIDA...

Volume
Pressione **VOLUME ➖** ou **▲** para regular o nível do volume. O nível do volume *UD:* é indicado por um número entre 0 e 32.

PROGRAMAR A HORA DO RELÓGIO E DO DESPERTADOR

A hora é visualizada utilizando o relógio de 24 horas.

1 Pressione por momentos **TIME. ALARM 1** ou **ALARM 2** até a respectiva indicação de hora do relógio ou do despertador piscar.

2 Pressione e fixe ▲, ▼ para acertar as horas e os minutos.
• Pressionando ▲ ou ▼, respectivamente, a hora avança ou recua rápida e continuamente de minutos para horas. Solte ▲ ou ▼ quando atingir a definição correcta.
• Se precisar de acertar lentamente a hora, minuto a minuto, pressione ▲ ou ▼ por momentos breves e repetidamente.

3 Pressione **TIME. ALARM 1** ou **ALARM 2** para confirmar a respectiva definição de hora.

PROGRAMAR O DIA

A programação do dia permite-lhe definir a função de fim de semana (**WEEKEND-SLEEPER**). Se tentar usar a função de fim de semana antes de programar o dia, apareceré por momentos no visor a indicação *dRSy* (Segunda a Domingo, 1-7), a lembrar que necessita de programar primeiro o dia.

1 Pressione **SET DAY**.

2 Com a indicação do dia no visor, volte a pressionar **SET DAY** uma vez ou mais para seleccionar o dia, indicado por um número **dAY 1-7** (Segunda-Domingo):
→ O visor voltará a indicar a hora do relógio.

REPRODUÇÃO DE DISCOS COMPACTOS

1 Para abrir a tampa do compartimento do CD, levante a ponta marcada **LFT TO OPEN**.

2 Introduza um CD com o lado impresso voltado para cima e feche a tampa.

3 Pressione **PLAY/ PAUSE ►II** para iniciar a reprodução.
→ O visor mostra o indicador de CD **CD**, *Cd--* e o número total de faixas, seguido pelo número da primeira faixa antes de voltar à indicação da hora do relógio.
→ *door* indica que se esqueceu de fechar a tampa do compartimento do CD ou que abriu o compartimento durante a reprodução.
→ *noCd* indica que não introduziu qualquer disco ou que o disco foi introduzido incorrectamente.
→ *nFCd* indica que o CD-R(W) é de tipo não finalizado
→ *Err* indica um erro geral no funcionamento do aparelho.
→ O visor volta a indicar a hora do relógio.

4 Regule o som utilizando **VOLUME ➖** ou **▲**.

5 Para interromper, pressione **PLAY/ PAUSE ►**.
• É visualizado por momentos o número da faixa actual antes de voltar a aparecer a hora do relógio. A indicação **CD** pisca durante a pausa.

6 Volte a pressionar **PLAY/ PAUSE ►II** para retomar a reprodução.

7 Pressione **STOP ■** para abandonar a reprodução.
→ O visor volta a indicar a hora do relógio.

CD/ RÁDIO PROGRAMAR AS OPÇÕES DO DESPERTADOR

Seleccionar uma faixa diferente durante a reprodução
O número da faixa aparece por momentos no visor quando se pressiona **SEARCH ◄◄** ou **►►** para saltar faixas.
• Pressione **SEARCH ►►** uma vez ou mais para saltar para a faixa ou faixas seguinte(s).
• Pressione **SEARCH ◄◄** mais do que uma vez para saltar para faixas anteriores.
• Pressione **SEARCH ◄◄** uma vez e a reprodução será retomada a partir do início da faixa actual.

PROCURAR UMA PASSAGEM DENTRO DE UMA FAIXA

1 Durante a reprodução, pressione e fixe **SEARCH ◄◄** ou **►►**.
→ O CD é reproduzido a alta velocidade e volume reduzido; o visor indica *Cd-* e o número da faixa actual.

2 Solte **SEARCH ◄◄** ou **►►** quando reconhecer a passagem desejada.
→ É retomada a reprodução normal do CD e a visualização da hora do relógio em espera.

RÁDIO

1 Pressione **ON/ OFF** para ligar o rádio.
→ É visualizada por momentos a indicação *Lu* seguida da hora do relógio **FM/AM** e da última faixa de radiofrequência seleccionada.

2 Pressione **FM/ AM** se desejar mudar de faixa de radiofrequência.

3 Regule o som utilizando **VOLUME ➖** ou **▲**.

4 Rode o botão **TUNING** para sintonizar uma estação de rádio.

Para melhorar a recepção:
FM: Estenda completamente a antena flexível que se encontra na parte de trás do aparelho para obter a melhor recepção possível.
AM (MW): utiliza uma antena incorporada. Oriente a antena ajustando a posição do aparelho.

5 Pressione **ON/ OFF** para desligar o rádio.

PROGRAMAR AS OPÇÕES DO DESPERTADOR

Generalidades
Podem ser programadas duas horas para o despertador, **ALARM 1** ou **2**, nos modos de CD, rádio ou besouro. Isto pode ser útil, por exemplo, se precisar de acordar a uma hora diferente durante a semana e no fim de semana.
- Não se esqueça de programar primeiro correctamente o dia, a hora do relógio e do despertador.
- Certifique-se de que está visualizado o símbolo do tipo de despertador correcto.

Visualizar as opções de modo de despertar
1 Seleccione o modo de despertar da sua preferência pressionando **ALARM 1** ou **ALARM 2 MODE/ OFF** uma vez ou mais para encontrar o respectivo modo.
→ É visualizada a sequência indicativa do modo de despertar:
– *Lu CD* → o nível de volume por defeito para o início do despertar suave.
– *H:18* → o nível máximo, por defeito, para o volume do despertar suave
– Seguido dos 3 tipos de toque diferentes (besouro *B1 R1*, ou /rádio) *Q bu*, ou o modo do CD **CD** com o CD e um número de faixa entre *1a99*.

2 Leia os capítulos seguintes para ajustar ou seleccionar os respectivos modos.

Regular o volume do despertar suave
Para assegurar que se levanta de manhã, o volume do despertar suave começa baixinho, por ex. com *Lu CD* (baixo) e aumenta gradualmente para um volume mais alto, por ex. *H:11*. A gama de volumes definida por defeito vai de *Lu CD* a *H:18*. Se desejar alterar o volume por defeito para despertar com o besouro, com o rádio ou com o CD:

1 No modo de espera, pressione uma vez **ALARM 1 MODE/ OFF** ou **ALARM 2 MODE/ OFF**.

2 Assim que aparecer a indicação *Lu CD*, pressione **▲** ou **▼** até ser visualizado o volume inicial do toque de despertar.

3 Para definir o volume máximo do despertador, volte a pressionar **ALARM 1 MODE/ OFF** ou **ALARM 2 MODE/ OFF** para que o visor visualize *H:18*.

4 Assim que aparecer a indicação *H:18*, pressione **▲** ou **▼** até atingir o nível de volume desejado (*UD*-*32*).

Notas:
• O volume alto (*H:*) é sempre superior ou igual ao volume baixo (*L*). ex. *L Lu:15, H:19*
ex. *L Lu:12, H:12*
• O volume inicial é *Lu CD*, podendo ser programado para um valor entre *UD* e *32*, e o volume máximo é *H:32*, podendo ser programado para um valor entre *1D* e *32*.
• As definições do volume de despertar suave não afectam o volume da reprodução normal do CD ou do rádio.
• Não é possível rever a gama de volumes definida para o despertar suave quando o despertador está a tocar, já que pressionando nessa altura **ALARM 1 MODE/ OFF** ou **ALARM 2 MODE/ OFF** fará com que seja completamente cancelado o toque de despertar.
• Se pressionar **▲** ou **▼** quando o despertador está a tocar, o volume alto deixa imediatamente de aumentar.

Seleccionar despertar com o besouro ou com o rádio
• Pressione repetidamente **ALARM 1 MODE/ OFF** ou **ALARM 2 MODE/ OFF** até ser visualizada a indicação do besouro *B1 R1*, ou /rádio) *Q bu*, ou o modo do CD **CD** com o CD e um número de faixa entre *1a99*.

Nota:
Se seleccionou despertar com o rádio, *Q bu*, certifique-se de que sintonizou adequadamente uma estação.

Modo de despertar com CD: Seleccionar uma faixa do CD
Pode programar e seleccionar um número de faixa entre 1 e 99, com o aparelho em espera ou no modo de reprodução de rádio. Contudo, se o número de faixa programado não existir no disco, o leitor de CD iniciará a reprodução a partir da primeira faixa durante o toque de despertar.

1 Introduza um disco compacto no respectivo compartimento.

2 Pressione repetidamente **ALARM 1 MODE/ OFF** ou **ALARM 2 MODE/ OFF** até ser visualizada a indicação de CD e o número de faixa. Exemplo: *Cd 3*

3 Assim que aparecer a indicação de despertar com CD, pressione **▲** ou **▼** até ser visualizado o número da faixa desejada.
→ O visor volta a indicar a hora do relógio em espera

4 Para rever o número da faixa programada, volte a pressionar repetidamente **ALARM 1 MODE/ OFF** ou **ALARM 2 MODE/ OFF** até ser visualizada a indicação de despertar com CD.

Nota:
• A opção de despertar com o besouro substituirá automaticamente o despertar com CD se:
- programado para um valor entre *UD* e *32*, e o volume máximo é *H:32*, podendo ser programado para um valor entre *1D* e *32*.

DESLIGAR O DESPERTADOR

• introduziu incorrectamente um CD;
• introduziu um CD danificado;
• não introduziu qualquer disco;
• não fechou correctamente a tampa do compartimento do disco.

DESLIGAR O DESPERTADOR

Existem três formas de desligar o despertador. A não ser que cancele completamente o alarme, a reactivação do despertador passadas 24 horas será automaticamente seleccionada ao fim de 59 minutos, a contar da hora a que o despertador começa a tocar.

REACTIVAÇÃO DO DESPERTADOR PASSADAS 24 HORAS

Se deseja parar imediatamente o despertador mas quer manter a mesma hora de despertar para o dia seguinte:
• Pressione uma de 3 opções possíveis, conforme o tipo de despertador seleccionado:
a **24 HR RESET** – para desligar o despertador com o besouro, com rádio ou com CD
b **STOP ■** – apenas para o despertar com CD
c **ON/ OFF** – apenas para o despertar com rádio.
→ Ouvirá um "bip" a confirmar que foi activada a reactivação do despertador passadas 24 horas.

CANCELAR COMPLETAMENTE O TOQUE DE DESPERTAR

Para cancelar a hora definida para o despertador antes que este comece a tocar, ou durante o toque de despertar:
• Pressione uma vez ou mais **ALARM 1 MODE/ OFF** ou **ALARM 2 MODE/ OFF** até a indicação do tipo de despertador seleccionado desaparecer do visor.
→ Se cancelar o toque de despertar quando o despertador estiver a tocar, ouvirá também um "bip" a confirmar que o toque foi cancelado.

REPETIÇÃO DO TOQUE DE DESPERTAR

Esta função repete o toque de despertar a intervalos de 9 minutos.
• Enquanto o despertador estiver a tocar, pressione **REPEAT ALARM/ brightness control.**
• Repita, se o desejar, até uma hora.

Notas:
• O indicador do modo de despertador seleccionado, *D*, *D*, ou *CD*, continuará a piscar enquanto durar a repetição do toque de despertar.
• Se seleccionou o modo de despertar com CD, a

FUNÇÃO DE FIM DE SEMANA/TEMPO DE SONOLÊNCIA MANUTENÇÃO

reprodução do disco será retomada no ponto em que foi interrompida pela repetição do toque de despertar.
• Durante o toque de despertar com CD, a reprodução do disco continua até uma hora a não ser que o despertador seja cancelado ou reinicializado.

FUNÇÃO DE FIM DE SEMANA

Esta função desactiva o despertador todos os sábados e domingos e retoma a função de despertar de segunda a sexta-feira. Não se esqueça, no entanto, de programar primeiro o dia.
• Consulte o capítulo PROGRAMAR O DIA
1 Pressione **WEEKEND-SLEEPER** uma vez ou mais até ser visualizada a indicação **Z²** para um ou para os dois alarmes.

2 Para cancelar a função de fim de semana, repita a instrução 1 até a indicação **Z²** desaparecer do visor. Consulte a figura 4

TEMPO DE SONOLÊNCIA

Ãcerca da função de tempo de sonolência
O relógio-rádio/leitor de CD possui um temporizador de sonolência incorporado que permite que o aparelho seja automaticamente desligado durante a reprodução de rádio ou do CD ao fim de um período de tempo definido. Existem quatro tempos de sonolência até o aparelho se desligar: 10, 30, 60, 90 minutos e desligado.
A função de tempo de sonolência não afecta o funcionamento do despertador.

Programar a função de tempo de sonolência
1 Pressione **PLAY/ PAUSE ►II** (CD) ou **ON/ OFF** (rádio) para activar o respectivo rádio.
• Para o modo de CD, certifique-se de que introduziu primeiro um disco.

2 Seleccione o tempo de sonolência pressionando **SLEEP** uma vez ou mais até ser visualizado o tempo de sonolência desejado. Consulte a figura 5

3 Para cancelar a função de tempo de sonolência, pode usar qualquer uma das seguintes opções:
– pressionar **SLEEP** uma vez ou mais até a indicação SLEEP desaparecer do visor
– pressionar **REPEAT ALARM/ BRIGHTNESS CONTROL**
– pressionar **STOP ■** (apenas para o CD)
– pressionar **ON/ OFF** (apenas para o rádio).

MANUTENÇÃO

Generalidades (Consulte a figura 6
• Se não tenciona utilizar o aparelho por um grande período de tempo, desligue-o, retirando a ficha da tomada de corrente.
• Não deixe o aparelho, os CDs, as pilhas ou as cassetes expostas à humidade, à chuva, à areia, à luz solar directa ou noutras situações em que possam ocorrer altas temperaturas, tais como na proximidade de aparedores ou em carros estacionados ao sol.
• Uma camurça húmida é suficiente para limpar a caixa.

Manuseamento do leitor de CD e de discos compactos
• Nunca deverá tocar na lente do leitor de CD!
• Alterações súbitas na temperatura ambiente podem provocar condensação e fazer com que a lente do leitor de CD fique embaciada. A reprodução de um CD não é então possível. Não tente limpar a lente, mas deixe sim o aparelho num ambiente quente até a humidade evaporar.
• Feche sempre a tampa do compartimento do CD para manter o compartimento do disco compacto sem pó. Para limpar, passe um pano macio e seco no compartimento.
• Para tirar um CD da caixa, pressione o eixo central ao mesmo tempo que levanta o disco. Pegue sempre no disco pelas arestas e volte a colocá-lo na caixa após a utilização para evitar riscos e pó.
• Para limpar o disco compacto, passe um pano macio sem pêlos em linhas direitas, do centro para a borda. Não utilize agentes de limpeza já que eles poderão danificar o disco.
• Nunca escreva num disco compacto nem cole etiquetas no disco.

Informação relativa ao ambiente
Foi omitido todo o material de embalagem desnecessário. A embalagem pode ser facilmente separada em três materiais: cartão, polistireno e plástico.
O seu aparelho consiste em materiais que podem ser reciclados se forem desmontados por uma empresa especializada. Queira observar as regulamentações locais relativas à eliminação de materiais de embalagem, pilhas velhas e equipamento obsoleto.

RESOLUÇÃO DE PROBLEMAS

RESOLUÇÃO DE PROBLEMAS
Se ocorrer uma avaria, verifique primeiro os pontos a seguir indicados antes de levar o aparelho para reparação. Se não conseguir resolver um problema seguindo estas sugestões, consulte o seu concessionário ou o centro qcarregado da assistência.

ATENÇÃO
Não abra o aparelho porque existe o risco de choque eléctrico. Em nenhuma circunstância deverá tentar reparar você mesmo o aparelho, já que tal iria invalidar a garantia.

Problema
Causa possível
- Solução

Não há som
O volume não está regulado
- Regule o volume

Não há resposta ao accionamento de qualquer dos botões
Descarga electrostática
- Desligue o aparelho da fonte de alimentação e volte a ligá-lo passado 5 minutos.

•LEITOR DE CD

A reprodução do CD não funciona
O CD está muito riscado ou sujo
- Substitua ou limpe o CD

A lente laser está embaciada
- Aguarde que a lente se aclimatize

A lente laser está suja
- Limpe a lente reproduzindo um disco de limpeza de lentes de leitor de CD

O CD-R(W) é de tipo não finalizado
- Utilize um CD-R(W) finalizado

•RÁDIO

Estalidos ocasionais durante a recepção de FM
Sinal fraco
- Estenda completamente a antena flexível

Estalidos/ sibilação contínua durante a recepção de AM (MW)
Interferência eléctrica de um televisor, um computador, uma lâmpada fluorescente, etc.
- Afaste o aparelho de outro equipamento eléctrico

•DEPERTADOR

O despertador não funciona
Não foi programada a hora de despertar
- Consulte o capítulo referente a como "PROGRAMAR A HORA DO RELÓGIO E DO DESPERTADOR"

Não foi seleccionado o modo de despertar
- Consulte o capítulo referente a como "PROGRAMAR AS OPÇÕES DO DESPERTADOR"

O volume está demasiado baixo para o modo de despertar com rádio/ CD/ besouro.
- Consulte o capítulo referente a como "Regular o volume do despertar suave"

•FUNÇÃO DE FIM DE SEMANA

A função de fim de semana não funciona
A programação do dia não foi feita ou está incorrecta
- Consulte o capítulo referente a como "PROGRAMAR O DIA"

A função de fim de semana não foi programada
- Programe a função de fim de semana

Este produto obedece aos requisitos referentes a interferência de rádio estabelecidos pela União Europeia.

Dansk BETJENINGSANORDNINGER/INSTALLATION

BETJENINGSANORDNINGER
(se figur 1 og 2 , behøge overdrage)

•CD-AFSPILLER

1) **STOP ■**
- standser CD-afspilning
- standser slumrefunktionen i CD-indstilling
- slukker den aktive CD-vækker i 24 timer

2) **PLAY/ PAUSE ►II**
- starter CD-afspilning eller afbryder den et øjeblik

3) **SEARCH ◄◄, ►►**
- springer CD-numre over/ søger efter en bestemt passage.

•GENERELT

4) **SLEEP** (SLUMREFUNKTION)
- aktiverer og justerer slumretiden.

5) **REPEAT ALARM/ BRIGHTNESS CONTROL**
- ændrer lystyrken på displayets baggrundsbelysning
- afbryder vækkeren i 9 minutter
- standser slumrefunktioner i CD-, sumretone- eller radioindstilling.

6) **WEEKENDSLEEPER** (WEEKENDSLEEPERFUNKTION)
- deaktiverer vækker 1 og/eller 2 i weekenden.

7) **Display**
- viser urtiden/vækketidspunkterne og separatets status.

8) **ALARM 1 MODE/ OFF** (VÆKKER 1 /AFBRUDT) eller **ALARM 2 MODE/ OFF** (VÆKKER 2 /AFBRUDT)
- indstiller/ kontrolerer/ afbryder vækker 1 eller 2.

•RADIO

9) **ON/ OFF**
- tænder og slukker for radioen
- standser slumrefunktionen i radioindstilling
- slukker den aktive radiovækker i 24 timer

10) **FM/ AM (MW)**
- vælger radioens bølgeområde.

•INDSTILLING AF TIDSPUNKTER

11) **ALARM 1, ALARM 2, TIME**
(VÆKKER 1, VÆKKER 2, TID)
- indstiller det pågældende vækketidspunkt eller urtiden

12) **▲, ▼**
- justerer urtiden/vækketidspunkterne
- indstiller den blide vækknings minimale og maksimale lydstyrke for vækker 1 eller 2
- vælger et CD-melodinummer for vækker 1 eller 2

INDSTILLING AF TIDSPUNKTER, DAGEN CD

13) **VOLUME ➖, ➕**
- regulerer lydstyrken.

14) **Frekvensindikator**
- viser det valgte bølgeområdes radiofrekvens

15) **SET DAY**
- indstiller dagen for aktivering af weekend-slumrefunktionen.

16) **24 HR RESET**
- standser den aktive summetone-, radio- eller CD-vækker i 24 timer

17) **LIFT TO OPEN**
- åbner/ lukker CD-skuffen.

18) **TUNING (INDSTILLING)**
- stiller ind på en radiostation.

19) **Ledningsantenne**
- til at forbedre FM-modtagelsen.

20) **El-ledning**
- kun til AC strømforsyning.

Typeskiltet findes på apparatets underside.

FORSIGTIG
Anvendelse af andre betjeningsanordninger eller justeringer eller udførelse af andre procedurer end de heri anførte, kan medføre udsættelse for farlig stråling eller andre risici.

INSTALLATION

Strømforsyning og demo-funktion
1 Kontrollér om strømspændingen, der er vist på typeskiltet på apparatets underside, svarer til den lokale strømspænding. Hvis den ikke gør det, skal den rådføre sig med forhandleren eller servicecentret.

2 Sæt el-stikket i en stikkontakt. Strømforsyningen er nu tilsluttet og displayet viser **PHILIPS' demo-funktion.**
→ ***PH..IL..IPS*** rullar konstant hen over displayet.
• Tryk på en knap (med undtagelse af **REPEAT ALARM/ BRIGHTNESS CONTROL** på apparatet) for at afslutte demo-funktionen.

3 Apparatet afbrydes fuldstændigt fra strømforsyningen ved at tage el-stikket ud af stikkontakten.

Strømforbrug på standby (urfunktion)**3 W**

HUKOMMELSESOPBAKNING
Med hukommelsesopbakningen bliver indstillingerne for dagen, vækketidspunkterne og urtiden gemt i op til 3 minutter, når der er en strømafbrydelse, f.eks. i tilfælde af strømsvigt.
Hele CD-klokradioen og baggrundsbelysningen vil blive afbrudt. Så snart strømforsyningen kommer igen, viser displayet det korrekte tidspunkt.
• Hvis strømforsyningen kommer igen efter 3 minutters forløb, vil displayet vise **PHILIPS' demo-funktion**, og det vil være nødvendigt at indstille dagen samt vækketidspunkterne og urtiden igen.

GRUNDFUNKTIONER

Lysstyrke på displayets baggrundsbelysning
• Tryk en eller flere gange på **REPEAT ALARM/ BRIGHTNESS CONTROL**
→ Lystyrken på displayets baggrundsbelysning ændres i følgende rækkefølge:
LOW → MEDIUM → BRIGHT → LOW..
(LAV – MELLEM – STÆRK – LAV)

Lydstyrke
Lydstyrken reguleres ved at trykke på **VOLUME ➖** eller **▲**. Lydstyrken *UD:* angives som et nummer fra 0-32.

INDSTILLING AF URTID OG VÆKKETIDSPUNKTER

Tidspunktet vises med 24-timers display.

INDSTILLING AF DAGEN

Med indstilling af dagen kan man aktivere funktionen for weekend-slumretid (**WEEKEND-SLEEPER**). Hvis man forsøger at anvende weekend-slumretiden, før man har indstillet dagen, vises *dRSy* (mandag til søndag, 1-7) et øjeblik og displayet for at minde om, at man først skal indstille dagen.

1 Tryk på **SET DAY**.

2 Mens displayet viser dagen, tryk en eller flere gange på **SET DAY** igen for at vælge dagen, der vises kort som et tal fra **dAY 1-7** (mandag-søndag).
→ Displayet vender derefter tilbage til urtiden.

CD-AFSPILNING

1 CD-skuffen åbnes ved at løfte i kanten, der er afmærket **LIFT TO OPEN**.

2 Læg en CD i med den trykte side opad og luk skuffen.

3 Tryk på **PLAY/ PAUSE ►II** for at begynde afspilningen.
→ CD-indikatoren **CD**, *Cd--* og det totale antal melodinumre vises, efterfulgt af det første melodinummer, far urtiden kommer tilbage.
→ *door* vises, hvis man ikke har lukket CD-skuffen eller når man åbner CD-skuffen under afspilning.
→ *noCd* vises, hvis der ikke er lagt en CD i eller den er lagt forkert i.
→ *nFCd* vises, hvis en CD-R(W) ikke er færdiggjorte.
→ *Err* angiver en generel fejl i apparatets funktion.
→ Displayet vender tilbage til urtiden.

4 Lyden reguleres med **VOLUME ➖** eller **▲**.

5 Afspilningen afbrydes ved at trykke på **PLAY/PAUSE ►II**.
Gener det igangværende melodinummer vises et øjeblik, far urtiden kommer tilbage. **CD** blinker under pause.

6 Tryk på **PLAY/PAUSE ►II** igen for at fortsætte afspilningen.

7 Tryk på **STOP ■** for at standse afspilningen.
→ Displayet vender tilbage til urtiden.

CD/ RADIO INDSTILLING AF VÆKKEFUNKTIONER

Valg af et andet melodinummer under afspilning
Melodinummeret vises et øjeblik på displayet, når man trykker på **SEARCH ◄◄** eller **►►** for at springe numre over.
• Tryk en eller flere gange på **SEARCH ►►** for at springe frem til det (de) næste nummer(numre).
• Tryk mere end én gang på **SEARCH ◄◄** for at gentage et eller flere af de tidligere melodinumre.
• Tryk én gang på **SEARCH ◄◄** for at gentage det igangværende melodinummer.

Søgning efter en bestemt passage i et melodinummer
1 Under afspilning tryk på **SEARCH ◄◄** eller **►►** og hold den nede.
→ CD-afspilleren afspilles med høj hastighed og lav lydstyrke; displayet viser *Cd-* og det igangværende melodinummer.

2 Slip **SEARCH ◄◄** eller **►►**, så snart den ønskede passage genkendes.
→ Normal CD-afspilning fortsættes og standby-urtiden vises igen.

RADIO

1 Tryk på **ON/ OFF** for at tænde for radioen.
→ *Lu* vises, hvis kort efterfulgt af urtiden **RADIO** og det sidst valgte bølgeområde.

2 Tryk på **FM/ AM** for at vælge et andet bølgeområde.

3 Lyden reguleres med **VOLUME ➖** eller **▲**.

4 Drej på **TUNING** hjulet for at stille ind på en radiostation.

STILLA IN TIDER, VECKODAG CD

MINNESUPPBACKNING
Minnesuppbackningen gör att inställningarna för veckodag, väckning och klocka lagras i upp till tre minuter om sladden dras ut eller det är strömavbrott. Då stängs hela apparaten av, inklusive belysningen. Så snart som strömmen kommer tillbaka, visas rätt tid i teckenrutan igen.
• Om det dröjer mer än tre minuter tills strömmen kommer tillbaka, visas **PHILIPS demonstrationsläge**, och då måste du ställa in veckodag, väckning och klocka igen.

GRUNDFUNKTIONER

Belysningens styrka
• Tryck på **REPEAT ALARM/ BRIGHTNESS CONTROL** en eller flera gånger.
→ Då ändras ljusstyrkan i teckenrutan i följande ordning:
LÅG → MEDEL → LJUS → LÅG...

Volym
Tryck på **VOLUME ➖** eller **▲** för att ändra volymnivån. Volymnivån *UD:* anges som en siffra mellan 0 och 32.

STÄLLA KLOCKAN OCH STÄLLA IN VÄCKNINGSTIDER

Tiden visas enligt 24-timarssystemet.
1 Tryck kort på **TIME. ALARM 1** eller **ALARM 2** tills motsvarande klock- eller väckningstid blinkar.

2 Håll ner **▲**, **▼** för att ställa in både timmarna och minuterna.
• Genom att trycka på **▲** eller **▼** ökar respektive minskar den inställda tiden, först i minuter, sedan timmar. Släpp upp **▲** eller **▼** när rätt tid visas.
• Om du behöver ställa in tiden långsamt, minut för minut, trycker du helt kort upprepade gånger på **▲** eller **▼**.

3 Tryck på **TIME. ALARM 1** eller **ALARM 2** för att bekräfta den pågående tidsinställdig.

STÄLLA IN VECKODAG

När veckodagen är inställd kan du ställa in sovmorgonfunktionen (**WEEKEND-SLEEPER**). Om du försöker ställa in sovmorgonfunktionen innan veckodagen är inställd (måndag till söndag, 1-7), visas *dRSy* helt kort i rutan för att påminna dig om att du måste ställa in veckodagen först.

1 Tryck på **SET DAY**.

2 Medan veckodagen visas trycker du en eller flera gånger på **SET DAY** igen för att ställa in veckodagen - **dAY 1-7** (måndag-söndag):
→ Sedan går tecknrutan tillbaka till att visa klockan.

STÄLLA IN VÄCKNINGSTIDER

1 För att öppna CD-luckan lyfter du i kanten markerad **LIFT TO OPEN**.

2 Lägg i en CD-skiva med den tryckta sidan upp och stäng luckan.

3 Tryck på **PLAY/ PAUSE ►II** för att starta CD-spelningen.
→ CD-indikatorn **CD**, *Cd--* och antalet spår visas, följt av numret på det första spåret, och därefter kommer klockan tillbaka.
→ *door* visas om du inte har stänkt CD-luckan eller öppnat den under spelningen.
→ *noCd* visas om ingen CD-skiva sitter i eller om den satts i fel.
→ *nFCd* visas om CD-R(W) inte har finaliserats.
→ Err anger ett allmänt fel med apparatens funktion.
→ Då visas klockan i rutan igen.

4 Justera ljudet med **VOLUME ➖** eller **▲**.

5 För att avbryta trycker du på **PLAY/ PAUSE ►II**.

6 Det aktuella spårnumret visas helt kort, och därefter kommer klockan tillbaka. **CD** blinkar under paus.

6 Tryck på **PLAY/ PAUSE ►** för att starta CD-spelningen igen.

7 Tryck på **STOP ■** för att stoppa CD-spelningen.
→ Då visas klockan i rutan igen.

CD/ RADIO INDSTILLING AF VÆKKEFUNKTIONER

Generelt
To forskellige vækketidspunkter, vækker 1 eller 2 (**ALARM 1** eller **2**), kan indstilles på CD-, radio- eller summetonefunktion. Denne funktion kan f.eks. være nyttig, hvis man ønsker at blive vækket på et forskelligt tidspunkt om hverdagen og i weekenden.
- *Husk først at indstille dagen, urtiden og vækketidspunkterne korrekt!*
- *Sørg for, at det valgte vækkesymbol er vist.*

Visning af vækningsmetoder
1 Vælg den ønskede vækningsmetode ved at trykke en eller flere gange på **ALARM 1 eller ALARM 2 MODE/ OFF** for at finde den pågældende metode.
→ Vækningsmetodene vises på displayet i følgende rækkefølge:
→ *CD* – standard lydstyrke for start af blid vækning
→ *H:18* – standard maksimal lydstyrke for blid vækning
→ Efterfulgt af de 3 forskellige vækningsmetoder: (summetone) *B1 R1*; eller (radio) *Q bu*; eller CD-funktion **CD** med CD og et melodinummer *1-99*.

2 Læs anvisning i følgende afsnit om hvordan man regulerer og vælger de pågældende funktioner.

Regulering af lydstyrke for blid vækning
En sikker måde at komme op om morgenen på er at blive vækket med den **blide vækning** med meget lav lydstyrke. Den begynder f.eks. med *Lu CD* (laa) og stiger gradvis til en højere lydstyrke f.eks. *H:11*.
Standardstyrkeområdet er *Lu CD* og *H:18*. Ønsker man at ændre standard lydstyrken for summetone-, radio- eller CD-vækningsmetoden, gøres dette på følgende måde:
1 På standby - tryk én gang på **ALARM 1 MODE/OFF** eller **ALARM 2 MODE/OFF.**

2 Så snart *Lu CD* vises, tryk en eller flere gange på **▲** eller **▼** for at regulere vækkerens startlydstyrke.

3 Den maksimale lydstyrke for vækningen indstilles ved at trykke på **ALARM 1 MODE/OFF** eller **ALARM 2 MODE/OFF** igen for at skifte til *H:18* displayet.

4 Så snart *H:18* ses, tryk på **▲** eller **▼**, til den ønskede lydstyrke nås (*10*-*32*).

Bemærkninger:
• Den høje lydstyrke (*H:*) er altid højere end eller den samme som den lave lydstyrke (*L*). f.eks. *L Lu:15, H:19*
f.eks. *L Lu:12, H:12*
• Startlydstyrken er *Lu CD*, med et muligt lavt lydstyrkeområde på *CD*-*32* og den maksimale lydstyrke er *H:32*, med en muligt højt lydstyrkeområde på *10*-*32*.
• Lydstyrkeindstillingerne for blid vækning påvirker ikke den normale lydstyrke for CD-afspilning og radio.
• Det er ikke muligt at kontrollere lydstyrken for blid vækning under aktiv vækning, da man ved at trykke **ALARM 1 MODE/OFF** eller **ALARM 2 MODE/OFF** helt annullerer vækningen.
• Hvis man under vækning trykker på **

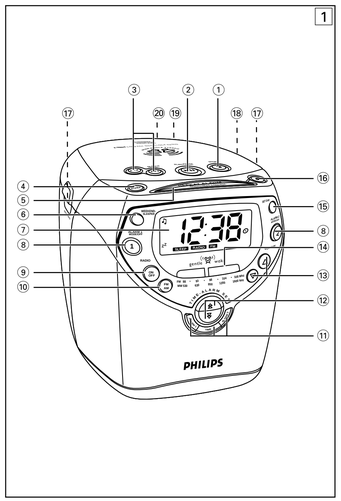

Suomi

SÄÄTIMET/ ASENNUS

SÄÄTIMET (ks. kuvia 1 ja 2)

•CD-SOITIN

① **STOP ■**
- pysäyttää CD:n toiston;
- pysäyttää uniajastustoiminnon CD-tilassa;
- pysäyttää aktiivisen CD-herätyksen 24 tunniksi.

② **PLAY/ PAUSE ▶II**
- käynnistää/ keskeyttää CD:n toiston.

③ **SEARCH ←►**
- pysäyttää CD:n kappaleita/ hakee tietyn kappaleen kohdan.

•YLEISTÄ

④ **SLEEP**
- aktivoi ja säätää uniajastusajan.

⑤ **REPEAT ALARM/ BRIGHTNESS CONTROL**
- muuttaa näytön kirkkautta;
- katkaisee herätyksen 9 minuutin ajaksi;
- pysäyttää CD:n, heräytyshälytyksen tai radiotilan uniajastustoiminnon.

⑥ **WEEKEND-SLEEPER**
- katkaisee herätyshälytyksen 1 ja/ tai 2 viikonloppuksi.

⑦ **Näyttö**
- esittää kellon/ herätysen ajan ja laitteen tilan.

⑧ **ALARM 1 MODE/ OFF** tai **ALARM 2 MODE/ OFF**
- asettaa/ tarkistaa/ katkaisee herätyksen 1 tai 2.

•RADIO

⑨ **ON/ OFF**
- kytkee/katkaisee radion toiminnon;
- pysäyttää uniajastustoiminnon radiotilassa;
- pysäyttää aktiivisen radioherätyksen 24 tunnin ajaksi.

•ASETUSAJAT

⑩ **ALARM 1, ALARM 2, TIME**
- asettaa tarvittavan herätyksen tai kellon ajan

⑪ **♪, ♪/ ♥**
- säätää kellon/ herätyksen ajat;
- säätää hellävaraisen herätyksen minimille ja maksimille äänenvoimakkuustasolle herätystä 1 tai 2 varten;
- valitsee CD-herätyksen kappaleen herätystä 1 tai 2 varten.

⑫ **VOLUME ←, ▲**
- säätää äänen tason.

⑬ **Taajuusosoitin**
- osoittaa valitun aaltoaistan radiotaajuuden

⑭ **SET DAY**
- asettaa päivän viikonlopun uniajastuksen aktivoimiseksi.

⑮ **24 HR RESET**
- pysäyttää aktiivisen äänimerkin, radion tai CD:n herätykset 24 tunniksi.

⑯ **LIFT TO OPEN**
- avaa/ sulkee CD-pesän.

⑰ **TUNING**
- viritttää radiokanavalle.

⑱ **Saaparojohto**
- antenni FM-vastaanoton parantamiseksi.

⑲ **Sähköjohto**
- vaihtovirtasyöttöä varten.

Arvokiljaisi siijaitsee laitteen pohjassa.

MUISTUTUS

Muiden kuin tässä mainittujen säätimien käyttö tai säädöt tai toimenpiteiden suoritus voi saada aikaan vaarallisen säteilyn paljastuksen tai muun turvallisuutta vaarantavan toiminnan.

ASENNUS

Virransyöttö ja demo-tila

1 Tarkista, että laitteen pohjassa olevan arvokilven osoittama virtajännite vastaa paikallista virtasyöttöä. Jos näin ei ole, ota yhteys myyntiliikkeeseen tai palvelukeskukseen.
2 Liitä pistoke pistorasiaan. Virta on nyt kytketty ja näytössä esitetään **PHILIPSin demo-tila** → ***PH...IL...IPS*** viereitty jatkuvasti näytön poikki.
3 Paina yhtä säätimistä (poikkeuksena laitteen **REPEAT ALARM/ BRIGHTNESS CONTROL**) demo-tilan poistamiseksi.
3 Laitteen virran katkaisemiseksi irrota pistoke pistorasiasta.

Valmiustilan virrankulutus (kellotila).....**3 W**

AIKOJEN ASETUS, PÄIVÄ

MUISTIN VARMISTUS

Muistin varmistuksen avulla pystyt kätevästi tallentamaan päivä-, herätys- ja kelloaika-asetukset enintään 3 minuutin ajaksi sähkökatkoksen aiheutuessa, esim. jos AC-virtasyöttö katkaistaan. CD-kelloradio- ja näyttötoiminto katkaistaan. Heti kun virta kytketyy, näyttö osoittaa oikeata aika.
- Jos virta kytketyy 3 minuutin kuluttua, näyttöön ilmestyy **PHILIPSin demo-tila** ja joudut uudelleensetettaman päivän, herätyksen ja kelloajat.

PERUSTOIMINTOJA

Näytön kirkkaus
- Paina **REPEAT ALARM/ BRIGHTNESS CONTROL** kerran tai useammin.
→ Näytön kirkkaus muuttuu tässä järjestyksessä: **ALHAINEN → KESKITASO → KIRKAS → ALHAINEN...**

Äänenvoimakkuus

Paina **VOLUME ←** tai **▲** äänenvoimakkuustason säätämiseksi. Äänenvoimakkuustaso UD osoitetaan numerona välillä 0-32.

KELLON JA HERÄTYSAIKOJEN ASETUS

Aika esitetään käytämällä 24 tunnin kelloa.
1 Paina hetken aijan **TIME, ALARM 1** tai **ALARM 2**, kunnes näytössä vilkkuu kello- tai heräytysnäyttö.
2 Paina ja pidä painettuna **♪**, kunnes ja minuutien säätämiseksi.
- Painamalla vastaavasti **♪** tai **♥**, aika lisäänty/ vähenee nopeasti ja jatkuvasti minuuteista tunteihin ja päinvastoin. Vapauta **♪** tai **♥** oikean asetuksen saatuasi.
- Jos haluat säätää ajan hitaasti minuutti minuutilta, paina hetken ajan ja toistuvasti **♪** tai **♥**.
3 Paina **TIME, ALARM 1** tai **ALARM 2** vastaavan aika-asetuksen vahvistamiseksi.

CD

PÄIVÄN ASETUS

Päivän asetuksen avulla pystyt asettamaan viikonlopun uniajastustoiminnon (**WEEKEND-SLEEPER**). Jos yrität käyttää viikonlopun asetusta ennen päivän asetusta, näyttöön ilmestyy dRy (maanantaista sunnuntaihin, 1-7) hetken ajaksi muistuttamaan sinun päivän asetuksesta.
1 Paina **SET DAY**.
2 Pitämällä painettu ollessa esillä paina **SET DAY** uudelleen kerran tai useammin valitsemaan päivä numeroitua viikilä **dAY** 1-7 (maanantai-sunnuntai):
→ Näyttö palautuu osoittamaan kelloaikaa.

CD-TOISTO
1 CD-pesän aukaisemiseksi nosta kulmaa, jossa on merkintä **LIFT TO OPEN**.
2 Asenna CD tekstipuolen ollessa ylöspäin ja sulje ovi.
3 Paina **PLAY/ PAUSE ▶II** toiston käynnistämiseksi.
→ Näyttöön ilmestyy CD-osoitin CD, Cd - - ja kappaleiden kokonaismäärä sekä ensimmäinen numero ennen kelloaikaan palaamista.
- d.o.r ilmestyy näyttöön, jos et ole sulkenut CD-pesää/ avanut CD-pesä toiston aikana.
- n.o C ilmestyy näyttöön, jos ei ole asennettu CD:tä/ tai se on asennettu väärin.
- n.F C ilmestyy näyttöön, jos CD-R(W) ei ole heräytystä varten:
- E r r osoittaa virhettä laitteen toiminnassa. → Näytön palautuu kelloaikaan.

4 Säädä ääni käyttämällä **VOLUME ←** tai **▲**.
5 Toiminan keskeyttämiseksi paina **PLAY/ PAUSE ▶II**.
- Senhetkinen kappalenumero ilmestyy esille heteksi ennen kelloaikaan palaamista. CD vilkkuu tauon aikana.

6 Paina **PLAY/ PAUSE ▶II** uudelleen toiston jatkamiseksi.

HERÄTYSTOIMINTOJEN ASETUS

Yleistä

CD- radio- tai merkkiäänitoiloissa voidaan asettaa kaksi erilaista heräytysaikaa **ALARM 1** tai **2**. Tämä voi olla hyödyksi, kun joudut heräämään eri aikaan esimerkiksi viikon ja viikonlopun aikana.

CD/ RADIO

Eri kappaleen valiseminen toiston aikana

Kappaleenumero ilmestyy hetkeksi näyttöön, kun painat **SEARCH ←►** tai **←►** kappaleiden ylihyppämiseksi.
- Paina **SEARCH ←►** kerran tai useamin seuraavan/seuraavien kappaleiden ylihyppämiseksi.
- Paina **SEARCH ←►** yhtä useamman kerran edellisten kappaleiden ylihyppämiseksi.
- Paina **SEARCH ←►** kerran ja toisto palautuu senhetkisen kappaleen alkuun.

Kappaleessa olevan kohdan löytäminen

1 Paina ja pidä painettuna toiston aikana **SEARCH ←►** tai **←►**.
→ CD toistetaan suurella nopeudella ja matalaäänisenä, näyttöön ilmestyy Cd ja senhetkisen kappaleen numero.
2 Vapauta **SEARCH ←►** tai **←►**, kun tunnistat haluamasi kohdan.
→ Toiminta palautuu normaaliin CD-toistoon ja valmiustilan kelloaika palautetaan.

RADIO
1 Paina **ON/ OFF** radioon kytkeytymiseksi.
→ E u ilmestyy näyttöön hetkeksi, ja sitä seuraa kelloaika. RADIO ja viimeinen valittu aaltoaista.
2 Paina **FM/ AM**, jos haluat vaihtaa aaltoaistaa.
3 Säädä ääni käyttämällä **VOLUME ←** tai **▲**.
4 Säädä **TUNING** –pyörää radioasemalle virittäytymiseksi.

Vastaanoton parantamiseksi:
FM: Laajenna sapara-antennia laitteen optimin vastaanoton saamiseksi.
AM (MW): käyttä sisäänrakennettua antenna. Suuntaa antenni säätämällä laitteen asentoa.
5 Paina **ON/ OFF** radion sammuttamiseksi.
→ **SLEEP** ja aaltoaista hälvähtä näytöstä.

HERÄTYSTOIMINTOJEN ASETUS

Yleistä

CD-, radio- tai merkkiäänitoiloissa voidaan asettaa kaksi erilaista heräytysaikaa **ALARM 1** tai **2**. Tämä voi olla hyödyksi, kun joudut heräämään eri aikaan esimerkiksi viikon ja viikonlopun aikana.
- *Muista ensin asettaa päivä, kello- ja heräysaika oikeaksi!*
- *Varmista, että valitsemasi heräytysymboli näkyy näytössä.*

Heräytystilaatoimintojen katselu
1 Valitse haluamasi heräytyslä painamalla **ALARM 1** tai **ALARM 2 MODE/ OFF** kerran tai useammin kyseisen tilan löytämiseksi.
→ Näyttöön ilmestyy heräytystilan näyttöjärjestys:
- L o UD – äänenvoimakkuuden taso hellävaraisen heräytyksen käynnistystä varten
- H : 16 – maksimin oletusäänenvoimakkuuden taso hellävaraista heräytystä varten
– Sen jälkeen esitetään 3 eri heräytystä:
- r a d (radio) & u tai CD-CD ja kappalenumero välillä 1-99.
2 Luo seuraavat jaksot kyseisen tilojen säätämiseksi tai valitsemiseksi.

Hellävaraisen heräytyksen äänenvoimakkuuden säätö

Herätimisen varmistamiseksi asmuisin hellävarainen heräys käynnistyy hiljaisella äänenvoimakuudella, esim. L o UD (alhainen) ja kasvaa vähitellen voimakkaammaksi, esim. H : 1 1 .
Oletusäänenvoimakkuuden alue vaihtelee välillä L o UD ja H : 16. Jos haluat muutaa oletusäänenvoimakkuuden merkkiäänitä, radioa tai CD-heräytystä varten:
1 Paina **ALARM 1 MODE/ OFF** tai **ALARM 2 MODE/ OFF** kerran.
2 Heti kun L o UD ilmestyy näyttöön, paina **♪** tai **♥** kerran tai useammin herätyksen käynnistyksen äänenvoimakkuuden säätämiseksi.
3 Maksimiäänenvoimakkuuden asettamiseksi heräätystä varten paina uudelleen **ALARM 1 MODE/ OFF** tai **ALARM 2 MODE/ OFF** tuomaan näyttöön H : 16.
4 Heti kun H : 16 ilmestyy näyttöön, paina **♪** tai **♥**, kunnes saat haluttan äänenvoimakkuustason (UD-32).

Huomautuksia:
- Suuri äänenvoimakkuus (H 7) on aina suurempi kuin alhainen äänenvoimakkuus (L o) tai yhtälainen sen kanssa:
- *Mutta ensin asettaa päivä, kello- ja heräysaika oikeaksi!*
- *Varmista, että valitsemasi heräytysymboli näkyy näytössä.*

Heräytystilaatoimintojen katselu
1 Valitse haluamasi heräytyslä painamalla **ALARM 1** tai **ALARM 2 MODE/ OFF** kerran tai useammin kyseisen tilan löytämiseksi.
→ Näyttöön ilmestyy heräytystilan näyttöjärjestys:
- L o UD – äänenvoimakkuuden taso hellävaraisen heräytyksen käynnistystä varten
- H : 16 – maksimin oletusäänenvoimakkuuden taso hellävaraista heräytystä varten
– Sen jälkeen esitetään 3 eri heräytystä:
- r a d (radio) & u tai CD-CD ja kappalenumero välillä 1-99.
2 Luo seuraavat jaksot kyseisen tilojen säätämiseksi tai valitsemiseksi.

Hellävaraisen heräytyksen äänenvoimakkuuden säätö

Herätimisen varmistamiseksi asmuisin hellävarainen heräys käynnistyy hiljaisella äänenvoimakuudella, esim. L o UD (alhainen) ja kasvaa vähitellen voimakkaammaksi, esim. H : 1 1 .
Oletusäänenvoimakkuuden alue vaihtelee välillä L o UD ja H : 16. Jos haluat muutaa oletusäänenvoimakkuuden merkkiäänitä, radioa tai CD-heräytystä varten:
1 Paina **ALARM 1 MODE/ OFF** tai **ALARM 2 MODE/ OFF** kerran.
2 Heti kun L o UD ilmestyy näyttöön, paina **♪** tai **♥** kerran tai useammin herätyksen käynnistyksen äänenvoimakkuuden säätämiseksi.
3 Maksimiäänenvoimakkuuden asettamiseksi heräätystä varten paina uudelleen **ALARM 1 MODE/ OFF** tai **ALARM 2 MODE/ OFF** tuomaan näyttöön H : 16.
4 Heti kun H : 16 ilmestyy näyttöön, paina **♪** tai **♥**, kunnes saat haluttan äänenvoimakkuustason (UD-32).

Huomautuksia:
- Suuri äänenvoimakkuus (H 7) on aina suurempi kuin alhainen äänenvoimakkuus (L o) tai yhtälainen sen kanssa:

HERÄTYKSEN KATKAISU

Herätyksen katkaisemiseksi on tarjolla kolme tapaa. Ellet peruta heräätystä kokonaan, **24 tunnin heräätyksen uudelleenasaustoiminto** valitaan automaattisesti 59 minuutin kuluttua ajasta, jolloin heräätys käynnistyy ensimmäisen kerran.

24 TUNNIN HERÄTYKSEN UUDELLEENASETUS

Jos haluat pysäyttää heräätystilan väliittömästi, mutta haluat myös ylläpitää saman heräätysasetuksen seuraavaa päivää varten:
- Valitse painanta 3 mahdollisesta vaihtoehdosta valitun heräätyksen mukaisesti:
  - **24 HR RESET** – merkkiäänit-, radio- tai CD-heräytysten katkaisu
  - **STOP ■** tai **CD** – koskee vain heräätystä
  - **ON/ OFF** – koskee vain radioheräätystä.
  - Kuulet piippauksen, joka vahvistaa 24 tunnin uudelleenasetuksen aktivoinnin.

HERÄTYKSEN PERUUTUS KOKONAISUUDESSAAN

Asetetun heräätyksen ajan peruuttamiseksi ennen heräätyksen käynnistymistä tai heräätyshälytyksen aikana:
1 Paina **ALARM 1 MODE/ OFF** tai **ALARM 2 MODE/ OFF** kerran tai useammin, kunnes valittu heräätyksen osoitin häviää näytöstä.
→ Jos peruutat heräätyshälytyksen aikana, kuulet myös pysäytetyn heräätyksen peruutuksen.

TOISTUVA HERÄTYS

Tämä toistaa heräätyksen 9 minuutin välajon.
- Paina **REPEAT ALARM/ BRIGHTNESS CONTROL** heräätyshälytyksen aikana.
- Toista haluttaessa mäsmina toistoja.

Huomautuksia:
- Valitun heräätyksän osoittimet Ø, ♪ tai ⏲ heräätyksnäyttö ilmestyy esille.

Huomautus:
- Merkkiäänihälytysnäyttöön korvaa automaattisesti CD-heräätyksen, jos:
– olet asentanut CD:n väärin;
– olet asentanut vaurioituneen CD:n;
– olet unohtanut asentaa CD:n;
– et ole sulkenut CD-pesän kantta kunnolla.

HERÄTYKSEN KATKAISU

Herätyksen katkaisemiseksi on tarjolla kolme tapaa. Ellet peruta heräätystä kokonaan, **24 tunnin heräätyksen uudelleenasaustoiminto** valitaan automaattisesti 59 minuutin kuluttua ajasta, jolloin heräätys käynnistyy ensimmäisen kerran.

24 TUNNIN HERÄTYKSEN UUDELLEENASETUS

Jos haluat pysäyttää heräätystilan väliittömästi, mutta haluat myös ylläpitää saman heräätysasetuksen seuraavaa päivää varten:
- Valitse painanta 3 mahdollisesta vaihtoehdosta valitun heräätyksen mukaisesti:
  - **24 HR RESET** – merkkiäänit-, radio- tai CD-heräytysten katkaisu
  - **STOP ■** tai **CD** – koskee vain heräätystä
  - **ON/ OFF** – koskee vain radioheräätystä.
  - Kuulet piippauksen, joka vahvistaa 24 tunnin uudelleenasetuksen aktivoinnin.

HERÄTYKSEN PERUUTUS KOKONAISUUDESSAAN

Asetetun heräätyksen ajan peruuttamiseksi ennen heräätyksen käynnistymistä tai heräätyshälytyksen aikana:
1 Paina **ALARM 1 MODE/ OFF** tai **ALARM 2 MODE/ OFF** kerran tai useammin, kunnes valittu heräätyksen osoitin häviää näytöstä.
→ Jos peruutat heräätyshälytyksen aikana, kuulet myös pysäytetyn heräätyksen peruutuksen.

TOISTUVA HERÄTYS

Tämä toistaa heräätyksen 9 minuutin välajon.
- Paina **REPEAT ALARM/ BRIGHTNESS CONTROL** heräätyshälytyksen aikana.
- Toista haluttaessa mäsmina toistoja.

Huomautuksia:
- Valitun heräätyksän osoittimet Ø, ♪ tai ⏲ heräätyksnäyttö ilmestyy esille.

VIIKONLOPUN UNIAJASTIN/ UNIAJASTUS

viikkovat koko toistuvan heräätyksen ajan.
- Jos käytät CD-heräätystilaa, CD:n toisto käynnistyy uudelleen kohdasta, jossa toistosta heräätys keskeytettiin.
- CD-heräätyksen aikana CD:n toisto jatkuu enintään tunnin ajan paitsi jos peruutat/ uudelleenasetat heräätyksen.

VIIKONLOPUN UNIAJASTIN

Tämä toiminto katkaisee heräätyksen joka lauantai ja sunnuntai ja käynnistää heräätysajastimen uudelleen maanaatista perjantaihin. Varmista kuitenkin, että olet ensin asettanut päivän.
- Katso jaksoa PÄIVÄN ASETUS.
- Paina **WEEKEND-SLEEPER** kerran tai useammin, kunnes **Z^** ilmestyy yhtä asetusta tai molempia heräätyksiä varten.
2 Viikonlopun uniajastoiminnon peruuttamiseksi toista vaihe 1, kunnes **Z^** häviää näytöstä.
- Katso kuvaa 4.

UNIAJASTUS

Tietoja uniajastoitoiminnosta

CD-kelloradiossa on sisälän rakennettu uniajastin, jonka avulla laite pystyy automaattisesti kytkeytymään irti radion tai CD:n toiston aikana asetetun ajanjakson jälkeen. Tarjolla on neljä nukahtamisaikaa ennen kuin laite kytkeytyy irti: 10, 30, 60, 90 minuuttia ja irtkytkentä.
Uniajastustoiminto ei vaikuta heräätysasetusten toimintaan.

Uniajastustoiminnon asetus
1 Paina **PLAY/ PAUSE ▶II** (CD) tai **ON/ OFF** (radio) kyseisen tilan kytemiseksi.
- Kun on kysymys CD-tilasta, varmista, että olet ensin asentanut levyn levypesään.
2 Valitse ajastusaika painamalla **SLEEP** kerran tai useammin, kunnes esillä on haluttu uniajastusaika. Katso kuvaa 5.
Uniajastustoiminnon peruuttamiseksi voit joko:
- painaa **SLEEP** kerran tai useammin, kunnes **SLEEP** häviää näytöstä
- painaa **REPEAT ALARM/ BRIGHTNESS CONTROL**
- painaa **STOP ■** (koskee vain CD:tä)
- paina **ON/ OFF** (koskee vain radioa).

HUOLTO

Yleistä Katso kuvaa 6
- Jos et aio käyttää kelloradiota pitkään aikaan, katkaise siitä virta irrottamalla pistotulppa pistorasiasta.
- Älä jätä laitetta, CD-levyjä, paristoja tai kasetteja äitiäisi kosteudelle, sateelle, hiekalle, suorille auringonvalolle tai paljaalle liekille, joiden lämpötila voi olla korkea, kuten lämmitysläitteiden läheisyyteen tai aurinkoon pysäkinlyön autoon.
- Riittää kun kohdan pyyhitään vedellä hiukan kostutetulla nahkapalasella.

CD-soittimen ja CD-levyn käsitteleminen
- CD-soittimen linssiin ei saa koskea!
- Pölyä/ sormenjäljet/ jälkiä/ muutokset voivat aiheuttaa kosteuden kehittymisen ja CD-soittimen linssin sumuttumisen. Tällöin ei ole mahdollista toistaa CD-levyä. Älä yritä puhdistaa linssiä, vaan jätä laite lämpimään paikkaan, kunnes kosteus haihtuu.
- Muista ana sulkea CD-pesän luukku CD-pesän pitämiseksi pölyttömänä. Suorita pesän puhdistaminen pyyhkimällä pehmeällä, kuivalla kangaspalasella.
- CD-levy otetaan kotelosta painamalla sen keskiosaa samalla CD-levyä nostaen. Pidä CD-levystä kiinni aina sen reunoista ja aseta CD-levy takaisin kotelion sen kiiltävä puoli alaspäin naarmuuntumisen ja pölyn ehkäisemiseksi.
- Puhdista CD-levy pyyhkimällä puhtaalla, nuukkaamattomalla kangaspalaselta. Älä käytä puhdistusaineita, sillä ne voivat vahingoittaa levyä.
- Älä koskaan kirjoita CD-levylle äläkä kiinnitä siihen tarroja.

Ympäristöä koskevia tietoja

Kaikki tarpeeton pakkausmateriaali on jätetty pois. Pakkausmateriaali voidaan eritellä helposti kolmeksi eri materiaaliksi: paivi, polystyreeni ja muovi.
Laite koostuu materiaaleja, jotka voidaan kierrättää, mikäli hajoitukseen suorittaa toimintaan erikoistunut yhtiö. Noudata paikallisia pakkausmateriaalien, tyhjien paristojen ja käytöstä poistettujen läitteiden hävitystä koskevia säännöksiä.

VIANHAKU

VIANHAKU

Vian ilmaantuessa tärkistä ensin alla luetellut seikat ennen laitteen viemistä korjattavaksi. Jos et pysty ratkaisemaan ongelmaa näitä vihjeitä noudattamalla, ota yhteys myyntiliikkeeseen tai palvelupisteeseen.

VAROITUS:
Älä avaa laitetta, sillä riskinä on sähköiskun saaminen. Älä missään tapauksessa ryhdy korjaamaan laitetta itse, muuten takuu ei ole voimassa.

Ongelma
Mahdollinen syy
- Korjaus

Ei ääntä
Ei ole säädetty äänenvoimakkuutta
- Säädä äänenvoimakkuus

Ei reagointia mihinkään painikkeista
Sähköstaattinen purkaus
- Irrota laite verkkovirrasta ja uudelleenkytke 5 minuutin kuluttua.

•CD-SOITIN

CD:n toisto ei toimi
CD pahasti naarmuuntunut tai likainen
- Vaihda/ puhdista CD

Laserlinssi häyrystyt
- Odota, kunnes linssi kirkastuu

Laserlinssi likainen
- Pyyhi linssi toistamalla CD-linssinpuhdistuslevy kokeilen vaatimusten mukaan.

Luokan 1 laserlaite
Varoitus!
Laitteen käyttäminen muulla kuin tässä käyttöohjeessa mainitulla tavalla saattaa altistaa käyttäjän turvallisuuskuokan 1 ylittävälle näkymättömälle ,asersäteilylle. Oikeus muutksiin varataan. Laite ei saa olla alttiina tippu-ja roiskevedelle.

Huom.
Toiminnanvaliltsin on kytketty toisipuoleelle, eikä se kyttke laitetta irti sähköverkosta. Sisäänrakennettu verkko-osa on kyttettynä sähköverkkoon aina silloin, kun pistoke on pistorasiassa.

Polski

ELEMENTY STERUJĄCE/ INSTALOWANIE

ELEMENTY STERUJĄCE (patrz rysunki 1 i 2)

•ODTWARZACZ KOMPAKTOWY

① **STOP ■**
- zatrzymywanie odtwarzania płyty kompaktowej;
- zatrzymywanie funkcji zasypiania w trybie odtwarzania płyty;
- zatrzymywanie na 24 godziny aktywnej funkcji budzenia odtwarzaczem.

② **PLAY/ PAUSE ▶II**
- uruchamianie lub przerywanie odtwarzania płyty.

③ **SEARCH ←►**
- przeskakiwanie utworów lub wyszukiwanie fragmentów utworów na pycie.

•OGÓLNE

④ **SLEEP**
- uruchamianie i ustawianie czasu zasypiania.

⑤ **REPEAT ALARM/ BRIGHTNESS CONTROL**
- zmiana jasności podświetlenia wyświetlacza;
- wyciszenie budzika na 9 minut;
- zatrzymywanie funkcji zasypiania w trybie budzenia odtwarzaczem CD, brzęczykiem lub radiem.

⑥ **WEEKEND-SLEEPER**
- blokowanie budzika 1 i/lub 2 na weekend.

⑦ **Wyświetlacz**
- wyświetlanie godziny zegara/ budzika i stanu zestawu.

⑧ **ALARM 1 MODE/ OFF** lub **ALARM 2 MODE/ OFF**
- ustawiania/ sprawdzanie/ wyączanie budzika 1 lub 2.

•ODBIORNIK RADIOWY

⑨ **ON/ OFF**
- wączanie/ wyączanie odbiornika;
- zatrzymywanie funkcji zasypiania w trybie suchania radia;
- zatrzymywanie na 24 godziny aktywnego budzenia radiem.

⑩ **FM/ AM (MW)**
- wybieranie zakresu fal radiowych.

•USTAWIANIE GODZINY

⑪ **ALARM 1, ALARM 2, TIME**
- wyberanie ustawiania odpowiednio godziny budzenia (ALARM) lub zegara (TIME).

⑫ **♪, ♥**
- ustawianie godziny zegara/ budzika;
- regulacja minimalnej i maksymalnej gośnności budzenia agodnego dla budzików 1 lub 2;
- wybieranie utworu z płyty kompaktowej dla budzika 1 lub 2.

⑬ **VOLUME ←, ▲**
- regulacja gośności.

⑭ **Wskaźnik częstotliwości**
- Tabliczka znamionowa mądułje sié na spodzie obudowy zestawu.

⑮ **SET DAY**
- ustawianie dnia tygodnia dla uaktywnienia funkcji budzenia w weekend

⑯ **24 HR RESET**
- zatrzymywanie na 24 godziny aktywnego budzenia brzęczykiem, radiem lub płytą.

⑰ **LIFT TO OPEN**
- otwierania/ zamykanie kieszeni napędu płyty CD.

⑱ **TUNING**
- dostrajanie odbiornika do stacji radiowej.

⑲ **Antena drutowa**
- poprawianie odbioru FM.

⑳ **Przewód zasilający**
- zasilanie zestawu z sieci elektrycznej.

Tabliczka znamionawa znajduje się na spodzie obudowy zestawu
UWAGA *Używanie elementów sterujących i regulacyjnych w sposób inny, niż te opisane w niniejszej instrukcji, oraz nieprzestrzeganie opisanych procedur eksploatacji, może podczas obsugi prowadzić do zagrożenia wywanego promieniowaniem lub innymi czynnikami.*

INSTALOWANIE

Zasilanie z sieci elektrycznej i tryb demonstracyjny
1 Sprawdzić, czy napięcie sieci elektrycznej jest zgodne z napięciem podanym na tabliczce znamionowej na spodzie obudowy. Jeśli nie, należy skontaktować się z dystrawcą zestawu lub punktem napraw.
2 Wtożyć wtyczkę sieciową do gniazdka elektrycznego. Od tej chwili zestaw jest wączony, a na wyświetlaczu wyóczy jest napis **PHILIPS**, oznaczający pracę zestawu w trybie demonstracyjnym.
→ Przez wyświetlacz biegutnie przepływa napis ***PH...IL...IPS***.
- Do wyączenia trybu demonstracyjnego wystarczy naciśnąć dowolny element sterowania (za wyjątkiem przycisku **REPEAT ALARM/ BRIGHTNESS CONTROL**).
3 Całkowite odączenie zestawu od sieci elektrycznej zapewnia dopiero wyjęcie wtyczki przewodu sieciowego z gniazdka elektrycznego.

Pobór energii w trybie czuwania
(wyświetlanie godziny).....**3 W**

USTAWIANIE GODZINY, DNIA

PODTRZYMANIE PAMIĘCI

Funkcja podtrzymania zawartości pamięci pozwala na zachowanie przez trzy minuty nastawień dnia, budzika i zegara w przypadku zaniku napięcia zasilania.
Czy zestaw i jego oświetlenie zostaną wyączone. Natychmiast po przywróceniu zasilania, wyświetlacz pokaże porządną godzinę.
- Jeśli zasilanie powróci po czasie dłuższym niż 3 minuty, wyświetlacz pokaże napis **demonstracyjny PHILIPS** i konieczne będzie ponowne ustawienie dnia, godziny i budzika.

PODSTAWOWE CECHY

Jasność podświetlenia
- Jedno- lub kilkakrotnie naciśnąć przycisk **REPEAT ALARM/ BRIGHTNESS CONTROL**.
→ Jasność wyświetlacza zmienia się naprzemiennie, w sekwencji:
NISKA → ŚREDNIA → DUŻA → NISKA...

Sia gosu
Do ustawiania gośności suią przycisk **VOLUME ←** i **▲**. Poziom gośności UD wskazywany jest jako liczba w zakresie 0-32.

USTAWIANIE ZEGARA I BUDZIKA

Czas jest okazywany uzywający 24 zegar godziny
1 Na krótko naciśnąć **TIME, ALARM 1** lub **ALARM 2**, aż zacznie migać wyświetlacz budzika lub zegara.
2 Ustawić godzinę i minuty naciskając i przytrzymując **♪**, **♥**.
- Wcśniejęcie **♪** lub **♥** spowoduje stąg szybką zmianę wskazywanego czasu, przechodząc od minut do godzin. Po dojściu do żądanej wartości należy zwolnić przycisk.
- Ustawianie powolne, minuta po minucie, dokonuje się wciskając wielokrotnie, na krótko, przycisk **♪** lub **♥**.
3 Zatwierdzić wprowadzone ustawienia, naciskając **TIME, ALARM 1** lub **ALARM 2**.

USTAWIANIE DNIA

Ustawienie dnia umożliwia użytkownikowi korzystanie z funkcji budzenia w weekend (**WEEKEND-SLEEPER**). Przy próbie użycia funkcji budzenia w weekend przed ustawieniem odpowiedniego dnia na liczba dRy (poniedziałek-niedziela, 1-7), przypominając o konieczności ustawienia dnia.

ODTWARZACZ KOMPAKTOWY

PŁYTA PRZYSPIESZA
- Jednokrotnie naciśnąć **SEARCH ←►**.
- Przed powrotem do wyświetlania godziny, pojawia się wskaźnik pryę **CD**, Cd - - , gdzie ilość utworów i numer pierwszego utworu.
- W razie nie zamknięcia drzwiczek lub ich otwarcia podczas odtwarzania pryę, wyświetlacz zasygnalizuje **d o o r** (dźwiczki).
- Brak lub nieprawidłowe zasłonięcie pryę spowoduje wyświetleniekomunikatu **n o C d** .
- Po wtrącaniu wożenia niesfinalizowanej pryę CD-R(W), wyświetlacz zasygnalizuje **n F C d** .
- Wyświetlenie **E r r** sygnalizuje jakiś ogólny błąd w obsudze zestawu.
- Wyświetlacz powraca do wskazywania godziny.
4 Ustawić gośność przyciskami **VOLUME ←** i **▲**.
5 Odtwarzanie można zatrzymywać naciskając:
PLAY/ PAUSE ▶II.
- Przed powrotem do wyświetlania godziny pojawi się chwilowo numer bieżącego utworu. Podczas wstrzymywania odtwarzania (pauzy), na wyświetlaczu migi **CD**.
6 W celu wznowienia odtwarzania należy ponownie nacisnąć **PLAY/ PAUSE ▶II**.

Wybieranie innego utworu podczas odtwarzania
Po naciśnięciu **SEARCH ←►** lub **←►** i przeskoczeniu utworów, wyświetlacz pokaże chwilowo numer utworu.
- Przeskakiwanie do dalszego utworu dokonuje się naciskając **SEARCH ←►**, raz lub więcej.
- Powrót do poprzedniego utworu dokonuje się naciskając **SEARCH ←►**, raz lub więcej.
- Po jednokrotnym naciśnięciu **SEARCH ←►**,

CD/ RADIO

Przegladanie opcji budzika
1 Wybrać żądany tryb budzenia, naciskając raz lub więcej **ALARM 1** lub **ALARM 2 MODE/ OFF**.
→ Pojawiają się dostępne tryby budzenia, w następującej kolejności:
- L o UD – poziom gośności, rozpoczynający agodne budzenie;
- H : 16 – maksymalny poziom gośności agodnego budzenia;
– Następnie pojawiają się, do wyboru, trzy tryby budzenia: (brzęczyk) Ø R L , lub (radio) ♪ r a d , lub – pyta CD ⏲ ze wskaźnikiem pryę i numerem utworu w zakresie 1-99.
2 W dalszych rozdziałach opisano ustawianie lub wybieranie poszczególnych trybów budzenia.

Ustawianie gośności agodnego budzenia
Niezawodnym sposobem na ponanie przebudzenie jest agodne rozpoczęcie budzenia,rozpoczynając od niskiej gośności np. L o UD , i stopnio zwiększając jej do H : 1 1 .
Fabrycznie ustawionymi zakresami gośności są L o UD i H : 16. Procedura zmiany tych wartości dla brzęczyka, radioodbiornika i odtwarzacza jest następująca.
1 W trybie czuwania naciśnąć raz **ALARM 1 MODE/ OFF** lub **ALARM 2 MODE/ OFF**, aż na wyświetlaczu pojawi się symbol pyty i numer utworu. Patrz rysunek 3.
2 Z chwilą pojawienia się L o UD ustawić początkową gośność budzenia jedno- lub wielokrotnym naciśnięciem ♪ lub ♥.
3 W celu zmiany maksymalnej gośności budzenia należy ponownie nacisnąć **ALARM 1 MODE/ OFF** lub **ALARM 2 MODE/ OFF** i wywołać H : 16.
- Przesłuchanie do dalszego utworu dokonuje się naciskając **SEARCH ←►**, raz lub więcej.
- Powrót do poprzedniego utworu dokonuje się naciskając **SEARCH ←►**, raz lub więcej.
- Po jednokrotnym naciśnięciu **SEARCH ←►**,

USTAWIANIE OPCJI BUDZIKA

Informacje ogólne
Dla trybów budzenia pyta kompaktową, radiem lub brzęczykiem można ustawić dwie różne godziny budzenia **ALARM 1** i **2**. Może to być przydatne na przykład wtedy, kiedy chcemy być budzeni o różnych godzinach w dni pracy i w weekend.
- Nie zapomnij wasciwie ustawić dzień, godzinę i porę budzenia!
- Upewnij się, że na wyświetlaczu widnieje symbol trybu budzenia.

Sia gosu
Do pyta kompaktowej budzika nie jest możliwe sprawdzanie zakresu gośności dla agodnego budzenia, gdyż

WYŁĄCZANIE BUDZIKA

POWTARZANIE BUDZENIA CO 24 GODZINY

W przypadku gdy chce się natychmiast wyciszyć budzik, ale powtórzyć budzenie następnego dnia, o tej samej porze, należy:
- naciśnąć jedną z trzech dostępnych opcji, odpowiednio