CD Clock Radio

AJ3950
AJ3951
AJ3952

Audio

Let's make things better

PHILIPS

AJ 3950 - AJ 3951 - AJ 3952 CD Clock Radio

Português

COMANDOS (vide figuras 1 e 2 , entregar por favor)

LEITOR DE CD

1 **STOP ■**
- para a reprodução de um CD;
- interrompe a função de tempo de sonolência no modo de leitor de CD;
- interrompe o alarme activado no leitor de CD por um período de 24 horas.

2 **PLAY/ PAUSE ▶II**
- inicia/faz uma pausa na reprodução do CD.

3 **SEARCH ⏮, ⏭**
- salta faixas do CD/ busca uma determinada passagem.

GENERALIDADES

4 **SLEEP**
- activa e ajusta o tempo de sonolência.

5 **REPEAT ALARM/ BRIGHTNESS CONTROL**
- altera a luminosidade do visor;
- desliga o despertador por um período de 9 minutos;
- interrompe a função de tempo de sonolência no modo de CD, besouro, ou rádio.

6 **WEEKEND-SLEEPER**
- desactiva o alarme 1 e/ ou 2 durante o fim de semana.

7 **Visor**
- visualiza a hora do relógio ou do despertador e o estado do aparelho.

8 **ALARM 1 MODE/ OFF** ou **ALARM 2 MODE/ OFF**
- programa/ revê/ desliga o alarme 1 ou 2.

RÁDIO

9 **ON/ OFF**
- liga e desliga o rádio;
- interrompe a função de tempo de sonolência no modo de rádio;
- interrompe o alarme activado no rádio por um período de 24 horas.

10 **FM/ AM (MW)**
- seleciona a faixa de radiofreqüência.

PROGRAMAÇÃO DE HORAS

11 **ALARM 1**, **ALARM 2**, **TIME**
- programa a respectiva hora do despertador ou do relógio

12 **▲, ▼**
- acerta a hora do relógio ou do despertador;
- regula os volumes mínimo e máximo do despertar suave para o alarme 1 ou 2;
- seleciona uma faixa do CD para despertar com o alarme 1 ou 2.

COMANDOS/ INSTALAÇÃO

13 **VOLUME −, +**
- regula o nível do som.

14 **Indicador de frequência**
- indica a frequência da faixa de radiofreqüência seleccionada

15 **SET DAY**
- define o dia para activação da função de fim de semana.

16 **24 HR RESET**
- interrompe o alarme activado no besouro, no rádio ou no CD por um período de 24 horas.

17 **LIFT TO OPEN**
- abre e fecha a tampa do compartimento do CD.

18 **TUNING**
- sintoniza uma estação de rádio.

19 **Antena flexível**
- para melhorar a recepção em FM.

20 **Cabo de alimentação**
- para a alimentação de corrente CA.

A placa de tipo encontra-se na base do aparelho.

AVISO

A utilização de comandos ou ajustes ou a execução de procedimentos diferentes daqueles aqui indicados poderá resultar em exposição perigosa a radiações ou noutro tipo de funcionamento não seguro.

INSTALAÇÃO

Alimentação de corrente e modo de demonstração

1 Verifique se a tensão da corrente indicada na placa de tipo que se encontra na base do aparelho corresponde à da sua rede local. Se não corresponder, contacte o seu concessionário ou o centro encarregado da assistência.

2 Ligue a ficha à tomada da parede. A alimentação de corrente está agora ligada e no visor aparecerá o **modo de demonstração PHILIPS**.
→ A indicação ***PH.II...IPS*** passa continuamente no visor.

- Pressione qualquer comando (à excepção de **REPEAT ALARM/ BRIGHTNESS CONTROL**, no aparelho) para sair do modo de demonstração.

3 Para desligar completamente o aparelho, tire a ficha da tomada da parede.

Consumo de energia em espera (modo de relógio):**3 W**

PROGRAMAR AS HORAS, O DIA

MEMÓRIA DE SEGURANÇA AUTO-ALIMENTADA

A memória de segurança auto-alimentada permite, para sua conveniência, que as definições do dia e da hora do relógio e do despertador sejam memorizadas até 3 minutos quando se verifica uma interrupção na alimentação, por ex. um corte de corrente da rede. O relógio/rádio/leitor de CD e a alimentação são completamente desligados. Assim que a alimentação de corrente for restabelecida, o visor indicará a hora correcta.

- Se a alimentação de corrente for restabelecida passados os 3 minutos, no visor aparecerá o **modo de demonstração PHILIPS** e será necessário voltar a programar o dia e as horas do despertador e do relógio.

CARACTERÍSTICAS BÁSICAS

Luminosidade do visor

- Pressione **REPEAT ALARM/ BRIGHTNESS CONTROL** uma vez ou mais.
→ A luminosidade do visor será alterada pela ordem seguinte:

REDUZIDA → MÉDIA → FORTE → REDUZIDA...

Volume

Pressione **VOLUME −** ou **▲** para regular o nível do volume. O nível do volume ⌂⌂: é indicado por um número entre 0 e 32.

PROGRAMAR A HORA DO RELÓGIO E DO DESPERTADOR

A hora é visualizada utilizando o relógio de 24 horas.

1 Pressione por momentos **TIME**, **ALARM 1** ou **ALARM 2** até a respectiva indicação de hora do relógio ou do despertador piscar.

2 Pressione e fixe **▲, ▼** para acertar as horas e os minutos.

- Pressionando **▲** ou **▼**, respectivamente, a hora avança ou recua rápida e continuamente de minutos para horas. Solte **▲** ou **▼** quando atingir a definição correcta.
- Se precisar de acertar lentamente a hora, minuto a minuto, pressione **▲** ou **▼** por momentos breves e repetidamente.

3 Pressione **TIME**, **ALARM 1** ou **ALARM 2** para confirmar a respectiva definição de hora.

CD/ RÁDIO PROGRAMAR AS OPÇÕES DO DESPERTADOR

Seleccionar uma faixa diferente durante a reprodução

O número da faixa aparece por momentos no visor quando se pressiona **SEARCH ⏮** ou **⏭** para saltar faixas.

- Pressione **SEARCH ⏭** uma vez ou mais para saltar para a faixa seguinte(s).
- Pressione **SEARCH ⏮** mais do que uma vez para saltar para faixas anteriores.
- Pressione **SEARCH ⏮** uma vez e a reprodução será retomada a partir do início da faixa actual.

PROCURAR UMA PASSAGEM DENTRO DE UMA FAIXA

1 Durante a reprodução, pressione e fixe **SEARCH ⏮** ou **⏭**.
→ O CD é reproduzido a alta velocidade e volume reduzido; o visor indica ⌂⌂: e o número da faixa actual.

2 Solte **SEARCH ⏮** ou **⏭** quando reconhecer a passagem desejada.
→ É retomada a reprodução normal do CD e a visualização da hora do relógio em espera.

RÁDIO

1 Pressione **ON/ OFF** para ligar o rádio.
→ É visualizada por momentos a indicação ⌂ ⌂ seguida da hora do relógio (RADIO e da última faixa de radiofreqüência seleccionada.

2 Pressione **FM/ AM** se desejar mudar de faixa de radiofreqüência.

3 Regule o som utilizando **VOLUME −** ou **▲**.

4 Rode o botão **TUNING** para sintonizar uma estação de rádio.

Para melhorar a recepção:

FM: Estenda completamente a antena flexível que se encontra na parte de trás do aparelho para obter a melhor recepção possível.

AM (MW): utiliza uma antena incorporada. Oriente a antena ajustando a posição do aparelho.

5 Pressione **ON/ OFF** para desligar o rádio.
→ (RADIO e a faixa de radiofreqüência desaparecem do visor.

PROGRAMAR AS OPÇÕES DO DESPERTADOR

Generalidades

Podem ser programadas duas horas para o despertador, **ALARM 1** ou **2**, nos modos de CD, rádio ou besouro. Isto pode ser útil, por exemplo, se programado para um valor entre ⌂⌂ e 32, e o volume máximo é H : 32, podendo ser programado para um valor entre 10 e 32.

- As definições do volume de despertar suave não afectam o volume da reprodução normal do CD ou do rádio.
- Não é possível rever a gama de volumes definida para o despertar suave quando o despertador está a tocar, já que pressionando nessa altura **ALARM 1 MODE/ OFF** ou **ALARM 2 MODE/ OFF** fará com que seja completamente cancelado o toque de despertar.
- Se pressionar **▲** ou **▼** quando o despertador está a tocar, o valor alto deixa imediatamente de aumentar.

Seleccionar despertar com o besouro ou com o rádio

- Pressione repetidamente **ALARM 1 MODE/ OFF** ou **ALARM 2 MODE/ OFF** até ser visualizada a indicação do besouro (▲ RL ou do rádio ⌂ ⌂.

Nota:
Se seleccionou despertar com o rádio, ⌂ ⌂, certifique-se de que sintonizou adequadamente uma estação.

Modo de despertar com CD: Seleccionar uma faixa do CD

Pode programar e seleccionar um número de faixa entre 1 e 99, com o aparelho em espera ou no modo de reprodução de rádio. Contudo, se o número de faixa programado não existir no disco, o leitor de CD iniciará a reprodução a partir da primeira faixa durante o toque de despertar.

1 Introduza um disco compacto no respectivo compartimento.

2 Pressione repetidamente **ALARM 1 MODE/ OFF** ou **ALARM 2 MODE/ OFF** até ser visualizada a indicação de CD e o número de faixa. Consulte a figura 3

3 Assim que aparecer a indicação de despertar com CD, pressione **▲** ou **▼** até ser visualizado o número da faixa desejada.
→ O visor volta a indicar a hora do relógio em espera.

4 Para rever o número da faixa programada, volte a pressionar repetidamente **ALARM 1 MODE/ OFF** ou **ALARM 2 MODE/ OFF** até ser visualizada a indicação de despertar com CD.

Nota:
- A opção de despertar com o besouro substituirá automaticamente o despertar com CD se:
  - introduziu incorrectamente um CD;
  - introduziu um CD danificado;
  - não introduziu qualquer disco;
  - não fechou correctamente a tampa do compartimento do disco.

DESLIGAR O DESPERTADOR

Existem três formas de desligar o despertador. A não ser que cancele completamente o alarme, a reactivação do despertador passadas 24 horas será automaticamente seleccionada ao fim de 59 minutos, a contar da hora a que o despertador começa a tocar.

REACTIVAÇÃO DO DESPERTADOR PASSADAS 24 HORAS

Se deseja parar imediatamente o despertador mas quer manter a mesma hora de despertar deste dia seguinte:

- Pressione uma de 3 opções possíveis, conforme o tipo de despertador seleccionado:
  - **24 HR RESET** – para desligar o despertar com o besouro, com rádio ou com CD
  - **STOP ■** – apenas para o despertar com CD
  - **ON/ OFF** – apenas para o despertar com rádio.

→ Ouvirá um "bip" a confirmar que foi activada a reactivação do despertador passadas 24 horas.

CANCELAR COMPLETAMENTE O TOQUE DE DESPERTAR

Para cancelar a hora definida para o despertador antes que este comece a tocar, ou durante o toque de despertar

- Pressione uma vez ou mais **ALARM 1 MODE/ OFF** ou **ALARM 2 MODE/ OFF** até a indicação do tipo de despertador seleccionado desaparecer do visor.
→ Se cancelar o toque de despertar quando o despertador estiver a tocar, ouvirá também um "bip" a confirmar que o toque foi cancelado.

REPETIÇÃO DO TOQUE DE DESPERTAR

Esta função repete o toque de despertar a intervalos de 9 minutos.

- Enquanto o despertador estiver a tocar, pressione **REPEAT ALARM/ brightness control.**
- Repita, se o desejar, até uma hora.

Notas:
- O indicador do modo de despertar seleccionado, ⌂, ⌂ ou ⌂, continuará a piscar enquanto durar a repetição do toque de despertar.
- Se estiver a usar o modo de despertar com CD, a

FUNÇÃO DE FIM DE SEMANA/TEMPO DE SONOLÊNCIA MANUTENÇÃO

reprodução do disco será retomada no ponto em que foi interrompida pela repetição do toque de despertar.
- Durante o toque de despertar com CD, a reprodução do disco continua até uma hora a não ser que o despertador seja cancelado ou reinicializado.

FUNÇÃO DE FIM DE SEMANA

Esta função desactiva o despertador todos os sábados e domingos e retoma a função de despertar de segunda a sexta-feira. Não se esqueça, no entanto, de programar primeiro o dia.
- Consulte o capítulo PROGRAMAR O DIA

1 Pressione **WEEKEND-SLEEPER** uma vez ou mais até ser visualizada a indicação **Z^Z** para um ou para os dois alarmes.

2 Para cancelar a função de fim de semana, repita a instrução 1 até a indicação **Z^Z** desaparecer do visor. Consulte a figura 4

TEMPO DE SONOLÊNCIA

Acerca da função de tempo de sonolência

O relógio-rádio/leitor de CD possui um temporizador de sonolência incorporado que permite que o aparelho seja automaticamente desligado durante a reprodução de rádio ou do CD ao fim de um período de tempo definido. Existem quatro tempos de sonolência até o aparelho se desligar: 10, 30, 60, 90 minutos e desligado.
A função de tempo de sonolência não afecta o funcionamento do despertador.

Programar a função de tempo de sonolência

1 Pressione **PLAY/ PAUSE ▶II** (CD) ou **ON/ OFF** (rádio) para activar o respectivo modo.

- Para o modo de CD, certifique-se de que introduziu primeiro um disco.

2 Seleccione o tempo de sonolência pressionando **SLEEP** uma vez ou mais até ser visualizado o tempo de sonolência desejado. Consulte a figura 5

3 Para cancelar a função de tempo de sonolência, pode usar qualquer uma das seguintes opções:
- pressionar **SLEEP** uma vez ou mais até a indicação SLEEP desaparecer do visor
- pressionar **REPEAT ALARM/ BRIGHTNESS CONTROL**
- pressionar **STOP ■** (apenas para o CD)
- pressionar **ON/ OFF** (apenas para o rádio).

MANUTENÇÃO

Generalidades (Consulte a figura 6)

- Se não tenciona utilizar o aparelho por um grande período de tempo, desligue-o, retirando a ficha da tomada de corrente.
- Não deixe o aparelho, os CDs, as pilhas ou as cassetes expostas à humidade, à chuva, à areia, à luz solar direta ou noutras situações em que possam ocorrer altas temperaturas, tais como na proximidade de aquecedores ou em carros estacionados ao sol.
- Uma camurça húmida é suficiente para limpar a caixa.

Manuseamento do leitor de CD e de discos compactos

- Nunca deverá tocar na lente do leitor de CD!
- Alterações súbitas na temperatura ambiente podem provocar condensação e fazer com que a lente do leitor de CD fique embaciada. A reprodução de um CD não é então possível. Não tente tirar a lente, mas deixe sim o aparelho num ambiente quente até a humidade evaporar.
- Feche sempre a tampa do compartimento do CD para manter o compartimento do disco compacto sem pó. Para limpar, passe um pano macio e seco no compartimento.
- Para tirar um CD da caixa, pressione o eixo central ao mesmo tempo que levanta o disco. Pegue sempre no disco pelas arestas e volte a colocá-lo na caixa após a utilização para evitar riscos e pó.
- Para limpar o disco compacto, passe um pano macio sem pêlos em linhas direitas, do centro para a borda. Não utilize agentes de limpeza já que eles poderão danificar o disco.
- Nunca escreva num disco compacto nem cole etiquetas no disco.

Informação relativa ao ambiente

Foi omitido todo o material de embalagem desnecessário. A embalagem pode ser facilmente separada em três materiais: cartão, polistireno e plástico.
O seu aparelho consiste em materiais que podem ser reciclados se forem desmontados por uma empresa especializada. Queira observar as regulamentações locais relativas à eliminação de materiais de embalagem, pilhas velhas e equipamento obsoleto.

RESOLUÇÃO DE PROBLEMAS

RESOLUÇÃO DE PROBLEMAS

Se ocorrer uma avaria, verifique primeiro os pontos a seguir indicados antes de levar o aparelho para reparação. Se não conseguir resolver um problema seguindo estas sugestões, consulte o seu concessionário ou o centro apcarregado da assistência.

ATENÇÃO

Não abra o aparelho porque existe o risco de choque eléctrico. Em nenhuma circunstância deverá tentar reparar você mesmo o aparelho, já que tal irá invalidar a garantia.

Problema

Causa possível
- Solução

Não há som

O volume não está regulado
- Regule o volume

Não há resposta ao accionamento de qualquer dos botões

Descarga electrostática
- Desligue o aparelho da fonte de alimentação e volte a ligá-lo passados 5 minutos.

LEITOR DE CD

A reprodução do CD não funciona

Não está o disco muito riscado ou sujo
- Substitua um disco

A lente laser está embaciada
- Aguarde que a lente se aclimatize

A lente laser está suja
- Limpe a lente reproduzindo um disco de limpeza de lentes de leitor de CD

O CD-R(W) é de tipo não finalizado
- Utilize um CD-R(W) finalizado

RÁDIO

Estalidos ocasionais durante a recepção de FM

Sinal fraco
- Estenda completamente a antena flexível

Estalidos/ sibilação contínua durante a recepção de AM (MW)

Interferência eléctrica de um televisor, um computador, uma lâmpada fluorescente, etc.
- Afaste o aparelho de outro equipamento eléctrico

DEPERTADOR

O despertador não funciona

Não foi programada a hora de despertar
- Consulte o capítulo referente a como "PROGRAMAR A HORA DO RELÓGIO E DO DESPERTADOR"

Não foi seleccionado o modo de despertar
- Consulte o capítulo referente a como "PROGRAMAR AS OPÇÕES DO DESPERTADOR"

O volume está demasiado baixo para o modo de despertar com rádio/ CD/ besouro.
- Consulte o capítulo referente a como "Regular o volume do despertar suave"

FUNÇÃO DE FIM DE SEMANA

A função de fim de semana não funciona

A programação do dia não foi feita ou está incorrecta
- Consulte o capítulo referente a como "PROGRAMAR O DIA"

A função de fim de semana não foi programada
- Programe a função de fim de semana

Este produto obedece aos requisitos referentes a interferência de rádio estabelecidos pela União Europeia.

Dansk

BETJENINGSANORDNINGER
(se figur 1 og 2 , behage overslage)

CD-AFSPILLER

1 **STOP ■**
- standser CD-afspilning
- standser slumrefunktionen i CD-indstilling
- standser den aktive CD-vækker i 24 timer

2 **PLAY/ PAUSE ▶II**
- starter CD-afspilning eller afbryder den et øjeblik

3 **SEARCH ⏮, ⏭**
- springer CD-numre over/ søger efter en bestemt passage.

GENERELT

4 **SLEEP** (SLUMREFUNKTION)
- aktiverer og justerer slumretiden.

5 **REPEAT ALARM/ BRIGHTNESS CONTROL**
- ændrer lystyrken på displayets baggrundsbelysning
- afbryder vækkeren i 9 minutter
- standser slumrefunktioner i CD- , sumretone- eller radioindstilling.

6 **WEEKENDSLEEPER** (WEEKENDSLEEPERFUNKTION)
- deaktiverer vækker 1 og/eller 2 i weekenden.

7 **Display**
- viser urtiden/vækketidspunkterne og apparatets status.

8 **ALARM 1 MODE/ OFF** (VÆKKER 1 /AFBRUDT) eller **ALARM 2 MODE/ OFF** (VÆKKER 2 /AFBRUDT)
- indstiller/ kontrolleres/ afbryder vækker 1 eller 2.

RADIO

9 **ON/ OFF**
- tænder og slukker for radioen
- standser slumrefunktionen i radioindstilling
- standser den aktive radiovækker i 24 timer

10 **FM/ AM (MW)**
- vælger radiens bølgeområde.

INDSTILLING AF TIDSPUNKTER

11 **ALARM 1, ALARM 2, TIME**
(VÆKKER 1, VÆKKER 2, TID)
- indstiller det pågældende vækketidspunkt eller urtiden

12 **▲, ▼**
- justerer urtiden/vækketidspunkterne
- indstiller den ikke vækknings minimale og maksimale lydstyrke for vækker 1 eller 2
- vælger et CD-melodinummer for vækker 1 eller 2

BETJENINGSANORDNINGER/INSTALLATION

13 **VOLUME −, +**
- regulerer lydstyrken.

14 **Frekvensindikator**
- viser det valgte bølgeområdes radiofrekvens

15 **SET DAY**
- indstiller dagen for aktivering af weekend-slumrefunktionen.

16 **24 HR RESET**
- standser den aktive sumretone-, radio- eller CD-vækker i 24 timer

17 **LIFT TO OPEN**
- åbner/ lukker CD-skuffen.

18 **TUNING (INDSTILLING)**
- stiller ind på en radiostation.

19 **Ledningsantenne**
- til at forbedre FM-modtagelsen.

20 **El-ledning**
- kun til AC strømforsyning.

Typeskiltet findes på apparatets underside.

FORSIGTIG

Anvendelse af andre betjeningsanordninger eller justeringer eller udførelse af andre procedurer end de heri angivne, kan medføre udsættelse for farlig stråling eller andre risici.

INSTALLATION

Strømforsyning og demo-funktion

1 Kontrollér om strømspændingen, der er vist på typeskiltet på apparatets underside, svarer til den lokale strømspænding. Hvis den ikke gør det, skal den rådføre sig med forhandleren eller servicecentret.

2 Sæt el-stikket i en stikkontakt. Strømforsyningen er nu tilsluttet og displayet viser **PHILIPS' demo-funktion.**
→ ***PH.II...IPS*** ruller konstant hen over displayet.

- Tryk på en knap (med undtagelse af **REPEAT ALARM/ BRIGHTNESS CONTROL** på apparatet) for at afslutte demo-funktionen.

3 Apparatet afbrydes fuldstændigt fra strømforsyningen ved at tage el-stikket ud af stikkontakten.

Strømforbrug på standby (urfunktion).....**3 W**

INDSTILLING AF TIDSPUNKTER, DAGEN

HUKOMMELSESOPBAKNING

Med hukommelsesopbakningen bliver indstillingerne for dagen, vækketidspunkterne og urtiden gemt i op til 3 minutter, når der er en strømafbrydelse, f.eks. i tilfælde af strømsvigt.
Hele CD-clockradioen og baggrundsbelysningen vil blive afbrudt. Så snart strømforsyningen kommer igen, viser displayet det korrekte tidspunkt.

- Hvis strømforsyningen kommer igen efter 3 minutters forfald, vil displayet vise **PHILIPS' demo-funktion**, og det vil være nødvendigt at indstille dagen samt vækketidspunkterne og urtiden igen.

GRUNDFUNKTIONER

Lysstyrke på displayets baggrundsbelysning

- Tryk en eller flere gange på **REPEAT ALARM/ BRIGHTNESS CONTROL**.
→ Lysstyrken på displayets baggrundsbelysning ændres i følgende rækkefølge:

LOW → MEDIUM → BRIGHT → LOW..
(*LAV – MELLEM – STÆRK – LAV*)

Lydstyrke

Lydstyrken reguleres ved at trykke på **VOLUME −** eller **▲**. Lydstyrken ⌂⌂: angives som et nummer fra 0-32.

INDSTILLING AF URTID OG VÆKKETIDSPUNKTER

Tidspunktet vises med et 24-timers display.

1 Tryk kort på **TIME**, **ALARM 1** eller **ALARM 2**, indtil det pågældende display for urtid eller vækketidspunkt blinker.

2 Tryk på **▲** eller **▼** og hold knappen nede for at indstille både time- og minuttal.
- Når der trykkes på hhv. **▲** eller **▼**, øges/mindskes tidspunktet hurtigt og konstant fra minut- til timetal. Slip **▲** eller **▼**, når det korrekte tidspunkt er indstillet.
- Hvis man ønsker at indstille tiden langsomt, ét minut ad gangen, skal man trykke kort og gentagne gange på **▲** eller **▼**.

3 Tryk på **TIME**, **ALARM 1** eller **ALARM 2** for at bekræfte den pågældende tidsindstilling.

INDSTILLING AF DAGEN

Med indstilling af dagen kan man aktivere funktionen for weekend-slumretid (**WEEKEND-SLEEPER**). Hvis man forsøger at anvende weekend-slumretiden, før man har indstillet dagen, vises **SET DAY** (mandag til søndag, 1-7) et øjeblik på displayet for at minde om, at man først skal indstille dagen.

1 Tryk på **SET DAY.**

2 Mens displayet viser dagen, tryk en eller flere gange på **SET DAY** igen for at vælge dagen, der vises kort som et tal fra **DAY 1-7** (mandag-søndag).
→ Displayet vender derefter tilbage til urtiden.

CD-AFSPILNING

1 CD-skuffen åbnes ved at løfte i kanten, der er afmærket **LIFT TO OPEN**.

2 Læg en CD i med den trykte side opad og luk skuffen.

3 Tryk på **PLAY/ PAUSE ▶II** for at begynde afspilningen.
→ CD-indikatoren CD , ⌂⌂:-- og det totale antal melodinumre vises, efterfulgt af det første melodinummer, for urtiden kommer tilbage.
- ⌂⌂:⌂⌂ vises, hvis man ikke har lukket CD-skuffen eller når man åbner CD-skuffen under afspilning.
- ⌂⌂:⌂⌂ vises, hvis der ikke er lagt en CD i eller den er lagt forkert i.
- ⌂⌂:⌂⌂ vises, hvis en CD-R(W) ikke er færdigindspillet.
- ⌂⌂:⌂⌂ angiver en generel fejl i apparatets funktion.
→ Displayet vender tilbage til urtiden.

4 Lyden reguleres med **VOLUME −** eller **▲**.

5 Afspilningen afbrydes ved at trykke på **PLAY/PAUSE ▶II**.

- Det igangværende melodinummer vises et øjeblik, før urtiden kommer tilbage. CD blinker under pause.

6 Tryk på **PLAY/PAUSE ▶II** igen for at fortsætte afspilningen.

7 Tryk på **STOP ■** for at standse afspilningen.
→ Displayet vender tilbage til urtiden.

CD/ RADIO

Valg af et andet melodinummer under afspilning

Melodinummeret vises et øjeblik på displayet, når man trykker på **SEARCH ⏮** eller **⏭** for at springe numre over.

- Tryk en eller flere gange på **SEARCH ⏭** for at springe frem til det (de) næste nummer(numre).
- Tryk mere end én gang på **SEARCH ⏮** for at gentage et eller flere af de tidligere melodinumre.
- Tryk én gang på **SEARCH ⏮** for at gentage det igangværende nummer forfra.

Søgning efter en bestemt passage i et melodinummer

1 Under afspilning tryk på **SEARCH ⏮** eller **⏭** og hold den nede.
→ CD-pladen afspilles med høj hastighed og lav lydstyrke; displayet viser ⌂⌂: og det igangværende melodinummer.

2 Slip **SEARCH ⏮** eller **⏭**, så snart den ønskede passage genkendes.
→ Normal CD-afspilning fortsættes og standby-urtiden vises igen.

RADIO

1 Tryk på **ON/ OFF** for at tænde for radioen.
→ ⌂ ⌂ vises kort efterfulgt af (RADIO og det sidst valgte bølgeområde.

2 Tryk på **FM/ AM** for at vælge et andet bølgeområde.

3 Lyden reguleres med **VOLUME −** eller **▲**.

4 Drej på **TUNING** hjulet for at stille ind på en radiostation.

Forbedring af radiomodtagelsen:

FM: Strækningsantennen bagpå apparatet helt ud for optimal modtagelse.

AM (MW): Anvender en indbygget antenne. Antennen indstilles ved at flytte runat på hele apparatet.

5 Tryk på **ON/ OFF** for at slukke for radioen.
→ (RADIO og bølgeområdet forsvinder fra displayet.

CD/ RADIO INDSTILLING AF VÆKKEFUNKTIONER

INDSTILLING AF VÆKKEFUNKTIONER

Generelt

To forskellige vækketidspunkter, vækker 1 eller 2 (**ALARM 1** eller **2**), kan indstilles på CD-, radio- eller sumretonefunktion. Denne funktion kan f.eks. være nyttig, hvis man ønsker at blive vækket på et forskelligt tidspunkt om hverdagen og i weekenden.

- *Husk først at indstille dagen, urtiden og vækketidspunkterne korrekt!*
- *Sørg for, at det valgte vækkesymbol er vist.*

Visning af vækningsmetoder

1 Vælg den ønskede vækningsmetode ved at trykke en eller flere gange på **ALARM 1 MODE/ OFF** eller **ALARM 2 MODE/ OFF** for at finde den pågældende metode.
→ Vækningsmetoderne vises på displayet i rækkefølge:
- ⌂.⌂⌂ – standard lydstyrke for start af blid vækning
- H : 16– standard maksimal lydstyrke for blid vækning
- Efterfulgt af de 3 forskellige vækningsmetoder: (sumretone) ⌂ RL eller (radio) ⌂ ⌂ eller CD-funktion ⌂ med CD og et melodinummer 1-99.

2 Læs anvisning i følgende afsnit om hvordan man regulerer og vælger de pågældende funktioner.

Regulering af lydstyrke for blid vækning

En sikker måde at komme op om morgenen på er at blive vækket med den **blide vækning** med meget lav lydstyrke. Den begynder f.eks. med ⌂.⌂⌂ (lav) og stiger gradvis til en højere lydstyrke f.eks. H : 1 : 1. Standard lydstyrkeområdet er ⌂.⌂⌂ og H : 16. Ønsker man at ændre standard lydstyrken for sumretone-, radio- eller CD-vækningsmetoden, gøres dette på følgende måde:

1 På standby - tryk én gang på **ALARM 1 MODE/OFF** eller **ALARM 2 MODE/OFF.**

2 Så snart ⌂.⌂⌂ vises, tryk en eller flere gange på **▲** eller **▼** for at regulere vækkerens startlydstyrke.

3 Den maksimale lydstyrke for vækningen indstilles ved at trykke på **ALARM 1 MODE/OFF** eller **ALARM 2 MODE/OFF** igen for at skifte til H : 16 displayet.

4 Så snart H : 16 ses, tryk på **▲** eller **▼**, til den ønskede lydstyrke nås (10-32).

STÅLLA IN VÄCKNINGSLÄGEN

- *Kom ihåg att ställa in vecklodag, klockan. och väckningstiden rätt!*
- *Se till att symbolen för det valda väckningslället visas.*

Visa väckningslägen

1 Välj väckningsläge genom att trycka en eller flera gånger på **ALARM 1** eller **ALARM 2 MODE/ OFF** tills önskat läge visas.
→ Väckningslägena visas i följande ordning:
- ⌂.⌂⌂ – standardinställningen för lägsta volymnivån för varsam väckning
- H : 16 – standardinställningen för högsta volymnivån för varsam väckning
- följt av de tre olika väckningssätten: ringning) ⌂ RL , eller (radio) ⌂ ⌂ , eller CD läge ⌂ med CD och ett spårnummer 1-99.

2 Läs avsnitten nedan för att se hur du ställer om eller väljer de olika lägena.

Ställa om volymen för varsam väckning

Ett garanterat sätt att komma upp på morgonen. Den **varsamma väckningsvolymen** börjar på låg nivå ⌂.⌂⌂ (låg) och ökar gradvis till hög volym, t.ex. H : 1 : 1.

Standardinställningen för volymomfånget är ⌂.⌂⌂ och H : 16. Om du vill ändra volymen för väckning med ringning, radio eller CD, gör du följande:

1 I standbyläge trycker du på **ALARM 1 MODE/ OFF** eller **ALARM 2 MODE/ OFF** en gång.

2 Så snart som ⌂.⌂⌂ vises trycker du på ⏮ eller ⏭ en eller flere gånger for att ställa om väckningsvolumen.

3 För att ställa in högsta väckningsvolymen trycker du på **ALARM 1 MODE/ OFF** eller **ALARM 2 MODE/ OFF** igen för att komma till H : 16.

4 Så snart som H : 16 vises trykker du på ⏮ eller ⏭ tills du kommer till Önskad volymnivå (10-32).

Anmärkningar:
- Den höjsta volymen (H) är alltid högre eller lika hög som den låga volymen (⌂ ⌂):
  Ex.i. ⌂.⌂ : 15 , H : 15
  Ex.ii. ⌂.⌂ : 12 , H : 12

STÅNGA AV VÄCKNING

– inte stängt CD-luckan ordentligt.

STÄNGA AV VÄCKNINGEN

Det finns tre sätt att stänga av väckningen. Förutsatt att väckningen inte stängts av helt och hållet, återställs väckningen automatiskt med **dygnsåterställningsfunktionen** efter 59 minuter från det att väckningen började.

DYGNSÅTERSTÄLLNING

Om du vill att väckningslället ska avbrytas omedelbart med vill behålla samma inställningar för nästa dag, gör du följande:

- Tryck för att välja mellan upp till tre inställningar, beroende på hur av väckning:
  a **24 HR RESET** – för att stänga av ringnings-, radio- eller CD-vackning.
  b **STOP ■** – endast CD-väckning
  c **ON/ OFF** – endast radiovackning.
  → Du hör en djup ton som bekräftar att dygnsåterställning sätelt.

STÄNGA AV VÄCKNINGEN HELT

För att stänga av inställd väckning innan väckningen börjar, eller under pågående väckning, gör du följande:

- Tryck på **ALARM 1 MODE/ OFF** eller **ALARM 2 MODE/ OFF** en eller flera gånger tills den valda väckningslägesikonen slocknar i rutan.
→ Om du stänger av väckningen under pågående väckning, hör du också en djup ton som bekräftar att väckningen har stängts av.

UPPREPAD VÄCKNING

I denna funktion upprepas väckningen med nio minuters mellanrum.

- Under väckningen trycker du på **REPEAT ALARM/ BRIGHTNESS CONTROL**.
- Du kan om du vill fortsätta med det under en hel timme.

Anmärkningar:
- Indikatorerna för valt väckningsläge ⌂, ⌂ , eller ⌂ blinkar medan upprepad väckning är aktivt.
- Om du använder CD-väckningsläge, fortsätter CD-spelningen från det ställe där den avbröts av när du trycke för upprepad väckning.
- Under CD-väckningen fortsätter CD-spelningen i

AFBRYDELSE AF VÆKKEREN

vækning, hvis man:
- har lagt en CD forkert i.
- har lagt en beskadiget CD i.
- har glemt at lægge en CD i.
- ikke har lukket CD-skuffen rigtigt.

VÆKKER FRA

Vækkeren kan afbrydes på tre forskellige måder. Medmindre man har annulleret vækkeren fuldstændigt, vil**gå Timers genindstilling af vækkefunktionen** automatisk 59 minutter efter det tidspunkt, hvor vækkeren først lyder.

24-TIMERS GENINDSTILLING AF VÆKNING

Hvis man ønsker, at vækkeren skal standse med det samme, men gerne vil vækkes på samme tidspunkt næste dag:

- Tryk for at vælge mellem 3 mulige funktioner, alt efter den valgte vækningsmetode:
  a **24 HR RESET** – for at afbryde sumretone-, radio- eller CD-vækning.
  b **STOP ■** CD – kun vækningen.
  c **ON/ OFF** – kun radiovækning.
  → Man vil høre en bip-tone, der bekræfter, at 24-timers genindstilling af vækningen er aktiveret.

FULDSTÆNDIG ANNULLERING AF VÆKNING

Hvis man ønsker at annullere det indstillede vækketidspunkt, før vækningen aktiveres eller under vækningen:

- Tryk en eller flere gange på **ALARM 1 MODE/OFF** eller **ALARM 2 MODE/OFF**, indtil den valgte vækningsindikator forsvinder fra displayet.
→ Hvis man annullerer vækningen under vækningen, vil man også høre en bip-tone, der bekræfter, at vækningen er blevet annulleret.

GENTAGEN VÆKNING

Med denne funktion gentages vækningen med 9 minutters mellemrum.

- Under vækning tryk på **REPEAT ALARM/ BRIGHTNESS CONTROL**.
- Man kan gentage vækningen i op til 1 time, hvis man ønsker det.

Bemærkninger:
- Indikatorerne for den valgte vækningsmetode: ⌂, ⌂ , eller ⌂ vil blinke, så længe funktionen for gentagen vækning er aktiv.

WEEKEND-SLUMREFUNKTION/ SLUMREFUNKTION VEDLIGEHOLDELSE

- Hvis man anvender CD-vækning, fortsætter afspilningen af CD-pladen fra det punkt, hvor den blev afbrudt af den gendannen dvend vækning.
- Under CD-vækning fortsætter afspilningen af CD-pladen i op til 1 time, medmindre man annullerer/gøreindstiller vækningen.

WEEKEND SLEEPER (WEEKEND-SLUMREFUNKTION)

Denne funktion deaktiverer vækningsfunktionen hver lørdag og søndag og aktiverer vækningsfunktionen igen fra mandag til fredag. Man skal dog først sørge for, at man har indstillet dagen.

- Se afsnittet om **INDSTILLING AF DAGEN**.

1 Tryk en eller flere gange på **WEEKEND-SLEEPER**, indtil **Z^Z** vises for en eller begge vækkere.

2 Weekend-slumrefunktionen annulleres ved at gentage punkt 1, indtil **Z^Z** længere ses på displayet. Se figur 4

SLEEP (SLUMREFUNKTION)

Om slumrefunktionen

CD-clockradion har en indbygget slumrefunktion, der automatisk slukker for apparatet under radio- eller CD-afspilning efter et indstillet stykke tid. Der findes fire slumretider, fer der automatisk slukkes for apparatet: 10, 30, 60, 90 minutter og afbrudt.
Slumrefunktionen påvirker ikke vækkerens indstillinger.

Indstilling af slumretidsrum

1 Tryk på **PLAY/ PAUSE ▶II** (CD) eller **ON/ OFF** (radio) for at tænde for den pågældende funktion.
- Ved vækning med CD skal man sørge for, at man først har lagt en CD-plade i.

2 Vælg slumretiden ved at trykke en eller flere gange

1

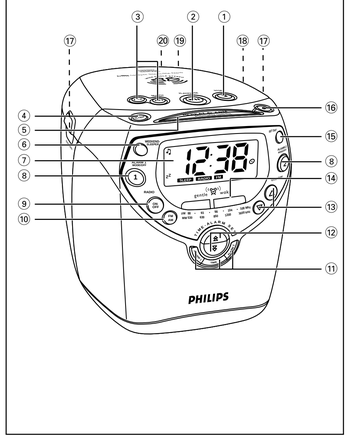

Suomi

SÄÄTIMET/ ASENNUS

SÄÄTIMET (Ks. kuvia 1 ja 2)

•CD-SOITIN

① **STOP ■**
- pysäyttää CD:n toiston;
- pysäyttää uniajastustoiminnon CD-tilassa;
- pysäyttää aktiivisen CD-herätyksen 24 tunniksi.

② **PLAY/ PAUSE ►II** / BRIGHTNESS CONTROL
- käynnistää/ keskeyttää CD:n toiston.

③ **SEARCH ←, →.**
- ylihyppää CD:n kappaleita/ hakee tietyn kappaleen kohdan.

•YLEISTÄ

④ **SLEEP**
- aktivoi ja säätää uniajastusajan.

⑤ **REPEAT ALARM/** BRIGHTNESS CONTROL
- muuttaa näytön kirkkautta;
- katkaisee herätyksen 9 minuutin ajaksi;
- pysäyttää CD:n, herätyshälytyksen tai radiotunin uniajastustoiminnon.

⑥ **WEEKEND-SLEEPER**
- katkaisee herätyshälytyksen 1 ja/ tai 2 viikonloputon.

⑦ **Näyttö**
- säätöt tai tiedot näyttöön ajan ja laitteen tilan.

⑧ **ALARM 1 MODE/ OFF** tai **ALARM 2 MODE/ OFF**
- asettaa/ tarkistaa/ katkaisee herätyksen 1 tai 2.

•RADIO

⑨ **ON/ OFF**
- kytkee/katkaisee radion toiminnon;
- pysäyttää uniajastustoiminnon radiotilassa;
- pysäyttää aktiivisen radioherätyksen 24 tunnin ajaksi.

⑩ **FM/ AM (MW)**
- valitsee radiokaistan.

•ASETUSAJAT

⑪ **ALARM 1, ALARM 2, TIME**
- asettaa tarvittavan herätyksen tai kellon ajan

⑫ **▲, ▼**
- säätää kellon/ herätyksen ajat;
- säätää hälvälaivasen herätyksen minimille ja maksimille äänenvoimakkuustasolle herätystä 1 tai 2 varten;
- valitsee herätyksen kappaleen herätystä 1 tai 2 varten.

Valmiustilan virrankulutus (kellotila).....**3 W**

Polski

ELEMENTY STERUJĄCE/ INSTALOWANIE

ELEMENTY STERUJĄCE (patrz rysunki 1 i 2)

•ODTWARZACZ KOMPAKTOWY

① **STOP ■**
- zatrzymywanie odtwarzania płyty kompaktowej;
- zatrzymywanie funkcji zasypiania w trybie odtwarzania płyty;
- zatrzymywanie na 24 godziny aktywnej funkcji budzenia odtwarzaczem.

② **PLAY/ PAUSE ►II**
- uruchamianie lub przerywanie odtwarzania płyty.

③ **SEARCH ←, →.**
- przeskiwanie utworów lub wysuwkowanie fragmentów utworów na życie.

•OGÓLNE

④ **SLEEP**
- uruchamianie i ustawianie czasu zasypiania.

⑤ **REPEAT ALARM/** BRIGHTNESS CONTROL
- zmiana jasności podświetlenia wyświetlacza;
- wyłączanie budzika na 9 minut;
- zatrzymywanie funkcji zasypiania w trybie budzenia odtwarzaczem CD, brzęczykiem lub radiem.

⑥ **WEEKEND-SLEEPER**
- blokowanie budzika 1 (lub 2 na weekend.

⑦ **Wyświetlacz**
- wyświetlanie godziny zegara/ budzika i stanu zestawu.

⑧ **ALARM 1 MODE/ OFF** lub **ALARM 2 MODE/ OFF**
- ustawianie/ sprawdzanie/ wyłączanie budzika 1 lub 2.

•ODBIORNIK RADIOWY

⑨ **ON/ OFF**
- włączanie/ wyłączanie odbiornika;
- zatrzymywanie funkcji zasypiania w trybie suchania radia;
- zatrzymywanie na 24 godziny aktywnego budzenia radiem.

⑩ **FM/ AM (MW)**
- wybieranie zakresu fal radiowych.

•USTAWIANIE GODZINY

⑪ **ALARM 1, ALARM 2, TIME**
- wybieranie ustawiania odpowiedniego godziny budzenia (ALARM) lub zegara (TIME).

⑫ **▲, ▼**
- ustawianie godziny zegara/ budzika;
- regulacja minimalnej i maksymalnej gośnności budzenia aodpowiednio dla budzików 1 lub 2;
- wybieranie utworu z płyty kompaktowej dla budzika 1 lub 2.

⑬ **VOLUME ←, ▲.**
- regulacja gośnności.

⑭ **Wskaźnik częstotliwości**
- Tabliczka znamionowa znajduje się na spodzie obudowy zestawu.

⑮ **SET DAY**
- ustawianie dnia tygodnia dla uaktywnienia funkcji budzenia w weekend

⑯ **24 HR RESET**
- zatrzymywanie na 24 godziny aktywnego budzenia brzęczykiem, radiem lub płytą.

⑰ **LIFT TO OPEN**
- otwieranie/ zamykanie kieszeni napędu płyty CD.

⑱ **TUNING**
- dostrajanie odbiornika do stacji radiowej.

⑲ **Antena drutowa**
- poprawianie odbioru FM.

⑳ **Przewód zasilający**
- zasilanie zestawu z sieci elektrycznej.

Tabliczka znamionowa znajduje się na spodzie obudowy zestawu

UWAGA *Używanie elementów sterujących i regulacjących w sposób inny, niż te opisane w niniejszej instrukcji, oraz nieprzestrzeganie opisanych procedur eksploatacji, może podczas obsługi prowadzić do zagrożenia wywołanego promieniowaniem lub innymi czynnikami.*

INSTALOWANIE

Zasilanie z sieci elektrycznej i tryb demonstracyjny

1 Sprawdzić, czy napięcie sieci elektrycznej jest zgodne z napięciem podanym na tabliczce znamionowej na spodzie obudowy. Jeśli nie, należy skontaktować się z dostawcą zestawu lub punktem naprawy.

2 Włożyć wtyczkę sieciowego do gniazdka elektrycznego. Od tej chwili zestaw jest włączony, a na wyświetlaczu widoczny jest napis **PHILIPS**, oznaczający pracę zestawu w trybie demonstracyjnym.
→ Przez wyświetlacz beszustanie przepływa napis
PH..II..IPS

- Po wyączeniu trybu demonstracyjnego wystarczy naciznąć dowolny element sterowania (za wyjątkiem przycisku **REPEAT ALARM/ BRIGHTNESS CONTROL**).

3 Jakowie odczynie zestawu od sieci elektrycznej następuje po wyjęciu wtyczki przewodu sieciowego z gniazdka elektrycznego.

Pobór energii w trybie czuwania
(wyświetlanie godziny).....**3 W**

Pikaviiteopas / Podręcznik skrócony / Odnyóo Toxçiaç Avaçopóç

a. Ajan TIME ja viikonpäivän asetus Paina/ Naciznąć/Πιάστε:	a. Ustawianie godziny (TIME) i dnia tygodnia nąyttó/ wyświetlacz/ οθόνη:	a. Ρύθμιση TIME και ημέρας τη οθόνη:
1	**TIME**	12:33
2	**TIME**	12:33
3	**SET DAY** (1 → 2 → 3 → 4 → 5 → 6 → 7 → 1...)	ดัฟ 1
b. Herätysajan 1 & 2 ja herätyksen asetus	b. Ustawianie godziny budzika 1 & 2 i tryb budzenia	b. Ρύθμιση της ώρας αφύπνισης 1 & 2 και του ξυπνητηριού
esim. Herätys (1) (merkkiäänellä, radiolla tai CD-n herätyskappaleella)	Np. budzik (1) (budzenie brzęczykiem, radiem lub płytą CD)	π.χ. Ξυπνητήρι 1 (με βομβητή, ραδιόφωνο ή κομμάτι από CD)
1	**ALARM 1**, ⏲ / ⏲	6:30 1
2	**ALARM 1**	6:30
3	(**ALARM 1 MODE, ON/ OFF**), ⏲ / ⏲	6:00
4	⏲ / ⏲	H:16
5	Pysäytä tässä merkkiäänitoimintoa varten	BRL
Tu znajduje się opis opcji brzęczyka		
Τελειώστε εδώ για την επιλογή του βομβητή		
6	Pysäytä tässä radiotoimintoa varten	6:00
Tu znajduje się opis opcji radiowodbnika		
Τελειώστε εδώ για την επιλογή του ραδιοφώνου		
7	Pysäytä tässä CD-toimintoa varten	CD 1
Tu znajduje się opis opcji odtwarzacza CD		
Τελειώστε εδώ για την επιλογή του CD		

c. Viikonlopun uniajastinen käynnistys — *c. Węczanie funkcji zasypiania dla odtwarzacza lub radioodbnika* — **c. Ενεργοποίηση του χρονοδιακόπτη ύπνου για CD ή ραδιόφωνο**

d. Uniajastusto imnon käynnistys CD:tä tai radua varten — *d. Węczanie funkcji zasypiania dla odtwarzacza lub radioodbnika* — **d. Ενεργοποίηση του χρονοδιακόπτη ύπνου για CD ή ραδιόφωνο**

1 **PLAY/PAUSE ►II** tai/ lub/ και **ON/OFF**

2 **SLEEP** (*10 → 30 → 60 → 90* minuuttian minut/ λεπτά) ... (SL 90) Pois päältä wyączanie/ απενεργοποίηση

Suomi

SÄÄTIMET/ ASENNUS

⑬ **VOLUME ←, ▲**
- säätää äänen tason.

⑭ **Taajuusosoitin**
- osoittaa valitun aaltokaistan radiotaajuuden

⑮ **SET DAY**
- asettaa päivän viikonlopun uniajastuksen aktivoimiseksi.

⑯ **24 HR RESET**
- pysäyttää aktiivisen äänimerkin, radion tai CD:n herätykset 24 tunniksi.

⑰ **LIFT TO OPEN**
- avaa/ sulkee CD-pesän.

⑱ **TUNING**
- virittää radiokanavalle.

⑲ **Saparojohto**
- anteni FM-vastanaoton parantamiseksi.

⑳ **Sähköpistoke**
- vaihtovirtasyöttöä varten.

Arvokilpi sijaitsee laitteen pohjassa.

MUISTUTUS
Muiden kuin tässä mainittujen säätimien käyttö tai säädöt tai toimenpiteiden suoritus voi saada aikaan vaarallisen säteilyn pääystäkseen tai muun turvallisuutta vaarantavan toiminnan.

ASENNUS

Virransyötön ja demo-tila

1 Tarkista, että laitteen pohjassa olevan arvokilven osoittama virtajännite vastaa paikallista virtajännitettä. Jos näin ei ole, ota yhteys myyntiliikkeeseen tai palvelukeskukseen.

2 Liitä pistoke pistorasiaan. Virta on nyt kytketty ja näytössä esitetään **PHILIPSin demo-tila.**
→ ***PH..II..IPS*** vierittyy jatkuvasti näytön poikki.
- Paina yhtä säätimistä (poikkeuksena laitteen **REPEAT ALARM/** BRIGHTNESS CONTROL) demo-tilan poistamiseksi.

3 Laitteen virran katkeaminen irrota pistoke pistorasiasta.

Ελληνικά

ΠΛΗΚΤΡΑ ΡΥΘΜΙΣΗΣ/ ΕΓΚΑΤΑΣΤΑΣΗ

Πλήκτρα ρύθμισης (Δείτε εικόνα 1 και 2)

•CD PLAYER

① **STOP ■**
- διακοπή της αναπαραγωγής CD.
- διακοπή του χρονοδιακόπτη ύπνου στη λειτουργία CD.
- διακοπή για 24 ώρες της ενεργούς αφύπνισης με CD.

② **PLAY/ PAUSE ►II**
- έναρξη/ προσωρινή παύση της αναπαραγωγής του CD.

③ **SEARCH ←, →.**
- υπερπήδηση κομματιών CD/ αναζήτηση συγκεκριμένου σποσπάσματος;

•ΓΕΝΙΚΑ

④ **SLEEP**
- ενεργοποίηση και ρύθμιση του χρονοδιακόπτη ύπνου.

⑤ **REPEAT ALARM/** BRIGHTNESS CONTROL
- αλλαγή της φωτεινότητας της οθόνης;
- απενεργοποίηση του ξυπνητηριού 9 λεπτά.
- διακοπή του χρονοδιακόπτη ύπνου στη λειτουργία CD, βομβητή ή ραδιοφώνου.

⑥ **WEEKEND-SLEEPER**
- απενεργοποίηση του ξυπνητηριού 1 και/ ή για το σαββατοκύριακο.

⑦ **Οθόνη**
- εξέταση της ώρας του ρολογιού/ του ξυπνητηριού και την κατάσταση λειτουργίας της συσκευής.

⑧ **ALARM 1 MODE/ OFF** ή **ALARM 2 MODE/ OFF**
- ρύθμιση/ έλεγχος ρυθμίσεων/ απενεργοποίηση του ξυπνητηριού 1 ή 2.

•ΡΑΔΙΟΦΩΝΟ

⑨ **ON/ OFF**
- ενεργοποίηση/ απενεργοποίηση του ραδιοφώνου.
- διακοπή του χρονοδιακόπτη ύπνου στη λειτουργία ραδιοφώνου.
- διακοπή για 24 ώρες της ενεργούς αφύπνισης με ραδιόφωνο.

⑩ **FM/ AM (MW)**
- επιλογή ζώνης συχνοτήτων του ραδιοφώνου.

•ΡΥΘΜΙΣΗ ΤΗΣ ΩΡΑΣ

⑪ **ALARM 1, ALARM 2, TIME**
- ρύθμιση της ώρας του αντίστοιχου ξυπνητηριού του ρολογιού

⑫ **▲, ▼**
- αλλαγή ρυθμίσεων της ώρας ρολογιού/ ξυπνητηριού.
- προσαρμογή της ελάχιστης και του μέγιστης σπάθμης ήχου για το ξυπνητήρι 1 ή 2.
- επιλογή του κομματιού αφύπνισης από το CD για το ξυπνητήρι 1 ή 2.

⑬ **VOLUME ←, ▲**
- ρύθμιση της σπάθμης ήχου.

⑭ **Δείκτης συχνότητας**
- δείχνει τη ραδιοφωνική συχνότητα της επιλεγμένης ζώνης συχνοτήτων.

⑮ **SET DAY**
- ρύθμιση της ημέρας για τη λειτουργία weekend sleeper.

⑯ **24 HR RESET**
- αναστολή για 24 ώρες της ενεργών αφύπνισης με CD.

⑰ **LIFT TO OPEN**
- άνοιγμα/ κλείσιμο της συρταριέρας CD.

⑱ **TUNING**
- συντονισμός με ραδιοφωνικούς σταθμούς.

⑲ **Καλώδιο κεραίας**
- κεραία για καλύτερη λήψη στα FM.

⑳ **Καλώδιο τροφοδοσίας**
- για την παροχή εναλλασσόμενου ρεύματος

Η πινακίδα τύπου βρίσκεται στη βάση της συσκευής.

ΠΡΟΣΟΧΗ
Οποιαδήποτε διαδικασία, χρήση ή ρύθμιση των ρυθμιστικών πλήκτρων και διακοπτών εκτός από αυτές που περιγράφονται στο παρόν εγχειρίδιο, μπορεί να έχει ως αποτέλεσμα την επιβλαβή έκθεση σε ακτινοβολία ή κάποιο άλλο αναφαλή λειτουργία.

ΕΓΚΑΤΑΣΤΑΣΗ

Τροφοδοσία και λειτουργία επίδειξης

1 Ελέγξτε αν η ηλεκτρική τάση που αναγράφεται στην πινακίδα τύπου στη βάση της συσκευής, ανταποκρίνεται στην τάση δικτύου.

2 Εάν δεν ανταποκρίνεται, απευθυνθείτε στο κατάστημα από το οποίο αγοράσατε τη συσκευή ή στο κέντρο τεχνικής εξυπηρέτησης.

2 Συνδέστε το καλώδιο τροφοδοσίας στην πρίζα του τοίχου. Τώρα, η παροχή ρεύματος έχει ενεργοποιηθεί και η οθόνη δείχνει τη λειτουργία επίδειξης PHILIPS.
- Στην οθόνη κυλάει συνεχώς το μήνυμα ***PH..II..IPS***.
- Πάτε οποιοδήποτε πλήκτρο ρύθμισης (εκτός από **REPEAT ALARM/ BRIGHTNESS CONTROL** στο σκοτάδι) για να εγκαταλείψετε τη λειτουργία επίδειξης.
- Θ'αλλάξει το καλώδιο από την πρίζα του τοίχου αν θέλετε να αποσυνδέσετε τελείως τη συσκευή από το ηλεκτρικό δίκτυο.

Κατανάλωση ρεύματος στην κατάσταση ετοιμότητας (λειτουργία ρολογιού).....**3 W**

Español

AJUSTES DEL RELOJ/ CONFIGURACIÓN

Teclas de ajuste (Consulte las ilustraciones 1 y 2)

•CD PLAYER

① **STOP ■**
- Detiene la reproducción del CD.
- Detiene el temporizador de desconexión del CD en modo CD.
- Detiene la alarma de CD activada 24 horas.

② **PLAY/ PAUSE ►II**
- Inicia o pausa la reproducción del CD.

③ **SEARCH ←, →.**
- Salta pistas/ busca en una pista.

•GENERAL

④ **SLEEP**
- Activa y ajusta el temporizador de desconexión.

⑤ **REPEAT ALARM/** BRIGHTNESS CONTROL
- Ajusta el brillo de la pantalla.
- Pospone la alarma 9 minutos.
- Detiene el temporizador de desconexión en modo CD, despertador o radio.

⑥ **WEEKEND-SLEEPER**
- Desactiva la alarma 1 y/o 2 para el fin de semana.

⑦ **Pantalla**
- Muestra la hora del reloj/ despertador y el estado del sistema.

⑧ **ALARM 1 MODE/ OFF** o **ALARM 2 MODE/ OFF**
- Ajuste/ comprobación/ desactivación del despertador 1 o 2.

•RADIO

⑨ **ON/ OFF**
- Enciende/ apaga la radio.
- Detiene el temporizador de desconexión en modo radio.
- Detiene la alarma de radio activada 24 horas.

⑩ **FM/ AM (MW)**
- Selecciona la banda de frecuencias de la radio.

•AJUSTE DEL RELOJ

⑪ **ALARM 1, ALARM 2, TIME**
- Ajuste del reloj/ despertador 1 o 2.

⑫ **▲, ▼**
- Ajuste la hora del reloj/ despertador.
- Ajuste el volumen mínimo y máximo del despertador 1 o 2.
- Selecciona la canción del despertador 1 o 2.

⑬ **VOLUME ←, ▲**
- Ajuste el volumen.

⑭ **Indicador de frecuencia**
- Muestra la frecuencia de la banda de frecuencias seleccionada.

⑮ **SET DAY**
- Ajuste el día de la semana para el despertador de fin de semana.

⑯ **24 HR RESET**
- Desactiva la alarma de CD activada 24 horas.

⑰ **LIFT TO OPEN**
- Abre/ cierra la bandeja del CD.

⑱ **TUNING**
- Sintoniza una emisora de radio.

⑲ **Cable de antena**
- Mejora la recepción de FM.

⑳ **Cable de alimentación**
- Para la alimentación de CA.

La placa de características se encuentra en la base del aparato.

PRECAUCIÓN
Cualquier operación o ajuste de los controles que no sean los descritos en este manual puede producir una exposición a radiación peligrosa o cualquier otra operación peligrosa.

INSTALACIÓN

Alimentación y demo de CD

1 Compruebe que la tensión de la red local se corresponde con la tensión de la placa de características situada en la parte inferior del aparato. Si no es así, consulte a su distribuidor o a un centro de servicio técnico.

2 Conecte el cable de alimentación a la toma de corriente. Ahora el aparato está conectado y en la pantalla aparece el mensaje de demo de PHILIPS.
- El mensaje ***PH..II..IPS*** se desplaza por la pantalla.
- Pulse cualquier tecla de ajuste (excepto **REPEAT ALARM/ BRIGHTNESS CONTROL** en modo CD) para salir del modo de demo.
- Desenchufe el cable de alimentación de la toma de corriente para desconectar el aparato de la red eléctrica.

3 Desenchufe el cable de alimentación de la toma de corriente para desconectar el aparato de la red eléctrica.

Consumo de energía en modo de espera (reloj).....**3 W**

Português

AJUSTES DO RELÓGIO/ CONFIGURAÇÃO

Teclas de ajuste (Consulte as ilustrações 1 e 2)

•CD PLAYER

① **STOP ■**
- Interrompe a reprodução do CD.
- Interrompe o temporizador de desligamento do CD no modo CD.
- Interrompe o despertador CD activado 24 horas.

② **PLAY/ PAUSE ►II**
- Inicia ou faz uma pausa na reprodução do CD.

③ **SEARCH ←, →.**
- Salta faixas/ procura numa faixa.

•GERAL

④ **SLEEP**
- Activa e ajusta o temporizador de desligamento.

⑤ **REPEAT ALARM/** BRIGHTNESS CONTROL
- Ajusta o brilho do ecrã.
- Adia o despertador 9 minutos.
- Interrompe o temporizador de desligamento no modo CD, despertador ou rádio.

⑥ **WEEKEND-SLEEPER**
- Desactiva o despertador 1 e/ou 2 para o fim-de-semana.

⑦ **Ecrã**
- Mostra a hora do relógio/ despertador e o estado do sistema.

⑧ **ALARM 1 MODE/ OFF** ou **ALARM 2 MODE/ OFF**
- Ajuste/ verificação/ desactivação do despertador 1 ou 2.

•RÁDIO

⑨ **ON/ OFF**
- Liga/ desliga o rádio.
- Interrompe o temporizador de desligamento no modo rádio.
- Interrompe o despertador rádio activado 24 horas.

⑩ **FM/ AM (MW)**
- Selecciona a banda de frequências do rádio.

•AJUSTE DO RELÓGIO

⑪ **ALARM 1, ALARM 2, TIME**
- Ajuste do relógio/ despertador 1 ou 2.

⑫ **▲, ▼**
- Ajuste a hora do relógio/ despertador.
- Ajuste o volume mínimo e máximo do despertador 1 ou 2.
- Selecciona a música do despertador 1 ou 2.

⑬ **VOLUME ←, ▲**
- Ajuste o volume.

⑭ **Indicador de frequência**
- Mostra a frequência da banda de frequências seleccionada.

⑮ **SET DAY**
- Ajuste o dia da semana para o despertador de fim-de-semana.

⑯ **24 HR RESET**
- Desactiva o despertador CD activado 24 horas.

⑰ **LIFT TO OPEN**
- Abre/ fecha a gaveta do CD.

⑱ **TUNING**
- Sintoniza uma estação de rádio.

⑲ **Cabo de antena**
- Melhora a recepção FM.

⑳ **Cabo de alimentação**
- Para a alimentação CA.

A placa de características encontra-se na base do aparato.

ATENÇÃO
Qualquer operação ou ajuste dos controlos que não sejam os descritos neste manual pode provocar uma exposição a radiação perigosa ou qualquer outra operação perigosa.

INSTALAÇÃO

Alimentação e demo CD

1 Verifique se a tensão da rede local corresponde à tensão da placa de características na parte inferior do aparelho. Caso contrário, consulte o seu revendedor ou um centro de assistência técnica.

2 Ligue o cabo de alimentação à tomada. O aparelho está ligado e o visor mostra a demo PHILIPS.
- O visor mostra ***PH..II..IPS*** de forma contínua.
- Pressione qualquer tecla de ajuste (excepto **REPEAT ALARM/ BRIGHTNESS CONTROL** no modo CD) para sair do modo demo.
- Desligue o cabo de alimentação da tomada para desligar o aparelho da rede eléctrica.

3 Desligue o cabo de alimentação da tomada para desligar o aparelho da rede eléctrica.

Consumo de energia em modo de espera (relógio).....**3 W**

Pikaviiteopas / Podręcznik skrócony / Οδηγός Τοχείας Αναφοράς

a. Ajan TIME ja viikonpäivän asetus Paina/ Naciznąć/Πιάστε:	a. Ustawianie godziny (TIME) i dnia tygodnia	a. Ρύθμιση TIME και ημέρας
1	**TIME**	12:33
2	**TIME**	12:33
3	**SET DAY** (1 → 2 → 3 → 4 → 5 → 6 → 7 → 1...)	ดัฟ 1
b. Herätysajan 1 & 2 ja herätyksen asetus	b. Ustawianie godziny budzika 1 & 2 i tryb budzenia	b. Ρύθμιση της ώρας αφύπνισης 1 & 2 και του ξυπνητηριού
esim. Herätys (1) (merkkiäänellä, radiolla tai CD-n herätyskappaleella)	Np. budzik (1) (budzenie brzęczykiem, radiem lub płytą CD)	π.χ. Ξυπνητήρι 1 (με βομβητή, ραδιόφωνο ή κομμάτι από CD)
1	**ALARM 1**, ⏲ / ⏲	6:30 1
2	**ALARM 1**	6:30
3	(**ALARM 1 MODE, ON/ OFF**), ⏲ / ⏲	6:00
4	⏲ / ⏲	H:16
5	Pysäytä tässä merkkiäänitoimintoa varten	BRL
Tu znajduje się opis opcji brzęczyka		
Τελειώστε εδώ για την επιλογή του βομβητή		
6	Pysäytä tässä radiotoimintoa varten	6:00
Tu znajduje się opis opcji radiowodbnika		
Τελειώστε εδώ για την επιλογή του ραδιοφώνου		
7	Pysäytä tässä CD-toimintoa varten	CD 1
Tu znajduje się opis opcji odtwarzacza CD		
Τελειώστε εδώ για την επιλογή του CD		

c. Viikonlopun uniajastinen käynnistys — *c. Węczanie funkcji zasypiania dla odtwarzacza lub radioodbnika* — **c. Ενεργοποίηση του χρονοδιακόπτη ύπνου για CD ή ραδιόφωνο**

d. Uniajastusto imnon käynnistys CD:tä tai radua varten — *d. Węczanie funkcji zasypiania dla odtwarzacza lub radioodbnika* — **d. Ενεργοποίηση του χρονοδιακόπτη ύπνου για CD ή ραδιόφωνο**

1 **PLAY/PAUSE ►II** tai/ lub/ και **ON/OFF**

2 **SLEEP** (*10 → 30 → 60 → 90* minuuttian minut/ λεπτά) ... (SL 90) Pois päältä wyączanie/ απενεργοποίηση

CD

AIKOJEN ASETUS, PÄIVÄ

MUISTIN VARMISTUS

Muistin varmistuksen avulla pystyt kätevästi tallentamaan päivä-, herätys- ja kelloaika-asetukset enintään 3 minuutin ajaksi sähkökatkoksen aiheutuessa, esim. jos AC-virtasyötöt katkaistaan. CD-kelloradio- ja näyttötoiminto katkaistaan. Heti kun virta kytketyty, näytöt osoittaa oikeata aikaa.

- Jos virta kytketyy 3 minuutin kuluttua, näyttöön ilmestyy **PHILIPSin demo-tila** ja joudut uudelleensetamaan päivän, herätyksen ja kelloajat.

PERUSTOIMINTOJA

Näytön kirkkaus

- Paina **REPEAT ALARM/** BRIGHTNESS CONTROL kerran tai useampien.
→ Näytön kirkkaus muuttuu tässä järjestyksessä: **KIRKKAIN → KESKITASO → KIRKAS → ALHAINEN...**

Äänenvoimakkuus

Painia **VOLUME** → tai ▲ äänenvoimakkuustason säätämiseksi. Äänenvoimakkuustaso LED osoitetaan numeroina välillä 0-32.

KELLON JA HERÄTYSAIKOJEN ASETUS

Aika esitetään käyttämällä 24 tunnin kelloa.

1 Paina hetken ajan **TIME. ALARM 1** tai **ALARM 2**, kunnes näyttössä vilkkuu kello- tai herätysnäyttö.

2 Paina ja pidä painettuna ⏲ ⏲ tuntien ja minuuttien säätämiseksi.

- Painamalla vastaavasti ⏲ tai ⏲, aika lisäänny/ vähenee nopeasti ja jatkuvasti minuuteista tuntiehin ja päinvastoin. Vapauta ⏲ tai ⏲ oikean asetuksen saatuasi.
- Jos haluat säätää ajan hitaasti minuutti minuutilta, paina hetken ajan ja ⏲ tai ⏲.

3 Paina **TIME, ALARM 1** tai **ALARM 2** vastaavan alka-asetuksen vahvistamiseksi.

BASIKES AEITOYRTES

Φωτεινότητα οθόνης

- Πιάστε μία ή περισσότερες φορές το πλήκτρο **REPEAT ALARM/ BRIGHTNESS CONTROL**.
→ Η φωτεινότητα της οθόνης θα αλλάζει με την ακόλουθη σειρά:
ΧΑΜΗΛΗ → ΜΕΤΡΙΑ → ΥΨΗΛΗ → ΧΑΜΗΛΗ...

Στάθμη ηχου

Πιάστε **VOLUME** → ή ▲ για να ρυθμίσετε την ηχητική στάθμη. Η στάθμη του ήχου LED προβάλλεται ως αριθμός από 0-32.

ΡΥΘΜΙΣΗ ΤΗΣ ΩΡΑΣ ΤΟΥ ΡΟΛΟΓΙΟΥ ΚΑΙ ΤΩΝ ΞΥΠΝΗΤΗΡΙΩΝ

Η οθόνη δείχνει την ώρα χρησιμοποιώντας την 24-ωρη.

1 Πάτε σύντομα **TIME. ALARM 1** ή **ALARM 2** έως ότου άρχίσει να αναβοσβήνει η ώρα του ρολογιού ή του ξυπνητηριού. Τώρα, η παροχή μπορεί στην οθόνη.

2 Πιάστε και κρατήστε πατημένο τα πλήκτρα ⏲ ⏲ για να ρυθμίσετε τόσο τις ώρες όσο και τα λεπτά.
- Πιέζοντας αντίστοιχα το πλήκτρο ⏲ ή ⏲, η ώρα αυξήνεται μειώνεται συνεχώς και με μεγάλη ταχύτητα, από λεπτά σε ώρες και πάλι πίσω. Αφήστε ή ⏲ μόλις φτάσετε στη σωστή ρύθμιση.
- Αν θέλετε να ρυθμίσετε τη ώρα με αργό ρυθμό, λεπτό προς λεπτό, πιέστε του ⏲ ή ⏲ σύντομα και απαλαλμμένα.

3 Πιάστε **TIME. ALARM 1** ή **ALARM 2** για να επιβεβαιώσετε την αντίστοιχη ρύθμιση της ώρας.

Ρύθμιση της ημέρας

Η ρύθμιση της ημέρας σας παρέχει τη δυνατότητα να ρυθμίσετε την απενεργοποίηση του ξυπνητηριού κατά το σαββατοκύριακο (**WEEKEND-SLEEPER**).

CD/ RADIO

ΠΑΥΣΗ ΑΣΤΗΣ

Πάνση ασεταιωσεν αυυλιδ ρυστγ ασετταμαν υικονλοηυ υνιαιμσ ρυτιμμοηυ (**WEEKEND-SLEEPER**). Jos yrität käyttää viikonlopun ajastusta ennen päivän asetusta, näyttöön ilmestyy ALL (maanantaista sunnuntaihin, 1-7) hetken ajaksi muistuttamaan ensin päivän asetuksesta.

1 Paina **SET DAY.**

2 Päivänäytön ollessa esillä paina **SET DAY** uudelleen kerran tai useamm valitsemaan päivä numeroituna viikilä dAY 1-7 (maanantai-sunnuntai):
→ Näyttö palautuu osoittamaan kelloaikaa.

RADIO

1 Paina **ON/ OFF** radioon kytkeytyäkseesi.
→ Jos ilmestyy näyttöön hetkeksi, ja sitä seuraa kelloaika, RADIO ja viimeinen valittu aaltokaista.
→ Jos CD ilmestyy näyttöön, joo ei ole sulkenut CD-pesää/ avanut CD-pesää toiston aikana.
→ Jos CD ilmestyy näyttöön, joo ei ole asennettu CD:tä/ tai se on asennettu väärin.
→ Jos CD ilmestyy näyttöön, joo CD-R(W) ei ole viimeisteity
→ Err osoittaa virhettä laitteen toiminnassa.
→ Näyttö palautuu kelloaikaan.

4 Säädä äani käyttämällä **VOLUME** → tai ▲.

5 Toiminnan keskeyttämiseksi paina **PLAY/ PAUSE ►II**

- Senhetkinen kappalenumero ilmestyy esille hetkeksi ennen kelloaikaan palaamista. CD vilkkuu tauon aikana.

6 Paina **PLAY PAUSE ►II** uudelleen toiston jatkamiseksi.

7 Paina **STOP ■** toiston pysäyttämiseksi.
→ Näyttö palautuu kelloaikaan.

CD/ RADIO

odtwarzanie bieżącego utworu rozpocznie się od początku.

Wyszukiwanie fragmentu utworu

1 Podczas odtwarzania płyty naciznąć i przytrzymać **SEARCH ←** lub **→**.
→ Płyta będzie odtwarzana cicho i ze zwiększoną prędkością. Wyświetlacz wskaże Cd: i numer bieżącego utworu.

2 Po odsłuchaniu żądanego fragmentu należy zwolnić **SEARCH ←** lub **→**.
→ Przywrocone zostaje zwykłe odtwarzanie płyty i wyświetlanie godziny.

ODBIORNIK RADIOWY

1 Włączyć odbiornik naciskając **ON/ OFF.**
→ Na wyświetlaczu pojawia się chwilowo tu, godzina RADIO i ostatnio wybrany zakres radiowy.

2 W razie potrzeby zmienić zakres, naciznąć **FM/ AM**

3 Ustawić gośność korzystając z przycisków **VOLUME** → lub ▲.

4 Pokrętem **TUNING** dostroić odbiornik do stacji.

Poprawa odbioru radiowego:

FM: Dla uzyskania optymalnego odbioru należy ckakowie rozciągnąć antenę drutową, umieszczoną z tyłu zestawu.

AM (MW): Ten zabres wykorzystuje anteną wbudowaną. Zmieniać pozienie antery, zmieniając pozienie całego zestawu.

5 Gośność można ustawić przyciski **VOLUME** → lub ▲.

→ RADIO i wskazanie zakresu fal znikną z wyświetlacza.

USTAWIANIE OPCJI BUDZIKA

Informacje ogólne

Dla trybów budzenia płyta kompaktowa, radiem lub brzęczykiem można ustawić dwie różne godziny budzenia **ALARM 1**. 2. Może to być przydatne na przykład wtedy, kiedy chcemy być budzeni o różnych godzinach w dni pracy i w weekend.

- Nie zapomnij właściwie ustawić dzień, godzinę i porę budzenia!
- Upewnij się, że na wyświetlaczu widnieje symbol trybu budzenia.

CD/ RADIO

ΠΑΥΣΗ ΑΣΤΗΣ

Πάνση ασεταιωσεν αυυλιδ ρυστγ ασετταμαν υικονλοηυ υνιαιμσ ρυτιμμοηυ (**WEEKEND-SLEEPER**). Jos yrität käyttää viikonlopun ajastusta ennen päivän asetusta, näyttöön ilmestyy ALL (maanantaista sunnuntaihin, 1-7) hetken ajaksi muistuttamaan ensin päivän asetuksesta.

1 Paina **SET DAY.**

2 Päivänäytön ollessa esillä paina **SET DAY** uudelleen kerran tai useammin valitsemaan päivä numeroituna viikilä dAY 1-7 (maanantai-sunnuntai):
→ Näyttö palautuu osoittamaan kelloaikaa.

RADIO

1 Paina **ON/ OFF** radioon kytkeytyäkseesi.
→ Jos ilmestyy näyttöön hetkeksi, ja sitä seuraa kelloaika, RADIO ja viimeinen valittu aaltokaista.
→ Jos CD ilmestyy näyttöön, joo ei ole sulkenut CD-pesää/ avanut CD-pesää toiston aikana.
→ Jos CD ilmestyy näyttöön, joo ei ole asennettu CD:tä/ tai se on asennettu väärin.
→ Jos CD ilmestyy näyttöön, joo CD-R(W) ei ole viimeisteity
→ Err osoittaa virhettä laitteen toiminnassa.
→ Näyttö palautuu kelloaikaan.

4 Säädä äani käyttämällä **VOLUME** → tai ▲.

5 Toiminnan keskeyttämiseksi paina **PLAY/ PAUSE ►II**

- Senhetkinen kappalenumero ilmestyy esille hetkeksi ennen kelloaikaan palaamista. CD vilkkuu tauon aikana.

6 Paina **PLAY PAUSE ►II** uudelleen toiston jatkamiseksi.

7 Paina **STOP ■** toiston pysäyttämiseksi.
→ Näyttö palautuu kelloaikaan.

USTAWIANIE GODZINY, DNIA

PODTRZYMANIE PAMIĘCI

Funkcja podtrzymania zawartości pamięci pozwala na zachowanie