Suomi

TOIMINNOT

① **Näyttö** - näyttää kellon- ja hälytysajan (pieni näyttö) sekä tilan
② **AL 1** - valitsee 1 hälytystilan: OFF/ RADIO
③ **RADIO ON / SLEEP**
- aktivoi uniajastimen ja säätää uniajastimen ajan
- kytkee radion päälle

④ **REPEAT ALARM / BRIGHTNESS CONTROL**
- kytkee hälytyksen pois päältä 8 - 9 minuutin ajaksi
- muuttaa näytön kirkkauden voimakkuutta
- pysäyttää SLEEP-toiminnon

⑤ **RADIO OFF / ALARM RESET**
- pysäyttää aktiivisen hälytyksen 24 tunnin ajaksi
- pysäyttää RADIO / SLEEP- toiminnot

⑥ **AL 2** - valitsee hälytys 2 tilan: OFF/ BUZZER / COCKCROW
⑦ **TUNING** - virittää radioasemat
⑧ **BAND** - valitsee FM-AM (MW tai LW) taajuusalue
⑨ **VOLUME** - säätää äänentason
⑩ **MINUTES** - säätää minuutit kellonaikaa ja hälytysaikoja varten
⑪ **SET ALARM 2 :** asettaa hälytyksen 2 ajan
⑫ **SET TIME :** asettaa kellonajan
⑬ **SET ALARM 1 :** asettaa hälytyksen 1 ajan
⑭ **HOUR :** säätää tunnit kellonaikaa ja hälytysaikoja varten
⑮ **Sian saparo** - parantaa FM radion kuuluvuutta
⑯ **Pääjohto** - yhdistää vaihtovirtaverkkosyöttöön
⑰ **Paristolokeron ovia** - avaa varustaaksesi **3 x R6/UM3/AA** paristoilla (eivät mukana) kellon muistin varmistukseksi
⑱ **RESET** - paina jos laite / näyttö ei vastaa yhdenkään painikkeen käyttöön

HÄLYTYKSEN KYTKEMINEN POIS PÄÄLTÄ

Hälytyksen voi kytkeä pois päältä kolmella eri tavalla. Jollet peruuta hälytystä täysin, **24-tunnin hälytyksen nollaus** valitaan automaattisesti 59 minuuttia sen jälkeen kun hälytys ensimmäisen kerran alkaa soida.

24H HÄLYTYKSEN NOLLAUS

Jos haluat hälytyksen pysähtyvän, mutta haluat myös säilyttää hälytyksen asetuksen seuraavaa päivää varten:
- Paina **RADIO OFF / ALARM RESET**.
  → Kuulet piippauksen, joka vahvistaa 24-tunnin nollauksen aktivoitumisen. Vastaava hälytysnäyttö ilmestyy.

TOISTOHÄLYTYS

Tämä toistaa hälytysmerkin 8-9 minuutin väliajoin.
- Hälytysmerkin aikana paina **REPEAT ALARM / BRIGHTNESS CONTROL**.
  → Hälytyksen osoitin vilkkuu toistohälytyksen aikana.
- Toista halutessasi.

HÄLYTYKSEN TÄYDELLINEN PERUUTTAMINEN

- Hälytyksen ollessa aktivoitu tai toistohälytystilassa paina ja pidä painettuna **AL 1** tai **AL 2**- painiketta kauemmin kuin 2 sekunnin ajan. Hälytys on näin kytketty täysin pois päältä.
  → Valitun hälytyksen merkki ja asetettu hälytysaika katoavat.

VERKKOSYÖTTÖ JA DEMO-TILA

1 Tarkista, että **tyyppikilvessä laitteen pohjassa** näkyvä verkkosyöttö vastaa paikallista verkkosyöttöä . Jollei vastaa, ota yhteys myyjään tai asiakaspalveluun.
2 Yhdistä pääjohdon pistoke pistorasiaan. Verkkosyöttö on nyt kytketty päälle. Aloitusnäyttöön syttyy valo lyhyesti, jota seuraa **PHILIPS demo-tila**.
→ ***PH..IL..IPS*** vierii näytön läpi yhtäjaksoisesti.
- Paina **AL 2**- painiketta demo-tilan aikana kuunnellaksesi kukonlaulu-esittelyn.
- Paina **SET TIME** tai **RADIO ON / SLEEP** poistuaksesi demo-tilasta, ennen kuin asetat aikoja tai kytket radion päälle.

3 Kytkeäksesi laitteen täysin irti verkkosyötöstä, vedä pois pääjohdon pistoke pistorasiasta.

Odotustilan tehonkulotus 3W

KELLON MUISTIN VARMISTUS

Kellon muistin varmistus mahdollistaa hälytys- ja kellonaika-asetusten tallentamisen myös virtakatkoksen esim. sähkökatkoksen aikana. Koko kelloradio ja näytön valaisu kytkeytyy pois päältä.

1 Ota pois paristolokeron ovi ja laita sisään **3 R6/UM3/AA** paristoa (eivät mukana) kellon muistin varmistukseksi.
2 Pane takaisin paristolokeron ovi.

Nähdäksesi vain kellonajan:
- Paina **REPEAT ALARM / BRIGHTNESS CONTROL**- painiketta.
  → Ajannäyttöön syttyy valo 10 sekunnin ajaksi.
  Heti kun virransyöttö palaa, näyttö osoittaa oikean ajan.

SLEEP (UNIAJASTIN)

Sleep-ajastimesta
Tässä laitteessa on sisäänrakennettu uniajastin, jonka avulla radio kytkeytyy automaattisesti pois päältä ennalta asetetun ajan jälkeen. Uniajastinvaihtoehtoja on neljä.

Sleep-ajastimen asettaminen ja kytkeminen pois päältä
1 Paina **RADIO ON / SLEEP** kytkeäksesi radion päälle.
2 Paina 1 sekunnin aikana **RADIO ON / SLEEP** uudelleen kerran tai useammin valitaksesi uniajan.
→ Näytöllä näkyy järjestyksessä **ON** ja uniaikavaihtoehdot:
SL : 60, **SL : 30**, **SL : 15** ja **OFF**.
3 Peruuttaaksesi uniajastuksen paina jompaakumpaa:
– **RADIO OFF / ALARM RESET**.
– **REPEAT ALARM / BRIGHTNESS CONTROL**.
– **RADIO ON / SLEEP** kerran tai useammin, kunnes katoaa näytöltä.

HUOLTO

- Jollet aio käyttää laitetta pitkään aikaan, vedä pääjohto pistorasiasta, ja poista kellon muistia varmistavat paristot.
- Älä altista laitetta kosteudelle, sateelle, hiekalle tai lämmityslaitteen tai suoran auringonvalon aiheuttamalle liialliselle kuumuudelle.
- Puhdistaaksesi laitteen käytä pehmeää, kosteaa liinaa tai säämiskänpalaa. Älä käytä puhdistusaineita, joissa on bentseeniä, tinneriä jne., sillä ne voivat vahingoittaa kuorta.

Paristoturvallisuus
- Vaihda paristot kerran vuodessa tai niin usein kuin on tarpeen.
- Vanhoja ja uusia tai erityyppisiä paristoja ei pidä yhdistää toisiinsa.

Paristot sisältävät kemiallisia aineita, joten ne on hävitettävä asianmukaisesti .

PERUSOMINAISUUDET

Valaistuksen kirkkaus
Paina **REPEAT ALARM / BRIGHTNESS CONTROL** yhden tai useamman kerran.
→ Näytön kirkkaus muuttuu tässä järjestyksessä:
kirkas ➟ ***himmeä*** ➟ ***taustavalo pois päältä***
Huomaa:
Kun hälytys- tai SLEEP- toiminto on aktiivinen, kirkkautta ei voida säätää.

KELLO- JA HÄLYTYSAJAN ASETTAMINEN

Aika näkyy näytöllä 24-tunnin jaksoissa.

1. Paina **SET TIME** tai **SET ALARM 1 (tai 2)** päästäksesi kuhunkin tilaan joko kellon- tai hälytysajan asettamistilaan.
→ Kellonajan tai hälytysajan näyttö vilkkuu.
→ Jos **SET TIME** painetaan, kuulet yhden piippauksen.
2. Pidä alhaalla tai paina **HOUR** tai **MINUTES** toistuvasti asettaaksesi ja säätääksesi tunnit ja minuutit kunkin erikseen. Vapauta **HOUR** tai **MINUTES** kun olet saanut oikeat asetukset.
3. Sen jälkeen kun sekä tunnit että minuutit on asetettu, paina **SET TIME** tai **SET ALARM 1 (tai 2)** vahvistaaksesi asetuksen.
→ Jos **SET TIME** painetaan, kuulet kaksi yhyttä piippausta.
- Kellonajan asetus vahvistetaan myös automaattisesti 10 sekuntia sen jälkeen kun olet asettanut ajan.
- Hälytysaikaa ei ole mahdollista säätää hälytysmerkin aikana tai toistohälytystilassa.

YMPÄRISTÖTIETOJA

Olemme vähentäneet pakkausjätteen pienimpään mahdolliseen määrään käyttämällä vain paperia ja pahvia.
Laitteen materiaalit voidaan kierrättää, mikäli purkamisen suorittaa siihen erikoistunut yritys. **Noudata paikallisia, pakkausmateriaalien, käytettyjen paristojen ja vanhojen laitteiden hävittämistä koskevia sääntöjä**.

VIAN-ETSINTÄ

Vian ilmetessä tarkista ensin allaolevat kohdat ennen kuin viet laitteen korjattavaksi. Mikäli et löydä ratkaisua ongelmaan näitä vihjeitä seuraamalla, ota yhteys myyjään tai asiakaspalveluun.

VAROITUS: *Älä missään tapauksessa yritä korjata laitetta itse, sillä se mitätöi laitteen takuun. Älä avaa laitetta - se voi aiheuttaa sähköiskun!*

Ääntä ei kuulu
– *Äänenvoimakkuutta ei ole säädetty*
- Säädä VOLUME

Ei näytön taustavaloa / radio ei toimi
– *Vaihtovirtajohdon pistoke ei kunnolla kiinni*
- Kytke pistoke kunnolla

Näyttö virhe/ ei reaktiota ohjaukseen
– *Staattinen purkaus*
- Paina **RESET** reikää laitteen pohjassa kuulakärkikynällä. Tai irrota laite virransyötöstä 5 sekunnin ajaksi ja kytke sitten uudelleen

Jatkuva rätinä ja kohina AM-vastaanoton aikana
– *Muista sähkölaitteista johtuva häiriö esim. TVt, tietokone, loistelamput*
- Siirrä kelloradio pois sähkölaitteiden luota

RADIO

1 Paina **RADIO ON / SLEEP** kerran kytkeäksesi radion päälle.
2 Valitse taajuusalue käyttämällä **BAND**- kytkintä.
3 Säädä **TUNING** löytääksesi radioaseman.
4 Säädä ääni käyttämällä **VOLUME**.
5 Paina **RADIO OFF / ALARM RESET** kytkeäksesi pois päältä.

Parantaaksesi radion kuuluvuutta:
FM varten oikaise ja pane sian saparo paikoilleen parhaan kuuluvuuden aikaansaamiseksi.
AM (MW tai LW) varten laiteessa on sisäänrakennettu antenni. Suuntaa antenni säätämällä kelloradiosi asentoa.

HÄLYTYKSEN ASETTAMINEN

YLEISTÄ
Jos haluat käyttää hälytystä, aseta ensin hälytysaika ennen kuin valitset kahdesta hälytystilasta, radio tai summeri. Hälytysnäyttö näkyy lakkaamatta, ja hälytysosoitin ilmestyy, jos hälytys on asetettu.
- Valitaksesi radiohälytyksen paina **AL 1**- painiketta kerran. **AL 1**- näyttö ja ♫ ilmestyvät.

– Varmista, että olet säätänyt äänen voimakkuuden tarpeeksi kovaksi niin että heräät!
- Valitaksesi summeri- tai kukonlauluhälytyksen paina **AL 2**- painiketta kerran tai useammin. **AL 2**-näyttö ja tai ilmestyvät.
- Muutaman sekunnin sisällä kuuluu lempeä herätysääni :
  → Summeri-vaihtoehto - lisää piippausäänen taajuutta.
  → Kukonlaulu-vaihtoehto - lisää äänen voimakkuutta.

Ajoittainen rätinä FM-vastaanoton aikana
– *Heikko signaali*
- Oikaise ja pane sian saparo- antenni paikoilleen

Hälytys ei toimi
– *Hälytysaika/ tila ei asetettu*
- Katso **HÄLYTYKSEN ASETTAMINEN**

– *Äänenvoimakkuus liian pienellä radiota varten*
- Lisää äänenvoimakkuutta

– *RADIO ei viritetty radioasemalle*
- Viritä asema

Sekä mallinumero että valmistusnumero sijaitsevat laitteen pohjassa. Tämä laite vastaa EU :n radiohäiriöitä koskevia vaatimuksia.

Έλληνικά

Διακόπτες-Πλήκτρα

① **Ένδειξη** - δείχνει ώρα και κατάσταση ρολογιού και ξυπνητηριού (μικρή ένδειξη)
② **AL 1** - επιλέγει τον τρόπο λειτουργίας ξυπνητήρι 1 : OFF/ RADIO
③ **RADIO ON / SLEEP**
- ενεργοποιεί τον τρόπο λειτουργίας ύπνος και ρυθμίζει την ώρα ύπνου
- ανοίγει το ραδιόφωνο

④ **REPEAT ALARM / BRIGHTNESS CONTROL**
- κλείνει το ξυπνητήρι για διάστημα 8 - 9 λεπτών
- αλλάζει την ένταση φωτισμού της ένδειξης
- σταματά τη λειτουργία SLEEP

⑤ **RADIO OFF / ALARM RESET**
- σταματά τον ενεργό ξυπνητήρι για 24 ώρες
- σταματά τη λειτουργία RADIO / SLEEP

⑥ **AL 2** - επιλέγει τον τρόπο λειτουργίας ξυπνητήρι 2 : OFF/ BUZZER / COCKCROW
⑦ **TUNING** - βάζει ραδιοφωνικούς σταθμούς
⑧ **BAND** - επιλέγει τη ζώνη συχνοτήτων FM-AM (MW ή LW)
⑨ **VOLUME** - ρυθμίζει την ένταση ήχου
⑩ **MINUTES** - ρυθμίζει τα λεπτά για την ώρα του ρολογιού και ξυπνητηριού
⑪ **SET ALARM 2 :** ρυθμίζει την ώρα του ξυπνητηριού 2
⑫ **SET TIME :** ρυθμίζει την ώρα του ρολογιού
⑬ **SET ALARM 1 :** ρυθμίζει την ώρα του ξυπνητηριού 1
⑭ **HOUR :** ρυθμίζει τις ώρες για την ώρα του ρολογιού και ξυπνητηριού
⑮ **Σπειροειδής κεραία** - βελτιώνει τη ραδιοφωνική λήψη FM
⑯ **Ακροδέκτης ρεύματος** - συνδέει με το δίκτυο εναλλασσόμενου ρεύματος
⑰ **Πόρτα υποδοχής μπαταριών** - ανοίξτε για να εισάγετε **3 μπαταρίες x R6/UM3/AA** (δεν περιλαμβάνονται) σαν εφεδρεία μνήμης ρολογιού
⑱ **RESET** - πατήστε αν η συσκευή / ένδειξη δεν αντιδρά στη λειτουργία κανενός κουμπιού

ΚΛΕΙΣΙΜΟ ΤΟΥ ΞΥΠΝΗΤΗΡΙΟΥ

Υπάρχουν τρεις τρόποι να κλείσετε το ξυπνητήρι. Εκτός αν ακυρώσετε τελείως το ξυπνητήρι, η λειτουργία 24ωρος μηδενισμός ξυπνητηριού επιλέγεται αυτόματα μετά από 59 λεπτά από τη στιγμή που κλείσει το ξυπνητήρι για πρώτη φορά.

24ΩΡΟΣ ΜΗΔΕΝΙΣΜΟΣ ΞΥΠΝΗΤΗΡΙΟΥ

Αν θέλετε να σταματήσει αμέσως ο τρόπος λειτουργίας ξυπνητήρι αλλά θέλετε επίσης να διατηρήσετε τη ρύθμιση ξυπνητηριού για την επόμενη ημέρα:
- Πατήστε **RADIO OFF / ALARM RESET**.
  → Ακούτε ένα χαρακτηριστικό ήχο μπιπ ο οποίος επιβεβαιώνει την ενεργοποίηση του 24ωρου μηδενισμού. Εμφανίζεται η αντίστοιχη ένδειξη ξυπνητηριού.

ΕΠΑΝΑΛΗΨΗ ΞΥΠΝΗΤΗΡΙΟΥ

Επαναλαμβάνει το χτύπημα ξυπνητηριού σας κατά διαστήματα 8-9 λεπτών.
- Κατά το χτύπημα του ξυπνητηριού, πατήστε **REPEAT ALARM / BRIGHTNESS CONTROL**.
  → Ο δείκτης ξυπνητηριού αναβοσβήνει όσο χτυπά το ξυπνητήρι.
- Επαναλάβετε αν θέλετε.

Πλήρης Ακύρωση Ξυπνητηριού
- Κατά τη διάρκεια του τρόπου λειτουργίας ενεργοποίηση ξυπνητηριού ή επανάληψη ξυπνητηριού, πατήστε το κουμπί **AL 1** ή **AL 2** για πάνω από 2 δευτερόλεπτα. Το ξυπνητήρι τότε κλείνει τελείως.
  → Εξαφανίζεται το σύμβολο ξυπνητηριού και η ώρα ρύθμισης ξυπνητηριού.

ΗΛΕΚΤΡΙΚΟ ΔΙΚΤΥΟ ΚΑΙ ΤΡΟΠΟΣ ΛΕΙΤΟΥΡΓΙΑΣ ΕΠΙΔΕΙΞΗ

1 Ελέγξτε αν η τάση ρεύματος που αναγράφεται στην πλάκα στοιχείων κατασκευής της συσκευής, αντιστοιχεί στην τάση της ηλεκτρικής σας εγκατάστασης. Αν δεν αντιστοιχεί, επικοινωνήστε με το κατάστημα αγοράς ή το κέντρο σέρβις.
2 Βάλτε το φις στην ηλεκτρική πρίζα. Τώρα πια έχει ρευματοδοτηθεί η συσκευή. Η ένδειξη έναρξης ανάβει για λίγο και ακολουθεί ο τρόπος λειτουργίας επίδειξη **PHILIPS**.
→ ***PH..IL..IPS*** ανεβοκατεβαίνει συνέχεια στην ένδειξη.
- Πατήστε το κουμπί **AL 2** κατά τον τρόπο λειτουργίας επίδειξη για να ακούσετε την επίδειξη κράξιμο κόκορα.
- Πατήστε **SET TIME** ή **RADIO ON / SLEEP** για να βγείτε από τον τρόπο λειτουργίας επίδειξη, πριν ρυθμίσετε την ώρα ή ανοίξετε το ραδιόφωνο.

3 Για να αποσυνδέστε τελείως τη συσκευή από το ηλεκτρικό δίκτυο, τραβήξτε το φις από την ηλεκτρική πρίζα.

Κατανάλωση ρεύματος στην κατάσταοη αναμονής .3W

ΕΦΕΔΡΕΙΑ ΜΝΗΜΗΣ ΡΟΛΟΓΙΟΥ

ΩΗ εφεδρεία μνήμης ρολογιού επιτρέπει στις ρυθμίσεις ώρας ξυπνητηριού και ρολογιού να αποθηκευτούν μέχρι και μια ημέρα όταν κοπεί το ρεύμα, π.χ. ύστερα από βλάβη ρεύματος. Ο πλήρης φωτισμός του ραδιοφώνου ξυπνητηριού και ένδειξης κόβεται.

1 Βγάλτε την πόρτα υποδοχής μπαταριών και εισάγετε **3 μπαταρίες R6/UM3/AA** (δεν περιλαμβάνονται) σαν εφεδρεία μνήμης ρολογιού.
2 Ξανατοποθετήστε την πόρτα υποδοχής μπαταριών.

Για να απεικονίσετε την ώρα ρολογιού μόνο:
- Πατήστε το κουμπί **REPEAT ALARM / BRIGHTNESS CONTROL**.
  → Η ένδειξη ώρας ανάβει για 10 δευτερόλεπτα.
  Μόλις αποκατασταθεί το ρεύμα, η ένδειξη δείχνει τη σωστή ώρα.

SLEEP (ΥΠΝΩΣ)

Για το Sleep
Η συσκευή αυτή διαθέτει ενσωματωμένο χρονοδιακόπτη ύπνου, ο οποίος επιτρέπει στο ραδιόφωνο να κλείνει αυτόματα μετά από ορισμένο χρονικό διάστημα. Υπάρχουν τέσσερις λειτουργίες ώρας ύπνου.

Ρύθμιση και κλείσιμο του Sleep
1 Πατήστε **RADIO ON / SLEEP** για να ανοίξετε το ραδιόφωνο.
2 Εντός 1 λεπτού, ξαναπατήστε μια ή περισσότερες φορές **RADIO ON / SLEEP** για να επιλέξετε την ώρα ύπνου σας.
→ Η ένδειξη δείχνει κατά σειρά **ON**, και τις λειτουργίες ώρας ύπνου:
SL : 60, **SL : 30**, **SL : 15** και **OFF**.
3 Για να ακυρώσετε τον ύπνο, πατήστε μια ή περισσότερες φορές ένα από τα κουμπιά:
– **RADIO OFF / ALARM RESET**.
– **REPEAT ALARM / BRIGHTNESS CONTROL**.
– **RADIO ON / SLEEP** μέχρι να εξαφανιστεί το από την ένδειξη.

ΣΥΝΤΗΡΗΣΗ

- Αν δεν σκοπεύετε να χρησιμοποιήσετε τη συσκευή για πολύ καιρό, βγάλτε το φις από την πρίζα και αφαιρέστε τις μπαταρίες εφεδρείας μνήμης ρολογιού.
- Μην εκθέτετε τη συσκευή στην υγρασία, τη βροχή, την άμμο ή την υπερβολική θερμότητα άλλων συσκευών ή του απευθείας ηλιακού φωτός.
- Για να καθαρίσετε τη συσκευή, χρησιμοποιείτε ένα υγρό μαλακό πανί ή δέρμα σαμουά. Μην χρησιμοποιείτε προϊόντα καθαρισμού που περιέχουν οινόπνευμα, διαλυτικά κ.λ.π. διότι μπορεί να κάνουν ζημιά στη συσκευή.

Ασφάλεια μπαταρίας
- Αλλάζετε τις μπαταρίες μια φορά το χρόνο ή όποτε χρειάζεται.
- Μη χρησιμοποιείτε ποτέ μαζί παλιές και καινούργιες μπαταρίες ή μπαταρίες διαφορετικού τύπου.

Οι μπαταρίες περιέχουν χημικές ουσίες και γι' αυτό πρέπει να τις πετάτε σύμφωνα με τους κανονισμούς.

ΒΑΣΙΚΑ ΧΑΡΑΚΤΗΡΙΣΤΙΚΑ

Ένταση φωτισμού
Πατήστε **REPEAT ALARM / BRIGHTNESS CONTROL** μια ή περισσότερες φορές.
→ Η ένταση φωτισμού της ένδειξης αλλάζει με την εξής ακολουθία :
ΕΝΤΟΝΟΣ ➟ ***ΑΜΥΔΡΟΣ*** ➟ ***Πίσω φωτισμός σβηστός***
Σημείωση:
Όταν είναι ενεργοποιημένη η λειτουργία ξυπνητήρι ή SLEEP η ένταση δεν μπορεί να ρυθμιστεί.

ΡΥΘΜΙΣΗ ΤΗΣ ΡΑΣ ΡΟΛΟΓΙΟΥ ΚΑΙ ΣΥΝΑΓΕΡΜΟΥ

Η ώρα εμφανίζεται σύμφωνα με το ωρολογιακό σύστημα 24 ωρών.

1. Πατήστε **SET TIME** ή **SET ALARM 1 (ή 2)** για να μπείτε στον αντίστοιχο τρόπο λειτουργίας ρύθμισης ώρας ρολογιού ή ξυπνητηριού.
→ Η ένδειξη ώρας ρολογιού ή η ώρας ξυπνητηριού αναβοσβήνει.
→ Αν πατήσετε **SET TIME** ακούγεται ένας χαρακτηριστικός ήχος μπιπ.
2. Κρατήστε πατημένο ή πατήστε επανειλημμένα το **HOUR** ή **MINUTES** για να κανονίσετε αντίστοιχα τις ώρες και τα λεπτά. Αφήστε ελεύθερο το **HOUR** ή **MINUTES** όταν φτάσετε στη σωστή ώρα.
3. Αφού ρυθμιστούν και οι ώρες και τα λεπτά, πατήστε **SET TIME** ή **SET ALARM 1 (ή 2)** για να επικυρώσετε τη ρύθμιση.
→ Αν πατήσετε **SET TIME**, ακούγονται δύο σύντομοι χαρακτηριστικοί ήχοι μπιπ.
- Η ρύθμιση της ώρας του ρολογιού επικυρώνεται και αυτόματα 10 δευτερόλεπτα μετά τη ρύθμιση της ώρας.
- Δεν είναι δυνατόν να τροποποιήσετε την ώρα του ξυπνητηριού όση ώρα χτυπά το ξυπνητήρι ή τον τρόπο λειτουργίας επανάληψη ξυπνητηριού.

ΕΠΙΛΗΡΟΦΟΡΙΕΣ ΓΙΑ ΤΟ ΠΕΡΙΒΑΛΛΟΝ

ΗΗ συσκευασία της συσκευής έχει περιοριστεί στο ελάχιστο χρησιμοποιώντας μόνο χαρτί και χαρτοκιβώτιο.
Η συσκευή σας αποτελείται από υλικά τα οποία μπορούν να ανακυκλωθούν αν αποσυναρμολογηθούν από ειδικευμένη επιχείρηση. **Τηρείτε τους κανονισμούς που ισχύουν στη χώρα σας για την απόρριψη των υλικών συσκευασίας, των παλιών μπαταριών και των αχρηστευμένων συσκευών**.

ΕΝΤΟΠΙΣΜΟΣ ΚΑΙ ΔΙΟΡΘΩΣΗ ΒΛΑΒΩΝ

Αν παρουσιαστεί βλάβη, ελέγξτε πρώτα τα σημεία που αναφέρονται παρακάτω πριν την πάτε για επισκευή.
Αν δεν είστε σε θέση να διορθώσετε κάποιο πρόβλημα σύμφωνα με τις παρακάτω οδηγίες, επικοινωνήστε με το κατάστημα αγοράς ή το κέντρο σέρβις.

ΠΡΟΕΙΔΟΠΟΙΗΣΗ: *Σε καμία περίπτωση δεν πρέπει να επιχειρήσετε να επιδιορθώσετε ο ίδιος τη συσκευή, διότι τότε ακυρώνεται η εγγύηση. Μην ανοίξετε τη συσκευή διότι υπάρχει κίνδυνος να πάθετε ηλεκτροπληξία!*

Κανένας ήχος
– *Δεν έχει ρυθμιστεί η ένταση*
- Ρυθμίστε την VOLUME

Έλλειψη φωτισμού ένδειξης / το ραδιόφωνο δεν λειτουργεί
– *Το φις εναλλασσόμενου ρεύματος δεν έχει μπει καλά στην πρίζα*
- Βάλτε κανονικά το φις

Λάθος ένδειξης / καμία αντίδραση στις εντολές
– *Ηλεκτροστατική αποφόρτιση*
- Πατήστε την οπή RESET στο κάτω μέρος της συσκευής με ένα στυλό. Ή βγάλτε τη συσκευή από το ρεύμα για 5 λεπτά και ξαναβάλτε την

ΡΑΔΙΟΦΩΝΟ

1 Πατήστε **RADIO ON / SLEEP** μια φορά για να ανοίξετε το ραδιόφωνο .
2 Επιλέξτε τη ζώνη συχνοτήτων με το διακόπτη **BAND**.
3 Ρυθμίστε το **TUNING** για να βρείτε το ραδιοφωνικό σταθμό.
4 Ρυθμίστε τον ήχο με το **VOLUME**.
5 Πατήστε **RADIO OFF / ALARM RESET** για να το κλείσετε.

Για να βελτιώσετε τη ραδιοφωνική λήψη:
Για ***FM***, τραβήξτε και αναπτύξτε πλήρως την σπειροειδή κεραία για να έχετε άριστη λήψη.
Για ***AM (MW ή LW)***, η συσκευή διαθέτει ενσωματωμένη κεραία. Κατευθύνετε την κεραία ρυθμίζοντας τη θέση του ραδιοφώνου ξυπνητηριού σας.

ΡΥΘΜΙΣΗ ΤΟΥ ΞΥΠΝΗΤΗΡΙΟΥ

ΓΕΝΙΚΑ
Αν θέλετε να χρησιμοποιήσετε το ξυπνητήρι, ρυθμίστε πρώτα την ώρα του ξυπνητηριού, πριν κάνετε την επιλογή μεταξύ δύο τρόπων λειτουργίας του ξυπνητηριού ραδιόφωνο ή βομβητής. Η ένδειξη ξυπνητηριού εμφανίζεται συνεχώς, και ο δείκτης ξυπνητηριού εμφανίζεται όταν ρυθμιστεί το ξυπνητήρι.
- Για να επιλέξετε το ραδιοφωνικό ξυπνητήρι, πατήστε μια φορά το κουμπί **AL 1**. Εμφανίζεται η ένδειξη **AL 1** και ♫.

– Βεβαιωθείτε ότι έχετε ρυθμίσει την ένταση αρκετά δυνατά και ότι θα ξυπνήσετε!
- Για να επιλέξετε το βομβητή ή το κράξιμο κόκορα, πατήστε μια ή περισσότερες φορές το κουμπί **AL 2**. Εμφανίζεται η ένδειξη **AL 2** και ή .
- Εντός ολίγων δευτερολέπτων, το απαλό ξυπνητήρι σας :
  → Λειτουργία βομβητής - αυξάνει τη συχνότητα ήχου μπιπ.
  → Λειτουργία κράξιμο κόκορα - αυξάνει την ένταση.

Συνεχές τρίξιμο και σφύριγμα κατά τη λήψη AM
– *Παρεμβολές από άλλες ηλεκτρικές συσκευές π.χ. υπολογιστές, λάμπες φθορισμού κ.λ.π.*
- Απομακρύνετε το ραδιόφωνο ξυπνητήρι από άλλες ηλεκτρικές συσκευές

Διακοπτόμενο τρίξιμο και σφύριγμα κατά τη λήψη FM
– *Ασθενές σήμα*
- Τραβήξτε και αναπτύξτε την σπειροειδή κεραία

Το ξυπνητήρι δεν λειτουργεί
– *Ώρα ξυπνητηριού/ο τρόπος λειτουργίας δεν έχει ρυθμιστεί*
- Βλέπε **ΡΥΘΜΙΣΗ ΞΥΠΝΗΤΗΡΙΟΥ**

– *Πολύ χαμηλή ένταση ραδιοφώνου*
- Αυξήστε την ένταση

– *Το ΡΑΔΙΟΦΩΝΟ δεν έχει ρυθμιστεί σε ραδιοφωνικό σταθμό*
- Βάλτε ραδιοφωνικό σταθμό

Αυτή η συσκευή συμφωνεί με τις απαιτήσεις για τις ραδιοφωνικές παρεμβολές της Ευρωπαϊκής Ένωσης. ΟΟ αριθμός μοντέλου και ο αριθμός κατασκευής βρίσκονται στο κάτω μέρος της συσκευής.

Polski

FUNKCJE

① **Wyświetlacz** - pokazuje zegar oraz budzik (mały wyświetlacz) oraz ich stan
② **AL 1** - wybiera tryb budzenia 1: OFF/ RADIO
③ **RADIO ON / SLEEP**
- uaktywnia tryb spoczynku oraz ustawia jego czas
- włącza radio

④ **REPEAT ALARM / BRIGHTNESS CONTROL**
- wyłącza budzenie na okres 8 - 9 minut
- zmienia jasność świecenia wyświetlacza
- dezaktywuje funkcję SLEEP

⑤ **RADIO OFF / ALARM RESET**
- wstrzymuje aktywne budzenie na 24 godziny
- dezaktywuje funkcję RADIO / SLEEP

⑥ **AL 2** - wybiera tryb budzenia 2: OFF/ BUZZER / COCKCROW
⑦ **TUNING** - wyszukuje stacje radiowe
⑧ **BAND** - wybiera pasmo FM-AM (MW lub LW)
⑨ **VOLUME** - ustawia głośność dźwięku
⑩ **MINUTES** - ustawia minuty w zegarze i budziku
⑪ **SET ALARM 2 :** ustawia godzinę budzenia 2
⑫ **SET TIME :** ustaw godzinę zegara
⑬ **SET ALARM 1 :** ustawia godzinę budzenia 1
⑭ **HOUR :** ustawia godziny w zegarze i budziku
⑮ **Antena wysuwana** - poprawia odbiór w paśmie FM
⑯ **Kabel zasilania** - do połączenia z siecią prądu zmiennego
⑰ **Pokrywa baterii** - otworzyć i włożyć **3 baterie R6/UM3/AA** (nie dołączone do zestawu) pamięci zegara
⑱ **RESET** - wcisnąć jeśli funkcja ustaw / wyświetlacz nie reaguje na żaden przycisk

WYŁĄCZANIE BUDZIKA

Są trzy sposoby wyłączania budzika. Jeśli opcja budzenia nie zostanie całkowicie wyłączona, wybrana zostanie automatyczna opcja **ustawienia 24-o godzinnego budzenia** po 59 minutach od poprzedniego budzenia.

USTAWIENIE 24-O GODZINNEGO BUDZENIA

Przy dezaktywowaniu trybu budzenia z jednoczesnym zachowaniem jego ustawień na następny dzień:
- Wcisnąć **RADIO OFF / ALARM RESET**.
  → Jeden krótki dźwięk potwierdza uaktywnienie ustawień 24-o godzinnych. Odpowiedni rodzaj alarmu pojawia się na wyświetlaczu.

POWTÓRZENIE BUDZENIA

Wybranie tej opcji powoduje powtarzanie sygnału budzenia z przerwami 8-9 minut.
- W trakcie sygnału budzenia należy wcisnąć przycisk **REPEAT ALARM / BRIGHTNESS CONTROL**.
  → W trybie powtórzenia budzenia, wskaźnik budzenia miga.
- Możliwość powtórzenia operacji.

CAŁKOWITE WYŁĄCZENIE FUNKCJI BUDZENIA

- Przy aktywnej opcji budzenia lub w trybie powtarzania budzenia, należy wcisnąć i przytrzymać przycisk **AL 1** lub **AL 2** przez ponad 2 sekundy. Budzik zostaje całkowicie wyłączony.
  → Znika symbol oraz czas budzenia.

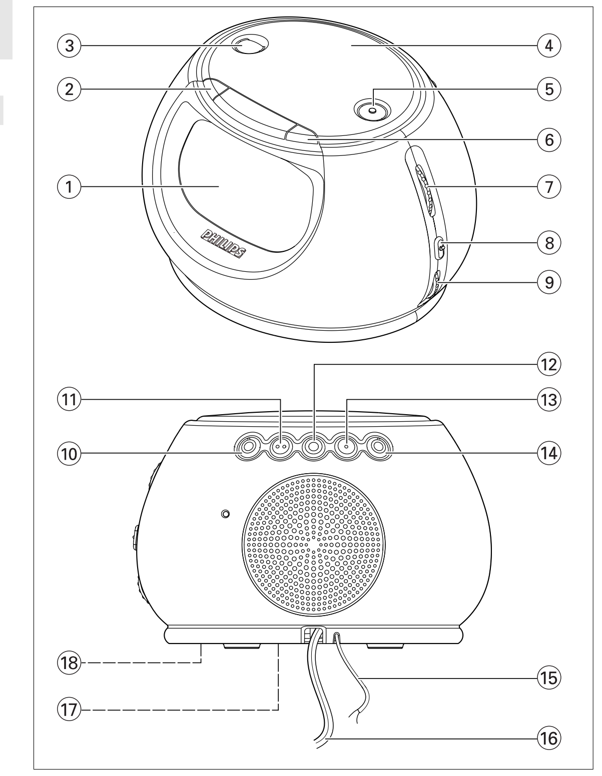

SIEĆ ZASILANIA I TRYB DEMONSTRACYJNY

1 Upewnić się, że sposób połączenia z siecią zasilania pokazany na **spodzie zestawu** odpowiada twojej sieci. Jeśli tak nie jest, należy skontaktować się z dealerem lub centrum obsługi.
2 Podłączyć wtyczkę do gniazda zasilania na ścianie. Zasilanie zostało właśnie włączone. Przez krótką chwilę wyświetlany jest komunikat o rozruchu, po którym następuje tryb demonstracyjny **PHILIPS**.
→ Napis ***PH..IL..IPS*** przez cały czas pojawia się na wyświetlaczu.
- W trakcie trybu demonstracyjnego wcisnąć przycisk **AL 2**, aby usłyszeć próbę "koguta".
- W celu wyjścia z trybu demonstracyjnego, wcisnąć przycisk **SET TIME** lub **RADIO ON / SLEEP**, przed ustawieniem godziny lub włączeniem radia.

3 Aby całkowicie odłączyć zestaw od sieci zasilania, należy wyciągnąć wtyczkę z gniazda umieszczone na ścianie.

Zużycie energii w trybie standby 3W

PAMIĘĆ ZEGARA

Pamięć zegara umożliwia zachowanie ustawień zegara i budzika w przypadku wystąpienia przerwy w dopływie zasilania trwającej do jednego dnia, np. wyłączenie prądu. Radio-zegar oraz wyświetlacz zostaną wyłączone.

1 Zdjąć pokrywę baterii oraz włożyć **3 baterie R6/UM3/AA** (nie dołączone do zestawu) pamięci zegara.
2 Zamocować pokrywę baterii.

Aby podejrzeć tylko ustawienie godziny:
- Wcisnąć przycisk **REPEAT ALARM / BRIGHTNESS CONTROL**.
  → Godzina zostanie wyświetlona przez 10 sekund.
  W chwili ponownego włączenia zasilania wyświetlacz będzie pokazywać właściwą godzinę.

SLEEP (OCZEKIWANIE)

Na temat funkcji Sleep
Zestaw posiada wbudowany czasomierz oczekiwania, który umożliwia automatyczne wyłączenia radia po upłynięciu danego czasu. Występują cztery opcje czasu oczekiwania.

Ustawianie oraz wyłączanie funkcji Sleep
1 Aby włączyć radio, należy wcisnąć przycisk **RADIO ON / SLEEP**.
2 W przeciągu 1 sekundy ponownie wcisnąć przycisk **RADIO ON / SLEEP** w celu wybrania czasu oczekiwania.
→ Wyświetlacz pokazuje opcje w kolejności **ON** oraz opcje czasu oczekiwania:
SL : 60, **SL : 30**, **SL : 15** oraz **OFF**.
3 Aby wyłączyć funkcję oczekiwania, należy wcisnąć jeden z poniższych przycisków:
– **RADIO OFF / ALARM RESET**.
– **REPEAT ALARM / BRIGHTNESS CONTROL**.
– **RADIO ON / SLEEP** jeden lub więcej razy, aż do zniknięcia komendy z wyświetlacza.

KORZYSTANIE Z ZESTAWU

- Jeśli zestaw nie będzie wykorzystywany przez długi czas, należy odłączyć go od sieci zasilania oraz wyjąć baterie pamięci zegara.
- Nie należy wystawiać zestawu na działanie wilgoci , deszczu, piasku, urządzeń grzewczych lub promieni słonecznych.
- Do czyszczenia zestawu należy używać miękkiej wilgotnej szmatki lub irchy. Nie należy stosować produktów czyszczących, które zawierają benzen, rozcieńczalniki, itp. ponieważ mogą one zniszczyć obudowę.

Korzystanie z baterii
- Baterie należy wymieniać raz w roku lub częściej, jeśli jest to konieczne.
- Nie należy używać jednocześnie baterii starych i nowych lub baterii różnych typów.

Baterie powinny być właściwie przechowywane, ponieważ zawierają substancje chemiczne.

PODSTAWOWE CECHY

Jasność wyświetlania
Wcisnąć **REPEAT ALARM / BRIGHTNESS CONTROL** jeden lub więcej razy.
→ Jasność wyświetlania zmienia się w kolejności:
jasny ➟ ***ciemny*** ➟ ***wyłączenie podświetlenia***
Uwaga:
Jasność nie może być regulowana, jeśli aktywna jest funkcja budzenia lub SLEEP.

USTAWIANIE ZEGARA I BUDZIKA

Godziny wyświetlane są w formacie 24-o godzinnym.

1. Aby uaktywnić tryb ustawień zegara lub budzika należy wcisnąć przycisk **SET TIME** lub **SET ALARM 1 (lub 2)**.
→ Godzina lub czas budzenia miga.
→ Po wciśnięciu przycisku **SET TIME**, da się słyszeć jeden krótki dźwięk.
2. Aby ustawić godzinę i minuty, przytrzymać lub naciskać przycisk **HOUR** lub **MINUTES**. Zwolnić przycisk **HOUR** lub **MINUTES** po osiągnięciu żądanego ustawienia.
3. Po ustawieniu godziny i minut należy wcisnąć przycisk **SET TIME** lub **SET ALARM 1 (lub 2)** aby potwierdzić ustawienia.
→ Po wciśnięciu przycisku **SET TIME**, da się słyszeć dwa krótkie dźwięki.
- Ustawienia zegara są automatycznie potwierdzone 10 sekund po ich regulacji.
- Nie można ustawiać czasu budzenia w trakcie dzwonienia budzika lub w trybie powtórzenia budzenia.

INFORMACJE DOTYCZŃCE ÂRODOWISKA

Opakowanie zestawu zostało ograniczone do niezbędnego minimum przy wykorzystaniu tylko papieru i kartonu.
Zestaw zbudowany jest z materiałów, które mogą zostać ponownie wykorzystane, jeśli zestaw został rozmontowany przez wyspecjalizowane przedsiębiorstwo.
Proszę stosować się do miejscowych zaleceń dotyczących składowania opakowań, wyczerpanych baterii oraz niesprawnego sprzętu.

ROZWIŃZYWANIE PROBLEMÓW

Po wystąpieniu uszkodzenia, należy sprawdzić następujące punkty przed oddaniem zestawu do naprawy.
Jeśli niemożliwe jest usunięcie usterki postępując zgodnie z poniższymi wskazówkami, należy skonsultować się z dealerem lub centrum obsługi.

OSTRZEŻENIE: W żadnym wypadku nie wolno próbować naprawiać zestaw we własnym zakresie, ponieważ unieważnia to warunki umowy gwarancyjnej. Nie otwierać zestawu, ponieważ grozi to porażeniem prądem elektrycznym*!*

Brak dźwięku
– *Głośność nie została ustawiona*
- Ustawić VOLUME

Brak światła wyświetlacza / radio nie działa
– *Wtyczka niewłaściwie podłączona*
- Podłączyć wtyczkę właściwie

Błąd wyświetlacza / brak reakcji na jakiekolwiek przyciski
– *Wyładowanie elektrostatyczne*
- Wcisnąć długopisem przycisk RESET w otworze na spodzie zestawu. Lub odłączyć zestaw od zasilania na 5 minut, a następnie ponownie włączyć

RADIO

1 Aby włączyć radio, należy wcisnąć jeden raz przycisk **RADIO ON / SLEEP**.
2 Wybrać pasmo za pomocą przycisku **BAND**.
3 Wyregulować **TUNING** tak, aby można odbierać żądaną stację radiową.
4 Ustawić głośność za pomocą przycisku **VOLUME**.
5 Aby wyłączyć, należy wcisnąć **RADIO OFF / ALARM RESET**.

W celu poprawy odbioru radiowego:
W paśmie ***FM***, właściwie wykierować antenę wysuwaną tak ,aby otrzymać optymalną jakość odbioru.
W paśmie ***AM (MW or LW)***, zestaw wyposażony jest we wbudowaną antenę. Właściwie wykierować antenę zmieniając pozycję radio-zegara.

USTAWIANIE BUDZIKA

UWAGI OGÓLNE
Przy ustawianiu budzika należy pamiętać, aby przed wyborem jednego z dwóch możliwych trybów budzenia najpierw ustawić godzinę budzenia, radio lub brzęczyk. Wyświetlacz budzika widoczny jest przez cały czas, a wskaźnik budzenia pojawia się, jeśli jest ono ustawione.
- Aby wybrać budzenie za pomocą radia, należy jeden raz wcisnąć przycisk **AL 1**. Pojawia się polecenie **AL 1** oraz ♫.

– Upewnić się, że budzenie ustawione jest wystarczająco głośno, aby cię obudzić!
- Aby wybrać budzenie za pomocą brzęczyka lub koguta, należy wcisnąć przycisk **AL 2** jeden lub więcej razy. Pojawia się polecenie **AL 2** oraz lub .
- W ciągu kilku sekund, budzik :
  → Przy opcji brzęczyk - Zwiększa częstotliwość dźwięków.
  → Przy opcji kogut - Zwiększa głośność.

Ciągłe trzeszczenie i piski podczas odbioru w paśmie AM
– *Zakłócenia wynikłe na skutek używania innego sprzętu elektrycznego, np. telewizora, komputera, lamp fluorescencyjnych.*
- Przestawić radio-zegar dalej od sprzętu elektrycznego

Trzaski podczas odbioru w paśmie FM
– Słaby sygnał
- Ustawić antenę wysuwaną

Nie działa budzik
– *Nie został ustawiony czas / tryb budzenia*
- Patrz **USTAWIANIE BUDZENIA**

– *Mała głośność radia*
- Zwiększyć głośność

– *RADIO nie dostrojone do stacji radiowej*
- Dostroić do stacji radiowej

Zarówno numer modelu, jak i numer produkcyjny umieszczone są na spodzie zestawu.
Produkt spełnia wymagania dotyczące zakłóceŤ radiowych Unii Europejskiej.
Producent zastrzega możliwość wprowadzania zmian technicznych.

NOTES

NOTES