Clock Radio

Audio

AJ3050
AJ3051
AJ3052

Let's make things better.

PHILIPS

Clock radio

- Português
- Dansk
- Svenska
- Suomi
- Έλληνικά
- Polski

Meet Philips at the Internet
http://www.philips.com

Printed in China

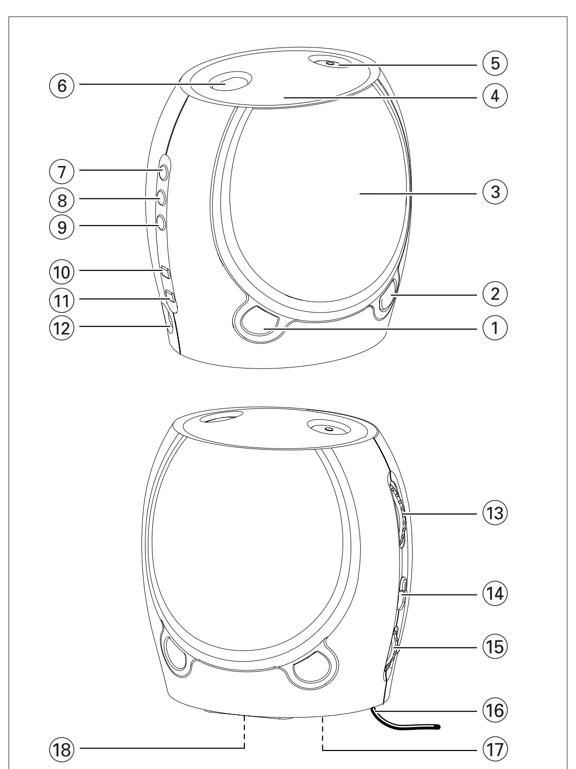

(N) Norge

Advarsel: For å redusere faren for brann eller elektrisk støt; skal apparatet ikke utsettes for regn eller fuktighet.

Typeskilt finnes på apparatens underside.

Observer: Nettbryteren er sekundert innkoplet. Den innebygde netdelen er derfor ikke frakoplet nettet så lenge apparatet er tilsluttet nettkontakten.

Português

CONTROLOS

① **AL 1** - selecciona o modo de alarme 1: OFF/ RADIO
② **AL 2** - selecciona o modo de alarme 2: OFF/ BUZZER / COCKCROW
③ **Mostrador** - Mostra o relógio, hora para o alarme (mostrador pequeno) e estado
④ **REPEAT ALARM / BRIGHTNESS CONTROL**
- desliga o alarme por um período de 5 minutos
- altera a intensidade do brilho do mostrador
- pára a função SLEEP

⑤ **ALARM RESET / RADIO OFF**
- pára o alarme deixando-o inactivo por 24 horas
- pára a função de SLEEP / RADIO

⑥ **SLEEP / RADIO ON**
- activa o modo de adormecido e ajusta a hora para desligar-se
- liga o rádio

⑦ **SET ALARM 1 :** ajusta a hora para o alarme 1
⑧ **SET ALARM 2 :** ajusta a hora para o alarme 2
⑨ **SET TIME :** ajusta a hora para o relógio
⑩ **HOUR :** ajusta as horas para o relógio e hora para o alarme
⑪ **MINUTES** - ajusta os minutos para o relógio e hora para o alarme
⑫ **Tomada para adaptador CA/CC de 7,5 V**
⑬ **TUNING** - sintoniza as estações de rádio
⑭ **BAND** - selecciona as ondas de banda FM-AM (MW ou LW)
⑮ **VOLUME** - ajusta o nível do som
⑯ **Antena Rabo de Porco** - melhora a recepção de rádio FM
⑰ **RESET** - pressione se a unidade / mostrador não reagirem ao funcionamento de nenhum botão
⑱ **Porta das Baterias** - abra para colocar **4 baterias x R6/UM3/AA** (não incluídas) para a reserva da memória do relógio

MODO DE BATERIA FRACA

Se você tiver colocado baterias, o indicador de bateria Fraca ilumina-se quando:
- a energia da bateria estiver fraca.
- você tentar utilizar corrente AC, mas a conexão do adaptador AC se encontrar solta.

Durante o modo de bateria fraca, ambos Radio/Sleep, luz de fundo e som não funcionarão. O funcionamento de qualquer alarme colocado (Rádio/Buzina/Canto de Galo) muda automaticamente para uma baixa frequência de zumbido.
- Se o botão de **SLEEP / RADIO ON** ou **BRIGHTNESS CONTROL** for pressionado, o indicador de bateria fraca ficará intermitente por 5 segundos e então permanecerá estático.

CARACTERÍSTICAS GERAIS

Reinicializar ("reset")
Caso receba interferência externa, por ex. electricidade estática de alcatifas, trovoadas, etc. que afecte o mostrador e as funções electrónicas do aparelho, o RESET permite-lhe apagar todas as definições anteriores e começar de novo.
- Use uma esferográfica para pressionar RESET, na base do aparelho.

Modo Demo
Quando a unidade for conectada pela primeira vez à fonte de energia ou tiver sido reiniciada, 'PHILIPS' mover-se-á continuadamente ao longo do mostrador de demonstração.
- Pressione o botão **AL 2** durante o modo de demonstração para escutar a demonstração do canto do galo.
- Pressione **SET TIME** ou **SLEEP / RADIO ON** para sair do modo de demonstração, antes de você ajustar as horas ou ligar o rádio.

Intensidade Luminosa
Pressione **REPEAT ALARM / BRIGHTNESS CONTROL** uma vez ou mais.
- O brilho do mostrador mudará nesta sequência:
brilho ➟ ***osco*** ➟ ***sem luz de fundo*** (com o adaptador AC ligado)
- O brilho do mostrador mudará nesta sequência:
desligad ➟ ***osco (5 segundos)*** ➟ ***desligad*** (com as Baterias)

Nota:
Quando o alarme ou função SLEEP estiveram activadas, o brilho não pode ser ajustado.

AJUSTAR O ALARME

GERAL
Se você desejar utilizar o alarme, ajuste primeiro a hora para o alarme, antes de escolher entre as duas possibilidades de modo de alarme, rádio ou buzina. O mostrador de alarme é mostrado constantemente e o indicador de alarme aparece se o alarme tiver sido ligado.
- Para seleccionar o alarme com rádio, pressione o botão **AL 1** uma vez.
→ O mostrador ALARM 1 e ♫ aparecem e você escutará 'Alarm ON' (Alarme LIGADO).

– Assegure-se de que ajustou o volume suficientemente alto para o despertar!
- Para seleccionar o alarme buzina ou canto de galo, pressione o botão **AL 2** uma vez ou mais.

→ O mostrador ALARM 2 e 🔔 ou 🐓 aparecem e você escutará 'Alarm ON' (Alarme LIGADO).

Ao alcançar o tempo ajustado o Alarme, Rádio, Buzina ou canto de galo ligar-se-á durante cerca de 30 minutos e o indicador de alarme estará intermitente.
- Num espaço de segundos, o seu alarme para despertar suavemente :
→ Opção Buzina - aumenta a frequência do som do seu bipe.
→ Opção Canto de galo - aumenta de volume.

Nota: *Se o alarme com Rádio e Buzina/Canto de galo estiverem activados ao mesmo tempo, o Alarme com Buzina/Canto de galo predominará.*

DESLIGANDO O ALARME

Existem três possibilidades de desligar o alarme. A menos que você cancele o alarme completamente, a opção **de reinicio do alarme em 24 horas** será seleccionada automaticamente após 30 minutos desde a primeira vez que o alarme soa.

REINICIO DO ALARME EM 24 HORAS
Se você quer que o alarme pare imediatamente mas deseja manter os ajustes para o dia seguinte:
- Pressione **ALARM RESET / RADIO OFF**.
→ Você escutará um som confirmando a activação para o reinicio em 24 horas. O mostrador do alarme respectivo aparecerá.

MANUTENÇÃO

- Se você não pretender utilizar a unidade durante um longo período, desligue a ficha da tomada de parede e retire as baterias para reserva de memória do relógio.
- Não exponha a unidade à humidade, chuva, areia ou calor excessivo produzido por equipamentos aquecedores ou luz solar directa.
- Para limpar a sua unidade, utilize um pano macio humedecido ou uma camurça. Não utilize produtos de limpeza, os quais contenham benzina, diluente, etc. uma vez que estes podem danificar a cobertura.

INFORMAÇÃO MEIO AMBIENTAL

Reduzimos a embalagem ao seu mínimo, utilizando somente papel e cartão.
A sua unidade consiste de materiais, que podem ser reciclados se desmanchados por uma companhia especializada. **Por favor respeite os regulamentos locais sobre como desfazer-se de materiais de embalagem, baterias gastas e equipamentos velhos**.

RESOLUÇÃO DE PROBLEMAS

Se ocorrer uma falha, verifique primeiro os pontos indicados abaixo, antes de levar a sua unidade para ser reparada.
Se você não poder solucionar o problema seguindo estas sugestões, consulte o seu distribuidor ou centro de assistência.

AVISO: *Você não deverá, sob quaisquer circunstâncias, tentar reparar você mesmo a unidade, isto invalidará a garantia. Não abra a unidade porque há risco de choque eléctrico!*

Sem Som
– *O volume não está ajustado*
- Ajuste o VOLUME

ALIMENTAÇÃO DE CORRENTE ALTERNADA

Pilhas *(não incluídas)*
1 Abra o compartimento das pilhas e introduza quatro pilhas (de preferência PHILIPS POWER LIFE ou alcalinas), tipo R6, UM3 ou AA conforme indicado no compartimento.
2 Tire as pilhas do compartimento se elas estiverem gastas ou se não vai usar o aparelho por um período de tempo prolongado.
- Quando as pilhas estão fracas, é visualizada no mostrador a indicação. O rádio e a iluminação traseira do mostrador não funcionam, mas o mostrador e o despertador de besouro do modo de poupança de energia continuarão a funcionar.
- Quando mudar as pilhas, a hora do relógio, as definições do dia e do despertadorserão armazenadas pela memória de segurança auto-alimentada durante 1 minutos (Veja 'Memória de Segurança Auto-Alimentada').
- Certifique-se de que o rádio está desligado para poupar as pilhas.

As pilhas contêm substâncias químicas, pelo que deverão ser deitadas fora com as devidas precauções.

Adaptador de corrente da rede
1 Ligue o adaptador de corrente da rede à tomada DC do aparelho e à tomada da parede.
→ O indica que o aparelho está agora a ser alimentado pelo adaptador.
- Certifique-se de que o adaptador está correctamente ligado para poupar a energia das pilhas!

2 Desligue sempre o adaptador quando não estiver a usar o aparelho.
→ O indicador desaparece.

NOTA: *Para evitar danificar o aparelho, utilize apenas o adaptador fornecido!*

MEMÓRIA DE SEGURANÇA AUTO-ALIMENTADA

A memória de segurança auto-alimentada permite que as definições de dia e de hora do despertador e do relógio sejam armazenadas até 1 minutos quando há uma interrupção na alimentação de corrente, por exemplo um corte de corrente CA ou quando substitui as pilhas. O relógio-rádio e a iluminação traseira do mostrador serão desligados. Assim que a alimentação de corrente for restabelecida, o mostrador indicará a hora correcta.
- Se a alimentação de corrente for restabelecida passados os 1 minutos, será visualizado o modo de demonstração e será necessário voltar a programar todas as definições do relógio.

AJUSTAR AS HORAS PARA O RELÓGIO E ALARME

A hora é mostrada utilizando o sistema horário de 24-horas.

1. Pressione **SET TIME** ou **SET ALARM 1 (ou 2)** para introduzir respectivamente o modo de ajuste do relógio ou alarme.
→ O mostrador horário ou de hora para alarme fica intermitente e você escutará 'Time set' (ajuste Hora) ou 'Alarm Time set' (ajuste Hora para Alarme).
2. Segure para baixo ou pressione **HOUR** ou **MINUTES** repetidamente para ajustar as horas e os minutos respectivamente. Solte **HOUR** ou **MINUTES** quando você tiver alcançado o ajuste correcto.
3. Depois de ambos, horas e minutos estarem ajustados, pressione **SET TIME** ou **SET ALARM 1 (ou 2)** para confirmar os acertos.

- O ajuste do relógio também é confirmado automaticamente 10 segundos após você acertar a hora.
- Não é possível ajustar o alarme quando este estiver a soar ou no modo de repetição de alarme.

RÁDIO

1 Pressione uma vez **SLEEP / RADIO ON** para ligar o rádio.
2 Seleccione a sua banda de onda utilizando o interruptor **BAND**.
3 Ajuste **TUNING** para encontrar a sua estação de rádio.
4 Ajuste o som utilizando **VOLUME**.
5 Pressione **ALARM RESET / RADIO OFF**

Para melhorar a recepção de rádio:
Para ***FM***, posicione e estenda completamente a antena rabo de porco para obter uma melhor recepção.
Para ***AM (MW ou LW)***, a unidade está fornecida com uma antena incorporada. Direccione a antena, ajustando a posição do seu rádio relógio.

REPETIÇÃO DE ALARME

Isto fará repetir o alarme em intervalos de 5 minutos.
- Quando o alarme estiver a soar, pressione **REPEAT ALARM / BRIGHTNESS CONTROL**.
→ O indicador de alarme ficará intermitente durante a repetição de alarme.
- Repita se desejado.

CANCELAR O ALARME COMPLETAMENTE

- Durante os modos de alarme activo ou de repetição de alarme, pressione e segure o botão **AL 1** ou **AL 2** durante mais de 1 segundo. O alarme será desligado completamente.
→ O indicador do alarme seleccionado e a hora para alarme desaparecerão e você escutará 'Alarm OFF' (Alarme DESLIGADO).

SLEEP (adormecido)

Sobre o Sleep
Esta unidade possui incorporado um contador de tempo, permitindo que o rádio seja desligado automaticamente após um período de tempo ajustado. Existem quatros opções de ajuste de hora para adormecer.

Ajustar e desligar Sleep
1 Pressione **SLEEP / RADIO ON** para ligar o rádio.
→ **ON** aparecem momentaneamente no mostrador.
2 Dentro do período de 1 segundo, pressione novamente uma vez ou mais **SLEEP / RADIO ON** para seleccionar a hora para adormecer.
- O mostrador indica sequencialmente **ON**, e as opções de tempo para adormecer: **SL : 60**, **SL : 30**, **SL : 15** e **OFF**.
→ Será apresentada a indicação .

3 Para cancelar sleep, pressione qualquer:
– **ALARM RESET / RADIO OFF**.
– **REPEAT ALARM / BRIGHTNESS CONTROL**.

Mostrador sem luz de fundo / o rádio não funciona
– *a ficha do cabo de alimentação de corrente AC não está devidamente ligada*
- Conecte a ficha correctamente

Mostrador sem luz de fundo / mau funcionamento do mostrador / rádio e alarme não funcionam
– *Descarga Electrostática*
- Pressione a abertura **RESET** na base da unidade com uma caneta de ponta de esfera. Ou desligue a unidade do adaptador AC/DC e das baterias durante 5 minutos, e seguidamente volte a conectar

Crepitação continua e silvo durante a recepção AM
– *Interferências de outros equipamentos eléctricos ex: TV, computadores, lâmpadas fluorescentes*
- Afaste o rádio relógio do equipamento eléctrico

Crepitação continua do som durante a recepção FM
– *Sinal fraco*
- Estenda e posicione a antena rabo de porco

O alarme não funciona
– *Hora para o alarme/ o modo não assume*
- Ver **AJUSTAR O ALARME**

– *Volume muito baixo para o rádio*
- Aumente o volume

– *RADIO não sintonizado numa estação de rádio*
- Sintonize uma estação de rádio

Este produto obedece aos requisitos referentes a interferência de rádio estabelecidos pela União Europeia.
Ambos, número de modelo e número de produção estão localizados no fundo da unidade.

Dansk

FUNKTIONER

① **AL 1** - vælger alarm 1: OFF (SLUKKET) / RADIO
② **AL 2** - vælger alarm 2: OFF/ BUZZER / COCKCROW
③ **DISPLAY** - Viser tid og alarm (lille display) tidspunkt og status
④ **REPEAT ALARM / BRIGHTNESS CONTROL**
- slukker for alarmen i 5 minutter
- ændrer lysstyrken i displayet
- stopper SLEEP(sove)-funktionen

⑤ **RADIO OFF / ALARM RESET**
- stopper alarmen i 24 timer
- stopper SLEEP / RADIO-funktionen

⑥ **SLEEP / RADIO ON**
- aktiverer sove-funktionen og justerer sove-tidspunktet
- tænder for radioen

⑦ **SET ALARM 1 :** indstiller tidspunkt for alarm 1
⑧ **SET ALARM 2 :** indstiller tidspunkt for alarm 2
⑨ **SET TIME :** indstiller uret
⑩ **HOUR :** justerer timetallet ved ur og alarm-tidspunkt
⑪ **MINUTES** - justerer minuttallet ved ur og alarm-tidspunkt
⑫ **Bøsning til AC/DC 7,5 V adapter**
⑬ **TUNING** - indstiller på radio-stationer
⑭ **BAND** - vælger FM-AM (MW eller LW) frekvensbånd
⑮ **VOLUME** - justerer lydstyrken
⑯ **Pigtail** - forbedrer modtagelsen ved FM radio
⑰ **RESET** - tryk hvis apparatet / displayet ikke reagerer på tryk på knapperne
⑱ **Dør til Batteri-rum** - åbnes for at isætte **4 x R6/UM3/AA** batterier (ikke inkluderet) for back-up af uret i hukommelsen

SVAGE BATTERIER

Hvis du har isat batterier, vil indikatoren for svage batterier lyse, når :
- Batterierne er svage.
- Du vil bruge vekselstrøm, men forbindelsen til vekselstrøms-adapteren er løs.

Ved svage batterier vil hverken Radio/Sleep, baggrundsbelysning eller lyd fungere. Alarm-indstillinger (Radio/Brummer/Hanegal) vil automatisk skifte til langsom brummende bip-frekvens.
- Hvis **SLEEP / RADIO ON** (er tændt) eller **BRIGHTNESS CONTROL** -knappen er trykket ned, vil indikatoren for svage batterier blinke i 5 sekunder og derefter holde op med at blinke.

GENERELLE EGENSKABER

Reset (nulstil)
Hvis man modtager eksterne forstyrrelser f.eks. statisk elektricitet fra gulvtæpper, tordenstorme mv., der påvirker apparatets display og elektroniske funktioner, kan man med RESET fjerne alle tidligere indstillinger og begynde forfra igen.
- Brug en kuglepen til at trykke på RESET, der sidder på bunden af apparatet.

Demo-funktion
Når apparatet for første gang tilsluttes strøm eller er blevet genstartet vil, 'PHILIPS' løbe hen over demonstrations-displayet.
- Tryk på **AL 2** knappen under demonstrationen for at lytte til demonstration af hanegal-alarmen.
- Tryk på **SET TIME** eller **SLEEP / RADIO ON** for at afslutte demo-funktionen, før du indstiller tiden, eller tænder for radioen.

Belysnings-styrke
Tryk på **REPEAT ALARM / BRIGHTNESS CONTROL** én eller flere gange.
- Displayets lysstyrke vil skifte som følger:
lys ➟ ***dæmpet*** ➟ ***baggrundsbelysning fjernet*** (ved brug af vekselstrøms-adapter)
- Displayets lysstyrke vil skifte som følger:
slukket ➟ ***dæmpet (5 sekunder)*** ➟ ***slukket*** (ved batteridrift)

NB:
Når alarmen eller SLEEP(sove)-funktionen er aktiveret, kan lysstyrken ikke justeres.

INDSTILLING AF ALARM

GENERELT
Hvis du vil bruge alarmen, skal alarmtidspunktet indstilles, før du vælger mellem to former for alarm, radio eller brummer. Alarmen viser hele tiden, og indikatoren vises, når alarmen er indstillet.
- For at vælge alarm med radio, trykkes på **AL 1** én gang.
→ Der vil stå ALARM 1 i displayet, og ♫ vil blive vist, og du vil høre 'Alarm ON' (Alarm TÆNDT).

– Sørg for at have skruet så højt op for lydstyrken, at du bliver vækket!
- For at vælge alarm med brummer eller hanegal, trykkes på **AL 2** én eller flere gange.

→ Der vil stå ALARM 2 i displayet, og 🔔 eller 🐓 vil blive vist, og du vil høre 'Alarm ON' (Alarm TÆNDT).

Når tidspunktet for Alarmen nås, vil Radio, Brummer eller hanegal lyde i ca. 30 minutter, og alarm-indikatoren vil blinke.
- Efter få sekunder lyder alarmen som følger :
→ Ved Brummer - bip-tonen øges i frekvens.
→ Ved hanegal - lydstyrken øges.

NB: *Hvis alarm ved Radio og Brummer/Hanegal er aktiveret på samme tid, vil Alarm ved Brummer/Hanegal dominere.*

SLUKNING AF ALARMEN

Der er tre måde at slukke alarmen på. Med mindre du fuldstændig annullerer alarmen, vil der automatisk vælges **genindstilling af 24 timers alarm** efter 30 minutter fra det tidspunkt, hvor alarmen går i gang.

GENINDSTILLING AF 24 TIMERS ALARM
Hvis du vil stoppe alarmen med det samme men samtidig ønsker at gemme indstillingen til næste dag:
- Tryk på **ALARM RESET / RADIO OFF**.
→ Du vil høre et "bip", som bekræfter, at indstillingen er gemt til 24 timer senere. Den valgte alarm vil blive vist.

VEDLIGEHOLDELSE

- Hvis du ikke bruger apparatet i lang tid, skal hovedstikket tages ud af stikkontakten i væggen og batterierne til back-up af uret i hukommelsen tages ud.
- Udsæt ikke apparatet for fugt, regn, sand eller overophedning forårsaget af et varmeapparat eller direkte sollys.
- Brug en blød, fugtig klud eller et vaskeskind til at rengøre apparatet. Brug ikke rengøringsmidler, som indeholder benzol, fortyndingsvæske osv., da disse kan ødelægge ydersiden.

MILJØMÆSSIGE OPLYSNINGER

Vi bruger mindst muligt pakke-materiale, og kun papir og pap.
Dit apparat består af materialer, som kan genbruges, hvis det skilles ad af en fagmand. **Venligst overhold de lokale regler ved bortskaffelse af pakkematerialer, brugte batterier og gammelt udstyr**.

PROBLEMLØSNING

Hvis der opstår et problem, checkes nedenstående liste, før apparatet indleveres til reparation.
Hvis du ikke kan løse problemet ved at følge nedenstående, bør du kontakte din forhandler eller dit service-center.

ADVARSEL: *Prøv under ingen omstændigheder at reparere dit apparat selv, da dette vil gøre garantien ugyldig. Åbn ikke apparatet, da der er risiko for elektrisk stød!*

Ingen lyd
– *Der er ikke skruet op for lydstyrken*
- Justér VOLUME

AC STRØMFORSYNING

Batterier *(ekstra)*
1 Luk batterirummets dæksel op og isæt fire batterier (det er bedst at bruge PHILIPS POWER LIFE eller alkaline), type R6, UM3 eller AA som vist i rummet.
2 Fjern batterierne fra apparatet, når de er opbrugte, eller hvis apparatet ikke skal anvendes i længere tid.
- Når batterierne er ved at være opbrugte, vises på displayet. Radioen og baggrundsbelysningen fungerer ikke, men displayet og den energibesparende summetonevækker virker stadigvæk.
- Når batterierne udskiftes, gemmes urtidspunktet, dagen og vækkeindstillingerne af den selvforsynende strømopbakning i 1 minutter. (Se 'Selvforsynende strømopbakning').
- Sørg for at der er slukket for radioen for at spare batterienergi.

Alle batterier indeholder kemikalier og skal derfor bortkastes på forsvarlig vis.

Lysnetadapter
1 Tilslut lysnetadapteren til apparatets DC bøsning og til stikkontakten.
→ angiver, at apparatet nu drives via adapteren.
- Sørg for at adapteren er rigtigt forbundet for at spare batterienergi!

2 Netafbryderen er sekundært indkoblet og afbryder ikke strømmen fra nettet. Den indbyggede netdel er derfor tilsluttet til lysnettet så længe netstikket sidder i stikkontakten.
→ indikatoren går udt.

BEMÆRK: *For at undgå at beskadige apparatet, må man kun anvende den medleverede adapter!*

SELVFORSYNENDE STRØMOPBAKNING

Med den selvforsynende strømopbakning bliver indstillingerne for dagen samt vækkeog urtidspunkterne gemt i op til 1 minutter, når der er en strømafbrydelse f.eks. AC strømsvigt eller ved udskiftning af batterier.
Hele clockradio- og baggrundsbelysningen bliver afbrudt. Så snart strømforsyningen kommer tilbage, viser displayet det rigtige tidspunkt.
- Hvis strømforsyningen vender tilbage efter 1 minutters forløb, vises demo-funktionen, og det vil være nødvendigt indtaste alle urindstillingerne igen.

INDSTILLING AF UR OG ALARMTIDSPUNKT

Uret kører på 24 timers urværk.

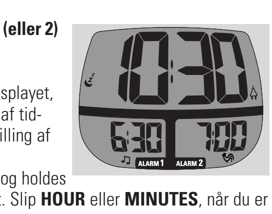

1. Tryk på **SET TIME** eller **SET ALARM 1 (eller 2)** for at aktivere indstilling af ur eller alarmtidspunkt.
→ Ur- og alarm-tidspunktet blinker i displayet, og du vil høre 'Time set' (Indstilling af tidspunkt) eller 'Alarm Time set' (Indstilling af alarm-tidspunkt).
2. Der trykkes på **HOUR** eller **MINUTES** og holdes nede for at justere time- og minuttallet. Slip **HOUR** eller **MINUTES**, når du er nået frem til den korrekte indstilling.
3. Når både time- og minuttallet er indstillet, trykkes på **SET TIME** eller **SET ALARM 1 (eller 2)** for at bekræfte indstillingen.

- Indstilling af uret bekræftes også automatisk 10 sekunder efter, at du har indstillet tiden.
- Alarmtiden kan ikke justeres, når alarmen er i gang, eller når funktionen gentagelse af alarm er aktiveret.

RADIO

1 Tryk på **SLEEP / RADIO ON** én gang for at tænde for radioen.
2 Vælg frekvensbånd ved hjælp af **BAND**-knappen.
3 Justér **TUNING** for at finde din radio-station.
4 Justér lyden ved hjælp af **VOLUME**.
5 Tryk på **ALARM RESET / RADIO OFF** for at slukke.

Forbedring af radio-modtagelsen:
Ved ***FM*** trækkes antennen helt ud for at få den bedste modtagelse.
Ved ***AM (MW eller LW)***, er apparatet udstyret med en indbygget antenne. Der flyttes på apparatet for at forbedre modtagelsen.

GENTAG ALARM

Alarmen vil blive gentaget med 5 minutters mellemrum.
- Mens alarmen høres, trykkes på **REPEAT ALARM / BRIGHTNESS CONTROL**.
→ Alarm-indikatoren blinker, når alarmen gentages.
- Gentag hvis ønsket.

ANNULLERING AF ALARM

- Når alarmen er aktiveret, eller når den skal gentages, trykkes på **AL 1** eller **AL 2**-knappen, som holdes nede i mere end 1 sekund. Alarmen vil blive slået helt fra.
→ Indikatoren for den valgte alarm og alarm-tidspunktet vil blive fjernet, og du vil høre 'Alarm OFF' (Alarm SLUKKET).

SLEEP (SOVE- FUNKTION)

Om Sleep
Dette apparat har en indbygget sove-timer, som gør det muligt, at radioen slukkes automatisk efter en bestemt tidsperiode. Der er fire muligheder.

Indstilling af og slukning af SLEEP
1 Tryk på **SLEEP / RADIO ON** for at tænde for radioen.
→ Vises **ON** kort i displayet.
2 Indenfor 1 sekund trykkes på **SLEEP / RADIO ON** én eller flere gange for at vælge sove-tid.
- Displayet vil derefter vise følgende: **ON** og mulighederne for sove-tid: **SL : 30**, **SL : 20**, **SL : 10** og **OFF**.
→ I disolayet vises der .

3 For at annullere sleep trykkes på:
– **ALARM RESET / RADIO OFF**.
– **REPEAT ALARM / BRIGHTNESS CONTROL**.

Ingen baggrundslys i displayet / radioen virker ikke
– *vekselstrøms-hovedstikket sidder ikke fast i stikkontakten*
- Isæt stikket ordentligt

Der er ingen baggrundsbelysning / displayet virker ikke / radio og alarm virker ikke
– *Elektrostatisk udladning*
- Tryk i **RESET**-hullet under bunden af apparatet med en kuglepen. Eller fjern vekselstrøms/jævnstrøms-adapteren og batterier i 5 minutter, før de sættes i igen

Vedvarende knitren og hvisle-lyde ved AM modtagelse
– *Forstyrrelse fra andre elektriske apparater, f.eks. TV, computer, lysstofrør*
- flyt clock-radioen væk fra elektriske apparater

Periodisk knitrende lyd ved FM modtagelse
– *Svagt signal*
- Træk antennen helt ud og indstil den

Alarmen virker ikke
– *Alarm-tidspunktet/ funktionen er ikke indstillet/slået til*
- Se **INDSTILLING AF ALARM**

– *Lydstyrken er for lav til at høre radio*
- Øg lydstyrken

– *RADIOen er ikke indstillet på en radio-station*
- Indstilling på en radio-station

Dette apparat overholder EU's krav vedrørende radiostøj.
Både model- og produktionsnummer står under bunden af apparatet.

Svenska

KONTROLLER

① **AL 1** - väljer larm 1 läge: OFF/ RADIO
② **AL 2** - väljer larm 2 läge: OFF/ BUZZER / COCKCROW
③ **DISPLAY** - Visar klocka och larm (liten display) tider och status
④ **REPEAT ALARM / BRIGHTNESS CONTROL**
- slår av larmet i 5 minuters period
- ändrar displayens ljusstyrka
- avslutar SLEEP funktion

⑤ **RADIO OFF / ALARM RESET**
- stoppar larm aktivering i 24 timmar
- avslutar SLEEP / RADIO funktion

⑥ **SLEEP / RADIO ON**
- aktiverar insomningsläge och justerar insomningstiden
- slår på radion

⑦ **SET ALARM 1 :** ställer larm 1 tid
⑧ **SET ALARM 2 :** ställer in larm 2 tid
⑨ **SET TIME :** ställer klocktid
⑩ **HOUR :** justerar timmarna för klock- och larmtider
⑪ **MINUTES** - justerar minuterna för klock- och larmtider
⑫ **Uttag för nätadapter AC/DC 7.5 V**
⑬ **TUNING** - ställer in stationer
⑭ **BAND** - väljer FM-AM (MW eller LW) våglängd
⑮ **VOLUME** - justerar ljudnivån
⑯ **Sladdantenn** - förbättrar FM radio-mottagning
⑰ **RESET** - tryck om inställning / display inte reagerar vid knapptryckning
⑱ **Batterilucka** - öppna för att förvara **4 R6/UM3/AA** batterier (ej inkluderade) för klockminnes uppbackning

SVAGT BATTERI LÄGE

Om du har monterat batterierna kommer indikatorn för svagt batteri att lysa upp när:
- batteristyrkan är svag.
- du planerar att använda AC strömförsörjning, men AC adapteranslutningen inte är ansluten riktigt.

När du är i svagt batteriläge, kommer inte Radio/Sleep, bakgrundsljus och ljud att fungerar. Alla alarmfunktioner (Radio/Summerton/Hanegäll) ändras automatisk till en låg långsam summertonfrekvens.
- Om **SLEEP / RADIO ON** eller **BRIGHTNESS CONTROL** knappen är intryckt, kommer indikatorn för svagt batteri att blinka i 5 sekunder och sedan sluta blinka.

ALLMÄNNA EGENSKAPER

Nollställning
Om du får problem med störningar utifrån t.ex. statisk elektricitet från mattor, åska etc som påverkar teckenrutan och elektroniken i radion, kan du radera de tidigare inställningarna med RESET och börja från början igen.
- Använd en kulspetspenna för att trycka på RESET på radions undersida.

Demo mode
När enheten först ansluts till strömförsörjningen eller har återställts till ursprungsläge kommer 'PHILIPS' att kontinuerligt löpa över demonstrationsdisplayen.
- Tryck **AL 2** knappen under demläget för att lyssna till demonstrationen.
- Tryck **SET TIME** eller **SLEEP / RADIO ON** för att lämna demo-läget, innan du ställer tider eller byter till radio.

Belysningsstyrka
Tryck **REPEAT ALARM / BRIGHTNESS CONTROL** en gång eller flera.
- Displayens ljusstyrka kommer att ändras i följande ordning:
starkt ljus ➟ ***svagt ljus*** ➟ ***inget bakgrundsljus*** (för AC adapter endast)
- Displayens ljusstyrka kommer att ändras i följande ordning:
av ➟ ***svagt ljus (5 sekunder)*** ➟ ***av*** (för batterier)

Obs:
Vid aktivering av larm eller SLEEP funktion, kan ljusstyrkan inte justeras.

INSTÄLLNING AV LARM

ALLMÄNT
Om du önskar använd larmet, ställ först in larmtiden innan du väljer mellan de två larmlägena, radio eller rington. Larmdisplayen visas hela tiden och larmikonen kommer upp om larmet är inställt.
- För att välja radioalarm, tryck på **AL 1** knappen en gång.
→ ALARM 1 displayen och ♫ framträder och du kommer att höra 'Alarm ON' (Alarm PÅ).

– Se till att du har justerat volymen tillräckligt högt så att du vaknar av ljudet!
- För att välja summerton eller hanegällalarm, tryck på **AL 2** knappen en eller flera gånger.

→ ALARM 2 displayen och 🔔 eller 🐓 kommer att framträda och du kommer att höra 'Alarm ON' (Alarm PÅ).

När inställningstid för Alarm, Radio, Summerton eller Hanegäll infaller kommer ljudet att pågå i 30 minuter och alarmindikatorn kommer att blinka.
- Inom några sekunder, kommer ditt mjuka uppvakningsalarm att höras :
→ Summertonsval - ökar pipfrekvensen.
→ Hanegällval - ökar volymen.

Obs:
Om både Radioalarmet och Summerton/Hanegällalarmet aktiverats samtidigt, kommer Summertonsalarmet /Hanegällalarmet att dominera.

STÄNGA AV LARMET

Det finns tre sätt att stänga av larmet. Om du inte väljer att stänga av larmet helt och hållet kommer **24 timmars larm upprepnings** varianten att väljas automatiskt efter 30 minuter från det att larmet först ljuder.

24 TIMMARS UPPREPNING
Om du vill att larmet ska stängas av omedelbart men samtidigt att det ska minnas larminställningen påföljande dag:
- Tryck **ALARM RESET / RADIO OFF**.
→ Du hör nu en pipton som bekräftar att 24-timmars upprepningen är aktiverad. Respektive larm display visas.

UNDERHÅLL

- Om du inte avser att använda enheten under en längre tid, dra ur nätanslutningen ur vägguttaget och ta ur batterierna för minnesuppbackningen.
- Utsätt inte enheten för fukt, regn, sand eller höga temperaturer orsakade av element eller direkt solljus.
- För att rengöra enheten, använd en mjuk, fuktig trasa eller sämskskinn. Använd inte rengöringsprodukter som innehåller bensin, thinner etc. då dessa kan skada höljet.

MILJÖINFORMATION

Vi har reducerat förpackningen till ett minimum och endast använt papper och kartong.
Din enhet består av material som kan återanvändas om de tas isär av ett specialiserat företag. **Kasta förpackningsmaterial, använda batterier och gammal förpackning i enlighet med lokala bestämmelser**.

FELSÖKNING

Om ett fel uppstår, kontrollera först punkterna nedan innan du tar enheten till en reparatör.
Om du inte kan åtgärda problemet genom att följa råden, konsultera din radiohandlare eller serviceverkstad.

VARNING: *Försök under inga omständigheter reparera enheten själv då detta ogiltigförklarar garantin. Öppna inte enheten då det finns risk för att utsättas för en elektrisk stöt!*

Inget ljud
– *Volymen är inte justerad*
- Justera VOLUME

STRÖMMATNING FRÅN NÄTET

Batterier *(ingår inte)*
1 Öppna batteriluckan och lägg i fyra batterier (helst PHILIPS POWER LIFE eller alkaliska), av typ R6, UM3 eller AA, se anvisningar i batterifacket.
2 Ta ut batterierna ur radion när de är uttjänta eller inte ska användas på en tid.
- När batterierna börjar ta slut visas i rutan. Då fungerar inte radion och bakbelysningen, men teckenrutan och energisnål väckning med signal fortsätter att fungera.
- Medan du byter batterier lagras inställningarna för klockan, veckodag och väckning i en uppbackningsfunktion med egen energikälla i 1 minuter (se "Uppbackning med egen energikälla)
- Se till att radion är avstängd för att spara på batterierna.

Batterier innehåller kemikalier och måste därför kasseras på rätt sätt.

Nätadapter
1 Anslut nätadaptern till radions likströmsuttag och till vägguttaget
→ anger att radion nu går på nätström.
- Kontrollera att adaptern sitter i ordentligt, så att den inte drar på batterierna i onödan!

2 Strömbrytaren är sekundärt kopplad och bryter inte strömmen från nätet.
→ slocknar.

OBS: *Använd aldrig någon annan adapter än den som följer med radion - då kan radion skadas!*

UPPBACKNING MED EGEN ENERGIKÄLLA

Tack vare uppbackningsfunktionen lagras inställningarna för veckodag, väckning och klocka i upp till 1 minuter när radion inte får ström t.ex. vid strömavbrott eller när du byter batterierna.
Hela klockradion och teckenrutans bakbelysning stängs av. Så snart som strömmen kommer tillbaka visas rätt tid i teckenrutan.
- Om det tar mer än 1 minuter för strömmen att komma tillbaka, visasdemonstrationsläget, och du måste göra om dina klockinställningar.

INSTÄLLNING AV KLOCK- OCH LARMTIDER

Tiden visas med 24-timmars intervall.

1. Tryck **SET TIME** eller **SET ALARM 1 (eller 2)** för att komma i läget för antingen klock- eller larmtids inställning.
→ Klockan och alarmtiden kommer att blinka och du kommer att höra 'Time set' (Tidsinställning) eller 'Alarm Time set' (Alarmtidsinställning).
2. Håll nere eller tryck **HOUR** eller **MINUTES** upprepade gånger för att ställa in och justera antingen timmar och minuter. Släpp upp **HOUR** eller **MINUTES** när du har nått önskad inställning.
3. Efter det att både timmar och minuter är inställda, tryck **SET TIME** eller **SET ALARM 1 (eller 2)** för att bekräfta inställningen.

- Klock tidens inställning bekräftas automatiskt tio sekunder efter det att du ställt tiden.
- Det är inte möjligt att justera larmtiden under det att larmet är aktivt eller är i upprepningsläge.

RADIO

1 Tryck **SLEEP / RADIO ON** en gång för att sätta igång radion.
2 Välj din våglängd genom att använda brytaren för **BAND**.
3 Justera **TUNING** för att hitta din radiostation.
4 Justera ljudet genom att använda **VOLUME**.
5 Tryck **ALARM RESET / RADIO OFF** för att stänga av.

För att förbättra radiomottagningen:
För ***FM***, dra ut och vrid antennes ände för att få optimal mottagning.
För ***AM (MW eller LW)***, finns en inbyggd antenn. Rikta antennen genom att flytta klockradion.

UPPREPNING AV LARM

Detta upprepar ditt larm i 5 minuters intervaller.
- Under larmet, tryck **REPEAT ALARM / BRIGHTNESS CONTROL**..
→ Larmikonen blinkar under upprepat larm.
- Upprepa om så önskas.

STÄNG AV LARMET HELT OCH HÅLLET

- Under det att larmet är aktiverat eller i upprepningsläge, tryck och håll inne knappen för **AL 1** eller **AL 2** i mer än en sekund. Alarmet kommer att stängas av helt.
→ Den valda alarmindikatorn och alarmtiden försvinner och du kommer att höra 'Alarm OFF' (Alarm AV).

SLEEP (INSOMNING)

Om Sleep
Denna enhet har en inbyggd timer för insomning som möjliggör att radion stängs av automatiskt efter en viss tid. Det finns fyra insomningsvarianter.

Inställning och Avstängning av SLEEP
1 Tryck **SLEEP / RADIO ON** för att slå på radion.
→ Syns **ON** kort på displayen
2 Inom en sekund, tryck **SLEEP / RADIO ON** en eller flera gånger för att ställa in din insomningstid.
- Displayen visar i följd **ON**, och insomningsvarianterna: **SL : 30**, **SL : 20**, **SL : 10** och **OFF**.
→ visas på displayen.

3 För att avbryta insomningsläget, tryck antingen:
– **RADIO OFF / ALARM RESET**.
– **REPEAT ALARM / BRIGHTNESS CONTROL**.

Inget ljus på display / radio fungerar inte
– *Nätanslutningen är inte riktigt isatt*
- Anslut kontakten ordentligt

Inget bakgrundsljus på displayen / displayen fungerar inte / radio och alarm är ur funktion
– *Elektrostatisk urladdning*
- Tryck in i **RESET** hålet under enheten med hjälp av en kulspetspenna. Eller lösgör enheten från AC/DC adaptern och batterierna under 5 minuter, och sätt sedan i kontakten igen

Upprepat knaster och vinande ljud vid AM mottagning
– *Störningar från annan elektrisk utrustning exempelvis TV-apparater, datorer, lysrör*
- Flytta klockradion bort från annan elektrisk utrustning

Upprepat knastrande ljud vid FM mottagning
– *Dålig signal*
- Dra ut och vrid antennens ände

Larmet fungerar inte
– *Larmtiden/ läge är inte inställt*
- Se **INSTÄLLNING AV LARM**

– *Volymen för låg för radio*
- Öka volymen

– *RADIO inte rätt inställd*
- Sök en radiostation

Denna apparat uppfyller EU:s krav beträffande radiostörningar.
Både modellnummer och produktionsnummer återfinns på enhetens undersida.