Suomi

TOIMINNOT

① **AL 1** - valitsee 1 hälytystilan: OFF/ RADIO
② **AL 2** - valitsee hälytys 2 tilan: OFF/ BUZZER / COCKCROW
③ **Näyttö** - näyttää kellon- ja hälytysajan (pieni näyttö) sekä tilan
④ **REPEAT ALARM / BRIGHTNESS CONTROL**
- kytkee hälytyksen pois päältä 5 minuutin ajaksi
- muuttaa näytön kirkkauden voimakkuutta
- pysäyttää SLEEP-toiminnon

⑤ **ALARM RESET / RADIO OFF**
- pysäyttää aktiivisen hälytyksen 24 tunnin ajaksi
- pysäyttää SLEEP / RADIO- toiminnot

⑥ **SLEEP / RADIO ON**
- aktivoi uniajastimen ja säätää uniajastimen ajan
- kytkee radion päälle

⑦ **SET ALARM 1 :** asettaa hälytyksen 1 ajan
⑧ **SET ALARM 2 :** asettaa hälytyksen 2 ajan
⑨ **SET TIME :** asettaa kellonajan
⑩ **HOUR :** säätää tunnit kellonaikaa ja hälytysaikoja varten
⑪ **MINUTES** - säätää minuutit kellonaikaa ja hälytysaikoja varten
⑫ **Liitin AC/DC 7.5 V -sovitinta varten**
⑬ **TUNING** - virittää radioasemat
⑭ **BAND** - valitsee FM-AM (MW tai LW) taajuusalue
⑮ **VOLUME** - säätää äänentason
⑯ **Sian saparo** - parantaa FM radion kuuluvuutta
⑰ **RESET** - paina jos laite / näyttö ei vastaa yhdenkään painikkeen käyttöön
⑱ **Paristolokeron ovia** - avaa varustaaksesi **4 x R6/UM3/AA** paristoilla (eivät mukana) kellon muistin varmistukseksi

VAIHTOVIRTASYÖTTÖ

Paristot *(ei mukana pakkauksessa)*
1 Avaa paristoluukku ja asenna neljä paristoa (mieluummine PHILIPS POWER LIFE tai alkali), tyyppi R6, UM3 tai AA lokeron merkintöjen mukaisesti.
2 Poista paristot laitteesta, jos ne ovat tyhjentyneet tai jos niitä ei tulla käyttämään pitkähköön aikaan.
- Kun paristo alkavat olla tyhjillään, näyttöön ilmestyy Radio ja taustavalo eivät toimi, mutta näyttö ja virtaa säästävä herätyksen merkkiääni jatkavat toimintaansa.
- Paristoja vaihdettaessa kelloaika, päivä ja herätysasetukset tullaan tallentamaan omatehoisen varmistuksen avulla 1 minuutin ajaksi (Ks. 'Omatehoinen varmistus').
- Varmista, että virta on kytketty radiosta pariston energian säästämiseksi. Pariston kestoaika (pohjautuen PHILIPS POWER LIFE- tai alkaliparistoihin).

Paristot sisältävät kemiallisia aineita, joten ne on hävitettävä asianmukaisella tavalla.

Verkkovirtasovitin
1 Liitä verkkovirtasovitin laitteen tasavirtaliittimeen ja verkkovirtaan.
→ osoittaa, että laitetta käytetään nyt sovittimella.
- Varmista, että sovitin on liitetty kunnolla pariston energian säästämiseksi!

2 Toiminnanvalitsin on kytketty toisiopuolelle, eikä se kytke laitetta irti sähköverkosta Sisäänrakennettu verkko-osa on kytkettynä sähhköverkkoon aina sillion, kun pistoke on pistorasiassa.
→ merkkivalo sammuu.

HUOMAUTUS: *Käytä vain laitteen mukana toimitettua sovitinta laitteen vahingoittumisen ehkäisemiseksi!*

OMATEHOINEN VARMISTUS

Omatehoinen varmistustoiminta mahdollistaa päivä-, herätys- ja kelloaika-asetusten tallentamisen kätevästi 1 minuutiksi, jos virran saanti keskeytyy (esim. vaihtovirtakatkoksen aiheutuessa) tai paristoja vaihdettaessa.
Kelloradio ja taustavalaistus kytkeytyvät pois toiminnasta. Heti kun verkkovirran saanti palautuu, näyttö osoittaa oikean ajan.
- Jos verkkovirran saannin palautuminen kestää yli 1 minuuttia, näyttöön ilmestyy demo-tila ja joudut syöttämään kaikki kelloasetukset uudelleen.

ALHAINEN PARISTOTEHO TOIMINTO

Jos olet asettanut paristot, niin alhaisen paristotehon merkkivalo syttyy kun:
- Paristojen teho on alhainen.
- Aiot käyttää verkkovirtaa mutta vaihtovirtamuuntimen kytkentä on irti.

Paristotehon ollessa alhainen ei Radio/Sleep, taustavalo tai ääni toimi. Kaikkien asetettujen herätykset (Radio/Summeri/Kukonlaulu) muuttuvat automaattisesti hitaalle äänimerkki taajuudelle.
- Jos **SLEEP / RADIO ON** tai **BRIGHTNESS CONTROL** painiketta painetaan, vilkkuu paristotehon merkkivalo 5 sekuntia ja jää näkyville.

YLEISTOIMINTOJA

Nollaus
Jos laitteeseen kohdistuu ulkopuolisia häiriöitä (esim. staattinen mattojen aiheuttama sähköisyys, ukkonen jne.), jotka vaikuttavat laitteen näyttöön ja elektronisiin toimintoihin, voit nollata kaikki aikaisemmat asetukset RESET-toiminnon avulla ja käynnistää toiminnot uudelleen.
- Paina kuulakärkikynällä painiketta RESET; se löytyy laitteen pohja-osasta.

Esittelytoiminto
Kun yksikkö on kytketty virtalähteeseen tai on nollattu, vierii 'PHILIPS' jatkuvasti esittelyruudussa.
- Paina **AL 2**- painiketta demo-tilan aikana kuunnellaksesi kukonlaulu-esittelyn.
- Paina **SET TIME** tai **SLEEP / RADIO ON** poistuaksesi demo-tilasta, ennen kuin asetat aikoja tai kytket radion päälle.

Valaistuksen kirkkaus
Paina **REPEAT ALARM / BRIGHTNESS CONTROL** kerran tai useammin.
- Näytön kirkkaus muuttuu tässä järjestyksessä:
kirkas ➟ ***himmeä*** ➟ ***taustavalo pois*** (vaihtovirtamuunnin päällä)
- Näytön kirkkaus muuttuu tässä järjestyksessä:
pois ➟ ***himmeä (5 seconds)*** ➟ ***pois*** (Paristoille)

Huomaa:
Kun hälytys- tai SLEEP- toiminto on aktiivinen, kirkkautta ei voida säätää.

KELLO- JA HÄLYTYSAJAN ASETTAMINEN

Aika näkyy näytöllä 24-tunnin jaksoissa.
1. Paina **SET TIME** tai **SET ALARM 1 (tai 2)** päästäksesi kuhunkin tilaan joko kellon- tai hälytysajan asettamistilaan.
→ Kellonaika tai herätyksen näyttö vilkkuu ja kuulet 'Time set' (Ajan asetus) tai 'Alarm Time set' (Herätyksen asetus).

2. Pidä alhaalla tai paina **HOUR** tai **MINUTES** toistuvasti asettaaksesi ja säätääksesi tunnit ja minuutit kukin erikseen. Vapauta **HOUR** tai **MINUTES** kun olet saanut oikeat asetukset.
3. Sen jälkeen kun sekä tunnit että minuutit on asetettu, paina **SET TIME** tai **SET ALARM 1 (tai 2)** vahvistaaksesi asetuksen.
- Kellonajan asetus vahvistetaan myös automaattisesti 10 sekuntia sen jälkeen kun olet asettanut ajan.
- Hälytysaikaa ei ole mahdollista säätää hälytysmerkin aikana tai toistohälytystilassa.

RADIO

1 Paina **SLEEP / RADIO ON** kerran kytkeäksesi radion päälle.
2 Valitse taajuusalue käyttämällä **BAND**- kytkintä.
3 Säädä **TUNING** löytääksesi radioaseman.
4 Säädä ääni käyttämällä **VOLUME**.
5 Paina **ALARM RESET / RADIO OFF** kytkeäksesi pois päältä.

Parantaaksesi radion kuuluvuutta:
FM varten oikaise ja pane sian saparo paikoilleen parhaan kuuluvuuden aikaansaamiseksi.
AM (MW tai LW) varten laiteessa on sisäänrakennettu antenni. Suuntaa antenni säätämällä kelloradiosi asentoa.

HÄLYTYKSEN ASETTAMINEN

YLEISTÄ
Jos haluat käyttää hälytystä, aseta ensin hälytysaika ennen kuin valitset kahdesta hälytystilasta, radio tai summeri. Hälytysnäyttö näkyy lakkaamatta, ja hälytysosoitin ilmestyy, jos hälytys on asetettu.
- Valitaksesi radioherätys, paina **AL 1** painiketta kerran.
→ ALARM 1 näyttö ja ♫ ilmestyy ja kuulet 'Alarm ON' (Herätys PÄÄLLÄ).
– Varmista että olet säätänyt äänentason tarpeeksi kovalle herätäksesi!
- Valitaksesi summeri tai kukonlaulu herätyksen, paina **AL 2** painiketta kerran tai useammin.

→ ALARM 2 näyttö ja tai ilmestyvät ja kuulet 'Alarm ON' (Herätys PÄÄLLÄ).
Kun asetettu herätysaika tulee, Radio, summeri tai kukonlaulu kytkeytyy päälle noin 30 minuutiksi ja herätyksen merkkivalo vilkkuu.
- Sekunneissa, herätys toimii Joko :
→ Summerina - suurentaa piippausäänen taajuutta.
→ Kukonlauluna - suurentaa äänentasoa.

Huom:
Jos herätys on aktivoitu Radion ja summeri/Kukonlaulu kautta samaan aikaan, tulee herätys tapahtumaan summeri/Kukonlaulun kautta.

HÄLYTYKSEN KYTKEMINEN POIS PÄÄLTÄ

Hälytyksen voi kytkeä pois päältä kolmella eri tavalla. Jollet peruuta hälytystä täysin, **24-tunnin hälytyksen nollaus** valitaan automaattisesti 30 minuuttia sen jälkeen kun hälytys ensimmäisen kerran alkaa soida.

24H HÄLYTYKSEN NOLLAUS
Jos haluat hälytyksen pysähtyvän, mutta haluat myös säilyttää hälytyksen asetuksen seuraavaa päivää varten:
- Paina **ALARM RESET / RADIO OFF**.
→ Kuulet piippauksen, joka vahvistaa 24-tunnin nollauksen aktivoitumisen. Vastaava hälytysnäyttö ilmestyy.

TOISTOHÄLYTYS
Tämä toistaa hälytysmerkin 5 minuutin väliajoin.
- Hälytysmerkin aikana paina **REPEAT ALARM / BRIGHTNESS CONTROL**.
→ Hälytyksen osoitin vilkkuu toistohälytyksen aikana.
- Toista halutessasi.

HÄLYTYKSEN TÄYDELLINEN PERUUTTAMINEN
- Hälytyksen ollessa aktivoitu tai toistohälytystilassa paina ja pidä painettuna **AL 1** tai **AL 2**- painiketta kauemmin kuin 1 sekunnin ajan. Herätys kytkeytyy täysin pois.
→ Valitun herätyksen merkkivalo ja aika katoaa ja kuulet 'Alarm OFF' (Herätys POIS).

SLEEP (UNIAJASTIN)

Sleep-ajastimesta
Tässä laitteessa on sisäänrakennettu uniajastin, jonka avulla radio kytkeytyy automaattisesti pois päältä ennalta asetetun ajan jälkeen. Uniajastinvaihtoehtoja on neljä.

Sleep-ajastimen asettaminen ja kytkeminen pois päältä
1 Paina **SLEEP / RADIO ON** kytkeäksesi radion päälle.
→ **ON** ilmestyy lyhyesti näytössä.
2 Paina 1 sekunnin aikana **SLEEP / RADIO ON** uudelleen kerran tai useammin valitaksesi uniajan.
- Näytöllä näkyy järjestyksessä **ON** ja uniaikavaihtoehdot:
SL : 30, **SL : 20**, **SL : 10** ja **OFF**.
→ Näyttöön ilmestyy .

3 Peruuttaaksesi uniajastuksen paina jompaakumpaa:
– **ALARM RESET / RADIO OFF**.
– **REPEAT ALARM / BRIGHTNESS CONTROL**.

HUOLTO

- Jollet aio käyttää laitetta pitkään aikaan, vedä pääjohto pistorasiasta, ja poista kellon muistia varmistavat paristot.
- Älä altista laitetta kosteudelle, sateelle, hiekalle tai lämmityslaitteen tai suoran auringonvalon aiheuttamalle liialliselle kuumuudelle.
- Puhdistaaksesi laitteen käytä pehmeää, kosteaa liinaa tai säämiskänpalaa. Älä käytä puhdistusaineita, joissa on bentseeniä, tinneriä jne., sillä ne voivat vahingoittaa kuorta.

YMPÄRISTÖTIETOJA

Olemme vähentäneet pakkausjätteen pienimpään mahdolliseen määrään käyttämällä vain paperia ja pahvia.
Laitteen materiaalit voidaan kierrättää, mikäli purkamisen suorittaa siihen erikoistunut yritys. **Noudata paikallisia, pakkausmateriaalien, käytettyjen paristojen ja vanhojen laitteiden hävittämistä koskevia sääntöjä**.

VIAN-ETSINTÄ

Vian ilmetessä tarkista ensin allaolevat kohdat ennen kuin viet laitteen korjattavaksi. Mikäli et löydä ratkaisua ongelmaan näitä vihjeitä seuraamalla, ota yhteys myyjään tai asiakaspalveluun.

VAROITUS: *Älä missään tapauksessa yritä korjata laitetta itse, sillä se mitätöi laitteen takuun. Älä avaa laitetta - se voi aiheuttaa sähköiskun!*

Ääntä ei kuulu
– *Äänenvoimakkuutta ei ole säädetty*
- Säädä VOLUME

Ei näytön taustavaloa / radio ei toimi
– *Vaihtovirtajohdon pistoke ei kunnolla kiinni*
- Kytke pistoke kunnolla

Näytön taustavalo/ Näytön toimintahäiriötä/ radio tai herätys eivät toimi
– *Sähköstaattinen purkaus*
- Paina yksikön pohjassa olevaa **RESET** reikää kuulakärkikynällä. Tai kytke yksikkö irti vaihtovirta/tasavirtamuuntimesta ja paristoista 5 minuutiksi, kytke sen jälkeen takaisin

Jatkuva rätinä ja kohina AM-vastaanoton aikana
– *Muista sähkölaitteista johtuva häiriö esim. TVt, tietokone, loistelamput*
- Siirrä kelloradio pois sähkölaitteiden luota

Ajoittainen rätinä FM-vastaanoton aikana
– *Heikko signaali*
- Oikaise ja pane sian saparo- antenni paikoilleen

Hälytys ei toimi
– *Hälytysaika/ tila ei asetettu*
- Katso **HÄLYTYKSEN ASETTAMINEN**

– *Äänenvoimakkuus liian pienellä radiota varten*
- Lisää äänenvoimakkuutta

– *RADIO ei viritetty radioasemalle*
- Valitse radioasema

Sekä mallinumero että valmistusnumero sijaitsevat laitteen pohjassa. Tämä laite vastaa EU :n radiohäiriöitä koskevia vaatimuksia.

Ελληνικά

Διακόπτες-Πλήκτρα

① **AL 1** - επιλέγει τον τρόπο λειτουργίας ξυπνητήρι 1 : OFF/ RADIO
② **AL 2** - επιλέγει τον τρόπο λειτουργίας ξυπνητήρι 2 : OFF/ BUZZER / COCKCROW
③ **Ένδειξη** - δείχνει ώρα και κατάσταση ρολογιού και ξυπνητηριού (μικρή ένδειξη)
④ **REPEAT ALARM / BRIGHTNESS CONTROL**
- κλείνει το ξυπνητήρι για διάστημα 5 λεπτών
- αλλάζει την ένταση φωτισμού της ένδειξης
- σταματά τη λειτουργία SLEEP

⑤ **ALARM RESET / RADIO OFF**
- σταματά τον ενεργό ξυπνητήρι για 24 ώρες
- σταματά τη λειτουργία SLEEP / RADIO

⑥ **SLEEP / RADIO ON**
- ενεργοποιεί τον τρόπο λειτουργίας ύπνος και ρυθμίζει την ώρα ύπνου
- ανοίγει το ραδιόφωνο

⑦ **SET ALARM 1 :** ρυθμίζει την ώρα του ξυπνητηριού 1
⑧ **SET ALARM 2 :** ρυθμίζει την ώρα του ξυπνητηριού 2
⑨ **SET TIME :** ρυθμίζει την ώρα του ρολογιού
⑩ **HOUR :** ρυθμίζει τις ώρες για την ώρα του ρολογιού και ξυπνητηριού
⑪ **MINUTES** - ρυθμίζει τα λεπτά για την ώρα του ρολογιού και ξυπνητηριού
⑫ **Υποδοχή για αντάπτορ εναλλασσόμενου / συνεχούς ρεύματος 7.5 V**
⑬ **TUNING** - βάζει ραδιοφωνικούς σταθμούς
⑭ **BAND** - επιλέγει τη ζώνη συχνοτήτων FM-AM (MW ή LW)
⑮ **VOLUME** - ρυθμίζει την ένταση ήχου
⑯ **Σπειροειδής κεραία** - βελτιώνει τη ραδιοφωνική λήψη FM
⑰ **RESET** - πατήστε αν η συσκευή / ένδειξη δεν αντιδρά στη λειτουργία κανενός κουμπιού
⑱ **Πόρτα υποδοχής μπαταριών** - ανοίξτε για να εισάγετε **4 μπαταρίες x R6/UM3/AA** (δεν περιλαμβάνονται) σαν εφεδρεία μνήμης ρολογιού

ΤΡΟΦΟΔΟΣΙΑ ΕΝΑΛΛΑΣΣΟΜΕΝΟΥ ΡΕΥΜΑΤΟΣ

Μπαταρίες *(δεν συμπεριλαμβάνονται)*
1 Ανοίξτε το καπάκι της θήκης των μπαταριών και τοποθετήστε τέσσερις μπαταρίες (κατά προτίμηση PHILIPS POWER LIFE ή αλκαλικές), του τύπου R6, UM3 ή AA, με τον τρόπο που αναγράφεται στη θήκη.
2 Βγάλτε τις μπαταρίες από τη συσκευή όταν έχουν αδειάσει ή όταν δεν πρόκειται να χρησιμοποιηθούν για μεγάλο χρονικό διάστημα.
- Οταν η τάση των μπαταριών είναι χαμηλή,στην οθόνη εμφανίζεται η ένδειξη . Το ραδιόφωνο και ο φωτισμός θα παύσουν να λειτουργούν, αλλά η οθόνηκαι ο βομβητής χαμηλής ισχύος θα εξακολουθήσουν να λειτουργούν.
- Σε περίπτωση αντικατάστασης των μπαταριών,η ώρα του ρολογιού, η ημέρα και οι ρυθμίσεις του ξυπνητηριού θα αποθηκευθούν επί 1 λεπτά,μέσω της αυτόματης εφεδρικής τροφοδοσίας (Δείτε 'Αυτόματη Εφεδρική Τροφοδοσία').
- Για την εξοικονόμηση ενέργειας,βεβαιωθείτε ότι το ραδιόφωνο είναι σβησμένο.

Οι μπαταρίες περιέχουν χημικές ουσίες, γι' αυτό η αποκομιδή τους θα πρέπει να γίνεται με υπεύθυνο τρόπο.

Αντάπτορ ηλεκτρικού δικτύου
1 Συνδέστε το αντάπτορ στην υποδοχή συνεχόμενου ρεύματος της συσκευής και στην πρίζα.
→ Δείχνειότιτο οεττωραλειτουργείμεπροοαρμοοτη.
- Για την εξοικονόμηση της ενέργειας των μπαταριών,βεβαιωθείτε ότι το αντάπτορ έχει συνδεθεί σωστά!

2 Το αντάπτορ θα πρέπει πάντοτε να είναι αποσυνδεμένο όταν δεν χρησιμοποιείται η συσκευή.
→ Η ένδειξη θα σβήσει.

Σημείωση: *Για την αποφυγή βλάβης στη συσκευή,χρησιμοποιείτε μόνο το συμπαρεχόμενο αντάπτορ!*

ΑΥΤΟΜΑΤΗ ΕΦΕΔΡΙΚΗ ΤΡΟΦΟΔΟΣΙΑ

Η αυτόματη εφεδρική τροφοδοσία αποθηκεύει τις ρυθμίσεις της ημέρας, του ξυπνητηριού και του ρολογιού επί 1 λεπτά όταν διακόπτεται η τροφοδοσία, π.χ. σε περίπτωση διακοπής του ρεύματος ή όταν αλλάζετε τις μπαταρίες.

Ολόκληρο το ραδιορολόι και ο φωτισμός θα τεθούν εκτός λειτουργίας. Μόλις επανασυνδεθεί η τροφοδοσία, η οθόνη θα δείχνει τη σωστή ώρα.
- Αν η τροφοδοσία επανασυνδεθεί μετά από 1 λεπτά, η συσκευή θα βρίσκεται στην κατάσταση επίδειξης και θα πρέπει να ξανακάνετε όλες τις ρυθμίσεις από την αρχή.

ΧΑΜΗΛΕΣ ΜΠΑΤΑΡΙΕΣ

Εάν έχετε εισάγει τις μπαταρίες, ο δείκτης της μπαταρίας ανάβει όταν:
- η δύναμη της μπαταρίας είναι χαμηλή.
- είστε διατεθειμένοι να χρησιμοποιήσετε δύναμη ΕΡ, αλλά η σύνδεση του προσαρμογέα ΕΡ είναι χαλαρή.

Όταν η μπαταρία έχει χάσει πλέον την ενέργειά της, τόσο το Radio/Sleep όσο το φωτάκι και ο ήχος θα σταματήσουν να λειτουργούν. Κάθε είδους εγχείρημα να ενεργοποιήσετε το ξυπνητήρι (ραδιόφωνο /βομβητής /ξυπνητήρι), αυτομάτως μεταβάλλουν τον ήχο του ξυπνητηριού σε μία χαμηλή συχνότητα με χαμηλό τόνο.
- Εάν έχετε πιέσει το διακόπτη **SLEEP / RADIO ON** ή **BRIGHTNESS CONTROL** , ο δείκτης που δείχνει ότι η μπαταρία εξαντλείται θα αναβοσβήνει για 5 δευτερόλεπτα και στη συνέχεια θα παραμείνει αναμμένος.

ΓΕΝΙΚΕΣ ΛΕΙΤΟΥΡΓΙΕΣ

Επαναρρύθμιση
Σε περίπτωση εξωτερικών παρεμβολών,π.χ.στατικός ηλεκτρισμός από καρπέτα, καταιγίδες κλπ., οι οποίες επηρεάζουν την οθόνη και τις ηλεκτρονικές λειτουργίες της συσκευής σας,το πλήκτρο RESET σας δίνει τη δυνατότητα να σβήσετε όλες τις προηγούμενες ρυθμίσεις από τη μνήμη και να ξαναρχίσετε από την αρχή.
- Χρησιμοποιήστε ένα στυλό για να πατήσετε το πλήκτρο RESET, το οποίο βρίσκεται στο κάτω μέρος της συσκευής.

Τρόπος Ένδειξης
Όταν το σετ είναι συνδεδεμένο πρώτα με μια ενέργεια τροφοδοσίας ή έχει ξαναενεργοποιηθεί, κατά μήκους του ντισπλέϊ θα κυλάει συνεχόμενα ,,PHILIPS''.
- Πατήστε το κουμπί **AL 2** κατά τον τρόπο λειτουργίας επίδειξη για να ακούσετε την επίδειξη κράξιμο κόκορα.
- Πατήστε **SET TIME** ή **SLEEP / RADIO ON** για να βγείτε από τον τρόπο λειτουργίας επίδειξη, πριν ρυθμίσετε την ώρα ή ανοίξετε το ραδιόφωνο.

Λάμψη φωτεινότητας
Πιέστε μία ή περισσότερες φορές το **REPEAT ALARM / BRIGHTNESS CONTROL**.
- Η λάμψη του ντισπλέϊ θα αλλάξει με την εξής διαδοχή:
ΦΩΤΕΙΝΟ ➟ ***ΑΜΥΔΡΟ*** ➟ ***Φωτισμός εκτός*** *(για προσαρμογέα ΕΡ)*
- Η φωτεινότητα του ντισπλέϊ θα αλλάξει με την παρακάτω διαδοχή:
ΕΚΤΟΣ ➟ ***ΑΜΥΔΡΟ (5 δευτερόλεπτα)*** ➟ ***ΕΚΤΟΣ*** *(για μπαταρίες)*

Σημείωση: *Όταν είναι ενεργοποιημένη η λειτουργία ξυπνητήρι ή SLEEP η ένταση δεν μπορεί να ρυθμιστεί.*

ΡΥΘΜΙΣΗ ΤΗΣ ΡΑΣ ΡΟΛΟΓΙΟΥ ΚΑΙ ΣΥΝΑΓΕΡΜΟΥ

Η ώρα εμφανίζεται σύμφωνα με το ωρολογιακό σύστημα 24 ωρών.
1. Πατήστε **SET TIME** ή **SET ALARM 1 (ή 2)** για να μπείτε στον αντίστοιχο τρόπο λειτουργίας ρύθμισης ώρας ρολογιού ή ξυπνητηριού.
→ Το ντισπλέϊ όπου έχετε ρυθμίσει την ώρα του ρολογιού ή την ώρα ξυπνητηριού αναβοσβήνει και θα ακούσετε 'Time set' (καθορισμένη ώρα) ή 'Alarm Time set' (καθορισμένη ώρα έγερσης).

2. Κρατήστε πατημένο ή πατήστε επανειλημμένα το **HOUR** ή **MINUTES** για να κανονίσετε αντίστοιχα τις ώρες και τα λεπτά. Αφήστε ελεύθερο το **HOUR** ή **MINUTES** όταν φτάσετε στη σωστή ώρα.
3. Αφού ρυθμιστούν και οι ώρες και τα λεπτά, πατήστε **SET TIME** ή **SET ALARM 1 (ή 2)** για να επικυρώσετε τη ρύθμιση.
- Η ρύθμιση της ώρας του ρολογιού επικυρώνεται και αυτόματα 10 δευτερόλεπτα μετά τη ρύθμιση της ώρας.
- Δεν είναι δυνατόν να τροποποιήσετε την ώρα του ξυπνητηριού όση ώρα χτυπά το ξυπνητήρι ή τον τρόπο λειτουργίας επανάληψη ξυπνητηριού.

ΡΑΔΙΟΦΩΝΟ

1 Πατήστε **SLEEP / RADIO ON** μια φορά για να ανοίξετε το ραδιόφωνο .
2 Επιλέξτε τη ζώνη συχνοτήτων με το διακόπτη **BAND**.
3 Ρυθμίστε το **TUNING** για να βρείτε το ραδιοφωνικό σταθμό.
4 Ρυθμίστε τον ήχο με το **VOLUME**.
5 Πατήστε **ALARM RESET / RADIO OFF** για να το κλείσετε.

Για να βελτιώσετε τη ραδιοφωνική λήψη:
Για ***FM***, τραβήξτε και αναπτύξτε πλήρως την σπειροειδή κεραία για να έχετε άριστη λήψη.
Για ***AM (MW ή LW)***, η συσκευή διαθέτει ενσωματωμένη κεραία. Κατευθύνετε την κεραία ρυθμίζοντας τη θέση του ραδιοφώνου ξυπνητηριού σας.

ΡΥΘΜΙΣΗ ΞΥΠΝΗΤΗΡΙΟΥ

ΓΕΝΙΚΑ
Αν θέλετε να χρησιμοποιήσετε το ξυπνητήρι, ρυθμίστε πρώτα την ώρα του ξυπνητηριού, πριν κάνετε την επιλογή μεταξύ δύο τρόπων λειτουργίας του ξυπνητηριού ραδιόφωνο ή βομβητής. Η ένδειξη ξυπνητηριού εμφανίζεται συνεχώς, και ο δείκτης ξυπνητηριού εμφανίζεται όταν ρυθμιστεί το ξυπνητήρι.
- Για να ρυθμίσετε το ξυπνητήρι, πιέστε μία φορά το διακόπτη **AL 1**.
→ Το ALARM 1 εμφανίζεται και ♫ θα ακούσετε 'Alarm ON' (Ξυπνητήρι ΣΕ ΛΕΙΤΟΥΡΓΙΑ).
– Σιγουρευτείτε ότι έχετε ρυθμίσει την ένταση αρκετά υψηλά, ούτως ώστε να σας ξυπνήσει!
- Για να επιλέξετε το βομβητή του ξυπνητηριού, πιέστε μία ή περισσότερες φορές το διακόπτη **AL 2**.

→ Το ALARM 2 εκτίθεται και ή εμφανίζεται και θα ακούσετε 'Alarm ON' (Ξυπνητήρι ΣΕ ΛΕΙΤΟΥΡΓΙΑ).
Όταν το ξυπνητήρι προσεγγίσει την προκαθορισμένη ώρα που το έχετε ρυθμίσει να χτυπήσει, το ξυπνητήρι ή ο βομβητής θα ανάψει για περίπου 30 λεπτά και ο δείκτης του ξυπνητηριού θα αναβοσβήσει.
- Μέσα σε δευτερόλεπτα το ξυπνητήρι :
→ Επιλογή βομβητή - αυξάνει τη συχνότητα που το ξυπνητήρι χτυπάει.
→ Επιλογή ξυπνητήρι - αυξάνει την ένταση.

Σημείωση:
Εάν το ξυπνητήρι / βομβητής και το ραδιόφωνου έχουν ενεργοποιηθεί συγχρόνως, το ξυπνητήρι / βομβητής υπερισχύει του ραδιοφώνου.

ΚΛΕΙΣΙΜΟ ΤΟΥ ΞΥΠΝΗΤΗΡΙΟΥ

Υπάρχουν τρεις τρόποι να κλείσετε το ξυπνητήρι. Εκτός αν ακυρώσετε τελείως το ξυπνητήρι, η λειτουργία 24 ωρος μηδενισμός ξυπνητηριού επιλέγεται αυτόματα μετά από 30 λεπτά από τη στιγμή που κλείσει το ξυπνητήρι για πρώτη φορά.

24ΩΡΟΣ ΜΗΔΕΝΙΣΜΟΣ ΞΥΠΝΗΤΗΡΙΟΥ
Αν θέλετε να σταματήσει αμέσως ο τρόπος λειτουργίας ξυπνητήρι αλλά θέλετε επίσης να διατηρήσετε τη ρύθμιση ξυπνητηριού για την επόμενη ημέρα:
- Πατήστε **ALARM RESET / RADIO OFF**.
→ Ακούτε ένα χαρακτηριστικό ήχο μπιπ ο οποίος επιβεβαιώνει την ενεργοποίηση του 24ωρου μηδενισμού. Εμφανίζεται η αντίστοιχη ένδειξη ξυπνητηριού.

ΕΠΑΝΑΛΗΨΗ ΞΥΠΝΗΤΗΡΙΟΥ
Επαναλαμβάνει το χτύπημα ξυπνητηριού σας κατά διαστήματα 5 λεπτών.
- Κατά το χτύπημα του ξυπνητηριού, πατήστε
REPEAT ALARM / BRIGHTNESS CONTROL.
→ Ο δείκτης ξυπνητηριού αναβοσβήνει όσο χτυπά το ξυπνητήρι.
- Επαναλάβετε αν θέλετε.

Πλήρης Ακύρωση Ξυπνητηριού
- Κατά τη διάρκεια του τρόπου λειτουργίας ενεργοποίηση ξυπνητηριού ή επανάληψη ξυπνητηριού, πατήστε το κουμπί **AL 1** ή **AL 2** για πάνω από 1 λεπτού. Το ξυπνητήρι θα σβήσει τελείως.
→ Ο δείκτης και ο χρόνος που επιλέξατε να σας ξυπνήσει το ξυπνητήρι εξαφανίζεται και θα ακούσετε 'Alarm OFF' (Ξυπνητήρι ΕΚΤΟΣ ΛΕΙΤΟΥΡΓΙΑΣ).

SLEEP (ΥΠΝΟΣ)

Για το Sleep
Η συσκευή αυτή διαθέτει ενσωματωμένο χρονοδιακόπτη ύπνου, ο οποίος επιτρέπει στο ραδιόφωνο να κλείνει αυτόματα μετά από ορισμένο χρονικό διάστημα. Υπάρχουν τέσσερις λειτουργίες ώρας ύπνου.

Ρύθμιση και κλείσιμο του Sleep
1 Πατήστε **SLEEP / RADIO ON** για να ανοίξετε το ραδιόφωνο.
→**ON** εμφανίζονται σύντομα στην οθόνη πριν η οθόνη σβήσει.
2 Εντός 1 λεπτού, ξαναπατήστε μια ή περισσότερες φορές **SLEEP / RADIO ON** για να επιλέξετε την ώρα ύπνου σας.
- Η ένδειξη δείχνει κατά σειρά **ON**, και τις λειτουργίες ώρας ύπνου:
SL : 30, **SL : 20**, **SL : 10** και **OFF**.
→ Η οθόνη εμφανίζει την ένδειξη .

3 Για να ακυρώσετε τον ύπνο, πατήστε μια ή περισσότερες φορές ένα από τα κουμπιά:
– **ALARM RESET / RADIO OFF**.
– **REPEAT ALARM / BRIGHTNESS CONTROL**.

ΣΥΝΤΗΡΗΣΗ

- Αν δεν σκοπεύετε να χρησιμοποιήσετε τη συσκευή για πολύ καιρό, βγάλτε το φις από την πρίζα και αφαιρέστε τις μπαταρίες εφεδρείας μνήμης ρολογιού.
- Μην εκθέτετε τη συσκευή στην υγρασία, τη βροχή, την άμμο ή την υπερβολική θερμότητα άλλων συσκευών ή του απευθείας ηλιακού φωτός.
- Για να καθαρίσετε τη συσκευή, χρησιμοποιείτε ένα υγρό μαλακό πανί ή δέρμα σαμουά. Μην χρησιμοποιείτε προϊόντα καθαρισμού που περιέχουν οινόπνευμα, διαλυτικά κ.λ.π. διότι μπορεί να κάνουν ζημιά στη συσκευή.

ΕΠΙΛΗΡΟΦΟΡΙΕΣ ΓΙΑ ΤΟ ΠΕΡΙΒΑΛΛΟΝ

ΗΗ συσκευασία της συσκευής έχει περιοριστεί στο ελάχιστο χρησιμοποιώντας μόνο χαρτί και χαρτοκιβώτιο.
Η συσκευή σας αποτελείται από υλικά τα οποία μπορούν να ανακυκλωθούν αν αποσυναρμολογηθούν από ειδικευμένη επιχείρηση. **Τηρείτε τους κανονισμούς που ισχύουν στη χώρα σας για την απόρριψη των υλικών συσκευασίας, των παλιών μπαταριών και των αχρηστευμένων συσκευών**.

ΕΝΤΟΠΙΣΜΟΣ ΚΑΙ ΔΙΟΡΘΩΣΗ ΒΛΑΒΩΝ

Αν παρουσιαστεί βλάβη, ελέγξτε πρώτα τα σημεία που αναφέρονται παρακάτω πριν την πάτε για επισκευή.
Αν δεν είστε σε θέση να διορθώσετε κάποιο πρόβλημα σύμφωνα με τις παρακάτω οδηγίες, επικοινωνήστε με το κατάστημα αγοράς ή το κέντρο σέρβις.

ΠΡΟΕΙΔΟΠΟΙΗΣΗ: *Σε καμία περίπτωση δεν πρέπει να επιχειρήσετε να επιδιορθώσετε ο ίδιος τη συσκευή, διότι τότε ακυρώνεται η εγγύηση. Μην ανοίξετε τη συσκευή διότι υπάρχει κίνδυνος να πάθετε ηλεκτροπληξία!*

Κανένας ήχος
– *Δεν έχει ρυθμιστεί η ένταση*
- Ρυθμίστε την VOLUME

Έλλειψη φωτισμού ένδειξης / το ραδιόφωνο δεν λειτουργεί
– *Το φις εναλλασσόμενου ρεύματος δεν έχει μπει καλά στην πρίζα*
- Βάλτε κανονικά το φις

Χωρίς φωτάκι το ντισπλέϊ / το ντισπλέϊ δυσλειτουργεί / ραδιόφωνο και ξυπνητήρι δε λειτουργούν
– *Ηλεκτροστατική αποφόρτιση*
- Πιέστε τη **RESET** τρύπα στο κάτω μέρος της συσκευής με ένα μυτερό στυλό. Ή αποσυνδέστε τη συσκευή από τον προσαρμογέα ΕΡ/ΣΡ και τις μπαταρίες για 5 λεπτά, στη συνέχεια ξαναφορτίστε

Συνεχές τρίξιμο και σφύριγμα κατά τη λήψη AM
– *Παρεμβολές από άλλες ηλεκτρικές συσκευές π.χ. υπολογιστές, λάμπες φθορισμού κ.λ.π.*
- Απομακρύνετε το ραδιόφωνο ξυπνητήρι από άλλες ηλεκτρικές συσκευές

Διακοπτόμενο τρίξιμο και σφύριγμα κατά τη λήψη FM
– *Ασθενές σήμα*
- Τραβήξτε και αναπτύξτε την σπειροειδή κεραία

Το ξυπνητήρι δεν λειτουργεί
– *Ώρα ξυπνητηριού/ο τρόπος λειτουργίας δεν έχει ρυθμιστεί*
- Βλέπε **ΡΥΘΜΙΣΗ ΞΥΠΝΗΤΗΡΙΟΥ**

– *Πολύ χαμηλή ένταση ραδιοφώνου*
- Αυξήστε την ένταση

– *Το ΡΑΔΙΟΦΩΝΟ δεν έχει ρυθμιστεί σε ραδιοφωνικό σταθμό*
- Επιλέξτε ραδιοφωνικό σταθμό

Αυτή η συσκευή συμφωνεί με τις απαιτήσεις για τις ραδιοφωνικές παρεμβολές της Ευρωπαϊκής Ένωσης. ΟΟ αριθμός μοντέλου και ο αριθμός κατασκευής βρίσκονται στο κάτω μέρος της συσκευής.

Polski

FUNKCJE

① **AL 1** - wybiera tryb budzenia 1: OFF/ RADIO
② **AL 2** - wybiera tryb budzenia 2: OFF/ BUZZER / COCKCROW
③ **Wyświetlacz** - pokazuje zegar oraz budzik (mały wyświetlacz) oraz ich stan
④ **REPEAT ALARM / BRIGHTNESS CONTROL**
- wyłącza budzenie na okres 5 minut
- zmienia jasność świecenia wyświetlacza
- dezaktywuje funkcję SLEEP

⑤ **ALARM RESET / RADIO OFF**
- wstrzymuje aktywne budzenie na 24 godziny
- dezaktywuje funkcję SLEEP / RADIO

⑥ **SLEEP / RADIO ON**
- uaktywnia tryb spoczynku oraz ustawia jego czas
- włącza radio

⑦ **SET ALARM 1 :** ustawia godzinę budzenia 1
⑧ **SET ALARM 2 :** ustawia godzinę budzenia 2
⑨ **SET TIME :** ustaw godzinę zegara
⑩ **HOUR :** ustawia godziny w zegarze i budziku
⑪ **MINUTES** - ustawia minuty w zegarze i budziku
⑫ **Socket for AC/DC 7.5V adapter**
⑬ **TUNING** - wyszukuje stacje radiowe
⑭ **BAND** - wybiera pasmo FM-AM (MW lub LW)
⑮ **VOLUME** - ustawia głośność dźwięku
⑯ **Antena wysuwana** - poprawia odbiór w paśmie FM
⑰ **RESET** - wcisnąć jeśli funkcja ustaw / wyświetlacz nie reaguje na żaden przycisk
⑱ **Pokrywa baterii** - otworzyć i włożyć **4 baterie R6/UM3/AA** (nie dołączone do zestawu) pamięci zegara

ZASILANIE

Baterie *(do nabycia w sklepach)*
1 Otworzyć kieszeń bateryjną i włożyć cztery baterie (zalecane baterie PHILIPS POWER LIFE lub baterie alkaliczne), typu R6, UM3 lub AA, zgodnie ze schematem wenwnątrz.
2 Należy wyjąć baterie, jeżeli ulegną wyczerpaniu, lub zestaw nie będzie użytkowany przez dłuższy okres.
- Jeżeli baterie będą bliskie wyczerpania, na wyświetlaczu pojawi się . Wyłączy się radio i podświetlenie, lecz wyświetlacz i budzik energooszczędny będa wciąż działać.
- Podczas wymiany bateii ustawienia zegara, dnia tygodnia oraz budzika zostaną zachowane w pamięci przez 1 minuty (patrz "Automatyczne zasilanie awaryjne").
- Make sure the radio is switched off to save battery energyędny będą wciąż działać.

Baterie powinny być właściwie przechowywane, ponieważ zawierają substancje chemiczne.

Zasilacz sieciowy
1 Podłączyć zasilacz do gniazdka DC zestawu, następnie do gniazdka w ścianie.
→ oznacza, że zestaw jest zasilany z sieci.
- Należy sprawdzić, czy zasilacz jest odpowiednio podłączony, w celu zaoszczędzenia baterii!

2 Jeżeli nie używamy urządzenia, należy zawsze odłączyć zasilacz z sieci.
→ zgaśnie.

Uwaga: *W celu uniknięcia uszkodzeń, należy korzystać z zasilacza dostarczanego w wyposażeniu!*

ZASILANIE AWARY JNE

Zasilanie awaryjne podtrzymuje przez 1 minut w pamięci wskazania zegara, budzika oraz dnia tygodnia, na wypadek przerwy w zasilaniu np. awarii sieci elektrycznej lub wymiany baterii.
W takim przypadku wyłączone zostanie radio oraz podświetlenie wyświetlacza. Po przywróceniu zasilania zegar będzie pokazywał dokładny czas.
- Jeżeli zasilanie zostanie przywrócone po upływie 1 minut, włączy się demonstracja, należy ustawić ponownie zegar, budzik i dzień tygodnia.

BATERIA WYCZERPANA

Jeśli zainstalowane są baterie, to przyczyną zaświecenia się wskaźnika wyczerpania baterii może być:
- niskie napięcie prądu w bateriach.
- obluzowanie się przewodu zasilania sieciowego w wypadku używania zasilania sieciowego.

Jeśli bateria jest wyczerpana, to Radio/Sleep, podświetlenie i dźwięk są wyłączone. Jeśli został nastawiony którykolwiek z budzików (Radio/Brzęczyk/Pianie koguta), to zostanie on automatycznie zastąpiony brzęczykiem o niskiej częstotliwości.
- Po naciśnięciu przycisku **SLEEP / RADIO ON** lub **BRIGHTNESS CONTROL**, wskaźnik wyczerpania baterii pulsuje przez 5 sekund, po czym wraca do ciągłego świecenia.

OBSŁUGA URZĄDZENIA

Kasowanie
W przypadku zakłóceń zewnętrznych, np. wyładowań elektrostatycznych z wykładzin podłogowych, uderzeń piorunów, itp., mogących zakłócić działanie wyświetlacza i obwodów elektrostatycznych urządzenia, klawisz RESET pozwala na skasowanie wszystkich ustawień i ponowne zaprogramowanie funkcji.
- Używając długopisu nacisnąć klawisz RESET, znajdujący się na spodzie urządzenia.

Tryb Demo
Po pierwszym podłączeniu sprzętu do źródła zasilania lub po jego restartowaniu przez wyświetlacz demonstracyjny będzie się bez przerwy przewijać napis 'PHILIPS'.
- W trakcie trybu demonstracyjnego wcisnąć przycisk **AL 2**, aby usłyszeć próbę "koguta".
- W celu wyjścia z trybu demonstracyjnego, wcisnąć przycisk **SET TIME** lub **SLEEP / RADIO ON** , przed ustawieniem godziny lub włączeniem radia.

Jasność wyświetlania
Wcisnąć **REPEAT ALARM / BRIGHTNESS CONTROL** jeden lub więcej razy.
- Jasność podświetlenia przechodzi kolejno przez następujące stany:
jasne ➟ ***ciemne*** ➟ ***wyłączone*** (przy zasilaniu z sieci)
- Jasność wyświetlacza przechodzi kolejno przez następujące stany:
wyłączone ➟ ***ciemne (5 sekund)*** ➟ ***wyłączone*** (przy zasilaniu na baterie)

Uwaga:
Jasność nie może być regulowana, jeśli aktywna jest funkcja budzenia lub SLEEP.

USTAWIANIE ZEGARA I BUDZIKA

Godziny wyświetlane są w formacie 24-o godzinnym.
1. Aby uaktywnić tryb ustawień zegara lub budzika należy wcisnąć przycisk **SET TIME** lub **SET ALARM 1 (lub 2)**.
→ Na wyświetlaczu pojawią się pulsujące cyfry oznaczające bieżącą godzinę lub godzinę budzenia; usłyszysz 'Time set' (godzina nastawiona) lub 'Alarm Time set' (budzik nastawiony).

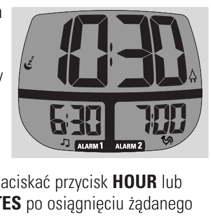

2. Aby ustawić godzinę i minuty, przytrzymać lub naciskać przycisk **HOUR** lub **MINUTES**. Zwolnić przycisk **HOUR** lub **MINUTES** po osiągnięciu żądanego ustawienia.
3. Po ustawieniu godziny i minut należy wcisnąć przycisk **SET TIME** lub **SET ALARM 1 (lub 2)** aby potwierdzić ustawienia.
- Ustawienia zegara są automatycznie potwierdzone 10 sekund po ich regulacji.
- Nie można ustawiać czasu budzenia w trakcie dzwonienia budzika lub w trybie powtórzenia budzenia.

RADIO

1 Aby włączyć radio, należy wcisnąć jeden raz przycisk **SLEEP / RADIO ON**.
2 Wybrać pasmo za pomocą przycisku **BAND**.
3 Wyregulować **TUNING** tak, aby można odbierać żądaną stację radiową.
4 Ustawić głośność za pomocą przycisku **VOLUME**.
5 Aby wyłączyć, należy wcisnąć **ALARM RESET / RADIO OFF**.

W celu poprawy odbioru radiowego:
W paśmie ***FM***, właściwie wykierować antenę wysuwaną tak ,aby otrzymać optymalną jakość odbioru.
W paśmie ***AM (MW or LW)***, zestaw wyposażony jest we wbudowaną antenę. Właściwie wykierować antenę zmieniając pozycję radio-zegara.

USTAWIANIE BUDZIKA

UWAGI OGÓLNE
Przy ustawianiu budzika należy pamiętać, aby przed wyborem jednego z dwóch możliwych trybów budzenia najpierw ustawić godzinę budzenia, radio lub brzęczyk. Wyświetlacz budzika widoczny jest przez cały czas, a wskaźnik budzenia pojawia się, jeśli jest ono ustawione.
- Aby wybrać budzenie radiem, należy jednokrotnie wcisnąć przycisk **AL 1**.
→ Na wyświetlaczu pojawi się ALARM 1 i ♫ usłyszysz 'Alarm ON' (budzik WYŁĄCZONY).
– Sprawdź, czy poziom głośności jest wystarczająco wysoki aby Cię obudzić!
- Aby wybrać budzenie brzęczykiem lub odgłosem piania koguta, należy wcisnąć przycisk **AL 2** jeden lub więcej razy.

→ Na wyświetlaczu pojawi się ALARM 2 i lub usłyszysz 'Alarm ON' (budzik WYŁĄCZONY).
Radio, brzęczyk lub odgłos piania koguta włączy się o nastawionej godzinie na około 30 minut; jednocześnie na wyświetlaczu będzie widoczny pulsujący symbol budzenia.
- W ciągu kilkunastu sekund przy włączonym budzeniu łagodnym :
→ brzęczyk - zwiększa się częstotliwość dźwięku.
→ pianie koguta - zwiększa się natężenie dźwięku.

Uwaga:
Jeśli włączone jest zarazem budzenie radiem i brzęczykiem/odgłosem piania koguta, to priorytet ma budzenie brzęczykiem/odgłosem piania koguta.

WYŁĄCZANIE BUDZIKA

Są trzy sposoby wyłączania budzika. Jeśli opcja budzenia nie zostanie całkowicie wyłączona, wybrana zostanie automatyczna opcja **ustawienia 24-o godzinnego budzenia** po 30 minutach od poprzedniego budzenia.

USTAWIENIE 24-O GODZINNEGO BUDZENIA
Przy dezaktywowaniu trybu budzenia z jednoczesnym zachowaniem jego ustawień na następny dzień:
- Wcisnąć **ALARM RESET / RADIO OFF**.
→ Jeden krótki dźwięk potwierdza uaktywnienie ustawień 24-o godzinnych. Odpowiedni rodzaj alarmu pojawia się na wyświetlaczu.

POWTÓRZENIE BUDZENIA
Wybranie tej opcji powoduje powtarzanie sygnału budzenia z przerwami 5 minut.
- W trakcie sygnału budzenia należy wcisnąć przycisk
REPEAT ALARM / BRIGHTNESS CONTROL.
→ W trybie powtórzenia budzenia, wskaźnik budzenia miga.
- Możliwość powtórzenia operacji.

CAŁKOWITE WYŁĄCZENIE FUNKCJI BUDZENIA
- Przy aktywnej opcji budzenia lub w trybie powtarzania budzenia, należy wcisnąć i przytrzymać przycisk **AL 1** lub **AL 2** przez ponad 1 sekundy powoduje całkowite wyłączenie budzenia.
→ Wybrany wskaźnik budzenia i godzina budzenia znikną z wyświetlacza; usłyszysz 'Alarm OFF' (budzik WYŁĄCZONY).

SLEEP (OCZEKIWANIE)

Na temat funkcji Sleep
Zestaw posiada wbudowany czasomierz oczekiwania, który umożliwia automatyczne wyłączenia radia po upłynięciu danego czasu. Występują cztery opcje czasu oczekiwania.

Ustawianie oraz wyłączanie funkcji Sleep
1 Aby włączyć radio, należy wcisnąć przycisk **SLEEP / RADIO ON**.
→ **ON** pojawi się na chwilę przed wyłączeniem wyświetlacza.
2 W przeciągu 1 sekundy ponownie wcisnąć przycisk **SLEEP / RADIO ON** w celu wybrania czasu oczekiwania.
- Wyświetlacz pokazuje opcje w kolejności **ON** oraz opcje czasu oczekiwania: **SL : 30**, **SL : 20**, **SL : 10** oraz **OFF**.
→ Pojawi się .

3 Aby wyłączyć funkcję oczekiwania, należy wcisnąć jeden z poniższych przycisków:
– **ALARM RESET / RADIO OFF**.
– **REPEAT ALARM / BRIGHTNESS CONTROL**.

KORZYSTANIE Z ZESTAWU

- Jeśli zestaw nie będzie wykorzystywany przez długi czas, należy odłączyć go od sieci zasilania oraz wyjąć baterie pamięci zegara.
- Nie należy wystawiać zestawu na działanie wilgoci , deszczu, piasku, urządzeń grzewczych lub promieni słonecznych.
- Do czyszczenia zestawu należy używać miękkiej wilgotnej szmatki lub irchy. Nie należy stosować produktów czyszczących, które zawierają benzen, rozcieńczalniki, itp. ponieważ mogą one zniszczyć obudowę.

INFORMACJE DOTYCZŃCE ÂRODOWISKA

Opakowanie zestawu zostało ograniczone do niezbędnego minimum przy wykorzystaniu tylko papieru i kartonu.
Zestaw zbudowany jest z materiałów, które mogą zostać ponownie wykorzystane, jeśli zestaw został rozmontowany przez wyspecjalizowane przedsiębiorstwo.
Proszę stosować się do miejscowych zaleceń dotyczących składowania opakowań, wyczerpanych baterii oraz niesprawnego sprzętu.

ROZWIŃZYWANIE PROBLEMÓW

Po wystąpieniu uszkodzenia, należy sprawdzić następujące punkty przed oddaniem zestawu do naprawy.
Jeśli niemożliwe jest usunięcie usterki postępując zgodnie z poniższymi wskazówkami, należy skonsultować się z dealerem lub centrum obsługi.

OSTRZEŻENIE: W żadnym wypadku nie wolno próbować naprawiać zestaw we własnym zakresie, ponieważ unieważnia to warunki umowy gwarancyjnej. Nie otwierać zestawu, ponieważ grozi to porażeniem prądem elektrycznym!

Brak dźwięku
– *Głośność nie została ustawiona*
- Ustawić VOLUME

Ciągłe trzeszczenie i piski podczas odbioru w paśmie AM
– *Zakłócenia wynikłe na skutek używania innego sprzętu elektrycznego, np. telewizora, komputera, lamp fluorescencyjnych.*
- Przestawić radio-zegar dalej od sprzętu elektrycznego

Brak podświetlenia / wadliwe działanie wyświetlacza / radio i budzik nie działają
– *Wyładowania elektrostatyczne*
- Końcówką długopisu wcisnąć przycisk **RESET** zlokalizowany w podstawie urządzenia. Można też odłączyć urządzenie od zasilacza sieciowego i wyjąć baterie na 5 minut, a następnie ponownie włączyć zasilanie

Trzaski podczas odbioru w paśmie FM
– Słaby sygnał
- Ustawić antenę wysuwaną

Nie działa budzik
– *Nie został ustawiony czas / tryb budzenia*
- Patrz **USTAWIANIE BUDZENIA**

– *Mała głośność radia*
- Zwiększyć głośność

– *RADIO nie dostrojone do stacji radiowej*
- Nastroić odbiornik na stację radiową

Producent zastrzega możliwość wprowadzania zmian technicznych.

Zarówno numer modelu, jak i numer produkcyjny umieszczone są na spodzie zestawu. Produkt spełnia wymagania dotyczące zakłóceŤ radiowych Unii Europejskiej.

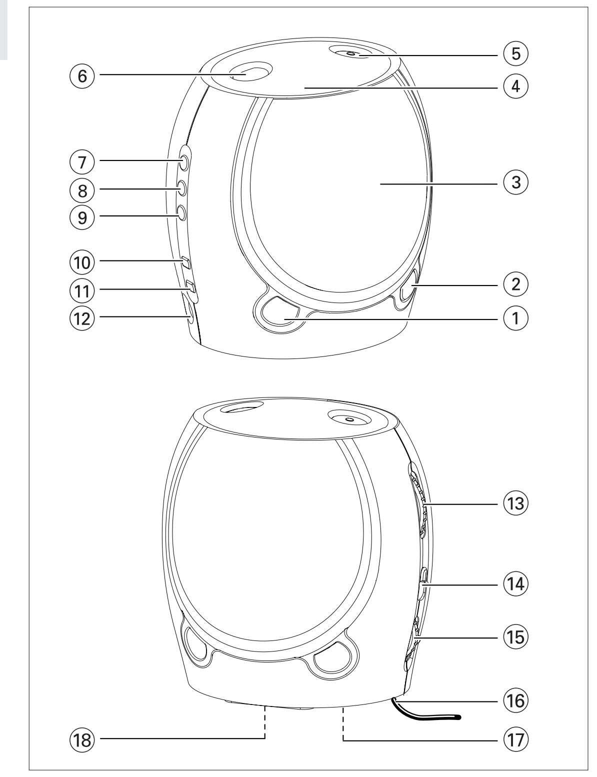

NOTES

NOTES

NOTES