Night light

71765/**/16

71771/**/16

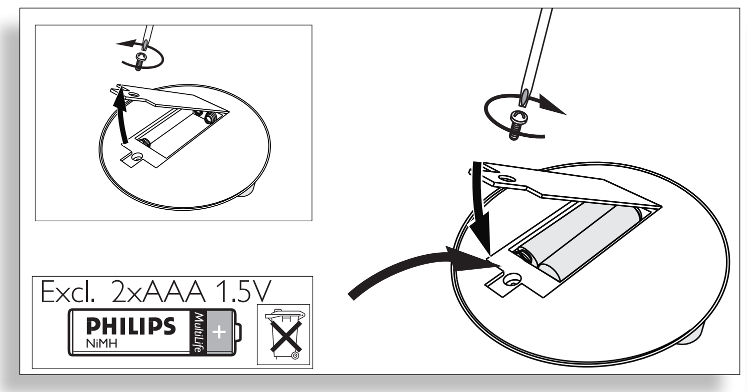

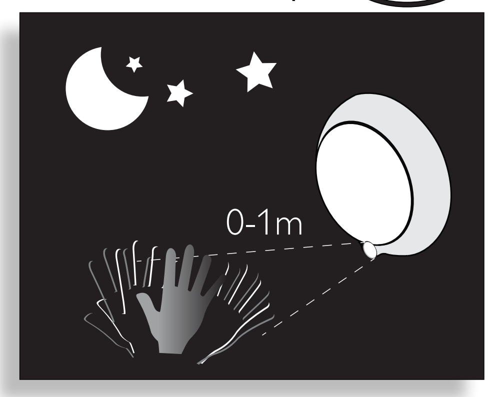

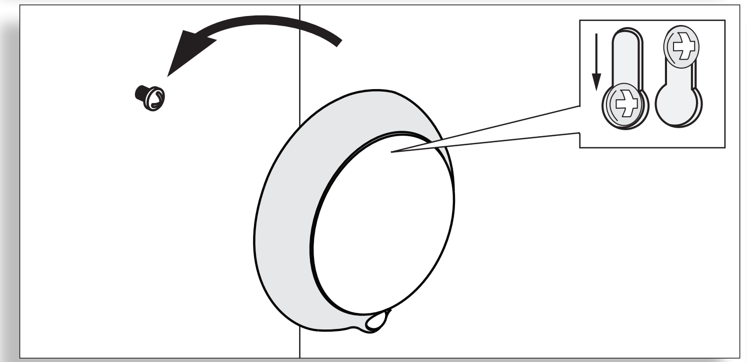

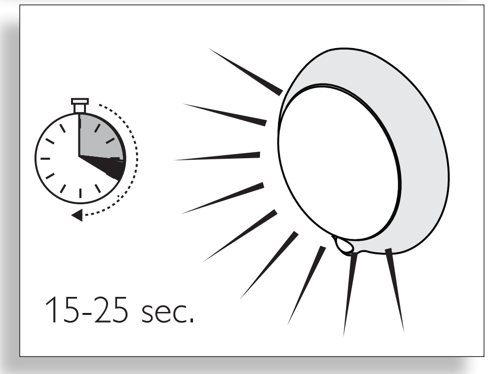

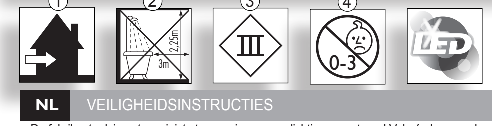

NL VEILIGHEIDSINSTRUCTIES

- De fabrikant adviseert een juiste toepassing van verlichtingsarmaturen! Volg én bewaar daarom deze gebruiksaanwijzing voor een veilige en betrouwbare installatie en werking van het armatuur.
- Raadpleeg bij twijfel steeds een vakman of het verkooppunt. Leef in ieder geval de lokale installatievoorschriften na. Zo geven bijvoorbeeld bepaalde installatievoorschriften aan dat een verlichtingsartikel moet worden geïnstalleerd door een erkend vakman (b.v. Duitsland).
- Onderhoud binnenverlichting met een droge doek of borsteltje, gebruik geen schuur- of oplosmiddelen. Vermijd vocht op alle elektrische onderdelen.
- Indien het armatuur wordt bevestigd op een metalen ondergrond, dient deze ondergrond geaard te zijn, of verbonden te zijn met de aarding van de elektrische installatie.
- Houd steeds alle technische specificaties van uw armatuur in acht. Raadpleeg hiervoor de specifiek vermelde pictogrammen van het identificatielabel op het armatuur én de pictogrammen die worden vermeld in deel A van uw veiligheidsinstructies.
- Verwijdering van uw oude product. Uw product is vervaardigd van kwalitatief hoogwaardige materialen en onderdelen, welke gerecycled en opnieuw gebruikt kunnen worden. Als u op uw product een doorstreepte afvalcontainer op wieltjes ziet, betekent dit dat het product valt onder de EU-richtlijn 2002/96/EC. Win inlichtingen in over de manier waarop elektrische en elektronische producten in uw regio gescheiden worden ingezameld. Neem bij de verwijdering van oude producten de lokale wetgeving in acht en plaats deze producten niet bij het gewone huishoudelijke afval. Als u oude producten correct verwijdert voorkomt u negatieve gevolgen voor het milieu en de volksgezondheid.

OPGELET: Hieronder vindt u echter wel alle tekstuele verklaringen met numerieke verwijzing naar de respectievelijke pictogrammen vooraan deze gebruiksaanwijzing:
1-Installeer het armatuur enkel binnenshuis.
2-Het armatuur is niet geschikt voor montage in de badkamer, althans niet in de aangegeven zone.
3-Beschermklasse III: het verlichtingsarmatuur is enkel geschikt voor zeer lage veiligheidsspanning (b.v. 12V).
4-Dit armatuur is niet geschikt voor kinderen onder de 3 jaar.

Het verlichtingsarmatuur is - net als alle andere producten uit het assortiment - ontworpen, geproduceerd en getest volgens de strengste Europese veiligheidsvoorschriften (EN 60.598 / CE). Conformiteitsverklaring: Hierbij verklaart Philips Lighting, BG Consumer Luminaires dat het product voldoet aan de essentiële vereisten en andere relevante bepalingen van Richtlijn 1999/5/EC.De conformiteitsverklaring kan worden geraadpleegd op: Satenrozen 13, 2550 Kontich – België Elektrische, magnetische en elektromagnetische velden ("EMF") 1. Philips Lighting maakt en verkoopt vele consumentenproducten die, net als andere elektronische apparaten, elktromagnetische signalen kunnen uitstralen en ontvangen. 2. Een van de belangrijkste zakelijke principes van Philips is ervoor te zorgen dat al onze producten voldoen aan alle geldende vereisten inzake gezondheid en veiligheid en ervoor te zorgen dat onze producten ruimschoots voldoen aan de EMF-normen die gelden op het ogenblik dat onze producten worden vervaardigd. 3. Philips streeft ernaar geen producten te ontwikkelen, te maken en op de markt te brengen die schadelijk kunnen zijn voor de gezondheid.4. Philips bevestigt dat als zijn producten correct voor het daartoe bestemde gebruik worden aangewend, deze volgens de nieuwste wetenschappelijke onderzoeken op het moment van de publicatie van deze handleiding veilig zijn om te gebruiken. 5. Philips speelt een actieve rol in de ontwikkeling van internationale EMF- en veiligheidsnormen, wat Philips in staat stelt in te spelen op toekomstige normen en deze tijdig te integreren in zijn producten. Bij constructiefouten of materiële gebreken geeft de fabrikant 2 jaar garantie op binnenverlichting en op buitenverlichting (tenzij anders vermeld op de verpakking). Glasbreuk, batterijen en lichtbronnen vallen niet onder de garantievoorwaarden. De garantieperiode gaat in vanaf factuurdatum en geldt enkel op vertoon van het aankoopbewijs. Schade aan het verlichtings-armatuur door gebruik ervan in extreme omstandigheden (zeekustgebieden, industriële omgevingen, frequente blootstelling aan meststoffen,...), valt eveneens niet onder de garantievoorwaarden. De garantie vervalt indien het verlichtingsarmatuur niet volgens de gebruiksaanwijzing werd geïnstalleerd of door onbevoegde personen werd hersteld of aangepast. De fabrikant aanvaardt ook geen enkele aansprakelijkheid voor schade als gevolg van een verkeerde toepassing van het verlichtingsarmatuur of door gebruik in combinatie met onjuiste apparatuur of wisselstukken.
Wijzigingen in ontwerp en technische specificaties voorbehouden.
Ga voor veelgestelde vragen en andere informatie met betrekking tot dit product naar www.philips.com.

FR INSTRUCTIONS DE SECURITE

- Le fabricant donne toujours des conseils pour une utilisation correcte des articles d'éclairage! Pour vous assurer d'une installation correcte et sûre, il faut donc suivre les instructions qui vous sont données avec chaque article.
- Si vous avez un doute, demandez conseil à un électricien ou au vendeur. Assurez vous que vous installez toujours les articles suivant la réglementation en vigueur. Certaines règlementations imposent l'installation de certains articles par un électricien qualifié. (ex. en Allemagne).
- Si le luminaire est installé sur une surface métallifusse, celle-ci doit être reliée au fil de terre ou à une liaison équipotentielle de l'installation.
- Le nettoyage des articles d'éclairage se fait avec un chiffon sec, n'utilisez pas de solvants ou de produits abrasifs. Evitez les projections de liquides sur les parties électriques.
- Prenez toujours en compte les spécifications techniques de l'équipement. Vérifiez les icônes sur l'étiquette argentée de l'article et les icônes que nous vous expliquons sur la partie A de votre notice de sécurité.
- Mise au rebut des produits en fin de vie: Ce produit a été conçu et fabriqué avec des matériaux et composants recyclables de haute qualité. Le symbole d'une poubelle barrée apposé sur un produit signifie que ce dernier répond aux exigences de la directive européenne 2002/96/EC. Informez-vous auprès des instances locales sur le système de collecte des produits électriques et électroniques en fin de vie. Conformez-vous à la législation en vigueur et ne jetez pas vos produits avec les déchets ménagers. Seule une mise au rebut adéquate des produits peut empêcher la contamination de l'environnement et ses effets nocifs sur la santé.

ATTENTION: vous trouverez ci-après toutes les explications avec des références numériques correspondant respectivement aux instructions de sécurité.
1-Installation intérieure seulement
2-L'équipement ne convient pas pour une installation dans les salles de bains (au moins pas dans les zones spécifiées).
3-Protection de classe III: L'équipement n'est prévu que pour des articles de très basse tension.
4-Ce produit n'est pas adapté pour les enfants de moins de 3 ans.

L'équipement d'éclairage aussi bien que tous les produits de la gamme est dessiné, produit et testé en accord avec les normes de standard Européennes (EN 60.598/ CE). Déclaration de conformité : Par la présente, Philips Lighting, BG Consumer Luminaires, déclare que ce produit est conforme aux exigences principales et aux autres dispositions importantes de la Directive 1999/5/EC. La déclaration de conformité peut être consultée à l'adresse suivante : Satenrozen 13, 2550 Kontich – Belgique Champs électriques, magnétiques et électromagnétiques (CEM)1. Philips Lighting fabrique et vend de nombreux produits de consommation qui, comme tous les appareils électroniques,ont la capacité d'émettre et de recevoir des signaux électromagnétiques. 2. L'une des valeurs professionnelles majeures de Philips consiste à prendre toutes les mesures nécessaires en termes de santé et de sécurité pour nos produits afin de respecter l'ensemble des obligations légales qui s'appliquent et de rester conforme aux normes CEM en vigueur au moment de la fabrication des produits. 3. Philips s'engage à concevoir, à fabriquer et à commercialiser des produits qui ne provoquent aucun effet nocif sur la santé. 4. Philips confirme que si les produits sont manipulés correctement dans des conditions normales, leur utilisation ne présente aucun danger, conformément aux connaissances scientifiques actuelles. 5. Philips joue un rôle majeur dans le développement de normes CEM et de sécurité internationales, ce qui lui permetd'anticiper leur évolution et de les appliquer au plus tôt à ses produits. En cas de défaut de fabrication, ou matériel endommagé, le fabricant offre une garantie allant jusqu'à 2 ans pour les équipements d'intérieur pour les équipements d'extérieurs. Les bris de verrerie, les piles et les ampoules ne sont pas couverts par la garantie. Tous dommages causés par l'utilisation du luminaire dans des circonstances exceptionnelles (zone côtière, environnement industriel, en contact fréquent avec des engrais...), ne sont pas couverts par les conditions de garantie. La période de garantie démarre à partir de la date d'achat et n'est valable qu'avec une facture ou ticket de caisse. La garantie est nulle si l'équipement n'a pas été installé selon les instructions du constructeur. Le fabricant n'est pas tenu pour responsable des dommages causés suite à une mauvaise utilisation, ou détournement de l'utilisation de ses produits. Sous réserve de modifications dans le modèle et les spécifications techniques. Pour accéder à notre foire aux questions et en savoir plus sur ce produit, rendez-vous sur le site www.philips.com.

DE SICHERHEITSHINWEISE

- Diese Sicherheitshinweise sind nur in Verbindung mit Teil „A" zu verwenden.
- Herstellerhinweise zu einem ordnungsgemässen Gebrauch von Leuchten! Folgen Sie immer den Hinweisen dieser Anleitung für eine sichere und gefahrlose Montage und Gebrauch dieser Leuchte. Bewahren Sie die Montageanleitung für spätere Nachfragen auf.
- Im Falle von Zweifeln fragen Sie einen Fachmann.
- Pflegen Sie Wohnraumleuchten mit einem trockenen Reinigungstuch, benutzen Sie keine scharfen Reiniger oder Lösungsmittel. Vermeiden Sie, dass Flüssigkeiten an elektrisch leitende Teile gelangen.
- Wenn die Leuchte auf einer metallischen Oberfläche montiert ist, muss diese Metalloberfläche mit dem Schutzleiter oder dem Potentialausgleichsleiter verbunden sein.
- Beachten Sie immer die technischen Daten auf dem Produkt. Vergleichen Sie die Symbole auf dem Typenschild der Leuchte mit den Symbolen aus Teil „A". Diese Symbole aus Teil „A" sind nachfolgend erklärt:
- Entsorgung Ihres alten Geräts: Ihr Gerät wurde unter Verwendung hochwertiger Materialien und Komponenten entwickelt und hergestellt, die recycelt und wieder verwendet werden können. Be.ndet sich dieses Symbol (durchgestrichene Abfalltonne auf Rädern) auf dem Gerät, bedeutet dies, dass für dieses Gerät die Europäischen Richtlinie 2002/96/EG gilt. Informieren Sie sich über die geltenden Bestimmungen zur getrennten Sammlung von Elektro- und Elektronik-Altgeräten in Ihrem Land. Richten Sie sich bitte nach den geltenden Bestimmungen in Ihrem Land, und entsorgen Sie Altgeräte nicht über Ihren Haushaltsabfall. Durch die korrekte Entsorgung Ihrer Altgeräte werden Umwelt und Menschen vor möglichen negativen Folgen geschützt.

ACHTUNG: Unten bzw. auf der Vorderseite dieser Anleitung finden Sie alle Erklärungen mit einem Nummernbezug zu den Symbolen.
1- Diese Leuchte sollte nur in Wohngebäuden montiert werden.
2- Diese Leuchte ist nicht geeignet für die Verwendung in Baderäumen (besonders nicht in den angezeigten Bereichen). Leuchten der Schutzart IP20 können in Deutschland ab 60 cm seitlich von der Wanne oder Dusche verwendet werden.
3- Schutzklasse III: Diese Leuchte darf nur an Sicherheitskleinspannung angeschlossen werden (z.B. 12 Volt).
4- Dieses Produkt ist nicht geeignet für Kinder unter 3 Jahren.

Diese Leuchte ist - wie alle andere Produkte - gestaltet, hergestellt und geprüft in Übereinstimmung mit den strengen Europäischen Sicherheitsnormen (EN 60 598/ CE). Konformitätserklärung: Philips Lighting, BG Consumer Luminaires erklärt hiermit, dass das Produkt die notwendigen Anforderungen und anderen relevanten Bestimmungen der Richtlinie 1999/5/EC erfüllt. Die Konformitätserklärung kann bei folgender Adresse eingesehen werden: Satenrozen 13, 2550 Kontich, Belgien. Elektrische, magnetische und elektromagnetische Felder ("EMF") 1. Philips Lighting produziert und vertreibt viele Endkundenprodukte, die, wie jedes elektronische Gerät,im Allgemeinen, elektromagnetische Signale aussenden und empfangen können. 2. Einer der wichtigsten Geschäftsprinzipien von Philips ist es, alle erforderlichen Maßnahmen für das Produkt zum Schutz der Gesundheit und Sicherheit zu ergreifen, alle entsprechenden gesetzlichen Richtlinien einzuhalten sowie die EMF-Standardgrenzwerte nicht zu überschreiten, die zum Zeitpunkt der Herstellung des Produkts festgelegt wurden. 3. Philips hat sich dazu verpflichtet, Produkte zu entwickeln, herzustellen und zu verkaufen, die sich nicht nachteilig auf die Gesundheit auswirken. 4. Philips bestätigt, dass seine Produkte gemäß aktuellen wissenschaftlichen Erkenntnissen sicher sind, wenn die Produkte für ihren bestimmungsgemäßen Zweck verwendet werden. 5. Philips spielt eine aktive Rolle in der Entwicklung der internationalen EMF- und Sicherheitsstandards, sodass Philips auch weiterhin die neuesten Entwicklungen der Standardisierung so früh wie möglich in seine Produkte integrieren kann. Im Falle eines Konstruktions- oder Materialfehlers gewährt der Hersteller eine Garantie von zwei Jahren für Wohnraumleuchten und Aussenleuchten (Abweichungen sind ggf. auf der Verpackung ausgewiesen). Defekte Gläser, Batterien und Leuchtmittel fallen nicht unter die Garantie. Schäden, bedingt durch externe Umwelteinflüsse (wie z.B. hoher Salzgehalt in der Küstenregion, Umweltbelastungen in Industriegebieten sowie dem Kontakt mit landwirtschaftlichen Düngemitteln), sind von der Garantie ausgeschlossen. Die Garantie gilt ab Verkaufsdatum und nur in Verbindung mit dem Kaufbeleg. Die Garantie erlischt bei nicht ordnungsgemässer Montage, Reparatur durch Dritte oder Änderung an der Leuchte. Der Hersteller übernimmt auch keine Haftung für die Schäden, die durch nicht bestimmungsgemässe Verwendung oder Einsatz von ungeeignetem Zubehör verursacht wird. Änderungen in Technik und Ausführung vorbehalten. Weitere häufig gestellte Fragen und Informationen über dieses Produkt erhalten Sie auf unserer Website unter www.philips.com.

EN SAFETY INSTRUCTIONS

- The manufacturer advises the correct use of lighting fittings! Therefore always follow these instructions to ensure correct and safe installation and functioning of the fitting and keep it for future reference.
- If in doubt, consult a qualified electrician or contact your retail outlet. Ensure that you always install the fitting to the relevant regulations. Certain regulations indicate that lighting fittings should be installed by a qualified electrician (EG Part P for the UK).
- Maintain interior lighting with a dry cloth duster, do not use abrasives or solvents. Avoid liquid on all electrical parts.
- If the luminaire is mounted on a metallic surface, this surface must be bonded to the protective earth conductor or to the equipotential bonding conductor of the installation.
- Always consider all the technical specifications of the fitting. Verify the stated icons on the identification label on the fitting and the icons that are shown in part A of your safety instructions.
- Disposal of your old product: Your product is designed and manufactured with high quality materials and components, which can be recycled and reused. When this crossed-out wheeled bin symbol is attached to a product it means the product is covered by the European Directive 2002/96/EC. Please inform yourself about the local separate collection system for electrical and electronic products. Please act according to your local rules and do not dispose of your old products with your normal household waste. The correct disposal of your old product will help prevent potential negative consequences for the environment and human health.

ATTENTION: Below you will find all the explanations with numeric reference to the icons respectively in front of these safety instructions:
1-This fitting should only be installed indoors.
2-The fitting is not suitable for installation in bathrooms at least not in the specified zone.
3-Protection class III: the fitting is only suitable for very low voltage supply (e.g. 12V).
4-This product is not suitable for children under 3 years.

The lighting fitting – as well as all other products from the collection – is designed, produced and tested in accordance with the strictest European safety standards (EN 60.598 / CE). Declaration of conformity:
Hereby, Philips Lighting, BG Consumer Luminaires declares that the product is in compliance with the essential requirements and other relevant provisions of Directive 1999/5/EC. The declaration of conformity may be consulted at: Satenrozen 13, 2550 Kontich – Belgium Electric, Magnetic and Electromagnetic Fields ("EMF")1. Philips Lighting manufactures and sells many products targeted at consumers, which, like any electronic apparatus, have the ability to emit and receive electromagnetic signals.2. One of Philips' leading Business Principles is to take all necessary health and safety measures for our products, tocomply with all applicable legal requirements and to stay well within the EMF standards applicable at the time of producing the products. 3. Philips is committed to developing, producing and marketing products that cause no adverse health effects. 4. Philips confirms that if its products are handled properly for their intended use, they are safe to use according to scientific evidence available today. 5. Philips plays an active role in the development of international EMF and safety standards, enabling Philips toanticipate further developments in standardisation for early integration in its products. In case of construction faults or material damages the manufacturer gives a guarantee up to 2 years for indoor lighting and outdoor lighting. (unless otherwise stated on the packaging) Broken glass, batteries and lighting bulbs do not fall under the guarantee terms. Any damage caused to the light fitting in extreme conditions (coastal areas, industrial surroundings, farm environments) will not be covered by the guarantee. The period of guarantee starts from the purchase date and is only valid on presentation of the receipt. The guarantee is void if the fitting was not installed following the instructions or repaired or modified. The manufacturer does not accept any liability for damage caused as a result of misuse or wrong application of the fitting. Alterations in design and technical specifications reserved.For FAQs and more information on this product, please go to www.philips.com.

ES INSTRUCCIONES DE SEGURIDAD

- El fabricante aconseja un uso correcto de los aparatos de iluminación! Por lo tanto siga siempre estas instrucciones para asegurar un correcto y seguro funcionamiento de las lámparas y consérvelas para futuras consultas.
- En caso de duda, consulte a un electricista cualificado o a su establecimiento habitual. Asegúrese de que siempre se instala la lámpara según las normas pertinentes. Ciertas normas indican que los aparatos de iluminación deben ser instalados por personal cualificado (p.e. Alemania).
- Limpie el interior de las lámparas con un paño seco y limpio, no use disolventes o sustancias abrasivas. Evite el contacto de líquidos en todas las partes eléctricas.
- Si el aparato está instalado encima de una superficie metálica, esta superficie debe estar conectada a una toma de tierra, o el propio aparato deberá estar conectado a una toma de tierra.
- Tenga en cuenta siempre todas las especificaciones técnicas del aparato. Verifique siempre los iconos de la etiqueta gris pegada en la lámpara y los iconos en la parte A de las instrucciones de seguridad.
- Desecho del producto antiguo: El producto se ha diseñado y fabricado con materiales y componentes de alta calidad, que se pueden reciclar y volver a utilizar. Cuando este símbolo de contenedor de ruedas tachado se muestra en un producto indica que éste cumple la directiva europea 2002/96/EC. Obtenga información sobre la recogida selectiva local de productos eléctricos y electrónicos. Cumpla con la normativa local y no deseche los productos antiguos con los desechos domésticos. El desecho correcto del producto antiguo ayudará a evitar consecuencias negativas para el medioambiente y la salud humana.

ATENCION: A continuación encontrará las explicaciones de todos los iconos que aparecen en las instrucciones de seguridad, ordenados numéricamente:
1-Este aparato sólo debe instalarse en el interior
2-El aparato no es adecuado para ser instalado en cuartos de baño (como mínimo no en la zona especificada).
3-Protección clase III: El aparato es adecuado solamente para muy baja tensión (p.e. 12V).
4-Este producto no es adecuado para niños menores de 3 años.

Los artículos de iluminación (así como otros productos de la colección) están diseñados, fabricados y probados de acuerdo con las más estrictas normas europeas de seguridad (EN 60.598 / CE). Declaración de conformidad: Por la presente, Philips Lighting, BG Consumer Luminaires declara que el producto cumple los requisitos fundamentales y otras disposiciones pertinentes a la Directiva 1999/5/EC. La declaración de conformidad puede consultarse en: Satenrozen 13, 2550 Kontich – Bélgica Campos eléctricos, magnéticos y electromagnéticos ("CEM") 1. Philips Lighting fabrica y vende muchos productos dirigidos a consumidores que, al igual que los dispositivos electrónicos, pueden emitir y recibir señales electromagnéticas 2. Uno de los principios empresariales más importantes de Philips es adoptar todas las medidas de salud y seguridad necesarias para que nuestros productos cumplan todos los requisitos legales aplicables y respeten ampliamente toda normativa aplicable sobre CEM a la hora de fabricar dichos productos. 3. Philips está comprometido con el desarrollo, la producción y la comercialización de productos que no causen efectos negativos para la salud. 4. Philips constata que si el producto se maneja correctamente de acuerdo con el fin para el que está creado, se puede usar de forma segura según los conocimientos científicos disponibles hoy en día. 5. Philips participa activamente en el desarrollo de estándares de CEM y seguridad internacionales, por lo que se puede anticipar a futuros desarrollos de estándares para integrarlos en una etapa temprana en sus productos. En caso de defecto de fabricación o materiales en mal estado el fabricante da 2 años de garantía en iluminación interior y en iluminación exterior (salvo indicación contraria en el embalaje). Cristales rotos, baterías y fuentes de alimentación no están bajo los términos de esta garantía. Cualquier daño debido al uso del aparato en condiciones extremas (zonas de costa, zonas industriales, contactos con abono...) no están bajo las condiciones de esta garantía. El período de garantía empieza en la fecha de compra y sólo será válido previa presentación de la factura. La garantía expira si el aparato no es instalado, reparado o modificado siguiendo las instrucciones. El fabricante declina toda responsabilidad por daños causados o como resultado de un uso indebido o una instalación incorrecta del aparato. Quedan reservados cambios en el diseño y en las especificaciones técnicas.
Para consultar preguntas frecuentes y obtener más información sobre este producto, visita www.philips.com.

PT INSTRUÇÕES DE SEGURANÇA

- O fabricante aconselha a correcta instalação do nosso material! Por isso, siga sempre estas instruções para assegurar uma correcta e segura instalação e funcionamento do nosso material, preservando-o para futura referência.
- Em caso de dúvida, consulte um electricista ou informe-se no seu posto de venda. Assegure-se que instala o material seguindo todos os regulamentos. Certos regulamentos indicam que alguns ajustes têm que ser feitos por um electricista qualificado.
- Limpe o material eléctrico do interior da casa com um pano seco, não use abrasivos ou solventes. Evite o contacto de líquidos com as partes eléctricas.
- Se a Luminária for montada sob uma superfície metálica, então esta superfície deverá estar ligada a um fio terra ou a própria Luminária deverá estar ligada ao fio terra.
- Leve sempre em consideração todas as especificações técnicas no processo de instalação. Verifique os ícones que vêm impressos na folha de instalação e os ícones que vêm na parte A na folha de instruções de segurança.
- Eliminação do seu antigo produto: O seu produto foi desenhado e fabricado com matérias-primas e componentes de alta qualidade, que podem ser reciclados e reutilizados. Quando este símbolo, com um latão traçado, está afixado a um produto significa que o produto é abrangido pela Directiva Europeia 2002/96/EC. Informe-se acerca do sistema de recolha selectiva local para produtos eléctricos e electrónicos. Aja de acordo com os regulamentos locais e não descarte os seus antigos produtos com o lixo doméstico comum. A correcta eliminação do seu antigo produto ajuda a evitar potenciais consequências negativas para o meio ambiente e para a saúde pública.

ATENÇÃO: Em baixo vai encontrar todas as explicações com referências numéricas para os ícones respectivos destas instruções de segurança:
1-Este artigo apenas deve ser montado no interior de um edifício.
2-Material impróprio para ser instalado em casas de banho (pelo menos na zona especificada).
3-Protecção classe III: Material só próprio para uma baixa voltagem (ex. 12V).
4- Este produto não é aconselhável a crianças com de 3 anos.

O material de iluminação – bem como todos os outros produtos da nossa colecção – são desenhados, produzidos e testados de acordo com os mais rigorosos padrões Europeus (EN 60.598 / CE). Declaração de conformidade: A Philips Lighting, BG Consumer Luminaires vem por este meio declarar que o produto cumpre os requisitos essenciais e outras disposições relevantes da Directiva 1999/5/CE. A declaração de conformidade pode ser consultada em: Satenrozen 13, 2550 Kontich – Bélgica Campos eléctricos, magnéticos e electromagnéticos ("CEM") 1. A Philips Lighting fabrica e comercializa muitos produtos de consumo que, tal como qualquer aparelho electrónico, têm a capacidade de emitir e receber sinais electromagnéticos. 2. Um dos mais importantes princípios empresariais da Philips é a implementação de todas as medidas de saúde e segurança necessárias nos seus produtos, de forma a cumprir todos os requisitos legais aplicáveis, bem como normas CEM aplicáveis no momento de fabrico dos produtos. 3. A Philips está empenhada em desenvolver, produzir e comercializar produtos que não causem efeitos adversos na saúde. 4. A Philips confirma que se os seus produtos forem devidamente utilizados para o fim a que se destinam são seguros de utilizar, de acordo com as provas científicas actualmente disponíveis. 5. A Philips desempenha um papel activo no desenvolvimento de normas internacionais sobre CEM e segurança, permitindo à Philips incorporar previamente melhoramentos no processo de fabrico dos seus produtos. Em caso de falhas de construção ou material danificado o fabricante dá uma garantia até 2 anos para material de interior e a para material de exterior. (a não ser que na embalagem venha especificado de modo diferente) Vidros partidos, baterias e fontes de luz, não estão cobertos pelos termos de garantia. Qualquer estrago provocado pelo uso da armação do artigo em circunstâncias extremas (áreas costeiras, ambientes industriais, contacto frequente com adubo,...), não está coberto pela garantia. O período de garantia começa a partir da data da compra e só é válida com a apresentação do recibo. A garantia é nula se o material não foi instalado de acordo com as instruções ou reparado ou modificado. O fabricante também não aceita qualquer responsabilidade por qualquer dano causado em resultado de mau manuseamento ou má aplicação do material. Reservamos o direito a alterações no design e nas especificações técnicas.
Para consultar as FAQs e mais informações sobre este produto, visite www.philips.com.

IT ISTRUZIONI DI SICUREZZA

- Il fabbricante informa sul corretto uso degli articoli d'illuminazione. Pertanto attenetevi sempre a queste istruzioni che assicurano una corretta ed appropriata installazione nonchè funzionamento e conservatele quindi per future consultazioni.
- Se avete un dubbio, consultate un elettricista qualificato o informatevi presso il vostro rivenditore. Assicuratevi di installare apparecchi che seguano le norme in vigore. Alcune norme impongono che certi articoli siano installati da un elettricista qualificato (es.: in Germania).
- Effettuate la pulizia degli articoli d'illuminazione con panni asciutti e non usate nè solventi nè prodotti abrasivi. Evitate di spargere liquidi su tutte le parti elettriche.
- Se l'apparecchio viene montato su di una superficie metallica, questa superficie deve essere collegata al dispositivo di protezione a terra o collegato a massa sull'apposito dispositivo.
- Tenete sempre in considerazione tutte le specifiche tecniche dell'apparecchio. Verificate i simboli che si trovano sull'etichetta di identificazione di ogni articolo e le icone visibili nella parte A delle Vostre istruzioni di sicurezza.
- Smaltimento di vecchi prodotti: Il prodotto è stato progettato e assemblato con materiali e componenti di alta qualità che possono essere riciclati e riutilizzati. Se su un prodotto si trova il simbolo di un bidone con ruote, ricoperto da una X, vuol dire che il prodotto soddisfa i requisiti della Direttiva comunitaria 2002/96/CE. Informarsi sulle modalità di raccolta, dei prodotti elettrici ed elettronici, in vigore nella zona in cui si desidera disfarsi del prodotto. Attenersi alle normative locali per lo smaltimento dei rifiuti e non gettare i vecchi prodotti nei normali ri.uti domestici. Uno smaltimento adeguato dei prodotti aiuta a prevenire l'inquinamento ambientale e possibili danni alla salute.

ATTENZIONE: Qui sotto troverete tutte le spiegazioni con riferimenti numerici alle corrispondenti icone allegate a queste istruzioni di sicurezza.
1-Questo apparecchio può essere installato solo all'interno.
2-Non è adatto per essere installato in sale da bagno (ad eccezione di zone specifiche).
3-Protezione in classe III: è adatto solo per articoli in bassa tensione (12V)
4-Questo prodotto non è adatto per bambini al di sotto di 3 anni.

L'apparecchio di illuminazione - come tutti gli altri prodotti della collezione - è disegnato, prodotto e testato in conformità con le più severe norme standard di sicurezza Europee (EN 60.598/ CE). Dichiarazione di conformità: Con la presente Philips Lighting, BG Consumer Luminaires dichiara che il prodotto è conforme ai requisiti essenziali e alle altre disposizioni rilevanti della Direttiva 1999/5/CE. La dichiarazione di conformità può essere consultata presso la sede di: Satenrozen 13, 2550 Kontich – Belgium EMF (Electric, Magnetic and Electromagnetic Fields, Campi elettrici, magnetici ed elettromagnetici) 1. Philips Lighting produce e distribuisce molti prodotti destinati ai consumatori che, come ogni altro apparato elettronico, possono emettere e ricevere segnali elettromagnetici. 2. Tra i principi alla base dell'attività commerciale di Philips vi sono la tutela della salute e della sicurezza dei consumatori per quanto riguarda l'uso dei propri prodotti, l'adeguamento a tutti i requisiti di legge applicabili e il rispetto degli standard EMF durante la fase di produzione. 3. Philips si impegna a sviluppare, produrre e commercializzare prodotti che non causino effetti dannosi per la salute delle persone. 4. Philips conferma che, qualora i propri prodotti vengano utilizzati in maniera consona al loro scopo, non vi è alcun rischio per i consumatori secondo quanto dimostrato da studi scientifici attualmente disponibili. 5. Philips si impegna attivamente nello sviluppo di standard EMF e di sicurezza a livello internazionale, integrando in tal modo in modo tempestivo eventuali nuovi standard nei propri prodotti.
In caso di difetto di costruzione o materiale danneggiato il produttore offre la garanzia di due anni per gli apparecchi da interno e sugli articoli da esterno. (a meno che sia indicato diversamente sull'imballaggio) Vetri rotti, batterie e fonti di luce non rientrano nei termini di garanzia. Qualsiasi danno arrecato dall'utilizzo dell'apparecchio per illuminazione in circostanze eccezionali (area costiera, zona industriale, contatti frequenti con concime organico...) non è coperto dalle condizioni di garanzia. Il periodo di garanzia inizia dalla data di acquisto ed è valida solo su presentazione di fattura o ricevuta fiscale. La garanzia decade se l'articolo non è stato installato seguendo le dovute istruzioni, oppure se riparato o manomesso. Il fabbricante inoltre non si ritiene responsabile dei danni causati da un cattivo utilizzo od errata applicazione delle istruzioni. Modifiche tecniche o di disegno sono riservate. Per le domande frequenti e per ulteriori informazioni su questo prodotto, visita il sito Web www.philips.com.

DA SIKKERHEDSINSTRUKTIONER

- Producenten understreger vigtigheden af, at belysningsarmaturerne installeres og anvendes korrekt. Følg derfor altid nedenstående instruktioner for at sikre korrekt og sikker installation og funktion af armaturet. Gem disse instruktioner for senere brug.
- Hvis De er det mindste i tvivl, kontakt da en autoriseret el-installatør eller Deres forhandler. Sørg for altid at installere armaturet i henhold til de gældende regler. Vær opmærksom på, at visse installationer skal foretages af en autoriseret el-installatør.
- Rengør indendørsarmaturer med en tør klud. Slibemiddel eller opløsningsmiddel må ikke anvendes. Undgå væske på de elektriske dele.
- Hvis armaturet er monteret på en metal overflade, skal denne overflade være jordet i henhold til forskrifterne.
- Tag altid hensyn til de tekniske specifikationer, der gælder for armaturet. Tjek altid figurerne på etiketten i armaturet og sammenlign dem med de figurer, som vises i del A i sikkerhedsinstruktionen.
- Bortskaffelse af dit gamle produkt. Dit produkt er konstrueret med og produceret af materialer og komponenter af høj kvalitet, som kan genbruges. Når dette markerede affaldsbøttesymbol er placeret på et produkt betyder det, at produktet er omfattet af det europæiske direktiv 2002/96/EC Hold dig orienteret om systemet for særskilt indsamling af elektriske og elektroniske produkter i dit lokalområde.Overhold gældende regler, og bortskaf ikke dine gamle produkter sammen med dit almindelige husholdningsaffald. Korrekt bortskaffelse af dine gamle produkter er med til at skåne miljøet og vores helbred.

OBS: Nedenfor finder De alle forklaringerne på de figurer, som er vist på forsiden af sikkerhedsinstruktionen:
1-Armaturet må kun installeres indendørs.
2-Armaturet egner sig ikke til installation i baderum (i hvert fald ikke i den specificerede zone).
3-Beskyttelsesklasse III: Armaturet kan kun anvendes til lavvolt (12V).
4-Dette produkt er ikke egnet til børn under 3 år.

Armaturet er ligesom alle øvrige varer fra vores kollektion designet, produceret og testet i overensstemmelse med de strengeste europæiske sikkerhedsstandarder (EN 60.598 / CE). Overensstemmelseserklæring: Herved erklærer Philips Lighting, BG Consumer Luminaires, at produktet overholder de væsentlige krav og andre relevante bestemmelser i direktivet 1999/5/EC. Overensstemmelseserklæringen kan findes her: Satenrozen 13, 2550 Kontich – Belgien Elektriske, magnetiske og elektromagnetiske felter ("EMF") 1. Philips Lighting producerer og sælger mange forbrugermålrettede produkter, der ligesom alle elektroniske apparater kan udsende og modtage elektromagnetiske signaler. 2. Philips' vigtigste forretningsprincipper er at træffe alle nødvendige sundheds- og sikkerhedsmæssige forholdsregler for vores produkter, at overholde alle gældende lovkrav og at overholde de EMF-standarder, der er gældende på tidspunktet for fremstillingen af produkterne. 3. Philips er fast besluttet på at udvikle, fremstille og markedsføre produkter, der ikke medfører nogen helbredsskader. 4. Philips bekræfter, at hvis deres produkter bliver betjent korrekt til deres tilsigtede formål, er de sikre at bruge ifølge den videnskabelige viden, der er tilgængelig i dag. 5. Philips spiller en aktiv rolle i udviklingen af internationale EMF- og sikkerhedsstandarder, hvilket giver os mulighed for at forudse nye standarder og hurtigt integrere dem i vores produkter. I tilfælde af produktionsfejl eller materialeskader yder producenten op til 2 års garanti for indendørsbelysning og ved udendørsbelysning. (med mindre andet står angivet på emballagen) Ituslået glas, batterier og lyskilder dækkes ikke af garantien. Skader på lys armaturer som er anvendt under extreme omstændigheder (ved kysten, i industrielle områder, ved kontakt med gødning.....) er ikke dækket af garantien. Garantiperioden løber fra købsdatoen og kvittering skal vises på forlangende. Garantien gælder heller ikke, hvis armaturet ikke har været installeret i overensstemmelse med instruktionerne, eller hvis det har været repareret eller på anden måde ændret. Producenten påtager sig intet ansvar for skade forårsaget ved misbrug eller fejlagtig anvendelse/installation af armaturet. Vi forbeholder os ret til ændringer i design og tekniske specifikationer. Du kan finde ofte stillede spørgsmål og flere oplysninger om dette produkt på www.philips.com.

NO SIKKERHETSINSTRUKSJONER

- Produsenten understreker viktigheten av at lysarmaturene blir korrekt installert og anvendt. Følg derfor alltid de følgende instruksjonene for å sikre at armaturen installeres og fungerer korrekt og sikkert. Ta vare på disse instruksjonene for senere bruk.
- Er du det minste i tvil, ta kontakt med en autorisert e. -installatør eller med forhandleren din. Sørg for at armaturen alltid blir installert i henhold til gjeldende regler. Vær oppmerksom på at visse installasjoner skal utføres av autorisert el. - installatør.
- Rengjør innendørs armaturene med en tørr klut. Det må ikke benyttes skuremidler eller løsemidler. Unngå at det kommer væske på de elektriske delene.
- Ta alltid hensyn til de tekniske spesifikasjonene som gjelder for armaturen. Sjekk alltid figurene på etiketten i armaturen og sammenlign dem med figurene vist i del A i sikkerhetsinstruksjonen.
- Hvis belysningen monteres på metall bakgrunn, må denne bakgrunn være forskriftsmessig jordet til det nødvendige utstyret i installasjonen.
- Avhending av gamle produkter: Produktet er utformet og produsert i materialer og komponenter av høy kvalitet, som kan resirkuleres og brukes på nytt. Når denne søppelbøtten med kryss på følger med et produkt, betyr det at produktet dekkes av det europeiske direktivet 2002/96/EU. Finn ut hvor du kan levere inn elektriske og elektroniske produkter til gjenvinning i ditt lokalmiljø. Overhold lokale regler, og ikke kast gamle produkter sammen med husholdningsavfallet. Riktig avhending av de gamle produktene dine vil hjelpe til med å forhindre potensielle negative konsekvenser for miljøet og menneskers helse.

OBS: Nedenfor finner du forklaringer til alle figurene vist på forsiden av sikkerhetsinstruksjonen.
01- Lampen kan kun monteres innendørs.
02- Armaturen er ikke egnet for installasjon i baderom kan kun benyttes i tørre rom.
03- Beskyttelsesklasse III: Armaturen kan kun anvendes til lavspenning (12V).
04- Dette produktet er ikke egnet for barn under 3 år.

Armaturen er i likhet med alle øvrige varer fra vårt sortiment designet, produsert og testet i overensstemmelse med de strengeste europeiske sikkerhetsstandarder (EN 60.598 / CE). Samsvarserklæring: Philips Lighting, BG Consumer Luminaires erklærer herved at produktet samsvarer med kravene i direktiv 1999/5/EF. Samsvarserklæringen finnes på følgende sted: Satenrozen 13, 2550 Kontich – Belgia. Elektriske, magnetiske og elektromagnetiske felt (EMF) 1. Philips Lighting produserer og selger flere produkter som er beregnet på forbrukere, og som på samme måte som ethvert elektronisk apparat ofte kan utstråle og motta elektromagnetiske signaler. 2. Et av Philips' ledende forretningsprinsipper er å ta alle nødvendige helse- og sikkerhetshensyn når det gjelder produktene våre, for å samsvare med alle aktuelle lovpålagte krav og være godt innenfor EMF-standardene som gjelder på det tidspunktet produktene blir produsert. 3. Philips legger vekt på å utvikle, produsere og markedsføre produkter som ikke er skadelige for helsen. 4. Philips bekrefter at dersom produktene håndteres riktig i henhold til den tiltenkte bruken, er de trygge å bruke ut fra de forskningsresultatene som foreligger per dags dato. 5. Philips spiller en aktiv rolle i utviklingen av internasjonale EMF- og sikkerhetsstandarder, noe som gjør det mulig for Philips å forutse den videre utviklingen innen standardisering, for slik å kunne integrere den i produktene på et tidlig stadium. I tilfelle feilvare eller materialskader yter produsenten opp til 2 års garanti for innendørs belysning og opp til 2 års garanti (med mindre annet er angitt på emballasjen) ved utendørs belysning. Ødelagte glass, batterier og lyskilder omfattes ikke av garantien. Skader på lysarmaturer som er anvendt under ekstreme forhold (kystområder, industriområder, ved kontakt med gjødsel.....) omfattes ikke av garantien. Garantiperioden løper fra kjøpsdato og gjelder kun ved forevisning av kvittering. Garantien gjelder heller ikke dersom armaturen ikke har blitt installert i overensstemmelse med instruksjonene, eller hvis det har blitt reparert eller på andre måter endret. Produsenten påtar seg ikke noe ansvar for skade forårsaket ved misbruk eller feilaktig anvendelse/installasjon av armaturen. Vi forbeholder oss retten til endringer i design og tekniske spesifikasjoner. Du finner vanlige spørsmål og mer informasjon om dette produktet på www.philips.com.

SV SÄKERHETSINSTRUKTIONER

- Tillverkaren rekommenderar en riktig användning av belysningsarmaturer! Följ därför alltid dessa instruktioner för att försäkra Er om en korrekt och säker installation och funktion av armaturen. Spara dessa instruktioner.
- Vid minsta tvekan, rådfråga en auktoriserad elektriker, eller kontakta Er återförsäljare. Försäkra Er om att alltid installera enligt rådande regler. Vissa regler säger att armaturer skall installeras av en auktoriserad elektriker.
- Underhåll inomhusarmaturer med torr dammtrasa, använd inte slipmedel eller lösningsmedel. Undvik vätska på de elektriska delarna.
- Om armaturen monteras på en metallyta måste denna yta vara jordad enligt föreskrift.
- Ta alltid hänsyn till de tekniska specifikationerna för armaturen. Kontrollera alltid de figurer som finns på etiketten i armaturen och jämför dem med de figurer som visas i del A i Era säkerhetsinstruktioner.
- Kassering av din gamla produkt: Produkten är utvecklad och tillverkad av högkvalitativa material och komponenter som kan både återvinnas och återanvändas. När den här symbolen med en överkryssad papperskorg visas på produkten innebär det att produkten omfattas av det europeiska direktivet 2002/96/EG. Ta reda på var du kan hitta närmaste återvinningsstation för elektriska och elektroniska produkter. Följ de lokala reglerna och släng inte dina gamla produkter i det vanliga hushållsavfallet. Genom att kassera dina gamla produkter på rätt sätt kan du bidra till att minska eventuella negativa effekter på miljö och hälsa.

OBS: Nedanför finner Ni förklaringarna till alla figurer med hänvisning till de figurer som finns på framsidan av dessa säkerhetsinstruktioner:
1-Denna armatur är endast för inomhusbruk
2-Armaturen är inte lämplig att monteras i badrum (inte inom de specificerade zonerna).
3-Skyddsklass III: armaturen är endast lämplig för lågvolt (12V)
4- Denna produkt är inte lämplig för barn under 3 år.

Denna belysningsarmatur - liksom alla övriga produkter från vårt sortiment - är designad, producerad och testad enligt strängaste europeiska säkerhetsstandard (EN 60.598 /). Deklaration om överensstämmelse: Philips Lighting, BG Consumer Luminaires, deklarerar härmed att produkten uppfyller alla viktiga krav och andra relevanta villkor i direktivet 1999/5/EG. Deklarationen om överensstämmelse finns att läsa på: Satenrozen 13, 2550 Kontich – Belgien Elektriska, magnetiska och elektromagnetiska fält (EMF) 1. Philips Lighting tillverkar och säljer många konsumentprodukter. Dessa produkter har, som alla elektroniska apparater, vanligen kapacitet att avge och motta elektromagnetiska signaler. 2. En av Philips ledande affärsprinciper är att vidta alla nödvändiga hälso- och säkerhetsåtgärder för våra produkter, att uppfylla alla tillämpliga rättsliga krav och hålla oss inom de EMF-standarder som är tillämpliga när produkten tillverkas. 3. Philips arbetar för att utveckla, tillverka och marknadsföra produkter som inte utgör hälsorisker. 4. Vi på Philips bekräftar att om våra produkter hanteras korrekt och i avsett syfte, är de säkra att använda enligt aktuella vetenskapliga belägg. 5. Philips spelar en aktiv roll inom utvecklingen av internationella EMF- och säkerhetsstandarder, vilket gör det möjligt för Philips att förutse vidare utveckling inom standardisering och tidig integrering i våra produkter. I händelse av tillverkningsfel eller materialskada, ger tillverkaren 2 års garanti på inomhusarmaturer och upp till 2 år (om inte annat anges på förpackningen) på utomhusarmaturer. Sönderslagna glas, batterier och ljuskällor omfattas inte av garanti. Skador som uppkommit på armaturen pga av användning i extrema miljöer (sjökust, industriella områden eller vid frekvent kontakt med gödsel) täcks inte av garantin. Garantitiden räknas från inköpsdatum och gäller endast vid uppvisande av kvitto. Garantin gäller heller inte om armaturen inte är installerad enligt instruktionerna, reparerad eller på annat sätt modifierad. Tillverkaren påtar sig inget ansvar för skador orsakade av felaktig användning eller installation av armaturen. Vi förbehåller oss rätten att ändra i design och tekniska

FI TURVALLISUUSMÄÄRÄYKSET

- Valmistaja antaa ohjeet valaisimien asennukseen! Pyydämme noudattamaan näitä ohjeita varmistamaan oikea ja turvallinen asennus sekä valaisimen toiminta. Säilytä nämä ohjeet vastaisuuden varalle.
- Jos epäröit, ota yhteyttä valtuutettuun asentajaan tai kysy neuvoa jälleenmyyjältäsi. Varmista, että asennat valaisimen oikeaan jännitteeseen.
- Puhdista sisävalaisimet kuivalla liinalla, vältä käyttämästä hankausaineita tai liuottimia. Vältä kosteutta kaikissa sähköisissä osissa.
- Asennettaessa valaisinta metalliselle alustalle, on alustan oltava maadoitettu.
- Ota aina huomioon valaisimen tekniset ominaisuudet. Vertaa valaisimeen merkittyjä symboleja merkkeihin, jotka on merkitty turvaohjeiden osaan A.
- Vanhan tuotteen hävittäminen: Tuotteesi on suunniteltu ja valmistettu laadukkaista materiaaleista ja komponenteista, jotka voidaan kierrättää ja käyttää uudelleen. Tuotteeseen kiinnitetty yliviivatun roskakorin kuva tarkoittaa, että tuote kuuluu Euroopan parlamentin ja neuvoston direktiivin 2002/96/EC soveltamisalaan. Ota selvää sähkölaitteille ja elektronisille laitteille tarkoitetusta kierrätysjärjestelmästä alueellasi. Noudata paikallisia sääntöjä äläkä hävitä vanhoja tuotteita tavallisen talousjätteen mukana.Vanhojen tuotteiden hävittäminen oikealla tavalla auttaa vähentämään ympäristölle ja ihmisille mahdollisesti koituvia haittavaikutuksia

HUOMAA: Ohessa löydät kaikki selitykset numerojärjestyksessä symboleihin, jotka ovat näissä turvaohjeissa.
1- Valaisin tulee asentaa sisätiloihin.
2- Valaisin ei ole sopiva asennettavaksi kylpyhuoneisiin (ei ainakaan kuvassa olevalle alueelle).
3- Suojausluokka III: Valaisin sopii ainoastaan matalajännitteeseen (esim. 12V).
4- Tuote ei sovellu alle 3-vuotiaille lapsille.

Valaisimet – samoin kuin muut valikoimassamme olevat tuotteet – on suunniteltu, tuotettu ja testattu Euroopan tarkimpien turvallisuusnormien mukaan (EN 60.598 / CE).Yhdenmukaisuusilmoitus: Philips Lighting, BG Consumer Luminaires vakuuttaa täten, että tuote on direktiivin 1999/5/EY oleellisten vaatimusten ja sitä koskevien direktiivin muiden ehtojen mukainen. Yhdenmukaisuusilmoitus on nähtävillä osoitteessa: Satenrozen 13, 2550 Kontich – Belgia Sähkö-, magneetti- ja sähkömagneettikentät (EMF) 1. Philips Lighting valmistaa ja myy kuluttajille monia tuotteita, jotka lähettävät ja vastaanottavat sähkömagneettisia signaaleja, kuten mitkä tahansa muutkin elektroniset laitteet. 2. Yhtenä Philipsin pääperiaatteena on varmistaa tuotteiden turvallisuus kaikin tavoin sekä noudattaa kaikkia lakisääteisiä vaatimuksia ja tuotteen valmistusajankohtana voimassa olevia EMF-standardeja. 3. Philips on sitoutunut kehittämään, tuottamaan ja markkinoimaan tuotteita, joista ei ole haittaa terveydelle. 4. Philips vakuuttaa, että jos sen tuotteita käsitellään oikein asianmukaisessa käytössä, niiden käyttö on nykyisten tutkimustulosten perusteella turvallista. 5. Philipsillä on aktiivinen rooli kansainvälisten EMF- ja turvallisuusstandardien kehittämisessä, joten se pystyy ennakoimaan standardien kehitystä ja soveltamaan näitä tietoja tuotteisiinsa jo aikaisessa vaiheessa. Valmistusvirheestä tai materiaalivahingosta valmistaja antaa sisävalaisimille 2 vuoden takuun ja ulkovalaisimille 2vuoden takuun (jos pakkauksessa ei ole toisin mainittu). Vaurioituneet lasit, patterit ja valonlähteet eivät kuulu takuun piiriin. Takuu ei korvaa epäsuotuisasta ympäristöstä johtuvia vikoja (meren ranta, teollisuuslaitosten ympäristö, sikalat, navetat,...). Takuu alkaa ostopäivästä ja on voimassa ainoastaan kuittia vastaan. Takuu ei ole voimassa jos valaisinta ei ole asennettu ohjeiden mukaan tai sitä on korjattu tai muutettu. Valmistaja ei ole myöskään vastuussa vahingoista jotka ovat aiheutuneet väärinkäytöstä tai väärästä asennuksesta. Oikeudet muutoksiin pidätetään.
Usein kysyttyjä kysymyksiä ja lisätietoja tuotteesta on osoitteessa www.philips.com.

PL INSTRUKCJA BEZPIECZEŃSTWA

- Producent doradza poprawnie używać opraw oświetleniowych! Dlatego wszystkie następujące instrukcje, dotyczące poprawnego montażu i użytkowania opraw zachowaj na przyszłość.
- W razie wątpliwości zasięgnij porady u wykwalifikowanego elektryka lub w najbliższym punkcie sprzedaży. Upewnij się, że oprawa została zamontowana zgodnie z obowiązującymi przepisami. Niektóre przepisy wymagają podłączenia oprawy oświetleniowej do zasilania przez wykwalifikowanego elektryka.
- Przecieraj oprawy oświetleniowe suchą szmatką, nie używaj środków czyszczących ścierających lub rozpuszczalników. Nie dopuszczaj do zmoczenia żadnych części elektrycznych.
- Jeśli oprawa zamontowana jest na powierzchni metalowej, powierzchnia ta musi być złączona z ochronnym przewodem uziemiającym lub przewodem instalacji o jednakowym potencjale.
- Zawsze zwracaj uwagę na dane techniczne umieszczone na oprawie. Zweryfikuj umieszczone na cechowaniu na oprawie znaki z objaśnieniem tych znaków, pokazanych w części A instrukcji bezpieczeństwa.
- Usuwanie zużytych produktów: Niniejszy produkt został zaprojektowany i wykonany w oparciu o wysokiej jakości materiały i podzespoły, które poddane recyklingowi mogą być ponownie użyte. Jeśli na produkcie znajduje się symbol przekreślonego pojemnika na śmieci na kółkach, podlega on postanowieniom dyrektywy 2002/96/WE. Należy zapoznać się lokalnymi zasadami zbiórki i segregacji sprzętu elektrycznego i elektronicznego. Należy przestrzegać lokalnych przepisów i nie wyrzucać zużytych produktów elektronicznych wraz z normalnymi odpadami gospodarstwa domowego. Prawidłowe składowanie zużytych produktów pomaga ograniczyć ich szkodliwy wpływ na środowisko naturalne i zdrowie ludzi.

UWAGA: Poniżej odnajdziesz wszystkie objaśnienia z numerem referencji do znaczków, które są umieszczonych na początku niniejszej instrukcji:
1- Oprawa tylko do użytku wewnętrznego.
2- Oprawy nie można umieszczać w łazienkach (przynajmniej nie w zaznaczonym obszarze).
3- Klasa ochrony III: oprawa jest przystosowana tylko do niskiego napięcia (np.12V).
4- Produkt nie dozwolony dla dzieci do 3 lat.

Ta oprawa – tak jak wszystkie z naszej gamy produktów – jest zaprojektowana, wyprodukowana i przetestowana zgodnie z wymogami Europejskich Standardów Bezpieczeństwa (EN 60.598/ CE). Deklaracja zgodności: Firma Philips Lighting, BG Consumer Luminaires niniejszym oświadcza, iż produkt ten spełnia wszystkie niezbędne wymagania oraz inne stosowne postanowienia dyrektywy 1999/5/WE. Deklaracja zgodności jest dostępna do wglądu pod adresem: Satenrozen 13, 2550 Kontich – Belgia Pola elektryczne, magnetyczne i elektromagnetyczne („EMF") 1. Firma Philips Lighting wytwarza i sprzedaje wiele produktów konsumenckich, które – jak wszystkie urządzenia elektroniczne – mogą emitować oraz odbierać sygnały elektromagnetyczne. 2. Jedną z najważniejszych zasad firmy Philips jest pełna dbałość o bezpieczeństwo naszych produktów i podejmowanie już na etapie produkcji niezbędnych kroków zapewniających spełnienie wszystkich stosownych wymogów prawnych i standardów dotyczących emisji fal magnetycznych (EMF). 3. Priorytetem firmy Philips jest opracowywanie, wytwarzanie i sprzedawanie produktów, które nie mają negatywnego wpływu na zdrowie. 4. Firma Philips zaświadcza, iż zgodnie z posiadaną obecnie wiedzą naukową wytwarzane przez nią produkty są bezpieczne, jeżeli są używane zgodnie z ich przeznaczeniem. 5. Firma Philips aktywnie uczestniczy także w doskonaleniu międzynarodowych standardów EMF i standardów bezpieczeństwa, co umożliwia jej przewidywanie kierunków rozwoju standaryzacji i dostosowywanie produktów również do przyszłych przepisów. W przypadku wad konstrukcyjnych Producent udziela gwarancji na okres 2 lat na oświetlenie wewnętrzne, na oświetlenie zewnętrzne – 2 lata (jeżeli jest to zaznaczone na opakowaniu). Uszkodzenia baterii, klosza lub źródła światła nie podlegają gwarancji. Uszkodzenia wynikłe z użytkowania opraw oświetleniowych w ekstremalnych warunkach (na terenach nadbrzeżnych, w otoczeniu przemysłowym, w miejscach narażenia na częsty kontakt z pyłem) nie są objęte gwarancją. Okres gwarancji rozpoczyna się od daty dokonania zakupu i tylko po przedstawieniu dowodu zakupu. Gwarancja nie jest ważna w przypadku montażu niezgodnie z instrukcją, samodzielnej naprawy lub modyfikacji. Producent nie ponosi żadnej odpowiedzialności za uszkodzenia, powstałe w wyniku złego użytkowania lub złego zastosowania oprawy. Oprawa oświetleniowa - dystrybutor: Philips Polska Sp. z o.o. - ul. Objazdowa 6b - 62-300 Września Konstrukcyjne i techniczne zmiany są zastrzeżone. Odpowiedzi na często zadawane pytania (FAQ) i informacje na temat produktu można znaleźć na stronie www.philips.com.

HU BIZTONSÁGI ÚTMUTATÓ

- A gyártó a megfelelő helyes világítótest felszerelést javasolja. Ennek érdekében kérjük, kövesse az alábbi útmutatót, hogy a világítótestek biztonságos felszerelését és működését biztosítsa. Tartsa meg, hogy a későbbiekben is segítségére legyen.
- Amennyiben probléma merül fel, forduljon szakemberhez vagy érdeklődjön szaküzletben. Bizonyosodjon meg, hogy az előírásoknak megfelelően történt a termék üzembe helyezése. Bizonyos szabályok előírhatják szakemberrel történő üzembe helyezést (Pl.: Németország).
- Karbantartás során a belső világítótestek esetén használjon száraz ruhát, ne használjon tisztítószert vagy folyékony oldószert. Kerülje folyadék használatát minden elektromos rész esetében.
- Ha a világítótestet fém alapra szereli fel, akkor azt az alapot hozzá kell rögzíteni a védő földelésű vezetékhez, vagy a szerelvénnyel azonos feszültségű rögzítő vezetékhez.
- Mindig vegye figyelembe a termék technikai jellemzőit. Azonosítsa be a termék címkéjén és a terméken található ábrákat az ön biztonsági útmutatójának „A" részében szereplő ábrák segítségével.
- Az elhasznált termék hulladékkezelése: Ezt a terméket minőségi, újrafeldolgozható és újrahasznosítható anyagok és alkatrészek felhasználásával tervezték és készítették. A termékhez kapcsolódó áthúzott kerekes kuka szimbólum azt jelenti, hogy a termékre vonatkozik a 2002/96/EK Európai irányelv. Kérjük, informálódjon az elektromos és elektronikus hulladékok szelektív gyűjtésének helyi rendszeréről. Kérjük, a helyi szabályok figyelembe vételével járjon el, és ne dobja az elhasznált terméket a háztartási hulladékgyűjtőbe. Az elhasznált termék megfelelő hulladékkezelése segítséget nyújt a környezettel és az emberi egészséggel kapcsolatos esetleges negatív következmények megelőzésében.

FIGYELEM: Az alábbiakban részletes leírást talál a biztonsági ábrák jelentéséről.
1- Ezt a terméket csak olyan helyiségben lehet felszerelni, ahol a termék vízzel való érintkezése lehetetlen.
2- Nem szerelhető fel fürdőszobában (A jelzett vízforrástól az ábrán jelzett távolságon belül).
3- III o. védelem - A termék csak törpe feszültséggel üzemeltethető (Pl. 12V).
4- Ez a termék 3 év alatti gyermekek számára nem ajánlott!

A vágítótestek – ugyanúgy, mint minden más termékünk – tervezése, gyártása és tesztelése a legszigorúbb európai biztonsági előírások szerint történik (EN 60.598/ CE). Megfelelőségi nyilatkozat: A Philips Lighting, BG Consumer Luminaires kijelenti, hogy a termék megfelel az 1999/5/EC irányelv fontosabb előírásainak és vonatkozó rendelkezéseinek.A megfelelőségi nyilatkozatról a következő címen lehet felvilágosítást kérni: Satenrozen 13, 2550 Kontich – Belgium Elektromos, mágneses és elektromágneses mezők ("EMF") 1. A Philips Világítástechnika számos olyan terméket gyárt és kínál eladásra vásárlóinak, amelyek, mint minden elektronikus készülékek, elektromágneses jelek kibocsátására és vételére képesek. 2. A Philips egyik leglényegesebb működési irányelve minden szükséges egészségvédelmi és biztonsági intézkedés foganatosítása termékei gyártása során, hogy ezáltal megfeleljen az összes vonatkozó jogi előírásnak, valamint az érvényben lévő EMF-szabványoknak a termékek gyártása idején. 3. A Philips olyan termékek fejlesztésére, gyártására és eladására kötelezte el magát, amelyeknek nincs ártalmas élettani hatásuk. 4. A Philips kijelenti, hogy termékei megfelelő, rendeltetésszerű használat mellett biztonságosnak minősülnek a tudomány mai állása szerint. 5. A Philips aktív szerepet vállal a nemzetközi EMF- és biztonsági szabványok előkészítésében, ami lehetővé teszi számára a szabványosításban várható további fejlesztések előrevetítését és azok beépítését termékeibe. Szerkezeti vagy anyaghibákért a gyártó beltéri világítótestekre 2 év, kültéri világítótestekre 2 év garanciát vállal (amennyiben a termék dobozán nincs másképp feltüntetve). Törött üvegre, transzformátorra és izzóra

a garancia nem érvényes. A garanciális feltételek nem vonatkoznak az olyan sérülésekre, amelyek a világítótestnek az extrém körülmények közötti (pl. tengerparti területek, ipari környezet) használatából erednek. A garancia a vásárlás időpontjától érvényes és csak az eredeti vásárlást igazoló blokk ellenében érvényesíthető. A garancia érvényét veszti amennyiben a lámpatest nem a szerelési útmutató szerint lett üzembe helyezve, javítva vagy alakítva. A gyártó nem vállal felelősséget a termék hibás használatából vagy hibás szerelésből eredő hibákért.
A megjelenés és a technikai jellemzők változtatásának joga fenntartva. A www.philips.com oldalon található a GYIK és további inrormációk a termékkel kapcsolatban.

CS RADY JAK SPRÁVNE POUŽÍVAT SVÍTIDLA

- Vždy postupujte podle návodu, zajistíte tak správnou bezpečnou instalaci a funkci svítidla.
- Nevíte- li si rady, obraťte se na elektrikáře nebo se informujte v prodejně, kde jste výrobek zakoupili. Zajistěte, aby instalace svítidla odpovídala předpisům. V některých zemích může svítidla instalovat pouze kvalifikovaný elektrikář (např. Německo).
- Při instalaci svítidla na kovový povrch musí být tento povrch dostatečně odizolován a uzemněn.
- Interiérová svítidla čistěte suchou prachovkou. Nepoužívejte rozpouštědla, ani brusné čistící prostředky. Dbejte na to, aby se tekutiny nedostaly na elektrické součásti.
- Vždy mějte na paměti technické specifikace svítidla. Ty jsou vyznačeny pomocí obrázků na identifikačním štítku v části A návodu k použití.
- Likvidace starého výrobku: Tento výrobek je navržen a vyroben z materiálů a komponentů nejvyšší kvality, které je možné recyklovat a opětovně použít. Pokud je výrobek označen tímto symbolem přeškrtnutého kontejneru, znamená to, že výrobek podléhá směrnici EU 2002/96/EC Informujte se o místním systému sběru tříděného odpadu elektrických a elektronických výrobků. Postupujte podle místních pravidel a neodkládejte takové staré výrobky do běžného komunálního odpadu. Správná likvidace starého výrobku pomůže předcházet případným nepříznivým účinkům na životní prostředí a lidské zdraví.

POZOR: Zde naleznete vysvětlení všech obrázků s jejich číselným kódem:
1- Pouze pro vnitřní použití.
2- Svítidlo není vhodné pro instalaci v koupelnách (zde je nutno posuzovat umístění vzhledem k jednotlivým zónám).
3- Třída krytí III. Nízkonapěťové svítidlo 12V.
4- Tento výrobek není vhodný pro děti mladší 3-ti let.
Toto svítidlo – stejně jako všechna ostatní z naší kolekce – bylo navrženo, vyrobeno a testováno v souladu s nejpřísnějšími evropskými bezpečnostními předpisy (EN 60.598/ CE). Prohlášení o shodě: Společnost Philips Lighting, BG Consumer Luminaires tímto prohlašuje, že tento výrobek splňuje základní požadavky a další příslušná ustanovení směrnice 1999/5/EC. Prohlášení o shodě je k dispozici na adrese: Satenrozen 13, 2550 Kontich – Belgium Elektrická, magnetická a elektromagnetická pole (EMP) 1. Společnost Philips Lighting vyrábí a prodává mnoho výrobků určených pro spotřebitele, které stejně jako jakýkoli jiný elektronický přístroj mají obecně schopnost vysílat a přijímat elektromagnetické signály. 2. Jednou z předních obchodních zásad společnosti Philips je zajistit u našich výrobků všechna potřebná zdravotní a bezpečnostní opatření, splnit veškeré příslušné požadavky stanovené zákonem a dodržet všechny standardy ohledně EMP, platné v době jejich výroby. 3. Společnost Philips usiluje o vývoj, výrobu a prodej výrobků bez nepříznivých vlivů na lidské zdraví. 4. Společnost Philips potvrzuje, že pokud se s jejími výrobky správně zachází a jsou používány pro zamýšlený účel, je podle současného stavu vědeckého poznání jejich použití bezpečné. 5. Společnost Philips hraje aktivní roli ve vývoji mezinárodních standardů ohledně EMP a bezpečnostních norem, díky čemuž dokáže předvídat další vývoj ve standardizaci a rychle jej promítnout do svých výrobků. Na výrobní vady a vady materiálu poskytuje výrobce záruku 2 roky v interiérových a 2 roky (pokud na obalu není uvedeno jinak) u venkovních svítidel. Rozbité sklo, vybité baterie a světelný zdroj (žárovka) nejsou předmětem poskytovaných záruk. Na jakékoli poškození osvětlení způsobené jeho užíváním v extrémních podmínkách (např. v oblasti mořského pobřeží, v průmyslových zónách či každodenním kontaktem s organickým hnojivem,....) se nevztahuje záruční lhůta. Záruka začíná dnem koupě výrobku. Pro její uplatnění je nutno předložit účtenku (pokladní blok)- doklad o koupi. Záruka se nevztahuje na výrobky, které nebyly instalovány podle návodu, byly opravovány či upravovány. Výrobce též nepřijímá odpovědnost za škody způsobené nesprávným používáním či nevhodnou instalací svítidla. Vyhrazujeme si právo na změny designu a technických specifikací.
Chcete-li získat více informací nebo zjistit nejčastější dotazy, přejděte na web www.philips.com.

SK RADÍ AKO SPRÁVNE POUŽÍVAŤ SVIETIDLÁ

- Vždy postupujte podľa návodu, zaistíte tak správnu a bezpečnú inštaláciu a funkciu svietidla.
- Pred inštaláciou, údržbou, alebo opravou vždy vypnite prívod el. prúdu.
- Ak si neviete poradiť, obráťte sa na elektrikára, alebo sa informujte v predajni, kde ste výrobok zakúpili. Zaistíte tým inštaláciu svietidla tak, aby zodpovedala predpisom. V niektorých krajinách môže svietidlá inštalovať iba kvalifikovaný odborník (napr. Nemecko).
- Interiérové svietidlá čistite suchou prachovkou. Nepoužívajte rozpúšťadlá ani brúsne čistiace prostriedky. Dbajte na to, aby sa žiadne tekutiny nedostali na elektrické súčiastky.
- Ak je svietidlo inštalované na kovový povrch, musí byť uzemnené alebo vybavené spojom vhodným na uzemnenie.
- Vždy majte na pamäti technickú špecifikáciu svietidla. Tie sú vždy vyznačené pomocou obrázkov na identifikačnom štítku a v návode na použitie.
- Likvidácia tohto produktu: Váš produkt bol navrhnutý a vyrobený pomocou vysokokvalitných materiálov a komponentov, ktoré sa dajú recyklovať a znova využiť. Keď sa na produkte nachádza symbol prečiarknutého koša s kolieskami, znamená to, že tento produkt pokrýva Európska smernica 2002/96/EC Informujte sa o miestnom systéme separovaného zberu elektrických a elektronických výrobkov. Postupujte podľa miestnych pravidiel a nevyhadzujte tento produkt do bežného odpadu z domácnosti. Správnou likvidáciou starého produktu pomôžete zabrániť možným negatívnym následkom na životné prostredie a ľudské zdravie.

POZOR: Tu nájdete vysvetlenie všetkých obrázkov s ich číselným kódom:
1-Svietidlo môže byť inštalované len v interiéri.
2-Svietidlo nie je vhodné pre inštaláciu v kúpeľniach (tu je nutné posudzovať umiestnenie vzhľadom k jednotlivým zónam).
3-Trieda krytia III. Nízkonapäťové svietidlo 12V.
4-Tento výrobok nie je vhodný pre deti do 3 rokov.
Toto svietidlo – tak isto ako všetky ostatné z našej produkcie – bolo navrhnuté, vyrobené a testované v súlade s najprísnejšími európskymi bezpečnostnými predpismi (EN 60.598/ CE). Vyhlásenie o zhode: Spoločnosť Philips Lighting, BG Consumer Luminaires týmto vyhlasuje, že tento produkt spĺňa základné požiadavky a ostatné príslušné ustanovenia Smernice 1999/5/ES. Poradenstvo týkajúce sa vyhlásenia o zhode nájdete na adrese: Satenrozen 13, 2550 Kontich – Belgicko Elektrické, magnetické a elektromagnetické polia („EMF") 1. Spoločnosť Philips Lighting vyrába a predáva veľa výrobkov zameraných na zákazníkov, ktoré, podobne ako každý elektronický prístroj, majú schopnosť vydávať a prijímať elektromagnetické signály. 2. Jednou z hlavných obchodných zásad spoločnosti Philips je vykonať všetky nevyhnutné zdravotné a bezpečnostné opatrenia na splnenie všetkých príslušných zákonných požiadaviek a noriem EMF platných v dobe výroby produktov. 3. Záväzkom spoločnosti Philips je vyvíjať, vyrábať a predávať produkty, ktoré nemajú žiadne škodlivé zdravotné účinky. 4. Spoločnosť Philips potvrdzuje, že pri správnom zaobchádzaní s produktmi a ich používaním na zamýšľaný účel, je podľa dnes dostupných vedeckých dôkazov ich používanie bezpečné. 5. Spoločnosť Philips zohráva aktívnu úlohu pri rozvoji bezpečnostných noriem a medzinárodných štandardov EMF, vďaka čomu môže predpokladať ďalší vývoj v oblasti normalizácie a jeho skorú integráciu do produktov. Na výrobné vady a vady materiálu poskytuje výrobca záruku 2 roky u interiérových svietidiel a 2 roky (pokiaľ nie je na obale uvedené inak) u vonkajších svietidiel. Rozbité sklo, batérie a svetelné zdroje do termínu garancie nespadajú. Záručné podmienky sa nevzťahujú na svietidlá poškodené v extrémnych podmienkach (morské pobrežia, priemyselné zóny, ...). Záruka začína plynúť dňom kúpy výrobku. Pri jej uplatnení je nutné predložiť pokladničný blok, alebo iný doklad o kúpe (napr. faktúra). Záruka sa nevzťahuje na výrobky, ktoré neboli inštalované podľa návodu, boli opravované, alebo upravované. Výrobca tiež neberie zodpovednosť za škody spôsobené nesprávnym používaním, alebo nevhodnou inštaláciou svietidla. Vyhradzujeme si právo na zmeny designu a technických špecifikácií. Najčastejšie otázky a ďalšie informácie o tomto výrobku nájdete na lokalite www.philips.com.

HR SIGURNOSNE UPUTE

- Proizvođač preporučuje pravilnu uporabu rasvjetnih uređaja! Kako bi zajamčili ispravno i sigurno postavljanje i rad svjetiljki, slijedite ove upute i sačuvajte ih.
- U slučaju dvojbe zatražite savjet stručnjaka ili pitajte u trgovini. Osigurajte postavljanje svjetiljke u suglasju s važećim propisima. Određeni propisi uvjetuju postavljanje rasvjetnih uređaja od strane osposobljenog električara (npr. u Njemačkoj).
- Unutrašnjost rasvjetnih tijela čistite sa suhom krpom, ne upotrebljavajte sredstva za struganje ili otapala. Izbjegavajte tekućinu na svim električnim dijelovima.
- Ako je rasvjetno tijelo postavljeno na metalnu površinu, mora se spojiti na uzemljenje kako bi se izbjegao strujni udar prilikom ljudskog kontakta sa rasvjetnim tijelom
- Uvijek pažljivo razmotrite sve tehničke opise na uređaju. Usporedite određene slikovne znakove s naljepnica na uređaju sa slikama prikazanim u dijelu A vaših sigurnosnih uputa.

PAŽNJA: U nastavku se nalaze tumačenja svih brojeva, koji se odnose na znakove s prednje strane ovih sigurnosnih uputa:
1- Ovaj rasvjetni uređaj može se postavljati samo u prostorima gdje nije moguć dodir s vodom.
2- Rasvjetni uređaj nije prikladan za postavljanje u kupaonicama (ponajprije ne u navedenom području).
3- Zaštitni razred III: Rasvjetni uređaj je prikladan samo za napajanje s niskim naponom (npr. 12V).
4- Ovaj proizvod nije pogodan za djecu ispod 3 godina.
Rasvjetni uređaj je – kao i svi ostali proizvodi iz našeg programa – oblikovan, izrađen i ispitan u suglasju s najstrožim Europskim sigurnosnim normama (EN 60598 / CE). Izjava o sukladnosti: Ovime Philips Lighting, BG Consumer Luminaires izjavljuje da je proizvod sukladan osnovnim zahtjevima i drugim važnim odredbama smjernice 1999/5/EC. Izjava o sukladnosti može se dobiti na adresi: Satenrozen 13, 2550 Kontich – Belgium Električna, magnetska i elektromagnetska polja ("EMF") 1. Philips Lighting proizvodi i prodaje mnoge uređaje koji se koriste usmjereni prema korisniku, a poput svih elektroničkih naprava, općenito imaju sposobnost odašiljanja i primanja elektromagnetskih signala. 2. Jedno je od glavnih poslovnih načela tvrtke Philips poduzeti sve moguće zdravstvene i sigurnosne mjere pri korištenju naših proizvoda, poštivati sve mjerodavne pravne propise i pridržavati se svih EMF standarda koji su na snazi u vrijeme proizvodnje proizvoda. 3. Philips nastoji razvijati, proizvoditi i prodavati samo one uređaje koji ne izazivaju posljedice štetne po zdravlje. 4. Philips jamči da su njegovi proizvodi, prema danas dostupnim znanstvenim istraživanjima, sigurni ako se koriste na pravilan način i u predviđene svrhe. 5. Tvrtka Philips aktivno sudjeluje u razvoju međunarodnih EMF i sigurnosnih standarda, što joj omogućuje predviđanje razvoja novih standarda i njihovu integraciju u proizvode. Za pogreške u konstrukciji ili materijalu proizvođač jamči do 2 godine za unutarnju rasvjetu i do 2 godine (osim ako nije drugačije navedeno na ambalaži) za vanjsku rasvjetu. Slomljeno staklo, baterije i izvori svjetlosti ne podliježu garanciji. Svaka šteta izazvana upotrebom rasvjetnog tijela u ekstremnim uvjetima (morske obale, industrijske zone, učestali kontakti sa gnojivom...) nisu pokriveni uvjetima iz garancije. Jamstvo počinje s danom kupnje i vrijedi samo uz predočenje računa. Ovo jamstvo ne vrijedi ako rasvjetni uređaj nije postavljen prema uputama, te ako je popravljan ili prepravljan. Proizvođač također ne preuzima bilo kakvu odgovornost za štete koje su posljedica pogrešne uporabe ili nepravilne primjene rasvjetnog uređaja. Svaka šteta izazvana upotrebom rasvjetnog tijela u ekstremnim uvjetima (morske obale, industrijske zone, učestali kontakti sa gnojivom...) nisu pokriveni uvjetima iz garancije. Zadržavamo pravo izmjene u oblikovanju i tehničkim podacima.
Česta pitanja i više informacija o ovom proizvodu potražite na web-stranici www.philips.com.

RU инструкция безопасности

- Производитель рекомендует правильно пользоваться светильником. Поэтому сохраните эти инструкции, и всегда следуйте им, чтобы обеспечить правильное и безопасное подключение и использование осветительного прибора.
- При сомнении проконсультируйтесь у квалифицированного электрика или в пункте продажи. Убедитесь в том, что светильник собран и подключен в соответствии с существующими нормами. Определённые правила позволяют подключать светильник к сети только квалифицированным электриком.
- Протирайте светильник сухой тканевой тряпкой, не используйте абразивных материалов или растворителей. Избегайте попадания влаги на электрические части светильника.
- Если светильник устанавливается на металлическую поверхность, эта поверхность должна быть заземлена или связана с заземлением электрической инсталляции.
- Всегда просматривайте все технические характеристики светильника. Сверяйте знаки, изображенные на наклейке светильника, и знаки, приведенные в части А инструкции безопасности.
- Защита окружающей среды: При утилизации отслужившего устройства соблюдайте инструкции местных органов власти. Перед утилизацией пульта ДУ извлеките батарейки. Не выбрасывайте батарейки вместе с обычным бытовым мусором. Батарейки необходимо утилизировать в соответствии с нормами местного законодательства.

ВНИМАНИЕ: ниже, под соответствующими номерами, Вы найдете все объяснения обозначений, указанных в начале данной инструкции.
1- Светильник следует устанавливать только внутри помещения.
2- Этот светильник не подходит для установки в ванных комнатах (во всяком случае, не в указанной зоне).
3- Класс защиты III: светильник приспособлен только к очень низкому напряжению (напр.12В).
4- Этот светильник не рекомендуется использовать детям до 3 лет.
Светильники, как и все наши изделия, спроектированы, изготовлены и протестированы в соответствии с самыми строгими требованиями Европейских стандартов безопасности (EN 60.598/ CE). Декларация о соответствии Компания Philips Lighting, BG Consumer Luminaires настоящим заявляет, что изделие соответствует основным требованиям и другим применимым положениям директивы 1999/5/EC. С Декларацией о соответствии можно ознакомиться в подразделении Philips, расположенном по адресу: Satenrozen 13, 2550 Kontich, Бельгия. Электрические, магнитные и электромагнитные поля (ЭМП) 1. Компания Philips Lighting производит и продает различные изделия потребительского назначения, которые, как и любые электронные устройства, способны излучать и принимать электромагнитные сигналы. 2. Одним из главных принципов деятельности компании Philips является применение полного комплекса мер безопасности в целях соответствия всем правовым требованиям и стандартам по ЭМП, действующим на момент производства изделия. 3. Компания Philips стремится разрабатывать, производить и продавать изделия, не оказывающие отрицательного воздействия на здоровье. 4. Компания Philips подтверждает, что в соответствии с современными научными данными и при правильном обращении/использовании в указанных целях изделия, производимые компанией Philips, безопасны. 5. Компания Philips активно участвует в разработке международных стандартов по ЭМП и стандартов безопасности, что позволяет нам заранее внедрять в производство наших изделий новые стандарты. В случае брака в конструкции или материале светильника производитель предоставляет два года гарантии на внутреннее освещение и два года на внешнее (если на упаковке не указано иначе). Битые плафоны, поврежденные батареи и источники света не подлежат условиям гарантии. На повреждения, полученные в результате использования осветительного прибора в экстремальных условиях (морское побережье, промышленные зоны, контакт с удобрением), гарантийные обязательства не распространяются. Гарантия действительна со дня покупки и только по предоставлению платежного документа. Гарантия недействительна в случае неправильного монтажа, использования не по назначению или самостоятельного изменения светильника. Производитель не несет никакой ответственности за ущерб, нанесенный в результате неправильного использования светильника или использования его не по назначению. Изменения дизайна и технических характеристик не исключаются Для просмотра FAQ и получения более подробной информации о продукте посетите веб-сайт www.philips.com.

TR GÜVENLİK TALİMATNAMELERİ

- Aydınlatma ürünlerinin doğru kullanılması, talimatnamenin uygun ve güvenli bir şekilde tatbikiyle mümkündür.
- Şayet emin değilseniz, ürünü aldığınız yerle veya bir elektrikçiyle kontak kurun. Tesisatı, talimatnamesine uygun olarak kurun veya bir elektrikçiye kurdurtun.
- Tesisat kurulurken elbisenizin kuru olmasına ve elektrik olabilecek bölümlerde sıvı teması olmamasına dikkat edin.
- Eğer aydınlatma aracı metalik bir yüzeye monte edilecekse, bu yüzey koruyucu topraklama iletkenine bağlı olmalıdır.
- Ürünle ilgili verilen teknik bilgilerin doğruluğunu kabul edin. A bölümünde yer alan güvenlik talimatnamelerinde, ürünlerin üzerindeki etiketlerin ne anlama geldiği belirtilmektedir.
- Eski ürününüzün atilmasi: Ürününüz, geri dönüsüme tabi tutulabilen ve yeniden kullanilabilen,yüksek kalitede malzeme ve parçalardan tasarlanmis ve üretilmistir. Birürüne, çarpi isaretli tekerlekli çöp arabasi isareti etiket yapistirilmasi,söz konusu ürünün 2002/96/EC sayili Avrupa Yönergesi kapsaminaalinmasi anlamina gelir. Lütfen, elektrikli ve elektronik ürünlerintoplanmasi ile ilgili bulundugunuz yerdeki sistem hakkinda bilgi edinin.Lütfen, yerel kurallara uygun hareket edin ve eskiyen ürünlerinizi,normal evsel atiklarinizla birlikte atmayin. Eskiyen ürününüzün atikislemlerinin dogru biçimde gerçeklestirilmesi, çevre ve insan sagligiüzerinde olumsuz etkilere yol açilmasini önlemeye yardimci olacaktir.

DİKKAT: Aşağıda güvenlik talimatnamesiyle ilgili numaralandırılmış referans numaralarını bulacaksınız.
1- Bu bağlantı parçası sadece iç-mekanlar için uygundur dış-mekanlarda kullanılamaz.
2- Bu ürün banyo montajı için uygun değildir.
3- Koruma, Sınıf 3: Bu ürün yalnız çok düşük voltaj akımları için uygundur.
4- Bu ürün 3 yaşından küçük çocuklar için uygun değildir.
Koleksiyonumuzdaki tüm ürünler ve ürün parçalarının dizaynı, üretimi ve testleri Avrupa Gümrük Standartları (EN 60.598/ CE 'na uygundur. Uyumluluk beyanı: Philips Lighting, BG Consumer Luminaires işbu belge ile bu ürünün 1999/5/EC sayılı yönergenin temel gerekliliklerini ve diğer ilgili hükümlerini karşıladığını beyan eder. Uyumluluk beyanına şu adresten başvurulabilir : Satenrozen 13, 2550 Kontich – Belçika Elektrik Alanları, Manyetik ve Elektromanyetik Alanlar ("EMF") 1. Philips Lighting, hedeflenmiş tüketicilere yönelik olarak, her elektronik cihaz gibi elektromanyetik sinyal yayıp alabilen çok sayıda ürün üretip satmaktadır. 2. Philips'in öncelikli İş İlkelerinden biri, ürünlerimizin tüm geçerli yasal gerekliliklere uymasını ve ürünlerin üretildiği tarihte ilgili EMF standartları dahilinde olmasını sağlamak amacıyla gerekli tüm sağlık ve güvenlik tedbirlerini almaktır. 3. Philips, sağlık üzerinde hiçbir olumsuz etkisi olmayan ürünler geliştirme, üretme ve pazarlama taahhüdü vermektedir. 4. Philips, ürünlerinin kullanımının, kullanım amaçlarına uygun olarak doğru şekilde kullanılması halinde , bugün mevcut olan bilimsel veriler ışığında güvenli olduğunu onaylamaktadır. 5. Philips, uluslararası EMF ve güvenlik standartlarının geliştirilmesinde oynadığı etkin rol sayesinde ürünlerinin erken entegrasyonundaki standardizasyonu da daha da geliştirebilecek bir konumdadır. Ürünlerde olabilecek hata ve hasarlı ürünler için iç mekan aydınlatmalara 2 yıl, dış mekan aydınlatmalara 2 yıl garanti vardır. Kırık cam, batarya ve aydınlatma parçaları garanti kapsamı dışındadır. Aydınlatma armatürlerinin olağandışı bölgeler ve/veya koşullar altında (sahil şeridi, endüstriyel muhitler, gübre veya benzeri cisimler ile sürekli kontak, vs...) kullanımdan dolayı ürün üzerinde oluşacak hasarlar garanti koşulları tarafından kapsanmamaktadır. Garanti süresi malın satın alınmasıyla başlar ve mal alım belgesinin ibrazıyla geçerlilik kazanır. Şayet ürün, talimatnamesindeki gibi monte edilmemişse garanti kapsamına girmez, ayrıca yanlış ve eksik uygulama sonucu oluşabilecek zararlarda sorumluluk kabul etmez. Dizayn ve teknik açıklamaların değiştirme hakkı saklıdır. Bu ürünle ilgili SSS ve detaylı bilgi için lütfen www.philips.com web sitemizi ziyaret edin.

SL VARNOSTNA NAVODILA

- Priporoča se pravilna uporaba naprav za razsvetljavo! Da zajamčite pravilno in varno namestitev in delovanje svetilk,upoštevajte ta navodila in jih hranite za morebitno poznejšo uporabo.
- Ob kakršnem koli dvomu poiščite pomoč strokovnjaka ali se posvetujte s svojim prodajalcem. Poskrbite za namestitev svetilke po predpisih, veljavnih v vaši državi. Ponekod je uzakonjena zahteva, da sme svetila namestiti le usposobljeni električar.
- Notranjost svetil čistite s suho krpo za prah; ne uporabljajte strgal ali topil. Na električnih delih odsvetujemo uporabo tekočin.
- Če je svetilo montirano na kovinsko površino, mora biti ta površina pri namestitvi vezana na zaščitni prevodnik za ozemljitev.
- Vedno pozorno preglejte tehnične opise na napravi. Primerjajte slikovne znake na napravi s slikami v delu A teh varnostnih navodil.
- Odlaganje starega izdelka: Izdelek je zasnovan in izdelan iz visokokakovostnih materialov in komponent, ki jih je mogoče reciklirati in ponovno uporabiti. Če je izdelek označen s prečrtanim košem za smeti, to pomeni, da je v skladu z Direktivo EU 2002/96/ES Seznanite se z lokalnim sistemom za zbiranje odpadnih električnih in elektronskih komponent. Upoštevajte lokalne predpise in izrabljenega izdelka ne odlagajte z običajnimi gospodinjskimi odpadki. S pravilnim odlaganjem izrabljenih izdelkov pomagate preprečevati negativne posledice na okolje in zdravje ljudi.

PAZITE: V razlagah, ki sledijo, se številke nanašajo na znake na prednji strani teh navodil.
1- Naprava naj bi bila nameščena samo odzunaj.
2- Naprava ni primerna za namestitev v kopalnico (najprej ne na navedenem območju).
3- Zaščita, razred III: Naprava je primerna samo za napajanje z nizko napetostjo (npr.12V).
4- Ta izdelek ni ustrezen za otroke mlajše od 3 let.
Vsa naša svetila so-tako kot drugi izdelki iz naše ponudbe-oblikovana, izdelana in preizkušena po najstrožjih evropskih varnostnih predpisih (EN 60.598/ CE) Izjava o skladnosti: Družba Philips Lighting, BG Consumer Luminaires izjavlja, da je izdelek v skladu z bistvenimi zahtevami in drugimi ustreznimi določili Direktive 1999/5/ES. Poizvedbo glede izjave o skladnosti lahko naslovite na: Satenrozen 13, 2550 Kontich – Belgija Električna, magnetna in elektromagnetna polja ("EMF") 1. Družba Philips Lighting proizvaja in prodaja številne izdelke za široko porabo, ki kot vse elektronske naprave lahko oddajajo in sprejemajo elektromagnetne signale. 2. Eno glavnih poslovnih načel podjetja Philips je izvajanje vseh ustreznih zdravstvenih in varnostnih ukrepov za izdelke, upoštevanje vseh zakonskih zahtev in standardov za elektromagnetna polja, ki veljajo v času izdelave izdelka. 3. Družba Philips razvija, izdeluje in trži izdelke, ki ne škodujejo zdravju. 4. Družba Philips zagotavlja, da so njeni izdelki glede na razpoložljive znanstvene dokaze varni, če jih uporabljate v skladu z navodili in na predviden način. 5.Družba Philips aktivno sodeluje pri razvoju mednarodnih standardov za elektromagnetna polja in varnostnih standardov, kar družbi omogoča nadaljevanje razvoja in standardizacije za zgodnjo integracijo izdelkov. in ustrezajo tudi zahtevam SiQ. Za konstrukcijo in material proizvajalec jamči do dveh let za notranjo razsvetljavo in do dveh let (razen če ni na embalaži navedeno drugače) za zunanjo razsvetljavo. Stekleni deli,baterije in svetlobni viri niso vključeni v jamstvo. Vsa škoda nastala na svetlobnem telesu v skrajnih (ekstremnih) pogojih (obalno področje, industrijsko okolje, kmetijsko okolje) ne bo krito iz garancije. Jamstvo začne veljati z dnevom nakupa, uveljavlja pa se s predloženim računom. To jamstvo ne velja, če svetilo ni nameščeno po navodilih, če je bilo popravljano ali predelano. Prav tako se ne prevzame odgovornost za škode, ki so posledica napačne uporabe svetila. Pridržujemo si pravico do sprememb v obliki izdelkov in njihovih tehničnih podatkov. Odgovore na pogosta vprašanja in več informacij o tem izdelku si oglejte na spletnem mestu www.philips.com.

RO INSTRUCŢIUNI DE EXPLOATARE ÎN SIGURANŢĂ ALE PRODUCĂTORULUI

- Producătorul recomandă utilizarea corectă a corpului de iluminat. În orice caz, întotdeauna urmăriti instrucţiunile ca să vă asiguraţi de instalarea respectiv funcţionarea corectă şi sigură a dispozitivului si păstraţi acestea pentru referinţe ulterioare.
- Dacă aveti nelămuriri, consultaţi un electrician calificat sau contactaţi distribuitorul direct de la care aţi cumpărat. Asiguraţi-vă ca dispozitivul este instalat după reglementările relevante. Reglementările precise indică faptul că articolul de iluminat poate fi instalat numai de un electrician calificat.
- Curăţaţi corpul de iluminat cu o cârpă uscată de praf, nu folosiţi articole abrazive sau solvabile. Evitaţi lichidele pe părţile electrice.
- Dacă corpurile de iluminat sunt montate pe o suprafaţă metalică, această suprafaţă trebuie să fie legată la un conductor protector sau la un potenţial conductor de legatură al instalaţiei.
- Totdeauna luaţi în considerare toate specificaţiile tehnice ale dispozitivului. Verificaţi icoanele reprezentate pe eticheta de identificare de pe dispozitiv şi icoanele arătate în partea A a instrucţiunilor de siguranţă.
- Aruncarea vechiului produs: Produsul dvs. este proiectat şi realizat cu materiale şi componente de înaltă calitate, care pot fi reciclate şi reutilizate. Când acest coş de gunoi pe roţi barat cu o cruce este ataşat pe un produs înseamnă că produsul este acoperit de prevederile Directivei europene 2002/96/EC. Informaţi-vă asupra sistemului local de colectare separată pentru produsele electrice şi electronice. Conformaţi-vă reglementărilor locale şi nu aruncaţi produsele vechi la deşeurile menajere obişnuite. Aruncarea corectă a produsului vechi va ajuta pe prevenirea potenţialelor consecinţe negative asupra mediului şi sănătăţii umane.

ATENŢIE! În cele ce urmează veţi găsi toate explicaţiile necesare cu referinţe numerice la icoane, respectiv instrucţiunile de siguranţă corespunzătoare:
1- Acest dispozitiv poate fi instalat numai in interior.
2- Acest dispozitiv nu este potrivit pentru instalarea in baie (sau cel puţin în zona specificată)
3- Clasa de protectie III: Dispozitivul poate fi folosit numai la o tensiune foarte mică (de exemplu la 12V).
4- Acest produs nu este potrivit pentru copii sub 3 ani.
Dispozitivele de iluminare la fel ca celelalte produse din colectia noastră sunt proiectate, fabricate şi testate în acord cu standardele Europene dintre cele mai stricte (EN 60.598/ CE). Declaraţie de conformitate: Prin prezenta, Philips Lighting, BG Consumer Luminaires declară că produsul este în conformitate cu cerinţele esenţiale şi alte prevederi relevante ale Directivei 1999/5/CE. Declaraţia de conformitate poate fi consultată la: Satenrozen 13, 2550 Kontich – Belgia Câmpurile electrice, magnetice şi electromagnetice ("EMF") 1. Philips Lighting produce şi comercializează numeroase produse destinate consumatorilor, care, ca orice aparat electronic, au capacitatea de a emite şi recepţiona semnale electromagnetice. 2. Unul dintre cele mai importante Principii de afaceri ale Philips constă în adoptarea tuturor măsurilor necesare vizând sănătatea şi siguranţa pentru produsele noastre, conformitatea cu toate cerinţele legale în vigoare şi menţinerea în cadrul standardelor EMF aplicabile în momentul fabricării produselor. 3. Philips este dedicat dezvoltării, producţiei şi vânzării de produse care nu afectează negativ sănătatea. 4. Philips confirmă faptul că produsele sunt tratate conform uzului dorit la crearea acestora, că sunt sigure de utilizat conform demonstraţiilor ştiinţifice disponibile în acest moment. 5. Philips joacă un rol activ în dezvoltarea standardelor internaţionale EMF şi de siguranţă, ceea ce permite Philips să anticipeze dezvoltări ulterioare în standardizare, pentru integrarea timpurie în produsele noastre. În cazul defectelor de fabricaţie sau de material, PRODUCĂTORUL asigură o garanţie de până la 2 ani pentru dispozitivele interioare si până 2 ani de zile pentru cele exterioare (în afară de cât a stat împachetat). Sticlele sparte, bateriile şi sursele de lumină nu intră sub incidenţa termenului de garanţie. Orice defecte datorate folosirii armăturilor metalice ale corpului de iluminat în condiţii extreme (în zona de coastă, în zone industriale, etc) nu sunt acoperite de condiţiile de garanţie. Perioada de garanţie începe cu data achiziţionării şi este validă numai dacă prezentaţi şi chitanţa. Garanţia este anulată dacă dispozitivul nu a fost instalat conform instrucţiunilor, a fost reparat sau modificat. De asemenea producătorul nu-şi asumă nici o răspundere pentru stricăciunile cauzate de utilizarea greşită a dispozitivului. Modificările în forma sau caracteristici tehnice sunt rezervate de producător. Pentru întrebări frecvente şi mai multe informaţii despre acest produs, accesaţi www.philips.com.

ET TOOTJA OHUTUSNÕUDED

- Tootja soovitab kasutada valgustit sihipäraselt! Seetõttu järgige alati seda juhist, et tagada valgusti õige ja turvaline paigaldus ja funktsioneerimine ning hoidke see alles hilisemaks kasutamiseks.
- Kui kahtlete, konsulteerige kvalifitseeritud elektrikuga või võtke ühendust valgusti müüjaga. Jälgige, et paigaldate valgusti vastavalt kehtivatele nõuetele. Teatud juhtudel peab paigaldus olema tehtud kvalifitseeritud elektriku poolt. (nt. Saksamaal).
- Hooldage sisevalgusteid kuiva tolmulapi või -harjaga, ärge kasutage abrasiivseid vahendeid või lahusteid. Vältige vedelikke elektrilistel osadel.
- Kui valgusti paigaldatakse metallist pinnale, peab see pind olema maandatud.
- Arvestage alati valgusti kõigi tehniliste tingimustega. Võrrelge tootel näidatud ikoone ohutusnõuete osas A toodud ikoonidega.
- Teie vana toote utiliseerimine: Teie toote konstrueerimisel ja valmistamisel on kasutatud kõrgekvaliteetseid materjale ja komponente, mida saab ümber töödelda ja taas kasutada. Kui tootele on kinnitatud see läbikriipsutatud ratastel konteineri märk, tähendab see, et toode rahuldab Euroopa Direktiivi 2002/96/EÜ nõudeid Palume teil otsida infot oma kohaliku elektriliste ja elektroonikatoodete kogumise ja utiliseerimise süsteemi kohta. Palume tegutseda vastavalt kohalikele seadustele ja määrustele ning mitte utiliseerida oma vanu tooteid koos tavalise olmeprügiga. Teie vana toote reeglitekohane utiliseerimine aitab vältida võimalikke negatiivseid mõjusid keskkonnale ja inimeste tervisele.

TÄHELEPANU: Allpool leiate kõigi eeltoodud ikoonide seletused numbrilises järjestuses:
1- Valgustit tohib paigaldada ainult siseruumidesse.
2- Valgusti ei ole sobilik kasutamiseks vannitubades (vähemalt mitte näidatud tsoonis).
3- Turvalisus klass III: valgusti on sobilik kasutamiseks ainult väga madala voolutugevusega vooluringis (näiteks 12V).
4- See toode ei sobi kasutamiseks alla 3-aastastele lastele.
Valgustid – nagu ka kõik teised tooted sortimendis – on väljatöötatud, toodetud ja testitud vastavalt rangeimale Euroopa turvalisuse standardile (EN 60.598 / CE). Vastavusdeklaratsioon: Philips Lighting, BG Consumer Luminaires kinnitab käesolevaga, et toode vastab direktiivi 1999/5/EÜ peamistele nõuetele ja muudele asjakohastele sätetele. Vastavusdeklaratsiooniga saab tutvuda aadressil : Satenrozen 13, 2550 Kontich, Belgia Elektrilised, magnetilised ja elektromagnetilised väljad1. Philips Lighting toodab ja müüb mitmeid tooteid, mis on suunatud tarbijatele ja mis levitavad ja võtavad vastu elektromagnetilisi signaale sarnaselt mis tahes muudele elektriseadmetele. 2. Üks peamisi Philipsi äripõhimõtteid on võtta oma toodete osas kõik vajalikud tervishoiu- ja ohutusmeetmed, et täita kõik kehtivad õigusnõuded ja olla kooskõlas elektrilisi, magnetilisi ja elektromagnetilisi välju reguleerivate standarditega, mis toodete toomise hetkel kehtivad. 3. Philipsi eemärk on arendada, toota ja turustada tooteid, mis ei põhjusta tervisele tõsiseid kõrvalnähte. 4. Philips kinnitab, et tema tooteid käsitatakse otstarbekohase kasutamise osas nõuetekohaselt ning et toodete kasutamine on praegu kättesaadavate teaduslikult tõestatud andmete kohaselt ohutu.5. Philipsil on aktiivne roll rahvusvaheliste elektrilisi, magnetilisi ja elektromagnetilisi välju reguleerivate standardite ning ohutusstandardite koostamisel, tänu millele saab Philips oma toodete puhul tulevasi standardite arengusuundi ennetavalt rakendada Tootja annab tootmis- ja/või materjalivigadele garantii kuni 2 aastaks isevalgustite puhul ja kuni 2 aastaks (kui toote pakendil ei ole märgitud teisiti) välivalgustite puhul. Katkisele klaasile, patareidele ja elektripirnidele garantii ei laiene. Garantii ei laiene toodetele, mida kasutatakse äärmuslikes tingimustes (mererannik, tööstuspiirkond, sage kokkupuude happeliste ainetega jne.). Garantiiperiood algab ostu sooritamise hetkest ja kehtib ainult ostutšeki ettenäitamisel. Garantii ei kehti, kui valgusti paigaldusel ei ole järgitud juhiseid või kui valgustit on parandatud või muudetud. Tootja ei ole vastutav kahjude eest, mis tekkisid valgusti vääral kasutamisel või paigaldamisel. Tootja jätab endale õiguse muuta toodete disaini ja tehnilisi näitajaid.
KKK-d ja lisateavet selle toote kohta leiate aadressilt www.philips.com.

EL Οδηγίες Ασφαλείας

- Ο κατασκευαστής συνιστά την ορθή χρήση του εξοπλισμού φωτισμού! Γι' αυτό ακολουθείτε πάντα τις παρούσες οδηγίες προκειμένου να σιγουρευτείτε για την ορθή και ασφαλή εγκατάσταση και λειτουργία του εξοπλισμού. Φυλάξτε τις οδηγίες για μελλοντική αναφορά.
- Σε περίπτωση αμφιβολίας, επικοινωνήστε με πιστοποιημένο ηλεκτρολόγο ή με τον πωλητή σας. Σιγουρευτείτε ότι συνδέετε πάντα τα φωτιστικά σύμφωνα με τους σχετικούς κανονισμούς. Ορισμένοι κανονισμοί ορίζουν ότι ο εξοπλισμός φωτισμού θα πρέπει να εγκαθίσταται από πιστοποιημένο ηλεκτρολόγο (EG Part P για το Ηνωμένο Βασίλειο).
- Καθαρίζετε τον εσωτερικό φωτισμό με στεγνό πανί, μην χρησιμοποιείτε αποξεστικά. Αποφεύγετε τη χρήση υγρών σε όλα τα ηλεκτρικά μέρη.
- Αν το φωτιστικό βρίσκεται στερεωμένο σε μεταλλική επιφάνεια, η επιφάνεια αυτή θα πρέπει να συνδεθεί με προστατευτική γείωση ή με τον αγωγό ισοδυναμικής σύνδεσης της εγκατάστασης.
- Λαμβάνετε πάντα υπόψη όλες τις τεχνικές προδιαγραφές του εξοπλισμού. Συγκρίνετε το εικονίδιο στην ετικέτα ταυτοποίησης του φωτιστικού με τα εικονίδια στο Α' Μέρος των Οδηγιών Ασφαλείας.
- Απόρριψη παλιού προϊόντος: Το προϊόν αυτό έχει σχεδιαστεί και κατασκευαστεί με υψηλής ποιότητας υλικά και εξαρτήματα που μπορούν να ανακυκλωθούν και να ξαναχρησιμοποιηθούν. Όταν ένα προϊόν φέρει την ένδειξη ενός διαγραμμένου κάδου με ρόδες, τότε το προϊόν αυτό καλύπτεται από την Οδηγία 2002/96/ΕΚ Παρακαλούμε να ενημερωθείτε σχετικά με το τοπικό σύστημα ξεχωριστής συλλογής ηλεκτρικών και ηλεκτρονικών προϊόντων. Παρακαλούμε να ακολουθείτε την τοπική νομοθεσία και να μην απορρίπτετε τα παλιά σας προϊόντα μαζί με τα οικιακά σας απορρίμματα. Η σωστή μέθοδος απόρριψης των παλιών σας προϊόντων θα συμβάλει στην αποφυγή αρνητικών επιπτώσεων στο περιβάλλον και την ανθρώπινη υγεία.

ΠΡΟΣΟΧΗ: Παρακάτω θα βρείτε όλες τις επεξηγήσεις με αριθμητική αναφορά στα εικονίδια στο μπροστά μέρος των οδηγιών ασφαλείας:
1- Το φωτιστικό αυτό θα πρέπει να εγκαθίσταται μόνο σε δωμάτια όπου αποκλείεται κάθε ενδεχόμενο επαφής με νερό.
2- Το φωτιστικό αυτό δεν είναι κατάλληλο για εγκατάσταση σε λουτρό (τουλάχιστον όχι στην οριζόμενη ζώνη).
3- Κατηγορία προστασίας III: το φωτιστικό είναι κατάλληλο μόνο για παροχή πολύ χαμηλής τάσης (π.χ. 12 V).
4- Το προϊόν αυτό δεν είναι κατάλληλο για παιδιά κάτω των 3.
Το εξάρτημα φωτισμού –όπως και όλα τα άλλα προϊόντα της συλλογής- έχει σχεδιαστεί, παραχθεί και ελεγχθεί σύμφωνα με τα αυστηρότερα ευρωπαϊκά πρότυπα ασφαλείας (EN 60.598/ CE). Δήλωση συμμόρφωσης: Με την παρούσα, η Philips Lighting, BG Consumer Luminaires δηλώνει ότι το προϊόν συμμορφώνεται με τις ουσιώδεις απαιτήσεις και τις λοιπές σχετικές διατάξεις της Οδηγίας 1999/5/ΕΚ. Μπορείτε να διαβάσετε τη δήλωση συμμόρφωσης στη διεύθυνση: Satenrozen 13, 2550 Kontich – Βέλγιο Ηλεκτρικά-, Μαγνητικά- και Ηλεκτρομαγνητικά πεδία ("Η/Μ Πεδία") 1. Η Philips Lighting κατασκευάζει και πωλεί πολλά προϊόντα που απευθύνονται σε αναλωτές, τα οποία, όπως κάθε ηλεκτρονική συσκευή, έχουν τη δυνατότητα εκπομπής και λήψης ηλεκτρομαγνητικών σημάτων. 2. Μία από τις κύριες επιχειρηματικές αρχές της Philips είναι η λήψη όλων των απαραίτητων μέτρων ασφαλείας και υγείας, προκειμένου τα προϊόντα μας να συμμορφώνονται με όλες τις ισχύουσες νομικές απαιτήσεις και να πληρούν τις προδιαγραφές περί Η/Μ Πεδίων που ισχύουν κατά τη χρονική στιγμή παραγωγής των προϊόντων. 3. 3. Βασικό μέλημα της Philips αποτελεί η ανάπτυξη, η παραγωγή και η εμπορία προϊόντων που δεν έχουν δυσμενείς επιπτώσεις στην υγεία των καταναλωτών. 4. Η Philips βεβαιώνει ότι, αν χρησιμοποιηθούν σωστά και για το σκοπό που κατασκευάστηκαν, τα προϊόντα της είναι ασφαλή, πάντα με βάση τα σύγχρονα επιστημονικά δεδομένα. 5. Η Philips διαδραματίζει ενεργό ρόλο στην καθιέρωση διεθνών ορίων έκθεσης σε ηλεκτρομαγνητικά πεδία και προτύπων ασφαλείας, και ως εκ τούτου, αναμένει περαιτέρω εξελίξεις όσον αφορά την τυποποίηση προκειμένου να τις ενσωματώσει εγκαίρως στα προϊόντα της. Σε περίπτωση κατασκευαστικών σφαλμάτων ή υλικών βλαβών ο κατασκευαστής παρέχει εγγύηση έως 2 έτη για εσωτερικά φωτιστικά και έως και 2 έτη (εκτός κι αν αναφέρεται διαφορετικά στη συσκευασία) για εξωτερικά φωτιστικά. Σπασμένα γυαλιά, μπαταρίες και λαμπτήρες δεν περιλαμβάνονται στους όρους της εγγύησης. Κάθε ζημιά που προκαλείται στα φωτιστικά λόγω ακραίων συνθηκών (παράκτιες περιοχές, βιομηχανικές περιοχές, γεωργικό περιβάλλον) δεν καλύπτονται από την εγγύηση. Η περίοδος εγγύησης αρχίζει την ημερομηνία αγοράς και ισχύει μόνο κατόπιν επίδειξης της απόδειξης αγοράς. Η εγγύηση ακυρώνεται εάν το φωτιστικό δεν εγκαταστάθηκε, επιδιορθώθηκε ή τροποποιήθηκε σύμφωνα με τις οδηγίες. Επίσης ο κατασκευαστής δεν αποδέχεται οποιαδήποτε ευθύνη για ζημιά η οποία προκλήθηκε λόγω κακής χρήσης ή λανθασμένης εφαρμογής του φωτιστικού.Υπό την επιφύλαξη τροποποιήσεως ως προς τον σχεδιασμό και τις τεχνικές προδιαγραφές. Για συχνές ερωτήσεις και περισσότερες πληροφορίες για αυτό το προϊόν, επισκεφθείτε τη διεύθυνση www.philips.com.

LV EKSPLUATĀCIJAS INSTRUKCIJA

- Ražotājs iesaka pareizi pielietot gaismas ķermeņus! Sekojiet dotajai instrukcijai, lai ievērotu gaismekļu montāžas drošības tehniku.
- Ja neesat pārliecināti par gaismekļa montāžas secību, griezieties pēc palīdzības pie sertificētā elektriķa. Iesakām uzticēt gaismekļa montāžu sertificētam elektriķim.
- Tīriet gaismekli, izmantojot mīkstu, sausu lupatiņu. Nekādā gadījumā, tīrot, neizmantojiet abrazīvās vai ķīmiskās vielas tādas kā atšķaidītāji vai līdzīgas. Tīrot uzmanieties no mitruma piekļūšanas uz gaismekļa elektriskajām daļām.
- Gadījumā, ja gaismeklis ir uzstādīts uz metāla virsmas, tad gaismekļa pamatni ir obligāti jāsazemē.
- Pirms gaismekļa montāžas rūpīgi iepazīstieties ar brīdinājuma zīmēm uz tā. (Nodaļa A).
- Atbrīvošanās no vecā izstrādājuma: Šis izstrādājums ir projektēts un ražots no augstas kvalitātes izejmateriāliem un sastāvdaļām, kuras var pārstrādāt un izmantot atkārtoti. Ja izstrādājumam pievienots simbols ar pārsvītrotu riteņu atkritumu tvertni, tad izstrādājums atbilst Eiropas direktīvai 2002/96/EC Lūdzam iepazīties ar vietējo elektrisko un elektronisko iekārtu savākšanas sistēmu. Lūdzam ievērot vietējos noteikumus un neizmest vecos izstrādājumus kopā ar mājsaimniecības atkritumiem. Pareizi atbrīvojoties no vecajiem izstrādājumiem, jūs palīdzat novērst potenciāli negatīvas sekas, kas iespējami vidi un cilvēku veselību.

UZMANĪBU!!! Zemāk tiek norādīts apraksts brīdinājuma zīmēm pēc numuriem.
1- Gaismeklis paredzēts montāžai telpās, kur nav tiešās saskarsmes ar ūdeni.
2- Gaismeklis nav paredzēts uzstādīšanai vannas istabās (norādītājā zonā).
3- III aizsardzības klase: Zemsprieguma gaismeklis zemai voltāžai (piemēram 12V).
4- Izstrādājums nav paredzēts lietošanai bērnu istabās. Vecuma ierobežojums no 0-3 gadiem.
Dotais gaismeklis, kā arī citi no šīs kolekcijas ir izstrādāti un testēti saskaņā ar Eiropas drošības tehnikas normām (EN 60.598/ CE). Atbilstības deklarācija: Ar šo Philips Lighting, BG Consumer Luminaires apliecina, ka produkts atbilst Eiropas direktīvas 1999/66/EK būtiskākajām prasībām un citiem saistītajiem noteikumiem. Ar atbilstības deklarāciju iespējams iepazīties: Satenrozen 13, 2550 Kontich – Beļģija Elektriskie, magnētiskie un lektromagnētiskie lauki (EML) 1. Philips Lighting ražo un pārdod daudzus patērētājiem paredzētus izstrādājumus, kas tāpat kā jebkuras citas elektroniskās iekārtas, spēj izstarot un uztvert elektromagnētiskos signālus. 2. Viens no uzņēmuma Philips svarīgākajiem biznesa principiem ir veikt visus nepieciešamos veselības aizsardzības un drošības pasākumus attiecībā uz produktiem, lai nodrošinātu atbilstību visām piemērotajām likuma prasībām, kā arī EML standartiem,kas ir spēkā produkta ražošanas brīdī. 3. Philips ir apņēmies izstrādāt, ražot un pārdot izstrādājumus, kas nerada nelabvēlīgu ietekmi uz veselību. 4. Philips apstiprina, ka lietojot Philips izstrādājumus tiem paredzētajam mērķim, tie saskaņā ar šobrīd pieejamajiem zinātniskajiem pētījumiem ir droši. 5. Philips aktīvi piedalās starptautiskā EML un drošības standartu izstrādē tādēļ Philips jau iepriekš var paredzēt turpmāko standartizācijas attīstību un jau laikus to ieviest savos produktos. Ražotājs garantē gaismekļa darbību pie pareizas tā ekspluatācijas 2 gadi telpu gaismekļiem un 2 gadi ārā gaismekļiem (pievērsiet uzmanību speciālām zīmēm uz gaismekļa iepakojuma). Garantija neattiecas uz spuldzēm, baterijām un gaismekļa stikla detaļām. Nav ieteicams pielietot gaismekļus jūras krastmalā, industriālajā zonā, mēslojumu vai minerālmēslojumu pielietošanas vietās, jo garantija neattiecas uz vides radītiem bojājumiem. Garantijas laiks stājas spēkā no gaismekļa pārdošanas datuma. Garantija ir spēkā pircējam uzrādot pirkuma dokumentu (čeks, preču-pavadzīme rēķins). Garantija nav derīga, ja gaismeklis tika nepareizi uzstādīts, ekspluatēts vai labots.Ražotājs neuzņemas atbildību par nepareizu gaismekļa ekspluatāciju. Bieži uzdotie jautājumi un cita informācija par šo produktu pieejama vietnē www.philips.com.

LT SAUGUMO REIKALAVIMAI

- Tvirtindami šviestuvą laikykitės saugos nuorodų.
- Jeigu abejojate, ar teisingai tvirtinate įtaisą, pasikonsultuokite su kvalifikuotu specialistu.
- Šviestuvo išorę valykite sausa šluoste, nenaudokite šiurkščių valiklių ar tirpiklių. Venkite vandens patekimo ant įtaiso elektrinių dalių.
- Jeigu šviestuvas yra pritvirtintas prie metalinio paviršiaus, šis pavisšius turi būti įžemintas.
- Atsižvelkite į prietaiso techninius parametrus ir paveiksliukus užklijuotus ant šviestuvo.
- Turimo seno gaminio išmetimas: Jūsų turimas gaminys yra suprojektuotas ir pagamintas iš aukštos kokybės medžiagų ir komponentų, kuriuos galima perdirbti ir naudoti pakartotinai. Jei gaminys yra pažymėtas ženklu, vaizduojančiu kryželiu perbrauktą šiukšliadėžę, tai reiškia, kad gaminiui taikoma Europos direktyva 2002/96/EC Susiraskite informaciją apie vietines atskiras elektros ir elektronikos gaminių surinkimo vietas. Laikykitės vietinių reikalavimų ir neišmeskite turimų senų gaminių kartu su buitinėmis atliekomis. Tinkamai išmesdami turimus senus gaminius padėsite apsaugoti aplinką ir žmonių sveikatą nuo neigiamo poveikio.

DĖMESIO: Žemiau pateikti visi paveiksliukų paaiškinimai.
1- Įtaisas skirtas montavimui tik vidaus patalpuose
2- Įtaisą negalima montuoti vonioje.
3- Saugumo klasė III: Įtaisas tinka tik labai žemos įtampos elektros maitinimo tinklams (pvz.: 12V).
4- Prietaisu negali naudotis mažesni nei 3 metų vaikai.
Šviestuvas yra suprojektuotas, pagamintas ir patikrintas pagal griežčiausius Europos Sąjungos standartus (EN60.598/ CE). Vyhlásenie o zhode: Spoločnosť Philips Lighting, BG Consumer Luminaires týmto vyhlasuje, že tento produkt spĺňa základné požiadavky a ostatné príslušné ustanovenia Smernice 1999/5/ES. Poradenstvo týkajúce sa vyhlásenia o zhode nájdete na adrese: Satenrozen 13, 2550 Kontich – Belgicko Elektrické, magnetické a elektromagnetické polia („EMF") 1. Spoločnosť Philips Lighting vyrába a predáva veľa výrobkov zameraných na zákazníkov, ktoré, podobne ako každý elektronický prístroj, majú schopnosť vydávať a prijímať elektromagnetické signály. 2. Jednou z hlavných obchodných zásad spoločnosti Philips je vykonať všetky nevyhnutné zdravotné a bezpečnostné opatrenia na splnenie všetkých príslušných zákonných požiadaviek a noriem EMF platných v dobe výroby produktov.3. Záväzkom spoločnosti Philips je vyvíjať, vyrábať a predávať produkty, ktoré nemajú žiadne škodlivé zdravotné účinky. 4. Spoločnosť Philips potvrdzuje, že pri správnom zaobchádzaní s produktmi a ich používaním na zamýšľaný účel, je podľa dnes dostupných vedeckých dôkazov ich používanie bezpečné. 5. Spoločnosť Philips zohráva aktívnu úlohu pri rozvoji bezpečnostných noriem a medzinárodných štandardov EMF, vďaka čomu môže predpokladať ďalší vývoj v oblasti normalizácie a jeho skorú integráciu do produktov. Gamintojas suteikia 2 metų garantiją vidaus šviestuvams, 2 metų garantiją – lauko šviestuvams (jeigu ant šviestuvo pakuotės nenurodoma kitaip). Sudužusio stiklo, elementų ar perdegusių lempučių keitimas neįeina į garantinio aptarnavimo paslaugas. Garantijos sąlygos neapima pažeidimų atvejus naudojant šviestuvo korpusą ekstremaliomis sąlygomis (jūros kranto zona, pramoninė aplinka, kontaktas su trašomis ir pan.) Garantinis laikotarpis skaičiuojamas nuo pirkimo dienos, garantija suteikiama tik pateikus garantinį taloną. Garantija negalioja, jeigu šviestuvas buvo montuojamas ne pagal gamintojo pateiktas instrukcijas, buvo pakeista jo struktūra ar įtaisas buvo remontuojamas. Gamintojas pasilieka sau teisę keisti įtaiso dizainą ir technines charakteristikas.
DUK ir daugiau informacijos apie šį gaminį rasite, apsilankę www.philips.com.

SR UPUTSTVA

- Proizvođač preporučuje pravilnu upotrebu rasvetnih uređaja! Kako biste obezbedili ispravno i sigurno postavljanje i rad svetiljki, sledite ova uputstva i sačuvajte ih.
- U slučaju dileme zatražite savet stručnjaka ili pitajte u prodavnici. Osigurajte postavljanje svetiljke prema važećim propisima. Određeni propisi uslovljavaju postavljanje rasvetnih uređaja od strane kvalifikovanog električara (npr. deo P u Velikoj Britaniji).
- Unutrašnjost rasvetnih tela čistite suvom krpom, ne upotrebljavajte sredstva za struganje ili otapanje. Izbegavajte tečnost na svim električnim delovima.
- Ako se rasvetno telo montira na metalnu površinu, ta površina mora biti povezana sa zaštitnim uzemljenjem ili sa provodnikom instalacije konstantnog potencijala.
- Uvek pažljivo razmotrite sve tehničke opise na uređaju. Uporedite određene slikovne znakove s nalepnica na uređaju sa slikama prikazanim u delu A vašeg uputstva.

PAŽNJA: U nastavku se nalaze tumačenja svih brojeva, koji se odnose na znakove s prednje strane ovog uputstva:
1- Ovaj uređaj bi trebalo montirati samo u zatvorenom prostoru.
2- Rasvetni uređaj nije prikladan za postavljanje u kupatilima (prvenstveno ne u navedenom području).
3- Zaštitni razred III: Rasvetni uređaj je prikladan samo za napajanje sa niskim naponom (npr. 12V).
4- Ovaj proizvod nije pogodan za decu ispod 3 godina.
Rasvetni uređaj je – kao i svi ostali proizvodi iz našeg programa – oblikovan, izrađen i ispitan u saglasnosti sa najstrožim evropskim sigurnosnim normama (EN 60.598/ CE). Izjava o usklađenosti: Philips Lighting, BG Consumer Luminaires ovim izjavljuje da je proizvod usklađen sa osnovnim zahtevima i drugim primenljivim odredbama direktive 1999/5/EC. Informacije u vezi sa izjavom o usklađenosti moguće je dobiti na adresi: Satenrozen 13, 2550 Kontich – Belgium Električna, magnetna i elektromagnetna polja („EMF") 1. Philips Lighting proizvodi i prodaje mnoge potrošačke proizvode koji, kao i svi elektronski uređaji, imaju mogućnost emitovanja i primanja elektromagnetnih signala. 2. Jedan od glavnih poslovnih principa kompanije Philips je preduzimanje svih neophodnih mera predostrožnosti u vezi sa zdravljem i bezbednošću za svoje proizvode, u cilju usklađivanja sa svim primenljivim pravnim zahtevima i poštovanja primenljivih standarda za elektromagnetno polje (Electro Magnetic Field – EMF) u vreme kreiranja proizvoda. 3. Kompanija Philips posvećena je razvoju, proizvodnji i distribuciji proizvoda koji nemaju štetne efekte po zdravlje. 4. Kompanija Philips potvrđuje da su, u slučaju pravilnog rukovanja i korišćenja u odgovarajuće svrhe, njeni proizvodi bezbedni za korišćenje u skladu sa trenutno dostupnim naučnim dokazima. 5. Kompanija Philips aktivno učestvuje u razvijanju međunarodnih EMF i bezbednosnih standarda, što joj omogućava da predvidi dalji razvoj na polju standardizacije i na vreme ga primeni na svoje proizvode. Za greške u konstrukciji ili materijalu proizvođač garantuje do 2 godine za unutrašnju rasvetu i do 2 godine (osim ako nije drugačije navedeno na ambalaži) za spoljnu rasvetu. Slomljeno staklo, baterija i sijalice ne podležu garanciji. Bilo kakva šteta nastala na rasvetnom uređaju u ekstremnim uslovima (obalske zone, industrijska okruženja, poljoprivredna dobra – farme, štale, hale i sl.) neće biti pokrivena ovom garancijom. Garancija počinje od dana kupovine i važi samo uz davanje računa na uvid. Ova garancija ne važi ako rasvetni uređaj nije postavljen prema uputstvu, ako je popravljan ili prepravljan. Proizvođač takođe ne preuzima bilo kakvu odgovornost za štete koje su posledica pogrešne upotrebe ili nepravilne primene rasvetnog uređaja. Zadržavamo pravo izmene u oblikovanju i specifikacijama. Najčešća pitanja i više informacija o ovom proizvodu potražite na Web lokaciji www.philips.com.

BG ИНСТРУКЦИИ ЗА БЕЗОПАСТНОСТ

- Фирма Philips препоръчва правилната употреба на осветителните принадлежности! Ето защо винаги следвайте следните инструкции, които осигуряват правилното и безопасно инсталиране и употреба на осветителното тяло като същевременно ги съхранявате за бъдеща справка.
- При съмнения се консултирайте с квалифициран специалист или се обърнете към мястото, от където сте си закупили съответния артикул. Уверете се, че осветителното тяло е инсталирано в съответствие със съществуващите норми. Някои правила изискват осветителното тяло да бъде включено в експлоатация само от квалифициран специалист
- Почистете осветителните тела със суха кърпа като избягвате абразивни материали и разтворители. Избягвайте попадането на вода кърху електрическите части на тялото.
- Ако осветителното тяло е монтирано на метална повърхност, уверете се тя е заземена.
- Винаги се съобразявайте с техническите характеристики на артикула. Сверявайте знаците, изобразени на етикета на осветителното тяло с тези посочени в част А на инструкцията за безопастност
- Изхвърляне на старото ви изделие: Вашето изделие е конструирано и произведено с висококачествени материали и компоненти, които могат да се рециклират и използват повторно. Когато към изделието е прикрепен този символ на зачеркнат контейнер, това означава, че изделието се покрива от Европейска директива 2002/96/ЕС. Моля, информирайте се относно местната система за разделно събиране на отпадъчни електрически и електронни изделия. Спазвайте местните разпоредби и не изхвърляйте старите си изделия с обикновените битови отпадъци. Правилното изхвърляне на старото ви изделие ще спомогне за предотвратяване на евентуални отрицателни последствия за околната среда и здравето на населението.

ВНИМАНИЕ: В долуизброените обясния с цифри, ще откриете към всички знаци дадени в началото на тази инструкция.
1- Осветителното тяло трябва да си инсталира само в затворени помещения.
2- Осветителното тяло не може да се инсталира в баня / поне не на определеното за тази цел място/
3- Защита от клас III: осветителното тяло е приспособено само към ниско напрежение
4- Този продукт е неподходящ за деца под 3 го. възраст.
Осветителните тела, както и цялата наша продукция е проектирана, произведена и тествана в съответствие с изискванията на Европейските стандарти за безопастност /EN 60.598/ CE /. Декларация за съответствие: С настоящото Philips Lighting, BG Consumer Luminaires декларира, че този продукт е в съответствие с основните изисквания и другите приложими разпоредби на Директива 1999/5/ЕС. Справка с декларацията за съответствие можете да направите на адрес: Satenrozen 13, 2550 Kontich – Belgium Електрически, магнитни и електромагнитни полета (ЕМП) 1. Philips Lighting произвежда и продава много изделия, предназначени за потребителите, които - като всяка друга електронна апаратура - могат да излъчват и приемат електромагнитни сигнали. 2. Един от водещите принципи в бизнеса на Philips е в нашите изделия да се вземат всички необходими мерки за здраве и безопасност и да се спазват всички приложими изисквания на законодателството и всички стандарти за електромагнитни смущения, действащи към момента на произвеждане на изделията. 3. Philips има ангажимента да разработва, произвежда и продава продукти, които не са вредни за здравето. 4. Philips потвърждава, че при правилно използване на неговите продукти в съответствие с тяхното предназначение, те са безопасни, както показват наличните досега научни факти. 5. Philips играе активна роля в разработването на международни стандарти за ЕМП и за безопасност, което на свой ред позволява на Philips да предвижда бъдещото развитие на стандартизацията с оглед ранното й внедряване в своите продукти. В случай на повреда в конструкцията на осветителното тяло или в материала, от които е изработено, фирма "Масив" предоставя 2 година гаранция на осветителните тела за вътрешна употреба и 2 години за осветителните тела за външна употреба /ако това е обозначено на опаковката/. За счупени стъклени елементи и крушки гаранция не се дава. Гаранцията започва от деня на покупката и само при предоставяне на документите за извършена покупка. Гаранцията е невалидна в случаите на неправилен монтаж, използване не по предназначение, опити за поправка или правене на подобрения по осветителното тяло. "Масив" не носи никаква отговорност в случаите на повреда, причинена от неправилна експлоатация или използване не по предназначение на осветителното тяло. Гаранцията не покрива вреди, нанесени на осветителните тела при изключителни За често задавани въпроси и повече информация за продукта отидете на www.philips.com.

UK інструкція безпеки

- Виробник рекомендує правильно користуватися світильником. Тому збережіть ці інструкції і завжди слідуйте їм, щоб забезпечити правильне і безпечне підключення і використання освітлювального приладу.
- Необхідно знеструмити мережу перед початком монтажу, технічного обслуговування або ремонту.
- При сумніві проконсультуйтеся у кваліфікованого електрика або в пункті продажу. Переконайтеся в тому, що світильник зібраний і підключений відповідно до існуючих норм. Відповідно деякі правила дозволяють підключати світильник до мережі тільки кваліфікованим електриком.
- Завжди міцно прикріплюйте шурупи, особливо при з'єднанні
- Зверніть увагу на кольори проводів перед початком монтажу: блакитний (нуль), коричневий (фаза) і, у разі класу захисту І, - жовто-зелений (заземлення).
- Протирайте світильник сухою тканинною ганчіркою, не використовуйте абразивних матеріалів або розчинників. Уникайте попадання вологи на електричні частини світильника
- Будь ласка, монтуйте настінні світильники в місцях, недосяжних для дітей.
- Якщо світітльник вмонтований на металічній поверхні, то він повинен бути заземлений або з'єднаний з заземленям електричної інсталяції.
- Завжди проглядайте всі технічні характеристики світильника. Звіряйте знаки, зображені на наклейці світильника, і знаки, приведені в частині А інструкції безпеки.
- Навколишнє середовище: Виконуючи в належний час утилізацію пристрою, дотримуйтеся вказівок місцевих органів влади. Перед утилізацією пульта дистанційного керування виймайте батареї. Не викидайте батареї разом зі звичайними побутовими відходами. Їх потрібно здати в офіційний пункт прийому або звернутися до дилера Philips, що забезпечить утилізацію батарей у безпечний для зовнішнього середовища спосіб.

УВАГА: нижче, під відповідними номерами, Ви знайдете всі пояснення позначень, вказаних на початку даної інструкції.
1- Світильник слід встановлювати тільки усередині приміщення.
2- Цей світильник не підходить для установки у ванних кімнатах (в усякому разі, не у вказаній зоні).
3- Класу захисту III: світильник пристосований тільки до дуже низької напруги (напр.12В).
4- Цей світильник не рекомендується використовувати дітям до 3 років.
Світильники, як і всі наші вироби, спроектовані, виготовлені і протестовані відповідно до найстрогіших вимог Європейських стандартів безпеки (EN 60.598/ CE). Заява про відповідність: цим повідомленням компанія Philips Lighting, BG Consumer Luminaires стверджує, що виріб відповідає важливим вимогам та іншим відповідним умовам Директиви 1999/5/EC. Ознайомитися з повним текстом заяви про відповідність можна, надіславши запит на адресу: Satenrozen 13, 2550 Kontich – Belgium Електричні, магнітні та електромагнітні поля ("ЕМП") 1. Компанія Philips Lighting виготовляє і продає споживачам багато виробів, які, як будь-які електронні пристрої, мають здатність випромінювати та отримувати електромагнітні сигнали. 2. Одним із основних ділових принципів компанії Philips є вживання всіх необхідних заходів з охорони здоров'я і техніки безпеки для відповідності наших виробів усім вимогам законодавства та стандартам щодо ЕМП, які чинні на момент виготовлення виробів. 3. Компанія Philips ставить собі за мету розробляти, виготовляти та постачати на ринок вироби, які не спричиняють шкоди здоров'ю людей. 4. Philips стверджує, що в разі застосування її виробів належним чином і за призначенням вони є безпечними для використання, наскільки це можливо визначити на основі сучасних наукових знань. 5. Компанія Philips бере активну участь у розробці міжнародних стандартів щодо ЕМП і норм безпеки, що дає нам змогу передбачати зміни у стандартах та завчасно реалізовувати їх у своїх виробах. У разі браку в конструкції або матеріалі світильника виробник надає два роки гарантії на внутрішнє освітлення і два роки на зовнішнє (якщо на упаковці не вказано інакше). Биті плафони, пошкоджені батареї і джерела світла не підлягають умовам гарантії. На пошкодження, отримані в результаті використання освітлювального приладу в екстремальних умовах (морське побережжя, промислові зони, контакт з добривом), гарантійні зобов'язання не розповсюджуються. Гарантія дійсна з дня покупки і лише за поданням платіжного документа. Гарантія недійсна у разі неправильного монтажу, використання не за призначенням або самостійної зміни світильника. Виробник не несе ніякої відповідальності за збиток, нанесений в результаті неправильного використання світильника або використання його не за призначенням. Зміни дизайну і технічних характеристик не виключаються Відповіді на часті запитання та детальнішу інформацію про цей виріб можна знайти на веб-сайті www.philips.com.

AR

إرشادات السلامة– الجزء "ب" باللّغة العربية

ينصح المصنّع باستخدام تجهيزات الإنارة بطريقة صحيحة! لذلك، عليك الالتزام دائماً بهذه الإرشادات والاحتفاظ بها كمرجع مستقبلي لضمان تركيب صحيح وسليم للتجهيزات والتأكّد من حسن عملها.
في حال الشكّ، يجب استشارة كهربائي مؤهّل أو الاتّصال بمحلّ البيع بالتجزئة الذي تتعامل معه والحرص على تركيب التجهيزات بحسب القواعد المتناسبة معها. تشير بعض القواعد إلى ضرورة اللّجوء إلى كهربائي مؤهّل عند تركيب تجهيزات الإنارة (مثلاً: متطلّبات Part P في المملكة المتّحدة).
يجب المحافظة على الإنارة الداخلية بواسطة رقعة قماشية جافّة مزيلة للغبار وعدم استخدام مواد التنعيم أو المواد المذيبة. تفادي وقوع السوائل على جميع القطع الكهربائية.
إذا كانت تركيبات الإنارة مثبّتة على سطح معدنيّ، يجب ربط هذا السطح بموصّل الأرض الذي يؤمّن حماية أو بموصّل الربط المتساوي الجهد الخاصّ بالتركيب.
يجب دوماً أخذ جميع المواصفات التقنية للتجهيزات بعين الاعتبار. ولا بدّ من التأكّد من الرموز المذكورة على بطاقة التعريف على التجهيزات ومن الرموز الواردة في الجزء "أ" من إرشادات السلامة.

انتباه: ستجد أدناه شرحاً كاملاً مع مراجع رقمية للرموز على التوالي أمام إرشادات السلامة هذه:
1 - يجب تركيب هذه التجهيزات في الداخل فقط.
2 - لا تصلح التجهيزات للتركيب في الحمّامات، أقلّه ليس في المناطق المحدّدة.
3 - فئة الحماية III: تتناسب التجهيزات فقط مع طاقة بقوّة فلطية منخفضة (مثلاً:12 فلط).
4 - لا يصلح هذا المنتج للأطفال تحت الـ 3 عاماً.
تمّ تصميم وإنتاج واختبار تجهيزات الإنارة إلى جانب منتجات أخرى من المجموعة، وفقاً لمعايير السلامة الأوروبية الصارمة (EN 60.598/ CE). في حال وجود أعطال في التصميم أو ضرر في المواد، يعطي المصنّع كفالة لمدّة سنتين كحدّ أقصى على الإنارة الداخلية وعلى الإنارة الخارجية (إلاّ إذا ذُكر غير ذلك على علبة التوضيب). لا يدخل الزجاج المكسور والبطاريات وبصيلات المصابيح في إطار شروط الكفالة. كذلك، لت تغطي الكفالة أيّ ضرر يلحق بتجهيزات الإنارة في ظروف خارجة عن السيطرة (المناطق الساحلية، المحيط الصناعي، بيئة المزارع). تبدأ مدّة الكفالة منذ تاريخ الشراء ولا تصلح إلاّ عند تقديم الايصال. وتُعتبر باطلة إذا لم يتمّ الالتزام بالإرشادات عند تركيب التجهيزات أو تصليحها أو تعديلها. لا يتحمّل المصنّع أيّ مسؤولية عن الضرر الناجم عن سوء استخدام التجهيزات أو تطبيق عملها بطريقة خاطئة.

حقوق ملكية التعديل في التصميم والمواصفات التقنية محفوظة

Philips Lighting Contact Centre
Int. Business Reply Service
I.B.R.S. / C.C.R.I. Numéro 10461
5600 VB Eindhoven
Pays-Bas / The Netherlands

www.philips.com/homelighting
☎ +800 7445 4775

4404.016.96221
Last update: 28/10/13