Philips
Profesionální televize

MediaSuite, úhl. 140 cm (55“)
se systémem Android™

55HFL5214U

Chytřejší připojení

s vestavěnou aplikací Chromecast a Netflix

Řada MediaSuite je navržena pro rychle se měnící svět a nabízí pokročilé možnosti připojení a univerzální nastavení konfigurace. Integrovaná aplikace Chromecast urychluje a usnadňuje streamování, zatímco systém Android™ a obchod Google Play Store otevírají nekonečné možnosti.

Připraveno na cokoliv

- Analogové zobrazení hodin v režimu vypnuto
- Aktualizace systému Android poskytují nejnovější funkce
- Vestavěná funkce Chromecast™ pro snadné sdílení obsahu
- Uživatelské rozhraní s možností přizpůsobení pro vlastní loga a barvy
- Funkce Google Assistant™ umožňuje rychlejší, chytřejší ovládání
- Přístup do obchodu Google Play Store pro aplikace a média
- Integrovaná služba Netflix se speciálním tlačítkem na dálkovém ovladači

Vybaveno navíc

- Vytvořte si vlastní zkušenosti se systémem CMND & Check-in
- Instalujte a spravujte aplikace na dálku díky funkci AppControl
- Funkce Instant Initial Cloning umožňuje rychlejší instalaci
- Provoz, sledování a údržba pomocí systému CMND & Control

PHILIPS

Přednosti

Se systémem Android
Displeje Philips Professional se systémem Android jsou rychlé, univerzální a snadno se v nich orientuje. Displeje jsou optimalizovány pro nativní aplikace systému Android a webové aplikace můžete instalovat i přímo na displej. Automatické aktualizace zajišťují, že aplikace zůstanou aktuální.

Vestavěná funkce Chromecast
Umožněte okamžitý, bezpečný přenos filmů, prezentací a mnohem více z chytrých zařízení (mobilních telefonů, notebooků, tabletů) v rozlišení až 4K. Chromecast je nákladově efektivní, nevyžaduje žádný další hardware a je bezpečný pro profesionální použití. Uživatelé jednoduše klepnou na ikonu Chromecast na svém chytrém zařízení a začnou streamovat obsah z tisíců aplikací s podporou vysílání – jejich chytré zařízení se stává dálkovým ovladačem.

Přístup do obchodu Google Play Store
Díky kompletnímu přístupu do obchodu Google Play Store můžete na displej Philips Professional snadno přidávat aplikace, hry, hudbu, filmy a další. Do katalogu denně přibývají nové pracovní nástroje a možnosti zábavy navíc, takže máte jistotu, že se vždy dostanete k nejnovějším celosvětovým trendům.

Uživatelské rozhraní s možností přizpůsobení
Televizor Philips MediaSuite nabízí přehledné a na orientaci snadné uživatelské rozhraní (UI), které si můžete přizpůsobit prostřednictvím vlastní značky. Jednoduše přidejte logo a barvy do řádku pro vyhledávání a zvýšíte tak viditelnost své značky.

AppControl
Získejte úplnou centralizovanou kontrolu nad aplikacemi nainstalovanými na displejích Philips Professional. Funkce AppControl umožňuje instalovat, odstraňovat a spravovat aplikace na vybraných displejích nebo v celé síti. Nabízí možnost ukázat hostům a zákazníkům přizpůsobené zážitky bez ohledu na to, kolik displejů spravujete.

CMND & Control
Provozujte síť displejů prostřednictvím místního připojení (LAN nebo RF). Systém CMND & Control umožňuje provádět základní funkce jako aktualizace softwaru a nastavení a sledování stavu displeje. Ať už máte jeden televizor nebo více, systém CMND & Control vám umožní všechna zařízení spravovat jednoduše.

CMND & Check-in
Zajistěte, aby se návštěvníci cítili vítáni. CMND & Check-in umožňuje využívat individuální informace, jako je jméno a mluvené slovo, a vytvářet tak přizpůsobené prostředí. Ať už chcete přidat něco speciálního pro hotelové hosty, zjednodušit proces fakturace nebo nabízet balíčky pro více kanálů.

Integrovaná služba Netflix
Díky integrovanému přístupu ke službě Netflix je sledování nejnovějších filmů a pořadů z vašeho účtu jednodušší, rychlejší a pohodlnější. Nepotřebujete žádné externí přehrávače ani satelitní televizi, což pomůže zajistit trvale nízké provozní náklady a bezproblémovou instalaci, a zároveň uvítáte moderní vzhled zařízení. Speciální tlačítko Netflix na dálkovém ovladači zajistí okamžitý přístup a efektivní použití. Na aktivaci služby Netflix se vztahují příslušné podmínky.

Google Assistant™
Hlasové ovládání a rychlejší reakce jsou tu díky dálkovému ovladači s volitelnou funkcí Google Assistant™ (22AV2025B/00). Otevřete YouTube. Zesilte zvuk. Přehrajte si oblíbené skladby a získejte všechny informace, které potřebujete, jako jsou aktuální zprávy o počasí, seznamy úkolů a dokonce hlasové překlady během okamžiku. Se službou Google Assistant™ máte nekonečné možnosti.

Analogové zobrazení hodin
Analogové zobrazení hodin v režimu vypnuto

Instant Initial Cloning
Funkce Instant Initial Cloning umožňuje rychlejší instalaci

Profesionální televize
MediaSuite, úhl. 140 cm (55“) se systémem Android™

55HFL5214U/12

Specifikace

Obraz/displej
- Úhlopříčka obrazovky (palce): 55 palců
- Úhlopříčka obrazovky (metrická): 139 cm
- Displej: 4K Ultra HD LED
- Rozlišení panelu: 3840 x 2160p
- Jas: 350 cd/m²
- Kontrastní poměr (typický): 1200:1

Podporovaná rozlišení
- Rozhraní HDMI: Až 3840 x 2160 p při 60 Hz
- Tuner: Další: až 1920 x 1080 p při 60 Hz, T2 HEVC: až 3840 x 2160 při 60 Hz
- USB, LAN: HEVC: až 3840 x 2160 při 60 Hz, Další: až 1920 x 1080 p při 60 Hz

Tuner/příjem/vysílání
- Digitální příjem: DVB-T/T2/C, HEVC UHD (až 2160p60)
- Analogový televizor: PAL
- Přehrávání IP: Multicast, Unicast, HLS, Kanály aplikace OTT

Android TV
- OS: Android TV™ 9 (Pie)
- Předinstalované aplikace: Netflix*, YouTube, Google Play Store*, Google Play Movies, Google Play Games, YouTube Music
- Kapacita paměti (Flash): 16 GB*

Funkce pro pohostinství
- Hotelový režim: Ovládání nastavení zapnutí, Omezení hlasitosti, Uzamčení nabídky pro instalaci, Uzamčení nabídky, Zámek pro ovládání joystickem, Režim Věznice

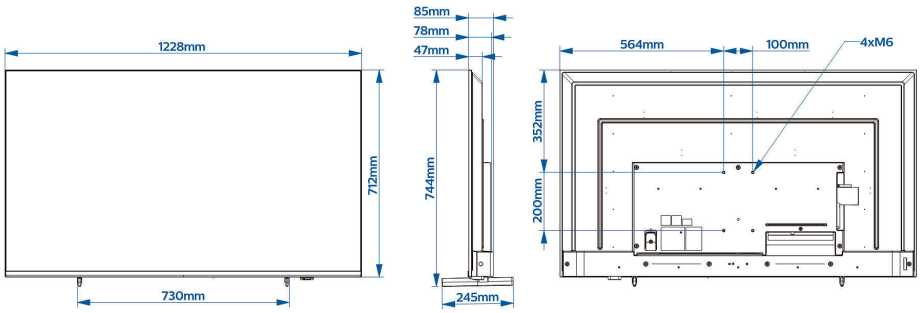

Profesionální televize
MediaSuite, úhl. 140 cm (55“) se systémem Android™

55HFL5214U/12

Specifikace

- Ovládání napájení: Režim rychlého spuštění, Automatické zapnutí, Automatické vypnutí
- Vaše značka: Domovská obrazovka s možností přizpůsobení, Uvítací aplikace s možností přizpůsobení, Název umístění (ID databáze Geonames), CMND&Create, Vlastní ovládací panel (HTML&APK)
- CMND&Control: Offline editor kanálů, Editor offline nastavení, Vzdálená správa přes IP/RF, Správa televizních skupin, Místní aktualizace prostřednictvím USB, Instant Initial Cloning
- Ovládání: AppControl, Ovladač televizoru Jedi Native Android, JSON API pro ovládání televizoru JAPIT, Sériový protokol Xpress, Crestron Connected, Joystick
- Interaktivní správa autorských práv (DRM): VSecure, Hladké streamování s technologií Playready
- Generování výnosu: MyChoice
- Dálkový ovladač: Detekce slabé baterie, Zámek krytu baterie dálkového ovladače, Podsvícené tlačítko hodin
- CMND&Check-In: Jméno hosta, Jazyk hosta, Zprávy, Účet na televizor, Expresní pokladna
- Sdílení: Vestavěná funkce Chromecast Ultra, Bezpečné sdílení, Sdílení spravované přes síť
- Pohodlí: Google Assistant*, Přihlášení k účtu Google, Předpověď počasí, Více než 40 podporovaných jazyků nabídky, Hodiny v režimu VYP, Tématický televizor, Budík, Časovač

Funkce pro nemocnice

- Ovládání: Dálkový ovladač pro více přístrojů, Kompatibilní se systémem přivolání pomoci
- Pohodlí: Funkce zpětného hovoru, Nezávislé ztlumení hlavního reproduktoru
- Bezpečnost: Dvojitá izolace třídy II, Obsah látek zpomalujících hoření

Multimédia

- Podpora přehrávání videa: Formáty: H.264/MPEG4 AVC, MPEG1, MPEG2, MPEG4, WMV9/VC1, HEVC, Kontejnery: AVI, MKV, VP9
- Podporované hudební formáty: MP3, AAC, WAV, WMA (v2 až v9.2), WMA-PRO (v9 a v10)
- Podporované formáty titulků: SRT, SMI, TXT
- Podporované obrazové formáty: JPG, PNG, BMP, GIF

Audio

- Zvukový výstupní výkon: 20 (2x10) W
- Výstup pro reproduktor do koupelny: 1,5 W Mono 8 Ohmů
- Reproduktory: 2,0, Směřující dolů
- Zvukové funkce: DTS-HD, Kompatibilní se systémem Dolby Atmos, Dolby MS12D, AC-4, Studiový zvuk DTS

Napájení

- Napájení ze sítě: 220–240 V stř.; 50–60 Hz
- Okolní teplota: 0 °C až 40 °C
- Spotřeba energie v pohotovostním režimu: < 0,3 W
- Značka energetické třídy: F
- Spotřeba dle energetického štítku EU: 75 W
- Funkce úspory energie: Režim Eco, Automatický vypínač, Světelný senzor
- Registrační číslo EPREL: 936014

Příslušenství

- Obsahuje: Dálkový ovladač 22AV2005B/00, 2x baterie AAA, Napájecí kabel, Záruční list, Brožura s právními a bezpečnostními informacemi, Stojan s okrajem
- Volitelné: Hlasový dálkový ovladač 22AV2025B/00, Jednoduchý dálkový ovladač 22AV1601B/12, Dálkový ovladač pro zdravotní péči 22AV1604B/12, Externí hodiny 22AV1860A/12, Modem s kabelem DOCSIS 22AV1970A, Dálkový ovladač pro instalaci 22AV9574A/12

Bezdrátové připojení

- Bezdrátové připojení k síti LAN: 802.11 ac, Wifi-Direct

Konektory dole

- Anténa: IEC-75
- HDMI2: HDMI 2.0 s HDCP 2.2
- Ethernet (LAN): RJ-45
- HDMI3: HDMI 2.0 s HDCP 2.2
- USB2: USB 2.0
- Externí ovládání: RJ-48
- Výstup pro reproduktor do koupelny: Mini-jack
- Externí napájení: 12 V, max. 1,5 A

Konektor z boku

- Slot Common Interface: CI+ 1.3.2
- HDMI1: HDMI 2.0 s HDCP 2.2
- Výstup pro sluchátka: Mini-jack
- USB1: USB 3.0

Vylepšené možnosti připojení

- RJ48: Infračervený vstup/výstup, Rozhraní Serial Xpress
- EasyLink (HDMI CEC): Přehrávání stisknutím jednoho tlačítka, Pohotovostní režim systému, Průchod signálu dálkového ovladače, systémové ovládání audia
- Rozhraní HDMI: ARC (všechny porty), Automatický výběr vstupu

Design

- Barva: Černá

Rozměry

- Šířka přístroje: 1228 mm
- Výška přístroje: 712 mm
- Hloubka přístroje: 78/85 mm
- Hmotnost výrobku: 13,1 kg
- Šířka přístroje (s podstavcem): 1228 mm
- Výška přístroje (s podstavcem): 743 mm
- Hloubka přístroje (s podstavcem): 245 mm
- Hmotnost výrobku (+ podstavec): 13.3 kg
- Kompatibilní s montáží na stěnu: M6, 100 x 200 mm

* Netflix: platí specifické podmínky, které je za účelem aktivace aplikace třeba schválit a aplikovat.
* Dostupnost funkce Google Assistant závisí na nastavení země a jazyka. Použití funkce Google Assistant je podmíněno použitím volitelného dálkového ovladače s hlasovou funkcí.
* Služba Google Cast vyžaduje přístup k serverům společnosti Google.
* Dostupnost funkcí závisí na implementaci vybrané integrátorem.
* Společnost Philips nezaručuje dostupnost ani trvale správnou funkčnost aplikací.
* Skutečně dostupná paměť může být menší v důsledku předem nastavené konfigurace zařízení
* Typická spotřeba elektrické energie v zapnutém stavu, měřená dle IEC62087 Ed 2. Reálná spotřeby energie závisí na tom, jak mnoho bude televizor využíván.
* Tento televizor obsahuje olovo jen v určitých částech nebo součástkách, kde nelze použít jinou technologii, v souladu se stávajícími osvobozujícími klauzulemi směrnice RoHS.
* Android, Google Play a Chromecast jsou obchodní značky společnosti Google LLC

Datum vydání 2024-03-19

Verze: 2.0.1

EAN: 87 18863 03068 4

© 2024 Koninklijke Philips N.V.
Všechna práva vyhrazena.

Údaje mohou být změněny bez předchozího varování. Ochranné známky jsou majetkem Koninklijke Philips N.V. nebo jejich příslušných vlastníků.

www.philips.com