Aansluiting
Collegamenti
Συνδεθείτε

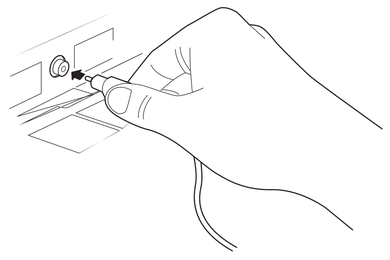

PHILIPS

4b. Aansluiting van uw DVD-recorder/speler
Collegamento del Registratore/Lettore DVD
Συνδέστε τη συσκευή εγγραφής/αναπαραγωγής DVD.

❶ ❷ ❸ Maak de aansluitingen zoals afgebeeld in het schema
Effettuare i collegamenti come indicato nello schema.
Πραγματοποιήστε τις συνδέσεις όπως φαίνονται στο διάγραμμα

❹ Steek het stroomsnoer in het stopcontact en zet uw TV aan nadat u alle kabels of apparaten hebt aangesloten.
Dopo aver collegato tutti i cavi o i dispositivi, inserire la presa del cavo di alimentazione e accendere il televisore.
Αφού συνδέσετε όλα τα καλώδια ή τις συσκευές, βάλτε το καλώδιο στην πρίζα και ανοίξτε την τηλεόραση σας.

❺ Druk op de **AV**-toets van de afstandsbediening om de Source list (Bronlijst) te zien. Gebruik de ▼-toets om **EXT 4** te selecteren. Gebruik de ►/ OK - toets om de selectie te bevestigen.
Premere il tasto **AV** del telecomando per visualizzare la lista Source. Utilizzare il tasto ▼ per selezionare **EXT 4.** Utilizzare il tasto ►/ OK per confermare la selezione.
Πατήστε το κουμπί **AV** στο τηλεχειριστήριο για να δείτε τη λίστα διαθέσιμων συνδέσεων (Source). Χρησιμοποιήστε το ▼ για να επιλέξετε **EXT 4.** Χρησιμοποιήστε το κουμπί ►/ OK ι να επικυρώσετε την επιλογή σας.

☆☆☆

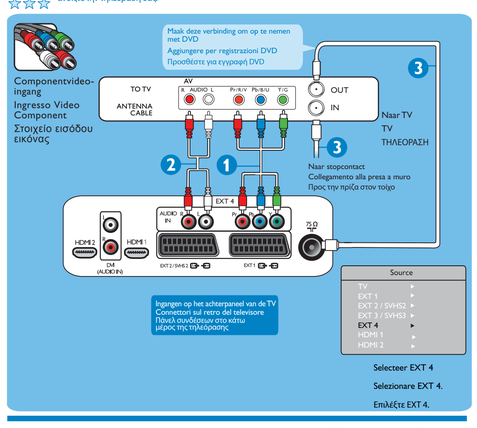

Andere mogelijke aansluitingen — Altri collegamenti possibili — Άλλες δυνατές συνδέσεις

☆☆
S-Video - Zie aansluiting op uw videorecorder
S-Video - Vedi Collegamento del Videoregistratore
S-Video - Βλέπε συνδέστε τη συσκευή βίντεο (VCR)

☆
Composiet Audio/video - Zie aansluiting op uw videorecorder
Composite Audio/Video - Vedi Collegamento del Videoregistratore
Σύνθετου σήματος ήχου/ εικόνα - Βλέπε συνδέστε τη συσκευή βίντεο (VCR)

5b. Aansluiting van uw videorecorder
Collegamento del Videoregistratore
Συνδέστε τη συσκευή βίντεο (VCR)

❶ ❷ ❸ Maak de aansluitingen zoals afgebeeld in het schema
Effettuare i collegamenti come indicato nello schema.
Πραγματοποιήστε τις συνδέσεις όπως φαίνονται στο διάγραμμα

❹ Steek het stroomsnoer in het stopcontact en zet uw TV aan nadat u alle kabels of apparaten hebt aangesloten.
Dopo aver collegato tutti i cavi o i dispositivi, inserire la presa del cavo di alimentazione e accendere il televisore.
Αφού συνδέσετε όλα τα καλώδια ή τις συσκευές, βάλτε το καλώδιο στην πρίζα και ανοίξτε την τηλεόραση σας

❺ Druk op de **AV**-toets van de afstandsbediening om de Source list (Bronlijst) te zien. Gebruik de ▼-toets om **EXT3/SVHS3** te selecteren. Gebruik de ►/ OK - toets om de selectie te bevestigen.
Premere il tasto **AV** del telecomando per visualizzare la lista Source. Utilizzare il tasto ▼ per selezionare **EXT3/SVHS3.** Utilizzare il tasto ►/ OK per confermare la selezione.
Πατήστε το κουμπί **AV** ο OK -εχειριστήριο για να δείτε τη λίστα διαθέσιμων συνδέσεων (Source). Χρησιμοποιήστε το κουμπί ▼ για να επιλέξετε **EXT3/SVHS3.** Χρησιμοποιήστε το κουμπί ►/ OK για να επικυρώσετε την επιλογή σας.

☆☆

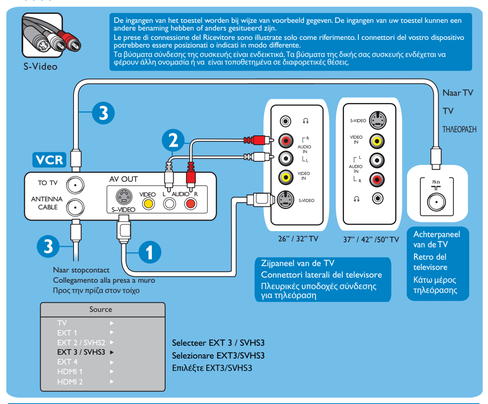

Andere mogelijke aansluitingen — Altri collegamenti possibili — Άλλες δυνατές συνδέσεις

☆
Antenne/kabel - Zie kabeldecoder of satelliet set-top-box
Antenna/cavo - Vedi ricevitore satellitare/terrestre
Κεραία/καλώδιο - Βλέπε δέκτη/μετατροπέα ψηφιακής (set-top box) καλωδιακής ή δορυφορικής

7. Aansluiting van uw spelconsole/camera
Collegamento della Console Videogiochi/Videocamera
Συνδέστε την κονσόλα παιχνιδιών ή την κάμερα

❶ ❷ Maak de aansluitingen zoals afgebeeld in het schema
Effettuare i collegamenti come indicatonello schema.
Πραγματοποιήστε τις συνδέσεις όπως φαίνονται στο διάγραμμα

❸ Steek het stroomsnoer in het stopcontact en zet uw TV aan nadat u alle kabels of apparaten hebt aangesloten.
Dopo aver collegato tutti i cavi o i dispositivi, inserire la presa del cavo di alimentazione e accendere il televisore.
Αφού συνδέσετε όλα τα καλώδια ή τις συσκευές, βάλτε το καλώδιο στην πρίζα και ανοίξτε την τηλεόραση σας

❹ Druk op de **AV**-toets van de afstandsbediening om de Source list (Bronlijst) te zien. Gebruik de ▼-toets om **EXT2/SVHS2** te selecteren. Gebruik de ►/ OK - toets om de selectie te bevestigen.
Premere il tasto **AV** del telecomando per visualizzare la lista Source. Utilizzare il tasto ▼ per selezionare **EXT2/SVHS2.** Utilizzare il tasto ►/ OK per confermare la selezione.
Πατήστε το κουμπί **AV** στο τηλεχειριστήριο για να δείτε τη λίστα διαθέσιμων συνδέσεων (Source). Χρησιμοποιήστε το κουμπί ▼ για να επιλέξετε **EXT2/SVHS2.** Χρησιμοποιήστε το κουμπί ►/ OK3 να επικυρώσετε την επιλογή σας.

☆ Composiet-audio/video (EXT 3 / SVHS3) ☆ S-video (EXT 3 / SVHS3)

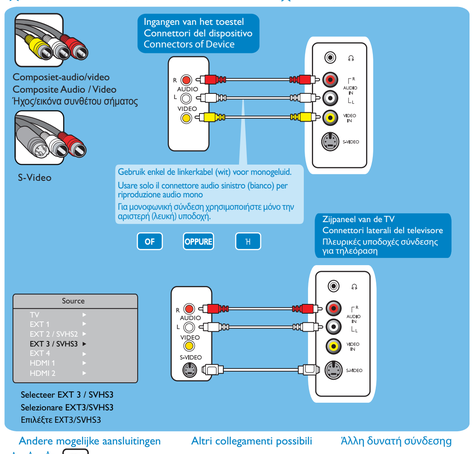

Andere mogelijke aansluitingen — Altri collegamenti possibili — Άλλη δυνατή σύνδεσηg

☆☆☆ Scart (EXT 1)

5a. Aansluiting van uw videorecorder
Collegamento del Videoregistratore
Συνδέστε τη συσκευή βίντεο (VCR)

❶ OF ❷ Maak de aansluitingen zoals afgebeeld in het schema
❶ OPPURE ❷ Effettuare i collegamenti come indicato nello schema.
❶ Η ❷ Πραγματοποιήστε τις συνδέσεις όπως φαίνονται στο διάγραμμα

❸ Steek het stroomsnoer in het stopcontact en zet uw TV aan nadat u alle kabels of apparaten hebt aangesloten.
Dopo aver collegato tutti i cavi o i dispositivi, inserire la presa del cavo di alimentazione e accendere il televisore.
Αφού συνδέσετε όλα τα καλώδια ή τις συσκευές, βάλτε το καλώδιο στην πρίζα και ανοίξτε την τηλεόραση σας.

❹ Druk op de **AV**-toets van de afstandsbediening om de Source list (Bronlijst) te zien. Gebruik de ▼-toets om **EXT1** of **EXT2/SHVS2** te selecteren. Gebruik de ►/ OK - toets om de selectie te bevestigen.
Premere il tasto **AV** del telecomando per visualizzare la lista Source. Utilizzare il tasto ▼ per selezionare **EXT1** o **EXT2/SHVS2.** Utilizzare il tasto ► e OK per confermare la selezione.
Πατήστε το κουμπί **AV** στο τηλεχειριστήριο για να δείτε τη λίστα διαθέσιμων συνδέσεων (Source). Χρησιμοποιήστε το κουμπί ▼ για να επιλέξετε **EXT1** ή **EXT2/SHVS2.** Χρησιμοποιήστε το κουμπί ►/ OK ια να επικυρώσετε την επιλογή σας.

☆☆

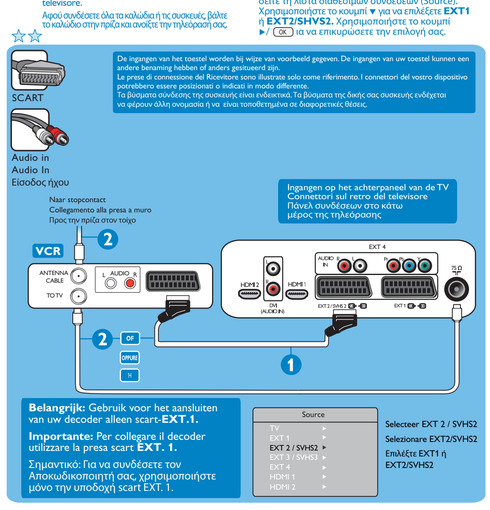

6. Aansluiting van uw PC (personal computer)
Collegamento del PC (Personal Computer)
Συνδέστε τον υπολογιστή (PC)

❶ ❷ Maak de aansluitingen zoals afgebeeld in het schema
Effettuare i collegamenti come indicato nello schema.
Πραγματοποιήστε τις συνδέσεις όπως φαίνονται στο διάγραμμα

❸ Steek het stroomsnoer in het stopcontact en zet uw TV aan nadat u alle kabels of apparaten hebt aangesloten.
Dopo aver collegato tutti i cavi o i dispositivi, inserire la presa del cavo di alimentazione e accendere il televisore.
Αφού συνδέσετε όλα τα καλώδια ή τις συσκευές, βάλτε το καλώδιο στην πρίζα και ανοίξτε την τηλεόραση σας.

❹ Druk op de **AV**-toets van de afstandsbediening om de Source list (Bronlijst) te zien. Gebruik de ▼-toets om **HDMI 1** of **HDMI 2** te selecteren. Gebruik de ►/ OK - toets om de selectie te bevestigen.
Premere il tasto **AV** del telecomando per visualizzare la lista Source. Utilizzare il tasto ▼ per selezionare **HDMI 1** o **HDMI 2.** Utilizzare il tasto ►/ OK per confermare la selezione.
Πατήστε το κουμπί **AV** στο τηλεχειριστήριο για να δείτε τη λίστα διαθέσιμων συνδέσεων (Source). Χρησιμοποιήστε το κουμπί ▼ για να επιλέξετε **HDMI 1** ή **HDMI 2.** Χρησιμοποιήστε το κουμπί ►/ OK για να επικυρώσετε την επιλογή σας.

☆☆☆☆

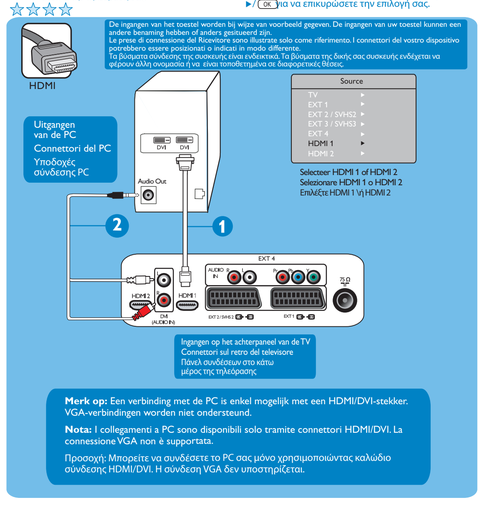

8. Aansluiting van uw koptelefoon
Collegamento delle Cuffie
Συνδέστε τα ακουστικά

Voor uw persoonlijke luistergenot steekt u de stekker van de koptelefoonkabel in de koptelefooningang van de TV. Het geluid kan nu enkel via de koptelefoon gehoord worden. Er zal geen geluid komen uit de luidsprekers van de TV (alleen voor 26/32-inch). Druk voor 37/42/50-inch modellen op de MUTE-toets op de afstandsbediening om het geluid van de luidsprekers van de televisie uit te schakelen.

Per l'ascolto personale, collegare il cavo delle cuffie al connettore delle cuffie del televisore. In questo modo il suono sarà udibile solo attraverso le cuffie. Dalle casse del televisore non si udirà alcun suono (solo per 26/32"). Per i modelli 37"/42"/50" premere il pulsante MUTE del telecomando per disattivare l'uscita audio dagli altoparlanti TV.

Για να απολαμβάνετε μόνοι σας τον ήχο, συνδέστε το καλώδιο των ακουστικών στην υποδοχή ακουστικών της τηλεόρασης. Ο ήχος τώρα φτάνει μόνο στα ακουστικά και δεν ακούγεται από τα ηχεία της τηλεόρασης (μόνο για26/32"). Για τα μοντέλα 37"/42"/50", πατήστε το κουμπί MUTE (ΣΙΓΑΣΗ) στο τηλεχειριστήριο για να απενεργοποιήσετε τον ήχο από τα ηχεία της τηλεόρασης.

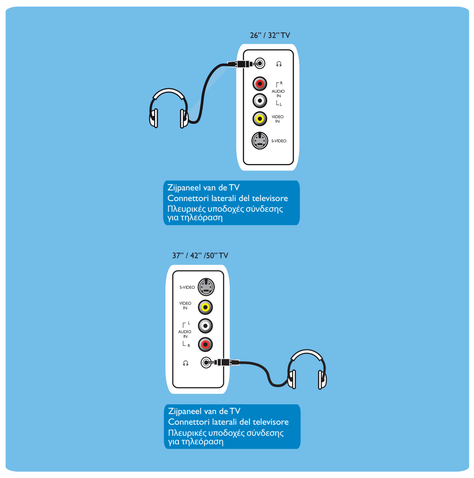

3139 125 37832

Be responsible
Respect copyrights

Specifications are subject to change without notice
Trademarks are the property of Koninklijke Philips Electronics N.V. or their respective owners
2005 © Koninklijke Philips Electronics N.V. All rights reserved

www.philips.com

PHILIPS

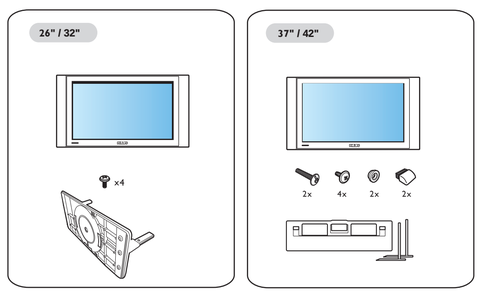

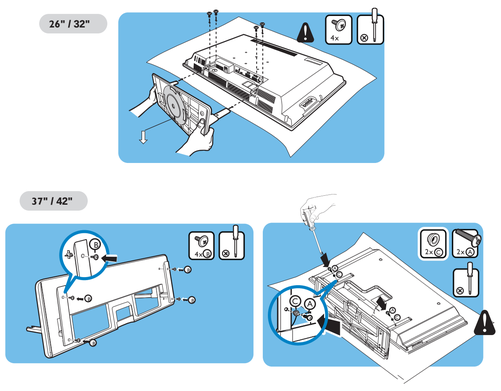

1. Hoe te zorgen voor de beste aansluiting
Come creare il collegamento migliore
Πώς να κάνετε την καλύτερη δυνατή σύνδεση

De basics van aansluitingen	Tipi di Collegamenti	Βασικές Πληροφορίες Σύνδεσης
Optimaal Migliore Βέλτιστη ★★★★	Beter Ottimo ★★★	Πολύ καλή
HDMI	EXT 4	EXT 1
HDMI Hoge DefinitieMultimedia Interface geeft een niet-gecomprimeerde, volledig digitale geluids- en videoverbinding. L'Interfaccia Multimedia ad Alta Definizione fornisce un collegamento tra i vari tipi di sorgenti audio e video digitali non compressi. Διεπικοινωνία Πολυμέσων Υψηλής Ευκρίνειας (HDMI) παρέχει ασυμπίεστη, πλήρως ψηφιακή οπτική και ακουστική σύνδεση.	Component Video Input (EXT 4) Bekom superieure beeldkwaliteit door de scheiding van de groene en de blauwe signalen. Gebruikt met Rechter- (Rood) en Linker- (Wit) audiokabel. Fornisce una qualità superiore di immagine tramite la separazione dei segnali del blu e del verde. Usato con i cavi audio R (Rosso) e L (Bianco). Παρέχει εικόνα υψηλής ποιότητας επειδή διαχωρίζει το πράσινο από το μπλε σήμα. Χρησιμοποιείται με το Δεξί καλώδιο (κόκκινο) και το Αριστερό καλώδιο (λευκό) ήχου	Scart (EXT 1) Geeft een superieure beeldkwaliteit voor een gecombineerde audio- en video-aansluiting. Fornisce una qualità d'immagine superiore per connessioni con combinazione audio e video. Για σύνδεση με συσκευή βίντεο (RGB), συσκευή αναπαραγωγής/ εγγραφής DVD (RGB), αποκωδικοποιητή Set-top box (RGB).
Voor een aansluiting van een set-top-box/ Hoge Definitie Ontvanger, Personal Computer, DVD-speler en -recorder. Per connessioni a Ricevitori/Ricevitori HD (Alta Definizione), Personal Computer, lettori/registratori DVD Για σύνδεση με τον δέκτη/ μετατροπέα ψηφιακής (set-top box)/ Δέκτη Υψηλής Ευκρίνειας, τον Υπολογιστή, τη συσκευή αναπαραγωγής εγγραφής DVD.	Voor een aansluiting van een DVD-speler, een DVD-recorder en een set-top-box. Per connessioni a lettori DVD, registratori DVD, Ricevitori. Για σύνδεση με τη συσκευή αναπαραγωγής DVD, συσκευή εγγραφής DVD, δέκτη/ μετατροπέα ψηφιακής (set-top box).	Voor de aansluiting van een videorecorder (RGB), DVD-speler/recorder (RGB), of een set-top-box (RGB). Per collegamenti a VCR (RGB), lettori / registratori DVD (RGB), Decoder (RGB). Για σύνδεση με συσκευή βίντεο (RGB), συσκευή αναπαραγωγής/ εγγραφής DVD (RGB), αποκωδικοποιητή Set-top box (RGB).

2. Aansluiting van het stroomsnoer en de antenne/kabel
Collegamento delle prese di alimentazione e dell'antenna/cavo
Συνδέστε το καλώδιο ρεύματος και την κεραία/καλώδιο

❶ ❷ Maak de aansluitingen zoals afgebeeld in het schema
Effettuare i collegamenti come indicato nello schema.
Πραγματοποιήστε τις συνδέσεις όπως φαίνονται στο διάγραμμα

❸ Steek het stroomsnoer in het stopcontact en zet uw TV aan nadat u **alle** kabels of apparaten hebt aangesloten.
Dopo aver collegato **tutti** i cavi o i dispositivi, inserire la presa del cavo di alimentazione e accendere il televisore.
Αφού συνδέσετε όλα τα καλώδια ή τις συσκευές, βάλτε το καλώδιο στην πρίζα και ανοίξτε την τηλεόραση σας.

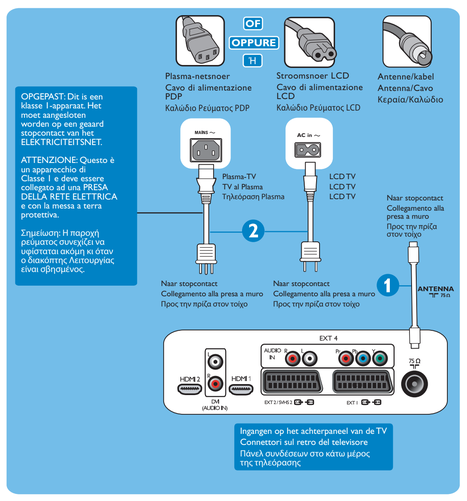

3b. Aansluiting van de kabeldecoder of de satelliet set-top-box
Collegamento del Ricevitore Satellitare o Digitale Terrestre
Συνδέστε το δέκτη/μετατροπέα ψηφιακής (set-top box) για Καλωδιακή ή Δορυφορική

❶ ❷ Maak de aansluitingen zoals afgebeeld in het schema
Effettuare i collegamenti come indicato nello schema.
Πραγματοποιήστε τις συνδέσεις όπως φαίνονται στο διάγραμμα

❸ Steek het stroomsnoer in het stopcontact en zet uw TV aan nadat u **alle** kabels of apparaten hebt aangesloten.
Dopo aver collegato **tutti** i cavi o i dispositivi, inserire la presa del cavo di alimentazione e accendere il televisore.
Αφού συνδέσετε όλα τα καλώδια ή τις συσκευές, βάλτε το καλώδιο στην πρίζα και ανοίξτε την τηλεόραση σας.

☆

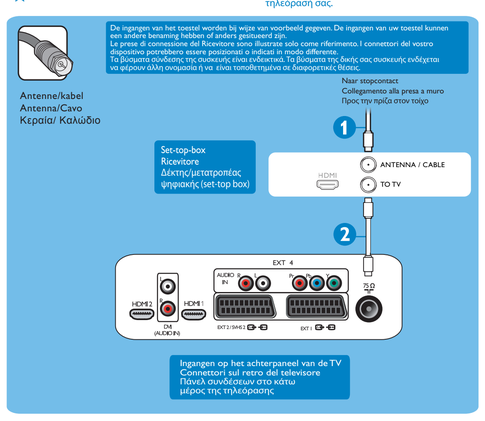

☆☆☆ Componentvideo-ingang
Zie DVD-recorder
Ingresso Video Component
Vedi Registratori DVD
Στοιχείο εισόδου βίντεο
Βλέπε συσκευή εγγραφής DVD

☆☆ S-Video
Zie videorecorder
S-video
Vedi VCR
S-Video
Βλέπε συσκευή βίντεο (VCR)

☆ Composiet-audio/video
Zie videorecorder
Composite Audio/video
Vedi VCR
Ήχος/εικόνα συνθέτου σήματος
Βλέπε συσκευή βίντεο (VCR)

3a. Aansluiting van de kabeldecoder of de satelliet set-top-box
Collegamento del Ricevitore Satellitare o Digitale Terrestre
Συνδέστε το δέκτη/μετατροπέα ψηφιακής (set-top box) για Καλωδιακή ή Δορυφορική

❶ ❷ Maak de aansluitingen zoals afgebeeld in het schema
Effettuare i collegamenti come indicato nello schema.
Πραγματοποιήστε τις συνδέσεις όπως φαίνονται στο διάγραμμα

❸ Steek het stroomsnoer in het stopcontact en zet uw TV aan nadat u alle kabels of apparaten hebt aangesloten.
Dopo aver collegato tutti i cavi o i dispositivi, inserire la presa del cavo di alimentazione e accendere il televisore.
Αφού συνδέσετε όλα τα καλώδια ή τις συσκευές, βάλτε το καλώδιο στην πρίζα και ανοίξτε την τηλεόραση σας.

❹ Druk op de **AV**-toets van de afstandsbediening om de Source list (Bronlijst) te zien. Gebruik de ▼-toets om **HDMI 1** of **HDMI 2** te selecteren. Gebruik de ►/ OK - toets om de selectie te bevestigen.
Premere il tasto **AV** del telecomando per visualizzare la lista Source. Utilizzare il tasto ▼ per selezionare **HDMI 1** o **HDMI 2**. Usare i tasti ►/ OK per confermare la selezione.
Πατήστε το κουμπί **AV** στο τηλεχειριστήριο για να δείτε τη λίστα διαθέσιμων συνδέσεων (Source). Χρησιμοποιήστε το κουμπί ▼ για να επιλέξετε **HDMI 1** ή **HDMI 2**. Χρησιμοποιήστε το κουμπί ►/ OK για να επικυρώσετε την επιλογή σας.

☆☆☆☆

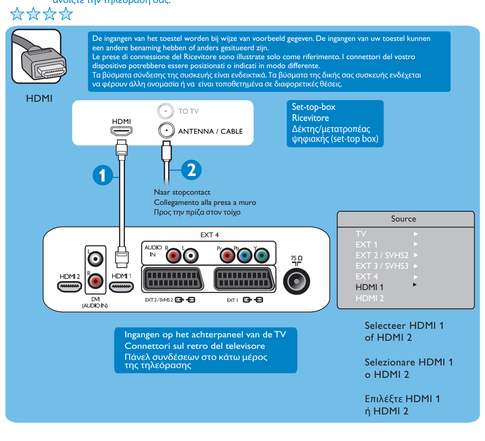

4a. Aansluiting van uw DVD-recorder/speler
Collegamento del Registratore/Lettore DVD
Συνδέστε τη συσκευή εγγραφής/αναπαραγωγής DVD.

❶ ❷ Maak de aansluitingen zoals afgebeeld in het schema
Effettuare i collegamenti come indicato nello schema.
Πραγματοποιήστε τις συνδέσεις όπως φαίνονται στο διάγραμμα

❸ Steek het stroomsnoer in het stopcontact en zet uw TV aan nadat u alle kabels of apparaten hebt aangesloten.
Dopo aver collegato tutti i cavi o i dispositivi, inserire la presa del cavo di alimentazione e accendere il televisore.
Αφού συνδέσετε όλα τα καλώδια ή τις συσκευές, βάλτε το καλώδιο στην πρίζα και ανοίξτε την τηλεόραση σας.

❹ Druk op de **AV**-toets van de afstandsbediening om de Source list (Bronlijst) te zien. Gebruik de ▼-toets om **HDMI 1 of HDMI 2/EXT 1** te selecteren. Gebruik de ►/ OK - toets om de selectie te bevestigen.
Premere il tasto **AV** del telecomando per visualizzare la lista Source. Utilizzare il tasto ▼ per selezionare **HDMI 1 o HDMI 2/EXT 1**. Utilizzare il tasto ►/ OK per confermare la selezione.
Πατήστε το κουμπί **AV** στο τηλεχειριστήριο για να δείτε τη λίστα διαθέσιμων συνδέσεων (Source). Χρησιμοποιήστε το κουμπί ▼ για να επιλέξετε **HDMI 1** ή **HDMI 2/ EXT 1.** Χρησιμοποιήστε το κουμπί ►/ OK4 να επικυρώσετε την επιλογή σας.
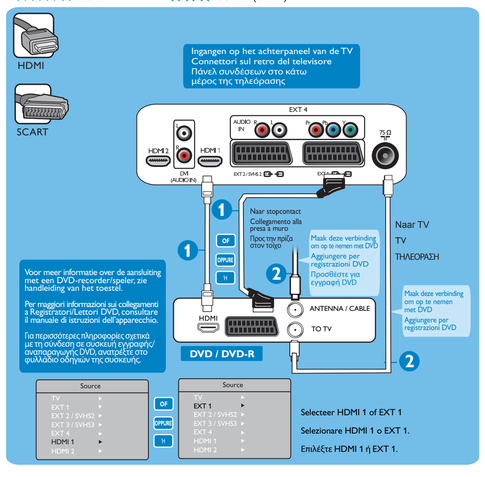
☆☆☆☆ HDMI ☆☆☆ SCART (EXT 1)