Tilslut
Tilkopling
Csatlakoztatás

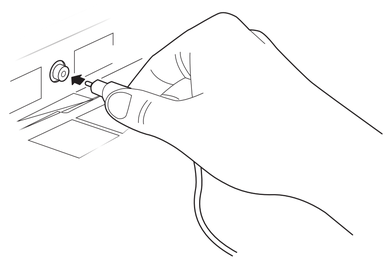

PHILIPS

1. De bedste tilslutninger
Hvordan du utfører den beste tilkoplingen
Optimális csatlakoztatás

Grundlæggende om tilslutninger	Grunnleggende tilkopling	A csatlakoztatás alapjai
Bedst Best Legjobb ★★★★	Bedre Bedre ★★★	Jobb
HDMI	EXT 4 / AUDIO IN	EXT 1
HDMI Højopløsnings- multimedia-brugerflade giver en ukomprimeret, fuld digital audio og video forbindelse. Høydefinisjon multimedia grensesnitt forsyner en ukomprimert fullstendig digital audio og videotilkopling. A High DefinitionMultimedia Interface tömöríetlen, teljesen digitális hang- és képcsatlakoztatást biztosít.	Component video-indgang Videoinngang for komponent. Komponens videobemenet (EXT 4) Giver overlegen billedkvalitet ved at adskille de grønne og blå signaler. Bruges med højre (røde) og venstre (hvide) audio-kabler. Forsyner overlegen bildekvalitet ved å separere grønne og blå signaler. Brukt med Høyre (Rød) og Venstre (Hvite) audiokabler. Kiváló képminőséget biztosít a zöld és kék jelek elkülönítésével. A jobb (piros) és bal (fehér) hangkábelekkel együtt használandó.	Scart (EXT 1) Giver overlegen billedkvalitet ved kombineret audio- og video-tilslutning. Forsyner overlegen bildekvalitet for kombinert audio og video-tilkopling. Kiváló képminőséget, hang- és képcsatlakozást biztosít.
For tilslutning til dekoder/ højopløsningsmodtager, personlig computer og DVD afspiller/optager. For tilkopling til innstillingsboks/høydefinisjons mottaker, personlige datamaskin, DVD spiller / opptaker. Set-top box/nagy felbontású vevő, személyi számítógép, DVD-felvevő/lejátszó csatlakoztatásához.	For tilslutning til DVD-afspiller, DVD-optager, dekoder. For tilkopling til DVD spiller, DVD opptaker, innstillingsboks. DVD-felvevő/lejátszó, Set-top box csatlakoztatásához.	For tilslutning til video (RGB), DVD-afspiller/optager (RGB), dekoder (RGB). For tilkopling til VCR (RGB), DVD spiller/opptaker (RGB), Innstillingsboks (RGB). RGB kimenettel rendelkező videomagnó, DVD-lejátszó/-felvevő, Set-top box számára.

Grundlæggende om tilslutninger	Grunnleggende tilkopling	A csatlakoztatás alapjai
God God Jó ★★	Basal Grunnleggende ★	Alapvető
S-Video	EXT 2/SVHS2	
S-Video (EXT 3 / SVHS3) Giver en bedre billede end RF- og sammensatte forbindelser. Bruges med højre (røde) og venstre (hvide) audio-kabler. Forsyner et bedre bilde enn RF og Kompositttkoplinger. Bruk med Høyre (Rød) og Venstre (Hvite) audiokabler. Jobb képet biztosít, mint az antenna vagy a kompozit csatlakoztatás. A jobb (piros) és bal (fehér) hangkábelekkel együtt használandó.	Scart (EXT 2 / SVHS2) Skaber en basal forbindelse fra kabel-/dekoderdåsen og andet udstyr. Forsyner en grunnleggende tilkopling fra kabelboksen og andre deviser. Brukt med Høyre (Rød) og Venstre (Hvite) audiokabler. Alapvető csatlakoztatást biztosít a kábeltévé-vevőhöz/dekóder hez és más eszközökhöz.	Component AudioVideo (EXT 3 / SVHS3) Separate video- (gule) og audio- (røde og hvide) kabler, som skaber basal forbindelse fra kabeldåsen og andet udstyr. Forsyner en grunnleggende tilkopling fra kabelboksen og andre deviser. Brukt med Høyre (Rød) og Venstre (Hvite) audiokabler. Elkülöníti a kép (sárga) és a hang (piros és fehér) jeleket, és alapvető csatlakoztatást biztosít a kábeltévé-vevőhöz és más eszközökhöz.	Antenna / Cable Giver en basal forbindelse for antenne og kabel. Både audio og video. Forsyner en grunnleggende kopling for antenne eller kabel. Forsyner både audio og video. Alapvető csatlakoztatást biztosít az antenna vagy kábeltévé segítségével. Hangot és képet is közvetít.
For tilslutning til video (S-VHS). For tilkopling til VCR (S-VHS) spiller. Videomagnó (S-VHS) csatlakoztatásához.	For tilslutning til video (sammensat), DVD-afspiller (sammensat), dekoder (sammensat). For tilkopling til VCR (kompositt), DVD spiller (kompositt), innstillingsboks (kompositt). Videomagnó (kompozit), DVD-lejátszó (kompozit), Set-top box (kompozit) csatlakoztatásához.	For tilslutning til video (sammensat), DVD-afspiller (sammensat), dekoder (sammensat). For tilkopling til VCR (kompositt), DVD spiller (kompositt), innstillingsboks (kompositt). Videomagnó (kompozit), DVD-lejátszó (kompozit), Set-top box (kompozit) csatlakoztatásához.	For tilslutning til ⌐¬ (75 Ω)-stikket. For tilkopling til ⌐¬ (75 Ω)kontakten. ⌐¬ (75 Ω)bemenet csatlakoztatásához.

2. Tilslut strøm og antenne/kabel
Kople til strøm og antenne/kabel
Csatlakozás az elektromos hálózathoz és az antennához/kábeltévéhez

❶ ❷ Koble til som vist i diagrammet

Udfør tilslutningerne som vist i diagrammet

A csatlakoztatást az ábrán látható módon végezze.

❸ Når alle kabler og alt udstyr er forbundet, stik ledningen ind i kontakten og tænd for TV'et.

Etter tilkopling av alle kabler eller deviser, plugg inn strømmen og slå på din TV.

A kábelek és eszközök csatlakoztatása után csatlakoztassa a dugaszt a konnektorba és kapcsolja be a tévét.

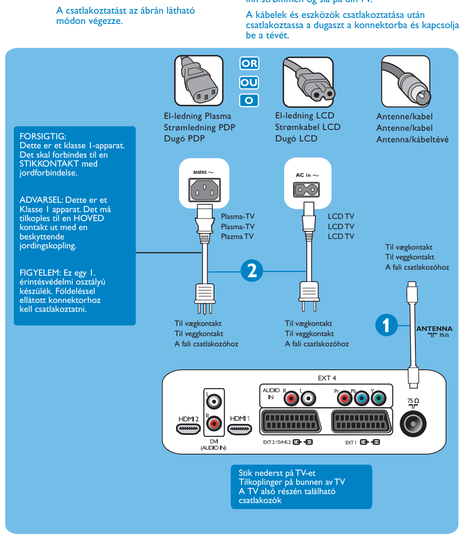

3. Tilslut kabel- eller satellitdekoder
Kople til din Kabel eller Satellitt innstillingsboks
A kábel- vagy a műholdvevő csatlakoztatása

❶ ❷ Koble til som vist i diagrammet

Udfør tilslutningerne som vist i diagrammet

A csatlakoztatást az ábrán látható módon végezze.

❸ Når alle kabler og alt udstyr er forbundet, stik ledningen ind i kontakten og tænd for TV'et.
Etter tilkopling av alle kabler eller deviser, slå på din TV og devisen.
A kábelek és eszközök csatlakoztatása után kapcsolja be a tévét és a készüléket.

❹ Tryk på fjernbetjeningens **AV**-knap for at se Kildelisten. Brug ▼-knappen til at vælge **HDMI 1** eller **HDMI 2**. Godkend valget med ▶/(OK)-knappen.

Trykk på **AV** knappen på fjernkontrollen for å vise Kildelisten. Bruk ▼ knappen for å velge **HDMI 1** eller **HDMI 2**. Bruk ▶/(OK) knappen for å bekrefte valget.

Nyomja meg az **AV** gombot a távirányítón a Források megtekintéséhez. A ▼ gombbal válassza ki a **HDMI 1** vagy **HDMI 2** bemenetet. A ▶/(OK) gombbal erősítse meg a választást.

☆☆☆☆

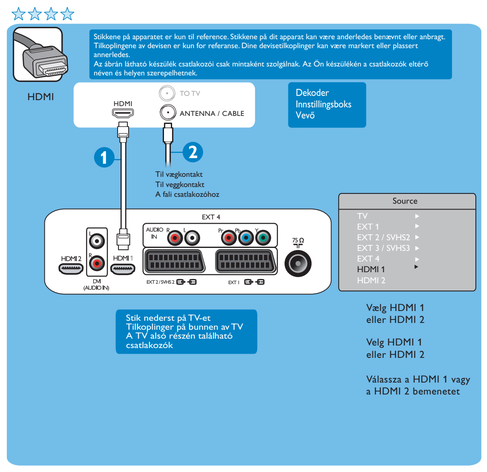

ELLER	ELLER	VAGY

❶ ❷ Koble til som vist i diagrammet

Udfør tilslutningerne som vist i diagrammet

A csatlakoztatást az ábrán látható módon végezze.

❸ Når alle kabler og **alt** udstyr er forbundet, stik ledningen ind i kontakten og tænd for TV'et.

Etter tilkopling av alle kabler eller deviser, slå på din TV.

A kábelek és eszközök csatlakoztatása után kapcsolja be a tévét.

☆

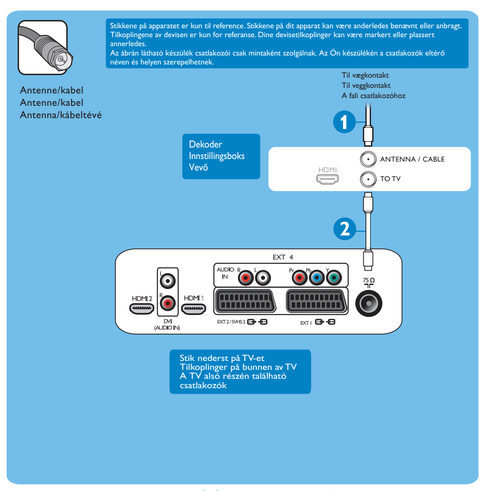

☆☆☆ Component-video-indgang
Se DVD-optager
Komponent videoinngang
Se DVD opptaker
Componens videobemenet
Lásd DVD-felvevő

☆☆ S-Video
Se Video
S-vidéo
Se VCR
S-Video
Lásd videomagnó

☆ Sammensat Audio/Video
Se Video
Kompositt audio/video
Se VCR
Kompozit hang/kép
Lásd videomagnó

3139 125 37051

PHILIPS

Specifikationer kan ændres uden forudgående varsel
Varemærker tilhører Koninklijke Philips Electronics N.V.eller deres respektive ejere
2005 © Koninklijke Philips Electronics N.V.Alle rettigheder forbeholdt.

Specifikasjoner er utsatt for endringer uten varsel
Varemerker er eiendommen av Koninklije Philips Electronics N.V eller deres respektive eiere
2005 © Koninklije Philips Electronics N.V.Alle rettigheter reservert.

A műszaki adatok előzetes bejelentés nélkül változtatnak
A védjegyek a Koninklije Philips Electronics N.V. vagy a tulajdonosok birtokai képezik
2005© Koninklije Philips Electronics N.V. Minden jog fenntartva.

www.philips.com

Vis ansvarlighed
Registrer dit produkt
Yder ansvarlig
Registrer opbevarer
Legyen felelősségtudó
Tartsa termékében a szerzői jogokat

4. Tilslut DVD-optager/afspiller
Kople til din DVD Opptaker/Spiller
A DVD-felvevő/lejátszó csatlakoztatása

❶ ❷ Koble til som vist i diagrammet

Udfør tilslutningerne som vist i diagrammet

A csatlakoztatást az ábrán látható módon végezze.

❸ Når alle kabler og alt udstyr er forbundet, stik ledningen ind i kontakten og tænd for TV'et.
Etter tilkopling av alle kabler eller deviser, slå på din TV og devisen.
A kábelek és eszközök csatlakoztatása után kapcsolja be a tévét és a készüléket.

❹ Tryk på fjernbetjeningens **AV** -knap for at se Kildelisten. Brug ▼-knappen til at vælge **HDMI 1** eller **HDMI 2/EXT 1**. Godkend valget med ▶/(OK) -knappen

Trykk på **AV** knappen på fjernkontrollen for å vise Kildelisten. Bruk ▼ knappen for å velge **HDMI 1**eller **HDMI 2/EXT 1**. Bruk ▶/(OK) knappen for å bekrefte valget.

Nyomja meg az **AV** gombot a távirányítón a Források megtekintéséhez. A ▼ gombbal válassza ki a **HDMI 1** vagy **HDMI 2/EXT 1** bemenetet. A ▶/(OK) gombbal erősítse meg a választást.

☆☆☆ HDMI ☆☆☆ SCART (EXT 1)

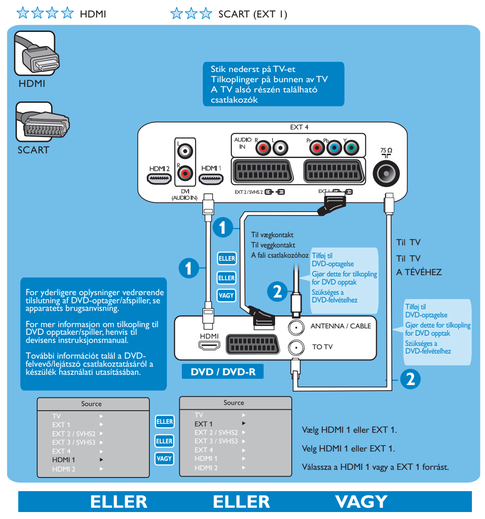

ELLER	ELLER	VAGY

5. Tilslut video
Kople til din VCR
A videomagnó csatlakoztatása

❶ ELLER ❷ Koble til som vist i diagrammet

❶ ELLER ❷ Udfør tilslutningerne som vist i diagrammet

❶ VAGY ❷ A csatlakoztatást az ábrán látható módon végezze.

❸ Når alle kabler og alt udstyr er forbundet, stik ledningen ind i kontakten og tænd for TV'et.

Etter tilkopling av alle kabler eller deviser, slå på din TV og devisen.

A kábelek és eszközök csatlakoztatása után kapcsolja be a tévét és a készüléket.

❹ Tryk på fjernbetjeningens **AV**-knap for at se Kildelisten. Brug ▼-knappen til at vælge **EXT 1** eller **EXT 2/SHVS2**.Godkend valget med ▶/(OK) -knappen.

Trykk på **AV** knappen på fjernkontrollen for å vise Kildelisten. Bruk ▼ knappen for å velge **EXT1** eller **EXT2/SHVS2**. Bruk ▶/(OK) knappen for å bekrefte valget.

Nyomja meg az **AV** gombot a távirányítón a Források megtekintéséhez. A ▼ gombbal válassza ki a **EXT1** vagy a **EXT2/SHVS2** bemenetet. A ▶/(OK) gombbal erősítse meg a választást.

☆☆

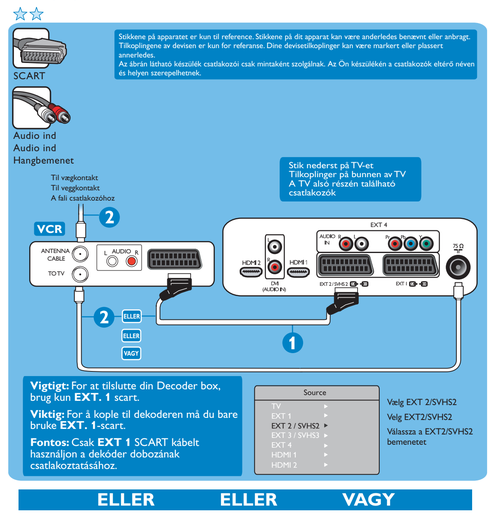

ELLER	ELLER	VAGY

6. Tilslut PC'er (personlig computer)
Kople til din PC (Personlige datamaskin)
A PC (személyi számítógép) csatlakoztatása

❶ ❷ Koble til som vist i diagrammet

Udfør tilslutningerne som vist i diagrammet

A csatlakoztatást az ábrán látható módon végezze.

❸ Når alle kabler og alt udstyr er forbundet, stik ledningen ind i kontakten og tænd for TV'et.
Etter tilkopling av alle kabler eller deviser, slå på din TV og devisen.
A kábelek és eszközök csatlakoztatása után kapcsolja be a tévét és a készüléket.

❹ Tryk på fjernbetjeningens **AV**-knap for at se Kildelisten. Brug ▼-knappen til at vælge **HDMI 1** eller **HDMI 2**. Godkend valget med ▶/(OK) -knappen.

Trykk på **AV** knappen på fjernkontrollen for å vise Kildelisten. Bruk ▼ knappen for å velge **HDMI 1** eller **HDMI 2**. Bruk ▶/(OK) knappen for å bekrefte valget.

Nyomja meg az **AV** gombot a távirányítón a Források megtekintéséhez. A ▼ gombbal válassza ki a **HDMI 1** vagy a **HDMI 2** bemenetet. A ▶/(OK) gombbal erősítse meg a választást.

☆☆☆☆

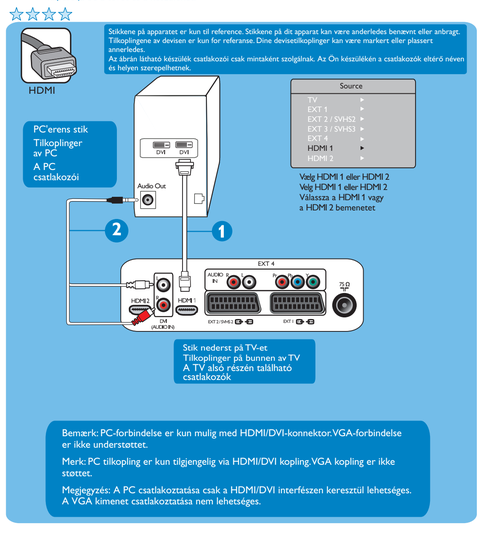

7. Tilslut videospil/-kamera
Kople til din Spillekonsoll/Kamera
A játékkonzol/kamera csatlakoztatása

❶ ❷ Koble til som vist i diagrammet

Udfør tilslutningerne som vist i diagrammet

A csatlakoztatást az ábrán látható módon végezze.

❸ Når alle kabler og alt udstyr er forbundet, stik ledningen ind i kontakten og tænd for TV'et.
Etter tilkopling av alle kabler eller deviser, slå på din TV og devisen.
A kábelek és eszközök csatlakoztatása után kapcsolja be a tévét és a készüléket.

❹ Tryk på fjernbetjeningens **AV**-knap for at se Kildelisten. Brug ▼-knappen til at vælge **EXT 3/ SVHS3**.Godkend valget med ▶/(OK) -knappen.

Trykk på **AV** knappen på fjernkontrollen for å vise Kildelisten. Bruk ▼ knappen for å velge **EXT2/ SVHS2**. Bruk ▶/(OK) knappen for å bekrefte valget.

Nyomja meg az **AV** gombot a távirányítón a Források megtekintéséhez. A ▼ gombbal válassza ki a **EXT2/SVHS2** bemenetet. A ▶/(OK) gombbal erősítse meg a választást.

☆ Composite Audio/Video (EXT 3 / SVHS3) ☆☆ S-Video (EXT 3 / SVHS3)

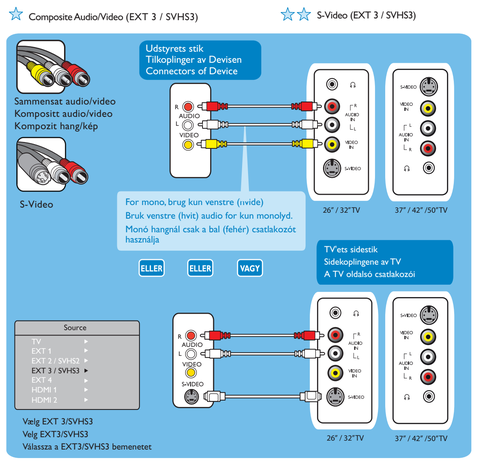

Andre mulige tilslutninger ☆☆☆ Scart (EXT 1)

Andre mulige tilkoplinger

Egyéb lehetséges csatlakoztatás

8. Tilslut hovedtelefon
Kople til dine Øretelefoner
Fejhallgató csatlakoztatása

Hvis du kun selv vil nyde lyden: Forbind hovedtelefonen til TV'ets hovedtelefonstik.
Lyden høres nu kun gennem hovedtelefonen. Der kommer ingen lyd fra TV'ets højtalere.

For din personlige lytteoplevelse, kople til fonokontakten til øretelefonkoplingen av TV.
Lyden kan nå kun høres gjennom øretelefonene. Det vil ikke være noen lyd fra TV høyttalerne.

Ha csak Ön szeretné hallani a műsort, csatlakoztassa a fejhallgatót a TV fejhallgató kimenetéhez.
Ekkor a hang csak a fejhallgatón hallható. A TV hangszórói elnémulnak.

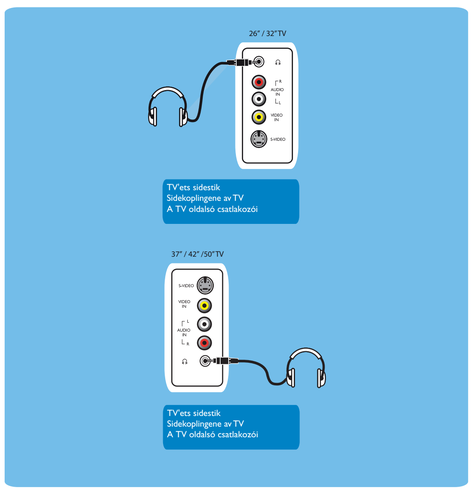

5. Tilslut videospil/-kamera
Kople til din Spillekonsoll/Kamera
A játékkonzol/kamera csatlakoztatása

❶ ❷ ❸ Koble til som vist i diagrammet

Udfør tilslutningerne som vist i diagrammet

A csatlakoztatást az ábrán látható módon végezze.

❹ Når alle kabler og alt udstyr er forbundet, stik ledningen ind i kontakten og tænd for TV'et.

Etter tilkopling av alle kabler eller deviser, slå på din TV og devisen.

A kábelek és eszközök csatlakoztatása után kapcsolja be a tévét és a készüléket.

❺ Tryk på fjernbetjeningens **AV**-knap for at se Kildelisten. Brug ▼-knappen til at vælge **EXT 4**. Godkend valget med ▶/(OK) -knappen.

Trykk på **AV** knappen på fjernkontrollen for å vise Kildelisten. Bruk ▼ knappen for å velge **EXT 4**. Bruk ▶/(OK) knappen for å bekrefte valget

Nyomja meg az **AV** gombot a távirányítón a Források megtekintéséhez. A ▼ gombbal válassza ki a **EXT 4** bemenetet. A ▶/(OK) gombbal erősítse meg a választást.

☆☆☆

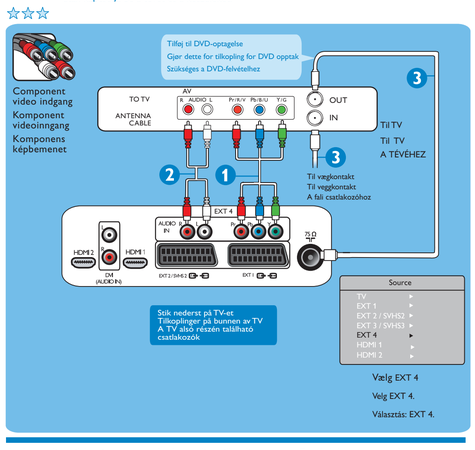

Andre mulige tilslutninger ☆☆ S-Video - Se Video
S-Video - Se tilkopling til din VCR
S-Video - Lásd a videomagnó csatlakoztatásánál

Andre mulige tilkoplinger ☆ Sammensat audio/video - Se Video
Kompositt Audio/video - Se tilkopling til din VCR
Kompozit hang/kép - Lásd a videomagnó csatlakoztatásánál

Egyéb lehetséges csatlakoztatás

6. Tilslut antenne/kabel
Kople til din Kabel eller Satellitt innstillingsboks
A kábel- vagy a műholdvevő csatlakoztatása

❶ ❷ ❸ Koble til som vist i diagrammet

Udfør tilslutningerne som vist i diagrammet

A csatlakoztatást az ábrán látható módon végezze.

❹ Når alle kabler og alt udstyr er forbundet, stik ledningen ind i kontakten og tænd for TV'et.

Etter tilkopling av alle kabler eller deviser, slå på din TV og devisen.

A kábelek és eszközök csatlakoztatása után kapcsolja be a tévét és a készüléket.

❺ Tryk på fjernbetjeningens **AV**-knap for at se Kildelisten. Brug ▼-knappen til at vælge **EXT 3/ SVHS3**. Godkend valget med ▶/(OK) -knappen.

Trykk på **AV** knappen på fjernkontrollen for å vise Kildelisten. Bruk ▼ knappen for å velge **EXT3/ SVHS3**. Bruk ▶/(OK) knappen for å bekrefte valget.

Nyomja meg az **AV** gombot a távirányítón a Források megtekintéséhez. A ▼ gombbal válassza ki a **EXT3/ SVHS3** bemenetet. A ▶/(OK) gombbal erősítse meg a választást.

☆☆

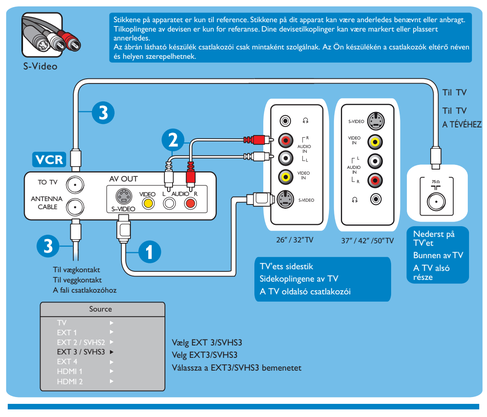

Andre mulige tilslutninger ☆ Antenne/kabel - Se Kabel- eller satellitdekoder
Antenne/kabel - Se kabel eller innstillingsboks for satellitt.
Antenna/kábeltévé - Lásd a kábel- vagy műholdvevő csatlakoztatásánál

Andre mulige tilkoplinger

Egyéb lehetséges csatlakoztatás