飛利浦
專業大型顯示器

28 吋 Studio
DVB-T2/T/C HEVC

28HFL2869T

讓賓客享受

純粹品味

利用這款價格實惠的 Hospitality TV 大型顯示器讓所有賓客感受您的用心。您可享有專屬迎賓功能，例如品牌歡迎頁面、透過 USB 安裝，以及功能表與控制鎖定等。

優異的觀賞經驗與賓客舒適度

- 讓影像具有令人驚豔對比的 LED 大型顯示器
- 低耗電量
- USB 適用於多媒體播放

與時俱進的先進飯店功能

- 以自訂的歡迎頁面向賓客問候
- USB 複製所有設定以快速安裝
- 離線頻道編輯器可編輯 PC 上的頻道清單
- 類比及數位頻道的單一整合頻道清單
- 安裝功能表鎖定
- 搖桿控制鎖定可防止未經授權的使用
- 進階音量控制可避免干擾賓客
- 適用於監禁場所

PHILIPS

焦點

歡迎頁面

每次開啟電源時，大型顯示器皆會顯示歡迎頁面。歡迎頁面可在安裝時透過 .png 格式的簡單歡迎影像顯示品牌並輕鬆自訂。

USB 複製

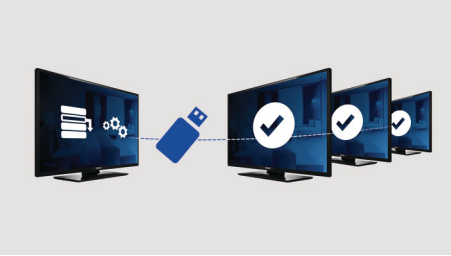

配備快速複製能力，可在不到一分鐘的時間內，輕鬆將一台大型顯示器全部的程式及頻道設定複製到其他大型顯示器上。這個功能可確保不同大型顯示器間的一致性，並可大幅降低安裝時間和成本。

監禁模式

為控制通訊，Hospitality TV 大型顯示器系統搭載特殊的 「監禁模式」設定。這項先進保全模式能關閉封閉市場所不需要的設定，例如文字廣播 (Teletext)、電子節目指南、字幕與 USB 連接埠。

USB (相片、音樂、影片)

分享樂趣。將 USB 記憶卡、數位相機、MP3 播放機或其他多媒體裝置連接至 TV 上的 USB 埠，即可使用簡單易用的螢幕內容瀏覽器享受相片、影片及音樂。

單一整合頻道清單

數位及類比頻道的單一整合頻道清單。如此可讓賓客順暢地在類比及數位頻道間切換。

進階音量控制

使用進階音量控制可安裝大型顯示器的啟動音量，並預先定義大型顯示器可操作的音量範圍，預防過度調整音量，同時避免干擾隔壁房的賓客。

搖桿控制鎖定

系統管理員可停用或啟用搖桿控制鎖定，來防止透過搖桿對大型顯示器進行未經授權的使用，節省營運人員的管理時間。

安裝功能表鎖定

預防未經授權即存取安裝及組態設定，以確保賓客極致便利性，同時避免不必要的重新設置成本。

低耗電量

飛利浦的大型顯示器設計將耗電量降至最低。如此不僅減少對環境的衝擊，亦可壓低營運成本。

專業大型顯示器
28 吋 Studio DVB-T2/T/C HEVC

28HFL2869T/12

規格

畫面 / 顯示
- 顯示器 : LED HD 大型顯示器
- 對角畫面尺寸 : 28 吋 / 70 cm
- 長寬比 : 16:9
- 面板解析度 : 1366 x 768p
- 亮度 : 250 cd/m²
- 視角 : 178° (水平) / 178° (垂直)
- 對比率 (一般): 3000

音訊
- 音效輸出功率 : 12 (2x6) W
- 喇叭 : 2.0, 下射式
- 音效功能 : 等化器 , 平衡 , AVL, 不可思議環繞音效 , 超重低音

設計
- 顏色 : 黑色

調諧器 / 接收 / 傳送
- 數位電視 : DVB-T/T2/C, HEVC FHD (高達 1080p60)
- 類比電視 : PAL, SECAM

後方連接
- 天線 : IEC-75
- HDMI1: HDMI 1.4, ARC
- HDMI2: HDMI 1.4
- 數位音訊輸出 : 同軸 (SPDIF)
- Scart 接頭 : CVBS, RGB, SVHS
- VGA 輸入 : 15 針 D-sub

側邊連接
- 一般介面插槽 : CI+ 1.3
- 影音輸入 : CVBS+L/R (Cinch)
- 耳機輸出 : 迷你插孔
- USB1: USB 2.0

連線增？功能
- EasyLink (HDMI CEC): 單鍵播放 , 系統待機 , 遙控傳遞

特色
- 數位服務 : 字幕 , 文字傳訊 , MHEG, Now&Next, 8d EPG
- 使用簡單 : 畫面風格 , 音效風格
- 本機控制 : 搖桿

款客功能
- 飯店模式 : 搖桿控制鎖定 , 功能表鎖定 , 安裝功能表鎖定 , 音量限制 (含 HP)
- 監禁模式 : 高安全模式 , TXT/MHEG/USB/EPG/字幕鎖定
- 您的品牌 : 歡迎標誌
- 複製與韌體更新 : 經由 USB, 即時初始複製
- 開啟控制 : 頻道 / 來源 , 畫面風格 , 音量 (含 HP)
- 計時器 : 睡眠定時器 , 鬧鈴喚醒
- 頻道 : 組合式清單 , 離線頻道編輯器
- 控制器 : 封鎖自動頻道更新
- 電源控制 : 環保 / 快速開機
- 遙控器 : 隨附纜線帶 , RC 電池門鎖
- 防盜 : Kensington 防盜鎖

保健功能
- 控制器 : 多重遙控
- 便利 : 耳機輸出

多媒體
- 多媒體連結 : USB
- 支援視訊播放 : 容器：AVI、MKV, 格式：H.264/MPEG4 AVC, MPEG1, MPEG2, MPEG4, HEVC, TS
- 支援字幕格式 : SRT, SSA SUB, ASS, SMI, TXT
- 支援音樂格式 : MP3, AAC, WAV, WMA (v2 最高 v9.2)
- 支援圖片格式 : BMP, JPG, PNG
- 支援的 USB 視訊解析度 : 高達 1920x1080p@30Hz

配件
- 內附 : 遙控器 22AV1407A/12, 2 枚 AAA 電池 , 桌上支架 , 保固手冊 , 法律和安全手冊
- 選購 : 設定 RC 22AV9573A, 遙控器 22AV1601A/12

功率
- 主電源 : AC 220-240V，50-60Hz
- 能源標章等級 : A+
- 歐盟能源標章功率 : 25 W
- 年耗電量 : 36 kW ． h
- 待機消耗功率 : <0.3 瓦
- 省電功能 : 環保模式
- 環境溫度 : 0 ° C 至 40 ° C

尺寸
- 機組尺寸 (寬 x 高 x 深): 640 x 387 x 70/82 mm
- 機器規格含機座 (寬 x 高 x 深): 640 x 429 x 185 mm
- 產品重量 : 4.5 kg
- ? 品重量 (+ 機座): 5.0 kg
- 符合 VESA 標準掛架 : M4, 75 x 75 公釐

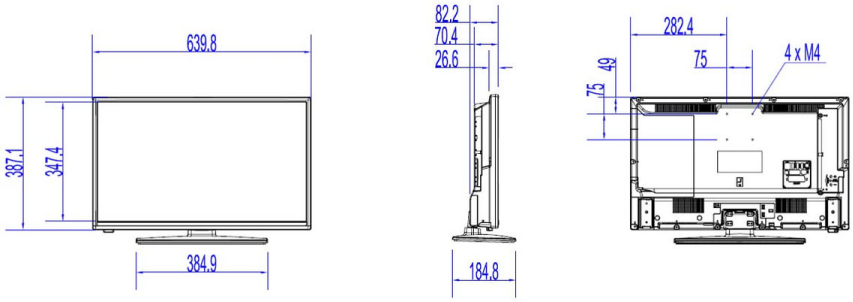

發行日期 2022-04-26

版本 : 1.0.1

12 NC: 8670 001 53559
EAN: 87 18863 01605 3

© 2022 Koninklijke Philips N.V.
所有權利均予保留。

規格若有變更恕不另行通知。商標為 Koninklijke Philips N.V. 或其個別所有者的財產。

www.philips.com

* 可用功能將依據整合商選擇的配備而定。
* 一般的開啟模式耗電量為根據 IEC62087 Ed 2 測量而得。實際耗電量須取決於大型顯示器的使用方式。
* 本大型顯示器僅有特定零件或元件含鉛，根據 RoHS 指令現有的免責條款，此類部分並無任何適用的技術替代方案。